ISSN 2074-1847

ПАЁМИ
ДОНИШГОҲИ МИЛЛИИ ТОҶИКИСТОН

2024. № 11 Қисми I

ВЕСТНИК
ТАДЖИКСКОГО НАЦИОНАЛЬНОГО УНИВЕРСИТЕТА

2024. № 11 Часть I

BULLETIN
OF THE TAJIK NATIONAL UNIVERSITY

2024. No. 11 Part I

МАРКАЗИ
ТАБЪУ НАШР, БАРГАРДОН ВА ТАРҶУМА
ДУШАНБЕ – 2024

ПАЁМИ ДОНИШГОҲИ МИЛЛИИ ТОҶИКИСТОН
Муассиси маҷалла:
Донишгоҳи миллии Тоҷикистон
Маҷалла соли 1990 таъсис ёфтааст.

САРМУҲАРРИР:

Насриддинзода Эмомалӣ Сайфиддин — *Доктори илмҳои ҳуқуқшиносӣ, узви вобастаи АМИТ, ректори Донишгоҳи миллии Тоҷикистон*

МУОВИНИ САРМУҲАРРИР:

Сафармамадов Сафармамад Муборакшоевич — *Доктори илмҳои химия, профессор, муовини ректор оид ба илми Донишгоҳи миллии Тоҷикистон*

МУОВИНИ САРМУҲАРРИР:

Исмонов Кароматулло — *доктори илмҳои филологӣ, дотсент, директори Маркази табъу нашр, баргардон ва тарҷумаи Донишгоҳи миллии Тоҷикистон*

ҲАЙАТИ ТАҲРИРИЯ:

Таърих ва археология

Акрамов Зикриё Иномович — *Доктори илмҳои таърих, профессор*
Искандаров Қосимшо — *Доктори илмҳои таърих, профессор*
Якубов Юсуфшоҳ — *Доктори илмҳои таърих, профессор, академики АМИТ*
Расулиён Қаҳҳор — *Доктори илмҳои таърих, профессор*
Мирзоев Ниёз Мирзобадалович — *Доктори илмҳои таърих, профессор*
Нуриддинов Раймалихон Шаҳбозович — *Доктори илмҳои сиёсӣ, профессор*
Самиев Холмаҳмад Давлатович — *Номзади илмҳои таърих, дотсент*
Шарипов Раҳмоналӣ Ятимович — *Доктори илмҳои таърих, профессор*

Фалсафа

Курбонов Абдураҳмон Шерович — *Доктори илмҳои фалсафа, профессор*
Идиев Хайриддин Усмонович — *Доктори илмҳои фалсафа, профессор, узви вобастаи АМИТ*
Олимов Кароматулло — *Доктори илмҳои фалсафа, профессор, академики АМИТ*
Раҳимов Муҳсин Ҳусейнович — *Доктори илмҳои фалсафа, профессор*
Ахмедов Саид — *Доктори илмҳои фалсафа, профессор*

Педагогика

Иматова Лутфия Маҳмадиллоевна — *Доктори илмҳои педагогӣ, профессор*
Файзализода Ҷумахон Хол — *Доктори илмҳои педагогӣ, профессор*
Раҷабзода Маҳмадулло — *Доктори илмҳои педагогӣ, профессор*
Ҳоҷиматова Гулчеҳра Масаидовна — *Доктори илмҳои педагогӣ, профессор*
Мухамметов Гапур Бабаевич — *Доктори илмҳои педагогӣ, профессор*

Маҷалла ба Феҳристи нашриёҳои илмии тақризшавандаи Комиссияи олии аттестатсионии назди Президенти Ҷумҳурии Тоҷикистон ва Комиссияи олии аттестатсионии Федератсияи Русия ворид гардидааст.

Дар маҷалла мақолаҳои илмии соҳаҳои илмҳои таърих, фалсафа ва педагогика барои чоп қабул мегарданд. Маҷалла мақолаҳои илмии муаллифонро аз рӯи ихтисосҳои зерин барои чоп қабул менамояд: ***Таърих ва бостоншиносӣ4 Фалсафа; Педагогика.***

Маҷалла дар Индекси иқтибосҳои илмии Русия (РИНЦ) ворид карда шудааст.

Маҷалла бо забонҳои тоҷикӣ, русӣ ва англисӣ нашр мешавад.

*Матни мукаммали маводи чопӣ дар сомонаи расмии маҷалла ҷойгир карда шудааст (*www.vestnik-tnu.com***).***

Паёми
Донишгоҳи миллии Тоҷикистон.
– 2024. – №11 Қ.I
ISSN 2074-1847

Маҷалла дар Вазорати фарҳанги Ҷумҳурии Тоҷикистон ба қайд гирифта шудааст.

Маҷалла дар Маркази табъу нашр, баргардон ва тарҷумаи ДМТ барои нашр таҳия мегардад. Нишонии Марказ:
734025, Ҷумҳурии Тоҷикистон,
ш.Душанбе, хиёбони Рӯдакӣ, 17.
Сомонаи маҷалла: www.vestnik-tnu.com
E-mail: vestnik-tnu@mail.ru
Тел.: **(+992 37) 227-74-41**

© ДМТ, 2024

ВЕСТНИК ТАДЖИКСКОГО НАЦИОНАЛЬНОГО УНИВЕРСИТЕТА

Учредитель журнала:

Таджикский национальный университет.

Журнал основан в 1990 г.

ГЛАВНЫЙ РЕДАКТОР ЖУРНАЛА:

Насриддинзода Эмомали Сайфиддин — *Доктор юридических наук, член-корреспондент НАНТ, ректор Таджикского национального университета*

ЗАМЕСТИТЕЛЬ ГЛАВНОГО РЕДАКТОРА:

Сафармамадов Сафармамад Муборакшоевич — *Доктор химических наук, профессор, проректор по науке Таджикского национального университета*

ЗАМЕСТИТЕЛЬ ГЛАВНОГО РЕДАКТОРА*:*

Исмонов Кароматулло — *Доктор филологических наук, доцент, директор Издательского центра Таджикского национального университета*

ЧЛЕНЫ РЕДАКЦИОННОЙ КОЛЛЕГИИ:

История и археология

Акрамов Зикриё Иномович — *Доктор исторических наук, профессор*

Искандаров Косимшо — *Доктор исторических наук, профессор*

Якубов Юсуфшох — *Доктор исторических наук, профессор, академик НАНТ*

Расулиён Каххор — *Доктор исторических наук, профессор*

Мирзоев Ниёз Мирзобадалович — Доктор исторических наук, профессор

Нуриддинов Раймалихон Шахбозович — *Доктор политических наук, профессор*

Самиев Холмахмад Давлатович — *Кандидат исторических наук, доцент*

Шарипов Рахмонали Ятимович — *Доктор политических наук, профессор*

Философия

Курбонов Абдурахмон Шерович — *Доктор философских наук, профессор*

Идиев Хайриддин Усмонович — *Доктор философских наук, профессор,член-корр НАНТ*

Олимов Кароматулло — *Доктор философских наук, профессор, академик НАНТ*

Рахимов Мухсин Хусейнович — *Доктор философских наук, профессор*

Ахмедов Саид — *Доктор философских наук, профессор*

Педагогика

Иматова Лутфия Махмадиллоевна — *Доктор педагогических наук, профессор*

Файзализода Джумахон Хол — *Доктор педагогических наук, профессор*

Раджабзода Махмадулло — *Доктор педагогических наук, профессор*

Ходжиматова Гулчехра Масаидовна — *Доктор педагогических наук, профессор*

Мухамметов Гапур Бабаевич — *Доктор педагогических наук, профессор*

Журнал входит в Перечень рецензируемых научных журналов Высшей аттестационной коммисии при Президенте Республики Таджикистан и Перечень рецензируемых научных журналов ВАК Министерства образования и науки Российской Федерации.

Журнал принимает научные статьи по следующим отраслям науки и научным специальностям: ***История и археология; Философия;Педагогика.***

Журнал включен в базу данных Российского индекса научного цитирования (РИНЦ).

Журнал печатается на таджикском, русском и английском языках.

Полнотекстовые версии опубликованных материалов размещены на официальном сайте журнала (www.vestnik-tnu.com).

Вестник Таджикского национального университета.
– 2024. – № 11 Ч.I
ISSN 2074-1847

Журнал зарегистрирован в Министерстве культуры Республики Таджикистан.

Журнал подготавливается к изданию в Издательском центре ТНУ.

Адрес Издательского центра:
734025, Республика Таджикистан, г.Душанбе, проспект Рудаки, 17.
Сайт журнала: www.vestnik-tnu.com
E-mail: vestnik-tnu@mail.ru
Тел.: **(+992 37) 227-74-41**

© ТНУ, 2024

BULLETIN OF THE TAJIK NATIONAL UNIVERSITY
Founder of the journal:
TAJIK NATIONAL UNIVERSITY
The journal is established in 1990.

CHIEF EDITOR:

Nasriddinzoda Emomali Sayfiddin	Doctor of Law, Corresponding Member of NAST, Rector of the Tajik National University

DEPUTY CHIEF EDITOR:

Safarmamadov Safarmamad Muborakshoevich	*Doctor of Chemical Sciences, Professor, Vice-rector for Science of the Tajik National University*

DEPUTY CHIEF EDITOR:

Ismonov Karomatullo	Doctor *of philology sciences, associate professor, director of the Publishing Center of the Tajik National University*

MEMBERS OF THE EDITORIAL BOARD

Historical Sciences and Archeology

Akramov Zikriyo Inomovich	*Doctor of Historical Sciences, Professor*
Iskandarov Kosimsho	*Doctor of Historical Sciences, Professor*
Yakubov Yusufshoh	*Doctor of Historical Sciences, Professor*
Rasulien Kahhor	*Doctor of Historical Sciences, Professor*
Mitzoev Niyoz Mirzobadalovich	*Doctor of Historical Sciences, Professor*
Nuriddinov Raimalikhon Shahbozovich	*Doctor of Political Sciences, Professor*
Samiev Kholmakhmad Davlatovich	*Candidate of Historical Sciences, Associate Professor*
Sharipov Rakhmonali Yatimovich	*Doctor of Historical Sciences, Professor*

Philosophical sciences

Kurbonov Abdurakhmon Sherovich	*Doctor of Philosophical sciences, Professor*
Idiev Khairiddin Usmonovich	*Doctor of Philosophical sciences, Professor*
Olimov Karomatullo	*Doctor of Philosophical sciences, Professor*
Rakhimov Mukhsin Khuseinovich	*Doctor of Philosophical sciences, Professor*
Akhmedov Said	*Doctor of Philosophical sciences, Professor*

Pedagogical sciences

Imatova Lutfiya Makhmadilloevna	*Doctor of Pedagogical Sciences, Professor*
Faizalizoda Jumakhon Khol	*Doctor of Pedagogical Sciences, Professor*
Rajabzoda Mahmadullo	*Doctor of Pedagogical Sciences, Professor*
Hojimatova Gulchehra Masaidovna	*Doctor of Pedagogical Sciences, Professor*
Mukhammetov Gapur Babaevich	*Doctor of Pedagogical Sciences, Professor*
	Doctor of Historical Sciences, Professor

The journal is included in the List of peer-reviewed scientific publications recommended by the Higher Attestation Commission under the President of the Republic of Tajikistan, the Higher Attestation Commission of the Ministry of Education and Science of the Russian Federation.

The journal accepts scientific articles on the following branches of science and scientific specialties: **History and archeology; Philosophical sciences; Pedagogical sciences.**

The journal is included in the database of the Russian Scientific Citation Index (RSCI).

The journal is printed in Tajik and Russian languages.

Full-text versions of published materials are posted on the official website of the journal (www.vestnik-tnu.com).

Bulletin
of the Tajik National University.
– 2024. – №11 P.I
ISSN 2074-1847

The journal is registered in the Ministry of Culture of the Republic of Tajikistan.

The journal is being prepared for publication in the Publishing Center of TNU.

Address of the Publishing Center:
17, Rudaki avenue, Dushanbe, 734025,
Republic of Tajikistan,
Web site of the journal: www.vestnik-tnu.com
E-mail: vestnik-tnu@mail.ru
Tel.: **(+992 37) 227-74-41**

© TNU, 2024

ИЛМҲОИ ТАЪРИХ ВА АРХЕОЛОГИЯ – ИСТОРИЧЕСКИЕ НАУКИ И АРХЕОЛОГИЯ

УДК 327.7 (091)

ВНЕШНЯЯ ПОЛИТИКА КАЗАХСТАНА В ОТНОШЕНИИ СТРАН ЦЕНТРАЛЬНОЙ АЗИИ

Негматова Ш.Р.
Российско-Таджикский (славянский) университет

В 2020 году Республика Казахстан приняла новую Концепцию внешней политики на 2020-2030 годы. Глубокая трансформация системы международных отношений, произошедшая со времени подготовки предыдущей концепции, потребовала от Казахстана адаптации к меняющейся геополитической реальности и вызовам, связанным с международной безопасностью. Необходимо было обновить курс внешней политики и расширить дипломатический инструментарий с учетом новой реальности.

При этом одним из основных принципов, на которых формируется направление внешней политики, Концепция называет преемственность с направлением Первого Президента Нурсултана Назарбаева. Национальные приоритеты Казахстана разделены на блоки. Что касается интересов Казахстана на международной арене, то приоритетами для него являются поддержание международного мира и безопасности, и Казахстан намерен оказывать поддержку деятельности ООН как регулятору международных отношений, «Казахстан в первую очередь поддерживает мировой порядок, основанный на нормах международного права, включая принципы Устава ООН» [3]. В своем выступлении на 75-й Генеральной Ассамблее ООН Президент Токаев заявил: «Наш общий моральный долг сегодня - продемонстрировать верность основным целям и принципам Устава ООН». По мнению Президента Казахстана, необходимо также работать над тем, чтобы преодолеть кризис доверия, существующий между странами мира.

Центральная Азия остается одним из приоритетных направлений. Региональное направление политики Республики Казахстан впервые было зафиксировано в «Концепции региональной политики Республики Казахстан», принятой Постановлением Правительства Республики Казахстан от 9 сентября 1996 года N 1097, утратило силу Постановлением Правительства Республики Казахстан N 1598-П011598 от 7 декабря 2001 года.

Отношения Казахстана и стран Центральной Азии – Кыргызстана, Таджикистана, Туркменистана и Узбекистана – постоянно развиваются.

Центральная Азия, регион к востоку от Каспийского моря, имеет большой потенциал стать привлекательным местом для инвестиций. Основой развития многоплановых отношений являются совместные усилия всех стран по реагированию на внутренние и внешние угрозы и вызовы. Страны поддерживают высокий уровень сотрудничества в различных областях, начиная от торговли, экономики, культуры и гуманитарных отношений, а регулярные политические отношения также подчеркивают важность отношений.

Многие эксперты отмечают, что в период независимости отношения между странами Центральной Азии характеризовались низким уровнем сотрудничества и частыми конфликтами, включая торговые войны, пограничные споры, разногласия по вопросам управления и использования воды и энергии. В 2015 году общий объем торговли Казахстана с Кыргызстаном, Туркменистаном, Таджикистаном и Узбекистаном составлял всего 3,7% от общего объема внешней торговли Казахстана. Этот показатель увеличился менее чем на 1% за последние 14 лет. Нетарифные торговые барьеры между странами остаются высокими, и до сих пор не создано специальной организации или учреждения для решения специфических для Центральной Азии вопросов. Нужно правда отметить, что в 2023 году в целом объем взаимной торговли всех стран ЦА превысил 11 миллиардов долларов, и доля Казахстана в этом объеме

составляет порядка 70%. Пик товарооборота Казахстана со странами Центральной Азии пришелся на 2021 год и составил более 6,3 млрд долларов [10].

Как известно, Казахстан с момента своего образования видел свое место в качестве евразийского государства, мостом соединяющим Россию и остальную Центральную Азию. Исходя из этого видения, Казахстан развивал свои региональные идеи. «В начале 2014 года тогдашний президент Казахстана Нурсултан Назарбаев предложил изменить название страны с «Казахстан» на «Казах Елы» («Страна казахов»). Это было сделано для укрепления ее позиции как страны, связывающей Европу и Азию, и для дистанцирования от других «-станов»» [3]. Однако с течением времени, руководство страны стало более отчетливо осознавать реальную необходимость изменения национальной идентичности и укрепления сотрудничества с центральноазиатскими соседями, тенденции роста которого определяются следующими факторами:

-Рост казахской национальной идентичности ослабляет ранее доминирующую гражданскую идентичность Казахстана. Это результат демографических и образовательных изменений и роста этнонационалистического нарратива.

- Китайская инициатива «Один пояс - один путь», которая стала ключевым элементом в разработке национальной стратегии развития Казахстана, стала базой для расширения связей Казахстана. Инвестиции в рамках данной инициативы помогут Казахстану стать крупным транспортным и финансовым хабом, связывающим Восток и Запад, а также будут содействовать потенциальной интеграции с остальной частью Центральной Азии.

- «Изменения в политической обстановке в других странах Центральной Азии, особенно либерализация экономики Узбекистана после прихода к власти нового президента в 2016 году.

- во всех странах Центральной Азии растет понимание того, что углубление региональной торговли является взаимовыгодным по сравнению с расходованием ограниченных ресурсов на разработку стратегий импортозамещения, особенно с учетом ограничений, связанных с экономическими проблемами России» [3].

Правительство Казахстана нацелено на сформирование более индустриальной и диверсифицированной экономики, так как прежняя зависимость экономики Казахстана от экспорта нефти и сырья не отвечает интересам и потребностям страны в настоящее время. «В рамках своего плана по снижению зависимости от нефти Казахстан стремится стать транспортным, коммуникационным и инвестиционным хабом для евразийской интеграции. С этой целью Астана фокусируется на развитии логистических и транспортных артерий внутри Казахстана и на внешних рынках посредством реализации плана «Нурлы жол» («Светлый путь»), который был запущен в 2014 году» [4]. Этот план, в значительной степени связанный с китайской инициативой «Один пояс - один путь», «увеличил протяженность дорог общего пользования в Казахстане более чем на 7000 км в период с 2003 по 2016 год, а протяженность железных дорог увеличилась более чем на 1450 км» [4]. «Одним из результатов последних десятилетий стало активное развитие портов в Хоргосе, Актау, Курыке. Улучшение связи и инфраструктуры в Центральной Азии привело к повышению привлекательности региона для вложения инвестиций. Волоконно-оптические кабели на железных дорогах и трубопроводы вдоль транспортного коридора Китай-Европа также способствуют планам Казахстана стать коммуникационным узлом в Центральной Азии. Создание логистического хаба в этом регионе может помочь увеличить торговлю в регионе Центральной Азии и, что наиболее важно, сократить время транзита импорта» [20].

Отношения с Республикой Узбекистан. На смену протекционистской политике с приходом Шавката Мирзиёева пришла так называемая «оттепель» в отношениях между странами Центральной Азии: были отменены импортные пошлины на более чем 30 товарных групп в целях деполитизации и «деидеологизации» отношений с соседними странами и расширения доступа на узбекский рынок. Эта либерализация будет способствовать региональному сотрудничеству в Центральной Азии и развитию крупномасштабных транспортных, коммуникационных и энергетических проектов в регионе в рамках инициативы «Один пояс, один путь». В апреле 2019 года казахстанские и узбекские чиновники подписали

меморандум о взаимопонимании по созданию международного центра экономического и торгового сотрудничества на границе двух стран для оптимизации приграничной торговли и создания крупного торгового и логистического узла для Центральной Азии.

Казахстан приветствует реформы в Ташкенте, которые создают возможность для Казахстана стать крупным финансовым центром в регионе. Казахстан активно работает над достижением этой цели, и 5 июля 2018 года открылся Международный финансовый центр Астаны.

В советский период Узбекистан был признанным региональным лидером в Центральной Азии из-за своего стратегического положения и численности населения, которая составляла более 45% от общей численности всех стран региона. Во многих отношениях ожидалось, что после распада Советского Союза Узбекистан превзойдет Казахстан и станет наиболее экономически развитой страной в регионе. В настоящее же время по показателям ВВП, отражающим экономический потенциал страны, Казахстан лидирует в рамках региона.

Учитывая, что пять стран Центральной Азии экспортируют относительно ограниченные виды товаров и имеют одни и те же основные статьи экспорта (золото, хлопок, энергоносители и т. д.), прежде экономики стран Центральной Азии, как правило, являлись скорее конкурентоспособными, чем взаимодополняющими. Однако сегодняшние экономические модели более разнообразны. Казахстан и Узбекистан имеют некоторую рыночную взаимодополняемость. Казахстан поставляет нефть, муку и пшеницу своим южным соседям. Узбекистан поставляет в Казахстан удобрения, фрукты и овощи. Казахстан может стать крупным экспортным рынком для узбекских промышленных товаров, таких как сельскохозяйственное, электронное оборудование и автомобили. Между двумя странами существует потенциальная взаимодополняемость с точки зрения предложения и спроса на рабочую силу. В Казахстане наблюдается нехватка трудовых ресурсов в определенных регионах и отраслях, а у Узбекистана наблюдается их избыток. Иммигранты из Узбекистана в настоящее время составляют всего 7,8% официально зарегистрированной рабочей силы Казахстана. Однако фактическое число намного выше.

В мае 2017 года было создано «11 промышленных зон для совместных проектов в Южно-Казахстанской области, где проживает большое количество узбекских эмигрантов и на которую приходится 30% двусторонней торговли. Узбекистан заинтересован в расширении сотрудничества в нефтегазовом секторе. С этой целью две страны договорились построить и эксплуатировать нефтепровод, соединяющий город Шымкент на юге Казахстана и город Джизак в Узбекистане к 2021 году. Узбекистан является одним из крупнейших торговых партнеров Казахстана, занимая 7-е место по итогам 2023 года. На торговлю с Узбекистаном приходится более 57% всего товарооборота Казахтана со странами Центральной Азии. За последние 5 лет двусторонний товарооборот вырос на 29%. В 2023 году составил 4,4 млрд долларов» [5].

В период политики анти-соседства Казахстан, Таджикистан и Кыргызстан отдавали предпочтение региональному блоку, поскольку в блоке был внешний игрок, который мог сдерживать и уравновешивать Узбекистан. Изменения, произошедшие в Узбекистане с 2016 года в политической жизни, позволяют странам Центральной Азии формировать региональную политику без внешних игроков. Первый саммит стран Центральной Азии состоялся в марте 2018 года, на котором лидеры пяти стран выразили намерение встречаться ежегодно и сформировать механизмы для решения вопросов региональной торговли, водных ресурсов и энергетики.

Отношения с Кыргызстаном. Казахстан является вторым по величине экспортным рынком Кыргызстана после Швейцарии (туда Кыргызстан экспортирует золото). Отношения между Казахстаном и Кыргызстаном считаются братскими, особенно из-за общих национальных и культурных корней. Схожие политические взгляды, отсутствие принципиальных разногласий, развитие экономических отношений — такова двусторонняя повестка дня. За годы независимости Казахстан и Кыргызстан заключили более 160 межгосударственных, межправительственных и межведомственных соглашений. Основными

базовыми договорами являются «Договор о вечной дружбе», подписанный в 1997 году, и «Договор о союзнических отношениях», подписанный 25 декабря 2003 года. На протяжении всей истории своего суверенитета две соседние страны тесно взаимодействовали в таких важных международных организациях, как ООН, Шанхайская организация сотрудничества и ОБСЕ. На всех саммитах подчеркивалась важность дальнейшего развития региональных отношений и увеличения объемов взаимной торговли. В мае 2022 года Президент Республики Казахстан Касым-Жомарт Токаев посетил с официальным визитом Кыргызстан, где было достигнуто несколько соглашений, но самым важным из них стало обсуждение экономического сотрудничества. Все соглашения, развивающие экономический потенциал двух стран, достигнутые в ходе переговоров между двумя странами, в настоящее время реализуются соответствующими институтами. Нужно отметить, что двусторонняя торговля была важным пунктом сотрудничества еще задолго до начала евразийской интеграции. Из-за географического положения каждой республики выгодный обмен товарами между странами был важнейшим принципом. В двусторонней торговле был достигнут ценный объем торговли в 1 миллиард долларов, и теперь есть импульс для его увеличения до следующей значимой цифры. Объем взаимной торговли Казахстана и Кыргызстана по итогам 2023 года составил 1 млрд 232 млн долларов США и вырос на 14,6% [17].

Отношения с Таджикистаном. Казахстан стремится увеличить торговлю с Таджикистаном. С момента установления официальных дипломатических отношений в 1993 году по 2014 год стороны подписали 93 официальных документа, которые заложили прочную правовую основу для сотрудничества между Таджикистаном и Казахстаном в области политики, экономики, инвестиций, налогообложения, банковского дела, таможни и других областях. Помимо этих областей, двустороннее сотрудничество также охватывает военную и военно-техническую сферы. Таджикистан поддерживал вступление Казахстана в ВТО, кандидатуру Астаны на проведение Всемирной выставки ЭКСПО-2017 и избрание ее членом Межправительственного комитета ЮНЕСКО по охране нематериального культурного наследия. Обе страны неоднократно выражали свою последовательную позицию по вопросам региональной безопасности.

По данным статистического ведомства РТ, общий объем таджикско-казахстанского товарооборота в 2023 году составил свыше $1,1 млрд [19].

Казахстан активно наращивает свою «мягкую силу» и позиционирует себя как экономически успешную и динамично развивающуюся страну. В частности, Казахстан выделяет ежегодную квоту (100 студентов) в высшие учебные заведения для таджикской молодежи.

Основной площадкой сотрудничества двух стран в сфере безопасности является Организация Договора о коллективной безопасности, а Астана и Душанбе взаимодействуют в рамках других международных организаций, включая ОБСЕ, СВМДА, ООН. Координируют свои внешнеполитические усилия в рамках различных платформ региональной интеграционной модели, включая СНГ и ШОС.

В сфере военно-технического сотрудничества Казахстан в настоящее время является крупнейшим партнером Таджикистана в регионе, но пока уступает России и Китаю. Основными направлениями военного сотрудничества двух стран являются совместная подготовка военных кадров, обучение военнослужащих в военных учебных заведениях, совместное решение вопросов военного обеспечения, обмен военной техникой и специальной информацией и т. д.

«Сотрудничество между Таджикистаном и Казахстаном в торгово-экономической сфере развивается в основном по трем направлениям: во-первых, реализация трансграничных инвестиционных проектов, включая создание инвестиционных и финансовых механизмов; во-вторых, инвестиции и проекты с участием крупных частных предприятий; в-третьих, трансграничные торговые операции и общий товарооборот» [19].

«Крупнейшим инвестиционным проектом является создание Казахстанско-Таджикского фонда прямых инвестиций. Договоренность о создании проекта была достигнута в ходе

официального визита Президента Назарбаева в Таджикистан в 2007 году. Фонд зарегистрирован в Республике Казахстан и его основными задачами являются реализация совместных инвестиционных планов в сфере экономики, энергетики и металлургии, при этом доля Казахстана в уставном капитале составляет 80%. Основными инициаторами и участниками инвестиционных и совместных проектов являются крупные компании Казахстана и Таджикистана. Основной формой сотрудничества является создание совместных предприятий, большинство из которых в основном занимаются импортно-экспортной торговлей. Казахстан в основном поставляет в Таджикистан пшеницу, минеральные продукты, машины и оборудование. Таджикистан в основном экспортирует в Казахстан сырье, фрукты, орехи, овощи» [19].

Еще одним важным направлением двустороннего сотрудничества является трудовая миграция. Соглашения и договоры в этой сфере важны как для Таджикистана, так и для Казахстана. После России Казахстан является основной страной, принимающей трудовых мигрантов из Таджикистана. Прогресс в этой сфере был достигнут на Центрально-Азиатском саммите, который состоялся в марте 2018 года. В рамках этой встречи стороны подписали Соглашение о порядке пребывания граждан двух Сторон на территории другой Стороны.

Помимо экономики, в последние годы обе страны приняли совместные и активные меры по борьбе с религиозным радикализмом. В январе 2018 года лидеры Казахстана предложили законопроект, который предоставит правоохранительным органам и службам безопасности полномочия по мониторингу «подозрительных» граждан, и рекомендовали сосредоточиться на визуальных признаках, идентифицирующих боевиков, таких как бороды или закрывающая лицо одежда. Законопроект также устанавливает строгие правила для религиозного образования за рубежом, ужесточает контроль за финансами религиозных групп и предлагает определение «деструктивных религиозных учений».

Таким образом, благодаря совокупности факторов, Казахстан начал более четко видеть себя неотъемлемой частью Центральной Азии, а не посредником между другими странами Центральной Азии и Россией. В результате, по всей Центральной Азии появляется четкая и растущая тенденция к сотрудничеству.

Отношения с Туркменистаном. Правовая база двустороннего сотрудничества состоит из около 80 документов, среди которых видное место занимают Декларация о дополнительном сотрудничестве в целях развития 1997 года и Соглашение о стратегическом партнерстве 2017 года.

Систематические встречи глав государств на высшем уровне (последний состоялся 10 октября 2024 г.) указывает на неизменную заинтересованность обеих сторон в укреплении политического диалога и расширении торгово-экономического сотрудничества. 10 октября 2024 года Президент Республики Казахстан Касым- Жомарт Кемелевич Токаев прибыл в Туркменистан. В ходе визита было подписано 20 документов стратегического характера. В 2021 году Президент Республики Казахстан Касым- Жомарт Кемелевич Токаев совершил свой первый государственный визит в Ашхабад в качестве главы государства. В ходе визита также было подписано 20 двусторонних документов, среди которых особое место занимает «Соглашение о делимитации государственных границ Казахстана и Туркменистана и разграничении рыболовной зоны в Каспийском море». Стороны также договорились о дальнейшем расширении сотрудничества в сферах обороны, транзитных перевозок, агроэкологии, науки и культуры.

Благодаря работе Межправительственной комиссии многие вопросы удается решать оперативно. По итогам 2023 года товарооборот между Казахстаном и Туркменистаном достиг $563,06 млн, что на 28% больше по сравнению с годом ранее ($438 млн). При этом лидеры двух стран поставили цель достичь $1 млрд товарооборота в течение ближайших пару лет.

Активно развивается приграничное сотрудничество. Потенциал взаимодействия Мангистауской области Казахстана и Балканского велаята Туркменистана представляет большой интерес для двух стран. В перспективе на границах двух стран также будут созданы зоны приграничной торговли.

В этом контексте важную роль играют автомобильный, железнодорожный и морской транспорт. Обе страны имеют огромный потенциал для общественного транспорта, взаимовыгодное сотрудничество в секторе общественного транспорта, включая эксплуатацию железной дороги Казахстан-Туркменистан-Иран и развитие портов Актау и Туркменбаши.

Приоритетными направлениями могут стать и агропромышленные комплексы. Туркменистан имеет огромные возможности в производстве овощей, бахчевых культур, животноводческой продукции. С этой точки зрения возможно налаживание мостов взаимовыгодного сотрудничества с западными регионами Казахстана.

Казахстан и Туркменистан имеют амбициозные планы по дальнейшему укреплению культурно-гуманитарного взаимодействия. В Казахстане проживает большая туркменская диаспора, а Мангистауский, Костанайский и Карагандинский туркменские национально-культурные центры активно участвуют в деятельности Ассамблеи народа Казахстана.

Ежегодно большое количество туркменских студентов обучается в вузах Алматы, Астаны, Шымкента и Актау.

Казахстанско-туркменские отношения отвечают всем условиям для взаимовыгодного партнерства, основанного на принципах равноправия и взаимного уважения. У двух государств есть возможность постоянно расширять и углублять сотрудничество по различным направлениям двусторонней повестки дня, выводить имеющиеся отношения на более высокий уровень.

Для Казахстана необходимость внутрирегиональной торговли становится все более очевидной. Некоторые ведущие казахские политические аналитики пропагандируют неформальную или «мягкую» форму регионализма, похожую на модель, принятую Ассоциацией государств Юго-Восточной Азии, утверждая, что основное внимание следует уделять постоянным консультациям и достижению консенсуса. Создание формальных интеграционных и связанных с ними структур позволит Казахстану продолжить участие в евразийском интеграционном процессе и сотрудничать в рамках развития региона Центральной Азии.

Рецензент:Наими И.Н.- к.п.н., АГУ при Президенте РТ

ЛИТЕРАТУРА

1. Анализ современной ситуации индустриально-инновационного развития Республики Казахстан//Adilet.zan.kz. - URL: https://adilet.zan.kz/rus/docs/P1800000846. (дата обращения: 6.10.2024)
2. Аналитический доклад «Казахстан в новых политических реалиях: тренды и перспективы» (7.09.2019 г.) //Веб-сайт Казахстанского Центра аналитических исследований «Евразийский мониторинг». - URL: https://ea-monitor.kz/novosti-evraziyskogo-soyuza/analiticheskiy-doklad-kazahstan-v-novyh-politicheskih-realiyah-trendy-i-perspektivy (дата обращения: 6.10.2024)
3. Бюрк-Уайт, Уиллиам. Казахстан держит ключи к новому геополитическому балансу в Азии. - URL: https://thehill.com/opinion/international/3539707-kazakhstan-holds-the-keys-to-a-new-geopolitical-balance-in-asia/ (дата обращения: 16.10.2024)
4. Дуйсен Г.М., Айтжанова Д.А., Тесля П.Н. Возможна ли экономическая интеграция в Центральной Азии? Региональный вектор политики Казахстана // ЭКО. 2020. №10 (556).- URL: https://cyberleninka.ru/article/n/vozmozhna-li-ekonomicheskaya-integratsiya-v-tsentralnoy-azii-regionalnyy-vektor-politiki-kazahstana (дата обращения: 6.10.2024).
5. Казахстан и Узбекистан нацелены достичь взаимного товарооборота в $10 млрд//Официальный информационный ресурс Премьер-Министра Республики Казахстан. - URL:https://primeminister.kz/ru/news/kazakhstan-i-uzbekistan-natseleny-dostich-vzaimnogo-tovarooborota-v-10-mlrd-28918#:~:text=%C2%AB%D0%A3%D0%B7%D0%B1%D0%B5%D0%BA%D0%B8%D1%81%D1%82%D0%B0%D0%BD%20%D1%8F%D0%B2%D0%BB%D1%8F%D0%B5%D1%82%D1%81%D1%8F%20%D0%BE%D0%B4%D0%BD%D0%B8%D0%BC%20%D0%B8%D0%B7%20%D0%BA%D1%80%D1%83%D0%BF%D0%BD%D0%B5%D0%B9%D1%88%D0%B8%D1%85,%245%20%D0%BC%D0%BB%D1%80%D0%B4%20%D0%B2%202022%20%D0%B3%D0%BE%D0%B4%D1%83. (дата обращения: 16.10.2024).
6. Курмангужин Р. Может ли у Республики Казахстан быть собственная «мягкая сила»? (12.06.2019 г.) // Сайт Центра актуальных исследований «Альтернатива». - URL: https://www.alternativakz.com/index.php?nid=399 (дата обращения: 6.10.2024)

7. Махмутова Е.В. Центральная Азия в поисках собственной интеграционной модели//Вестник МГИМО. 2018. №4 (61). - URL: https://cyberleninka.ru/article/n/tsentralnaya-aziya-v-poiskah-sobstvennoy-integrationnoy-modeli (дата обращения: 6.10.2024).
8. Мукан Б. Г. Особенности реализации региональной политики в Казахстане // Россия: тенденции и перспективы развития. 2018. №13-2. - URL: https://cyberleninka.ru/article/n/osobennosti-realizatsii-regionalnoy-politiki-v-kazahstane (дата обращения: 16.10.2024).
9. Обзор нефтегазовой отрасли Казахстана// Jusananalytics.kz. - URL: https://jusananalytics.kz/wp-content/uploads/2022/08/obzor-neftegazovoj-otrasli-rk.pdf. (дата обращения: 6.10.2024)
10. Объем торговли между странами региона Центральной Азии превысил $11 млрд 15.03.2024// Веб-сайт агентства «Анадолу» - URL:https://www.aa.com.tr/ru/%D0%BC%D0%B8%D1%80/%D0%BE%D0%B1%D1%8A%D0%B5%D0%BC-%D1%82%D0%BE%D1%80%D0%B3%D0%BE%D0%B2%D0%BB%D0%B8-%D0%BC%D0%B5%D0%B6%D0%B4%D1%83-%D1%81%D1%82%D1%80%D0%B0%D0%BD%D0%B0%D0%BC%D0%B8-%D1%80%D0%B5%D0%B3%D0%B8%D0%BE%D0%BD%D0%B0-%D1%86%D0%B5%D0%BD%D1%82%D1%80%D0%B0%D0%BB%D1%8C%D0%BD%D0%BE%D0%B9-%D0%B0%D0%B7%D0%B8%D0%B8-%D0%BF%D1%80%D0%B5%D0%B2%D1%8B%D1%81%D0%B8%D0%BB-11-%D0%BC%D0%BB%D1%80%D0%B4-/3165184 (дата обращения: 16.10.2024).
11. Послание Главы государства Касым-Жомарта Токаева народу Казахстана (2.09.2019 г.) // Официальный сайт Президента Республики Казахстан. - URL: https://www.akorda.kz/ru/addresses/addresses_of_president/poslanie-glavy-gosudarstva-kasym-zhomarta-tokaeva-narodu-kazahstana (дата обращения: 16.10.2024)
12. Президент Казахстана выступил на Общеполитических дебатах 75-й сессии Генеральной Ассамблеи ООН //akorda.kz - URL:https://www.akorda.kz/ru/events/international_community/foreign_other_events/prezident-kazahstana-vystupil-na-obshchepoliticheskih-debatah-75-i-sessii-generalnoi-assamblei-oon (дата обращения: 16.10.2024).
13. Республика Казахстан//Akorda.kz. - URL: https://www.akorda.kz/ru/republic_of_kazakhstan/kazakhstan (дата обращения: 16.10.2024)
14. Садыков Т.С. «Роль и место Казахстана в современной Евразийской интеграции»//интернет-ресурс-Qazaqstan tarihy - URL: https://e-history.kz/ru/seo-materials/show/29721/ (дата обращения: 16.10.2024)
15. Саруар А. Россия ввела негласный запрет на казахстанские товары – Минторг // «LSM.kz». - URL: https://lsm.kz/mintorg-eaes-bar-ery (дата обращения: 6.10.2024)
16. Семин А. Геополитика Центральной Азии и Казахстан. - URL: https://www.star.com.tr/acik-gorus/orta-asya-jeopolitigi-ve-kazakistan-haber-1743032/. (дата обращения: 6.10.2024)
17. Товарооборот между Казахстаном и Кыргызстаном может достичь $5млрд //inform.kz. - URL:https://e-cis.info/news/566/117571/#:~:text=%D0%95%D1%81%D0%BB%D0%B8%20%D0%B2%202023%20%D0%B3%D0%BE%D0%B4%D1%83%20%D0%BE%D0%B1%D1%89%D0%B8%D0%B9,%2C%20%D0%B8%D0%BB%D0%B8%208%2C3%20%D0%BF%D1%80%D0%BE%D1%86%D0%B5%D0%BD%D1%82%D0%B0. (дата обращения: 16.10.2024).
18. Указ Президента Республики Казахстан от 6 марта 2020 года № 280 «О Концепции внешней политики Республики Казахстан на 2020-2030 годы» // Информационно-правовая система «Адилет». - URL: https://adilet.zan.kz/rus/docs/U2000000280 (дата обращения: 6.10.2024)
19. Чоршанбиев П. Деловые круги Таджикистана и Казахстана заключили договора на $900 млн.// Asia-Plus. - URL:https://asiaplustj.info/ru/news/tajikistan/economic/20240822/delovie-krugi-tadzhikistana-i-kazahstana-zaklyuchili-dogovora-na-900-mlnhttps://asiaplustj.info/ru/news/tajikistan/economic/20240822/delovie-krugi-tadzhikistana-i-kazahstana-zaklyuchili-dogovora-na-900-mln (дата обращения: 16.10.2024)
20. Эрол М.С. Казахстан: сердце «геополитического треугольника». - URL: https://www.ankasam.org/kazakistan-jeopolitik-ucgenin-kalpgahi/#:~:text=%E2%80%9CBar%C4%B1%C5%9F%20Kurucu%E2%80%9D%20%C3%9Clke%E2%80%A6,tercih%20edilen%20ana%20g%C3%BCzerg%C3%A2hlardan%20biri. (дата обращения: 6.10.2024)

СИЁСАТИ ХОРИҶИИ ҚАЗОҚИСТОН НИСБАТИ МАМЛАКАТҲОИ ОСИЁИ МАРКАЗӢ

Бо дарназардошти маҷмӯи омилҳои солҳои охир Қазоқистон қисмати ҷудонопазири Осиёи Марказӣ гаштааст, ва худоро боз ҳам аниқу возеҳ ба сифати қисмати ҷудонопазири Осиёи Марказӣ муаррифӣ месозад на ба ҳайси миёнарав байни дигар мамлакатҳои минтақаи мазкур ва Россия. Натиҷаи ин тамоюлоти афзуншавандаи ҳамкорӣ байни тамоми минтақаи Осиёи Марказӣ гардид. Махсусияти ҳамкорӣ дар Осиёи Марказӣ аз дурнамои ҳамкории ғайрирасмии минтақавӣ иборт мебошад, ки аз сатҳи поёнӣ боло меравад. Маҳз шакли минтақагардии ғайрирасмӣ ва ё «нарм» ба монанди моделе мебошад, ки Ассостсиатсияи давлатҳои Осиёи Ҷанубӣ-Шарқӣ қабул кардааст ва аз ҷониби таҳлилгарони пешрави сиёсии қазоқистон дастгирӣ меёбад, ки чунин мешуморанд, тамоюлот ба ҷустуҷӯи консенсунс ва машваратҳои доимӣ мебошад, на ҳамгироии расмӣ, ки ба Қазоқистон барои рушди ҳамкории байниминтақавӣ дар Осиёи Марказӣ имконият фароҳам оварда, бо ин ширкати худро дар раванди ҳамгироии АвруОсиё давом медиҳад. Дар

мақолаи мазкур муносибатҳои дуҷонибаи муосири Ҷумҳурии казоқистон бо мамлакатҳои минтақаи Осиёи Марказӣ – Ҷумҳуриҳои Қирғизистон, Ӯзбекистон, Тоҷикистон, Туркманистон мавриди таҳлил қарор дода шудаанд. Динамикаи рушди онҳо дар солҳои охир, дурнамо ва соҳаҳои рушди ҳамкориҳои судманд нишон дода шудаанд. Чи хеле ки таҳлилҳо нишон доданд, мамлакатҳои мазкур дорои замина ва дурнамои хуби тақвияти ҳамкориҳои минтақавӣ мебошанд.
Калидвожаҳо: Осиёи Марказӣ, сиёсати хориҷии Қазоқистон, ҳамкориҳои Қазоқистону Тоҷикистон, ҳамкории Қазоқистону Ӯзбекистон, ҳамкории Қазоқистону Туркманистон, ҳамкории Қазоқистону Қирғизистон.

ВНЕШНЯЯ ПОЛИТИКА КАЗАХСТАНА В ОТНОШЕНИИ СТРАН ЦЕНТРАЛЬНОЙ АЗИИ

Вследствие совокупности факторов в последние годы Казахстан стал более четко идентифицировать себя в качестве неотъемлемой части Центральной Азии, а не просто посредника между другими государствами Центральной Азии и Россией. Результатом стала ощутимая и растущая тенденция к сотрудничеству внутри всего центральноазиатского региона. Специфика сотрудничества в Центральной Азии заключается в перспективах неформального регионального сотрудничества, которое может подняться с низового уровня. Именно форма неформального или «мягкого» регионализма, сродни модели, принятой Ассоциацией государств Юго-Восточной Азии, поддерживается группой ведущих политических аналитиков Казахстана, которые считают, что ориентация на поиск консенсуса и постоянные консультации, а не на формальную интеграцию, позволит Казахстану развивать внутрирегиональное сотрудничество в Центральной Азии, продолжая при этом свое участие в процессе евразийской интеграции. В представленной статье анализируются современные двусторонние отношения Республики Казахстан со странами региона Центральной Азии – Кыргызской Республикой, Республикой Узбекистан, Республикой Таджикистан, Туркменистаном. Показана динамика развития за последние годы, перспективы и сферы развития взаимовыгодного сотрудничества. Как показывает анализ, у стран есть хорошие основания и перспективы для усиления регионального сотрудничества.
Ключевые слова: Центральная Азия, внешняя политика Казахстана, сотрудничество Казахстана и Таджикистана, сотрудничество Казахстана и Узбекистана, сотрудничество Казахстана и Туркменистана, сотрудничество Казахстана и Кыргызстана.

KAZAKHSTAN'S FOREIGN POLICY TOWARDS CENTRAL ASIA

Due to a combination of factors, in recent years Kazakhstan has begun to identify itself more clearly as an integral part of Central Asia, rather than simply as an intermediary between other Central Asian states and Russia. The result has been a noticeable and growing trend towards cooperation within the entire Central Asian region. The specificity of cooperation in Central Asia lies in the prospects for informal regional cooperation, which can rise from the grassroots. It is a form of informal or “soft” regionalism, akin to the model adopted by the Association of Southeast Asian Nations, that is supported by a group of leading political analysts in Kazakhstan, who believe that a focus on finding consensus and ongoing consultations, rather than formal integration, will allow Kazakhstan to develop intraregional cooperation in Central Asia, while continuing its participation in the process of Eurasian integration. The article presents an analysis of the current bilateral relations between the Republic of Kazakhstan and the countries of the Central Asian region – the Kyrgyz Republic, the Republic of Uzbekistan, the Republic of Tajikistan, and Turkmenistan. The dynamics of development in recent years, prospects and areas of development of mutually beneficial cooperation are shown. As the analysis shows, the countries have good grounds and prospects for strengthening regional cooperation.
Keywords: Central Asia, Kazakhstan's foreign policy, cooperation between Kazakhstan and Tajikistan, cooperation between Kazakhstan and Uzbekistan, cooperation between Kazakhstan and Turkmenistan, cooperation between Kazakhstan and Kyrgyzstan.

Маълумот дар бораи муаллиф: ***Негматова Шахноза Рӯзиевна* -** Донишгоҳи славянии РусиявуТоҷикистон, номзади илмҳои таърих, дотсенти кафедраи муносибатҳои байналмилалӣ ва дипломатия. **Суроға:** 734025, шаҳри Душанбе, Ҷумҳурии Тоҷикистон, кӯчаи Мирзо Турсунзода, 30. E-mail: **negmatova.sh@mail.ru**

Сведения об авторе: ***Негматова Шахноза Рузиевна*** - Российско-Таджикский (славянский) университет, кандидат исторических наук, доцент кафедры международных отношений и дипломатии. **Адрес:** 734025, город Душанбе, Республика Таджикистан, улица Мирзо Турсунзода 30. E-mail: **negmatova.sh@mail.ru**

Information about the author: ***Negmatova Shakhnoza Ruzievna*** - Russian-Tajik (Slavonic) University, Candidate of Historical Sciences, Associate Professor of the Department of International Relations and Diplomacy **Address:** 734025, Dushanbe city, Republic of Tajikistan, Mirzo Tursunzoda street 30. E-mail: negmatova.sh@mail.r

УДК:930.25

МОДИФИКАЦИЯ ЯГЕЛЛОНСКОЙ ИДЕИ: ДОКТРИНА ГЕДРОЙЦА–МЕРОШЕВСКОГО*

Сунь Цзинь, Сюй Цзе

Институт политики и права Синьцзянского педагогического университета, КНР

«Доктрина Гедройца -Мерошевского» в польской внешней политике после Холодной войны. «Доктрина Гедройца - Мерошевского» была разработана учеными польского происхождения, эмигрировавшими из-за рубежа после Второй мировой войны как идеология, направленная на ослабление и дезинтеграцию Советского Союза. «Доктрина Гедройца - Мерошевского» была создана учеными польского происхождения Ежи Гедройцем и Юлиушем Мерошевским. Во время Второй мировой войны Ежи Гедройц и Юлиуш Мерошевский служили в антифашистской армии, сформированной поляками на территории Советского Союза. Армией командовал польский генерал Владислав Андерс, который был назначен польским правительством в изгнании и получил согласие со стороны советских властей. После войны Гедройц и Мерошевский обосновались в Лондоне. В 1945 году Гедройц стал директором департамента Европы в Министерстве информации польского правительства в Лондоне, в то время как Мерошевский стал политическим обозревателем, высказывал мнение о том, что Советский Союз не сможет долго существовать, а его соседние культурные регионы станут « зонами разрыва» Советского Союза.

«Доктрина Гедройца - Мерошевского» унаследовала метафору «прометеизма» и предложила своё ключевое понятие - так называемый регион УЛБ*. В этом регионе народы, по мнению авторов доктрины, должны стать участниками межэтнических конфликтов, выражающихся в борьбе за национальное самоопределение против российского империализма. Они считали, что Польша должна поддерживать независимость Украины в рамках этой идеи. Основным препятствием для независимости Украины являлось многовековое недоверие и страх перед польским экспансионизмом, который жёстко насаждался огнём и мечом. Ежи Гедройц и Мерошевский призывали Польшу отказаться от великодержавных амбиций - то есть забыть о концепции «Великой Польши» до тех пор, пока Украина не станет независимой. Главной целью «доктрины Гедройца - Мерошевского» было убедить самих поляков отказаться от стремления к империализму, забыть о мечтах вернуть «восточные Кресы». Вторая цель заключалась в том, чтобы успокоить Украину и внушить ей доверие к Польше, продемонстрировав, что Польша окончательно отказалась от любых территориальных претензий к Украине. Таким образом, «доктрина Гедройца — Мерошевского» представляла собой полный отказ от Ягеллонской идеи, которая носила явно империалистический характер и была несовместима с реалиями современного мира. Однако «доктрина Гедройца - Мерошевского» не призывала к возврату во времена Пястов*. Вместо этого она сосредоточила всё свое внимание на необходимости новой восточной политики Польши, основанной на новых принципах и целях. Главной задачей польской восточной политики, согласно доктрине, было обеспечение независимости региона УЛБ от России, а ключевым элементом этой политики была полная реализация польского

---

* **Данная работа является оним из результатов исследования по ключевому тендерному проекту (ZK202312B) аналитического центра Синьцзянского педагогического университета, КНР в 2023 году.**

* УЛБ - название соседних с Польшей советских социалистических республик Украины, Литвы и Белоруссии.

* Пясты были основателями первой династии в истории Польши - династии Пястов. Династия Пястов и династия Ягеллонов оказали глубокое влияние на последующее развитие Польши. В XX веке польская внешняя политика формировалась вокруг двух основных подходов: первый предполагал активную политику на Запад (в сторону Германии, Чехии, Венгрии), что включало как сближение, так и оборону, и этот подход получил название «доктрина Пястов». Второй подход ориентировался на активную политику на Восток (в сторону восточных территорий Польши и России), что связано с Ягеллонской идеей. В целом, Ягеллонская идея преимущественно определяла польскую внешнюю политику

влияния в этих регионах. Третья цель заключалась в том, чтобы Украина обрела независимость, даже без внешней помощи, в условиях доверия к Польше.

Наиболее успешным воплощением «доктрины Гедройца - Мерошевского» считается «Оранжевая революция» на Украине. После распада Советского Союза процесс освобождения в западных регионах Украины (УЛБ) не завершился, а вступил в новый, более сложный этап [18]. Из-за своей двойственной и непрозрачной природы официальные представители Польши редко упоминают «доктрину Гедройца - Мерошевского». Однако министр иностранных дел Польши в период президентства Александра Квасьневского Адам Даниэль Ротфельд утверждал: «Идеи Гедройца оказали большое влияние на Квасьневского и стали его политическим ориентиром. Квасьневский не только выражал эту мысль в частных беседах, но и открыто заявлял об этом как президент страны». В соответствии с видением «доктрины Гедройца - Мерошевского», Квасьневский стал сторонником концепции УЛБ и строительства новой Восточной Европы. 10 мая 2010 года тогдашний премьер-министр Польши Дональд Туск в интервью избирательной кампании отметил: «Очевидно, что наши восточные партнёры столкнутся с серьёзными вызовами в ближайшие годы. Примечательно, что регионы Украины, которые больше всего стремятся к независимости (восточные Кресы и западные регионы Украины), в целом не проявляют симпатии к Польше. Поэтому идеи Гедройца по-прежнему являются политическим и моральным наследием парижского «культурного» круга. Мы должны следить за динамикой отношений Украины и России и помогать строить стабильное государство в Украине» [21].

Очевидно, что «доктрина Гедройца - Мерошевского» продолжает основополагающие принципы Ягеллонской идеи, хотя и использует иные методы восточной политики. Она связана не только с независимостью Украины, но и с её стабильностью. В декабре 2013 года бывший польский премьер-министр Ярослав Качиньский выступил на проевропейском митинге в Украине, завершив свою речь лозунгом Бандеры: «Слава Украине!» - «Героям слава!»*. В ноябре 2014 года министр иностранных дел Польши Гжегож Схетына в интервью предвыборной кампании, говоря о политике Польши в отношении Украины, отметил: «Я считаю, что любые серьёзные дискуссии о будущем Украины или поиски решений для окончания конфликта должны проходить с нашим участием. Обсуждать будущее Украины без Польши — это всё равно, что решать судьбу Ливии, Алжира, Туниса или Марокко, не привлекая Италию, Францию и Испанию [22].

Влияние ягеллонской ядеи на польскую внешнюю политику. Для Польши ягеллонская идея является неугасаемым кошмаром. Внешняя политика страны после холодной войны и до сих пор во многом является результатом прежней дипломатической стратегии. В 2015 году партия «Право и справедливость» (ПиС) одержала победу на выборах, после чего внешняя политика Польши вновь направилась на создание регионального альянса от Балтийского моря до Чёрного и Адриатического морей с целью осуществления вековой мечты Польши о статусе великой державы. Основная цель внешней политики любой страны - это максимизация национальных интересов, однако Польша не обладает достаточными ресурсами для достижения своих стратегических целей в полной мере. Поэтому Польша вынуждена использовать своё особое геополитическое положение и славянскую идентичность в качестве посредника, опираясь на Европейский Союз, НАТО и США, для того чтобы интегрировать соответствующие регионы в евроатлантический альянс. Анализируя текущее направление внешней политики Польши, можно выделить три основных уровня её дальнейшего развития: во-первых, активное участие в процессе «вестернизации» Украины, Белоруссии и даже стран Южного Кавказа, с целью расширения своего влияния в этих регионах. Важную роль в этом процессе играет содействие продвижению программы Восточного партнёрства ЕС. Во-вторых,

---

* Лозунг украинских националистов - «Слава Украине, героям слава!» (Слава Украине! Героям слава!). По словам официального представителя МИД России Марии Захаровой: «Как официальное приветствие сторонников Бандеры среди украинских повстанцев, этот лозунг был принят на втором съезде украинских националистов, который состоялся в апреле 1941 года в оккупированном нацистами Кракове. Члены организации, приветствуя друг друга, поднимали правую руку под углом вверх к правой стороне головы. Один говорил «Слава Украине!», другой отвечал «Героям слава!». Это приветствие полностью копировало нацистский салют»

с помощью ЕС, НАТО и США Польша стремится реализовать проект «От моря до моря», или так называемую «Инициативу трёх морей», с целью возрождения союза восточноевропейских стран и достижения стратегических целей Польши на пути к статусу великой державы. В-третьих, на фоне возможного продолжительного упадка Европы, Польша, одновременно реализуя первые два направления, должна проявить свою уникальность и стремиться стать примером и лидером для Европы.

Полностью содействовать процессу «вестернизации» стран региона УЛБ. В настоящее время регион УЛБ (Украина, Литва, Беларусь) фактически уже частично завершил процесс «вестернизации» или, иначе говоря, «демократизации». Литва вошла в западный блок после окончания холодной войны, Украина, после «оранжевой революции» и событий в Крыму, сохранила восточнославянский характер только в отдельных регионах на востоке страны, а из трёх стран только Беларусь под руководством президента Лукашенко остаётся на своём курсе. Без сомнения, благодаря историко-культурным и геополитическим связям Польша играла ключевую роль в продвижении процесса вестернизации Украины и Беларуси. Для Польши ключом к её развитию "является независимость Украины, Беларуси и Литвы, на которые она должна оказывать демократическое влияние"[10].

Цель Польши заключается не только в демократизации региона, но и в том, чтобы получить влияние в этом регионе и стать его культурным, а возможно, и политическим центром. Политика Польши в отношении Украины последовательно придерживается этого принципа: Польша пытается продемонстрировать, что Украина является её приоритетом, стремясь к установлению с ней тесного партнёрства.

Польский посол во Франции Ян Эмерик Росцишевский (Jan Emeryk Rościszewski) открыто заявил: «Если Украина не сможет защитить свою независимость, у Польши не останется выбора, кроме как вступить в конфликт с Россией» [13]. Политика Польши в отношении Беларуси имеет чёткую направленность на небольшое польское население, проживающее в Беларуси, а также на жителей западных регионов страны. На протяжении тридцати лет Польша оказывает своё влияние на процесс вестернизации в Беларуси, стремясь к росту пророссийски и прозападно настроенных белорусов (по разным оценкам, их доля колеблется от 10% до 25%), а также активно поддерживает расширение НАТО и ЕС на восток [12]. Кроме того, Польша стремится возродить общие исторические европейские воспоминания с Украиной и Беларусью через западную идеологию и связь с Европой, подчеркивая поддержку суверенитета и национального возрождения этих стран и их интеграцию в НАТО и ЕС. Эти инициативы в определённой степени уже нашли поддержку среди проевропейски настроенной молодёжи Украины и Беларуси, особенно на фоне российско-украинского конфликта, когда украинская молодёжь акцентирует внимание на национальном достоинстве и независимости своей страны, что нашло широкое одобрение среди анти-российски настроенного населения Центральной и Восточной Европы.

Активное продвижение программы ЕС «Восточное партнерство» и укрепление стратегических позиций Польши а Европейском Союзе. Благодаря УЛБ Польша занимает центральное место на восточном фланге европейского региона, а не является буферной зоной. После вступления Польши в Европейский союз в 2004 году она четко сформулировала свою Восточную программу - содействие интеграции постсоветских стран в ЕС. С этой целью в 2009 году по инициативе Варшавы ЕС реализовал проект «Восточное партнерство», который направлен на интеграцию Украины, Беларуси, Молдовы, Грузии, Армении и Азербайджана в будущие программы развития ЕС. Программа рассматривается как новый проект геополитического альянса, а также как эффективный ресурс, направленный на улучшение позиций Польши в Евро-Атлантическом союзе. Под руководством идеей Едровича о том, что «чем сильнее наши позиции на Востоке, тем больше нас ценят на Западе», польские власти хотели «втянуть» в ЕС бывшие советские республики, чтобы сделать Варшаву сильным центром силы в Восточной Европе в рамках свободного пространства, простирающегося от Лиссабона до Луганска. Центр силы в Восточной Европе на свободном пространстве от Лиссабона до Луганска.

Краеугольным камнем программы Восточного партнерства ЕС является развертывание постоянной базы НАТО на территории Польши. По этому поводу президент Польши Анджей Дуда в интервью газете Financial Times заявил: «Мы не хотим быть буферной зоной. Мы хотим стать настоящим восточным крылом Альянса» [20]. По мере эскалации конфликта между Россией и Украиной и углубления вовлеченности Польши в этот конфликт, на повестку дня встал вопрос польско-украинского союза, и лидеры двух стран даже открыто обсуждали соответствующие условия. Однако следует учитывать, что «особое партнерство» между Польшей и Украиной может иметь смысл только после достижения заявленных основных целей, а именно вступления Украины в НАТО и ЕС. В мае 2023 года генеральный секретарь НАТО Йенс Столтенберг в интервью The Washington Post заявил, что все члены НАТО согласны с тем, что Украина станет членом Альянса, и что двери НАТО остаются открытыми для всех союзников [4]. Фактически, с точки зрения Польши, бывшие советские республики, а также страны, участвующие в программе Восточного партнерства, должны быть выведены из геополитической сферы России. Для этого Польша должна, от лица как своей страны, так и всего западного сообщества, предложить постсоветским странам альтернативный, ценный путь развития. Это также является одним из ключевых вопросов в нынешней внешней стратегии Польши - создание союза восточноевропейских стран.

Воссоздание Союза государств Восточной Европы с помощью проекта «От моря до моря» или «Инициативы трех морей». «Проект «От моря до моря» или «Инициатива трех морей»* фактически является возрождением плана «Великой Польши» Юзефа Пилсудского после Первой мировой войны, который предполагал создание крупной федерации от Балтийского до Адриатического и Чёрного морей, объединяющей страны Восточной Европы для противостояния Советскому Союзу. На самом деле, в период правления Леха Качиньского в 2006-2008 годах активно продвигалась идея создания союза от Балтийского до Адриатического и Чёрного морей. После прихода к власти партии «Право и справедливость» проект «От моря до моря» стал новой ключевой частью внешней политики Польши. Президент Польши Анджей Дуда в интервью Польскому агентству печати заявил: «Я предложил создать партнёрский альянс от Балтийского до Чёрного и Адриатического морей» [14]. Российский учёный Александр отметил, что многочисленные польские наёмники на Украине воюют не ради «территориальной целостности» соседней страны, а ради реализации польского плана «От моря до моря» [7].

На данном этапе проект «От моря до моря» полностью совпадает с американской стратегией в регионе и рассматривается как региональное дополнение к европейской и трансатлантической интеграции стран, участвующих в программе Восточного партнёрства ЕС [1,с.95-107]. Президент Польши Анджей Дуда заявил, что 12 стран, расположенных между Балтийским, Чёрным и Адриатическим морями, формируют «Инициативу трёх морей», которая может стать силой, способной вдохнуть новую энергию в Европу. Президент Литвы отметил, что «Инициатива трёх морей» является уникальным региональным инструментом для углубления стратегического сотрудничества с США, а трансатлантическая связь – залогом безопасности региона [6]. Успешная реализация проекта «От моря до моря» позволит не только успешно прервать развитие отношений между Россией и Западной Европой, но и расколоть единый Евросоюз. Расколотый Евросоюз выгоден как США и Великобритании, так и Польше для реализации своих амбиций великой державы. С поддержкой США и Великобритании

---

* «Проект «От моря до моря», который отечественные учёные также переводят как «Федерация между морями», подробно описан в работе Сон Лилэя «Концепция “Федерации между морями” и истоки польской внешнеполитической мысли» в журнале “Российские исследования”, выпуск 6, 2022 года. «Инициатива трёх морей» была впервые предложена президентом Хорватии Колиндой Грабар-Китарович на Генеральной Ассамблее ООН в 2015 году и нацелена на развитие сотрудничества между 12 странами ЕС, расположенными в регионе Адриатического, Балтийского и Чёрного морей. Впоследствии проект получил значительную поддержку со стороны Польши. Президент Польши и президент Хорватии совместно инициировали проведение саммита глав государств «Трёх морей» и придали ему статус механизма. На данный момент состоялось уже семь таких саммитов.

Польша становится всё более влиятельной среди стран Восточной Европы, а неповиновение Польши и стран Балтии политике ЕС и Германии является тому лучшим примером. Поэтому, если конфликты между Польшей и её западными союзниками будут продолжаться и углубляться, Варшава будет вынуждена всё чаще предлагать своим соседям альтернативный региональный геополитический проект. Кроме того, успешная реализация этого проекта не только перекроет России окно в Европу, но и окажет воздействие на Южно-Кавказский регион».

Непрерыный упадок Европы предоставил историческую возможность для реализации мечты Польши стать великой державой. После интеграции в Европу Польша не только продемократизировала свою политическую систему, но и добилась устойчивого экономического роста. В 2020 году темпы роста экономики стран ЕС достигли рекордных 5% в квартал [11]. Говоря о текущей экономической динамике Польши, председатель Национального банка Польши Адам Глапиньский на заседании Комитета по денежно-кредитной политике отметил, что к 2030 году Польша обгонит Великобританию: «Мы станем богаче, чем британцы» [23]. Эти достижения не только частично подтвердили правильность пути Польши на «возвращение на Запад», но и усилили внутренние дискуссии по поводу западных вопросов, а также вызвали сомнения в доминирующих тенденциях Запада[16]. Успех Польши в модернизации в основном был обусловлен западными влияниями и получил широкое общественное признание, однако он стал объектом критики со стороны консервативных сил. По мнению этих консерваторов, польское общество, благодаря историческим особенностям своего развития, сохранило основные черты европейской современности, в то время как постмодернистская Западная Европа уже утратила эти черты [8].

Польские правые консерваторы, в том числе партия «Право и справедливость», выражают разочарование в связи с многообразием культур, «декатолизацией», распадом традиционной семьи, изменением традиционных гендерных ролей, провалом интеграционной политики и крахом иллюзий по поводу либеральной демократии в странах ЕС и Западной Европы. С точки зрения польских консерваторов, Германия, как один из лидеров европейского мира, является главной причиной упадка Европы, и этот разрушительный тренд распространяется по всему континенту. Польша же, по их мнению, остаётся последним «чистым» оплотом Европы и должна противостоять проявлениям западного упадка, «чтобы стать примером для западных союзников и, по мере увеличения своих ресурсов, обратить вспять процесс коллективной деградации Запада» [19]. Успех польской модели придаёт уверенность её внешней политике и является источником новой мотивации.

Польская внешняя политика направлена как против Востока, так и против Запада, включая Россию и западных союзников. Одним из ярких примеров является требование Польши к Германии о выплате компенсаций за ущерб, нанесённый в ходе нацистского вторжения и оккупации Польши во время Второй мировой войны. Польша не только направила дипломатическую ноту Германии, но и обратилась в ООН с просьбой о поддержке. В сентябре 2022 года польское правительство опубликовало отчёт о материальных потерях, понесённых Польшей во время Второй мировой войны, а премьер-министр Матеуш Моравецкий отметил: «Этот отчёт - важный шаг на пути к получению компенсаций от Германии», добавив, что «без правды и компенсаций невозможно настоящее примирение между Польшей и Германией» [2]. Параллельно Польша также требует от России компенсаций за ущерб, нанесённый в ходе Второй мировой войны. 2 мая 2023 года директор Бюро международной политики президентской канцелярии Марчин Пшидач заявил, что Варшава намерена потребовать компенсации от Москвы [15].

До этого представители правящей партии «Право и Справедливость», включая президента Анджея Дуду, неоднократно выражали подобные намерения. Таким образом, с точки зрения польских консервативных сил, слабость современной Европы представляет для Польши вызов, но одновременно и историческую возможность - шанс, который предоставляет уникальную возможность для страны вернуться к своему «золотому веку» спустя несколько столетий.

Для реализации мечты Польши стать великой державой необходимо не только поддержка ЕС, НАТО и США, но и формирование общего врага на Западе, чтобы подчеркнуть геостратегическую ценность Польши. Помимо опоры на ЕС, НАТО и США, для достижения внешнеполитических целей Польше необходимо искать дополнительных идеологических союзников, а создание «стигматизированного» общего противника - России - является важнейшей стратегией. Хотя среди польской элиты существуют определенные разногласия по внутренним вопросам, в области внешней политики наблюдается высокий уровень политического консенсуса, который заключается в установлении стратегического альянса с Вашингтоном, активном участии в расширении ЕС и НАТО, сдерживании России и увеличении влияния на страны восточного партнерства ЕС [8]. Для Польши создание образа противника в лице России не требует избыточной раскрутки, так как многовековые обиды со времен Ягайлонской династии и достижения Польши в «возвращении Польши на Запад» являются лучшей пропагандой.

Дискредитация и стигматизация России - важные средства для привлечения большего числа идеологических союзников, например, через исторические вопросы, вынуждая Россию стать объектом европейского суда. Резолюция № 1481 «О необходимости осуждения международным сообществом преступлений тоталитарных коммунистических режимов» Европейского парламента указывает: «После крушения коммунистических режимов в Центральной и Восточной Европе не проводилось международных расследований их преступлений. Кроме того, виновные в этих преступлениях не были осуждены международным сообществом так, как это произошло с нацистскими преступлениями; в некоторых странах коммунистические партии все еще легальны и даже в некоторых случаях не дистанцировались от преступлений, совершенных тоталитарным коммунизмом в прошлом [17]». Направление этой резолюции очень ясно: помимо нападок на социалистические страны, ее основная цель - Россия как наследница большей части советского наследия. Основная цель состоит в том, чтобы, с одной стороны, подавить левую силу и коммунистические идеи в странах Восточной Европы, а с другой — атаковать Советский Союз и дискредитировать Россию, перевернув исторический вклад СССР и России во Вторую мировую войну.

Принятие этой резолюции стало важным результатом активного лоббирования Польши и других постсоветских стран. В последние годы Польша начала открыто принимать некоторые враждебные к России меры, кроме поддержки Украины в конфликте с Россией, активно предоставляя военную помощь, даже рассматривая возможность отправки войск в Украину для противостояния России. В годовщину победы в Отечественной войне в 2022 году посол России в Польше Сергей Андреев был атакован и облит красной краской, когда планировал возложить венок на советское военное кладбище в Варшаве. В 2023 году, когда он вновь возлагал венок, его остановила польская полиция [4]. Кроме того, в День победы Министерство иностранных дел Польши утвердило решение Комиссии по стандартизации географических названий за пределами Польши, предлагающее переименовать Калининград (Россия) в Крулевиц (по-польски: Крулевец) [9].

Очевидно, что серия антироссийских действий Польши получает активную поддержку Запада и совпадает со стратегией США по ослаблению и расчленению России. На фоне коллективной антироссийской позиции Запада Польша стремится активно использовать решительную антироссийскую позицию Запада и в полной мере реализовать свою роль передового игрока, чтобы максимально реализовать польские национальные интересы.

В заключение следует отметить, что ягеллонское мышление как философия внешней политики оказало глубокое влияние на польскую внешнюю политику в современную эпоху. Следы Ягеллонской идеи можно найти в «Доктрине Прометея» до и после Второй мировой войны, «доктрины Гедройца - Мерошевского» после Холодной войны, а также в современной концепции польской внешней политики. Согласно современным взглядам на внешнюю политику Польши, Ягелонская идея по-прежнему доминирует в дипломатическом курсе страны. Как в стремлении к достижению центрального положения на восточном фланге Европы, так и в мечте о независимости и самостоятельной роли в Европе, требуется

реализовать региональное объединение от Балтийского до Черного и Адриатического моря. Эта цель может быть достигнута только при поддержке существующих НАТО, ЕС и США.

Таким образом, одним из приоритетов польской внешней политики в краткосрочной перспективе является активная поддержка двойных планов расширения НАТО и ЕС на восток, то есть содействие реализации проекта «От моря до моря» на основе представления о том, что интеграция в эти организации является единственным способом преодоления «цивилизационной отсталости» постсоветского пространства;

Второй приоритет - активное участие в разработке и реализации восточной политики ЕС, утверждение себя в качестве «восточного эксперта» ЕС и «моста» между Восточной и Западной Европой, что позволит не только усилить свои позиции и роль в Европе, но и добиться комплексного воздействия на «восточный» регион.

«Третий приоритет - активное продвижение планов демократизации постсоветских стран и укрепление роли Польши как главного союзника США в континентальной Европе. Эти три внешнеполитических приоритета, несмотря на их различие, были тесно взаимосвязаны и взаимообусловлены, а конечная цель была весьма последовательной - возрождение «золотого века» Польши, и создание общего врага, России, и роль антироссийского авангарда Польши были важны для достижения этой цели. Создание общего врага - России - и роль Польши как авангарда против России - важные составляющие реализации этой цели.

Рецензент: Розиков Ф. – к.и.н., доцент ТНУ

ЛИТЕРАТУРА

1. Гольцов А. Региональный геополитический проект «Междуморье»: перспективы реализации / А. Гольцов // Сравнительная политика. -2016. -Т. 4. -№ 7. -С. 95-107.
2. Германия отвергла крупные требования Польши по компенсациям за Вторую мировую войну: вопрос компенсаций давно закрыт. [Электронный ресурс]. (https://world.huanqiu.com/article/49UD4bwzsOj)
3. Журнал Международная жизнь - Столтенберг заявил о поддержке членства Украины в НАТО всеми участниками альянса. [Электронный ресурс]. https: //interaffairs.ru/news/show/40288
4. Журнал Международная жизнь - Послу России в Польше не дали возложить венок на захоронении советских воинов. [Электронный ресурс]. https://interaffairs.ru/news/show/40276
5. Звягина Д. Политика Польши в Восточной Европе: возрождение концепции междуморья? / Д.Звягина //Россия и мир: Вестник Дипломатической академии МИД России. -2018. -Т. 15. -№ 1. -С. 78-86.
6. «Инициатива трех морей» провела саммит региональных лидеров для обсуждения сотрудничества. [Электронный ресурс]. http://www.mofcom. gov.cn/article/i/jyjl/m/202010/20201003009508.shtml
7. Куда заведёт Польша? [Электронный ресурс]. https://globalaffairs.ru/articles/kuda-zavedyot-polsha/#_ftn10
8. Кузняр Р. Внешняя политика Третьей Речи Посполитой / Р. Кузняр. - Варшава: Фонд имени Стефана Батория, 2012. -415 с.
9. Ляхи взялись за старое. Польша переименовала Калининград в Крулевец | В мире | Политика | Аргументы и Факты. [Электронный ресурс]. https://aif.ru/politics/world/lyahi_vzyalis_za_staroe_polsha_pereimenovala_kaliningrad_v_krulevec.
10. Мирошевский Ю. Польская «Остполитика» / Ю.Мирошевский // Kultura. -1973. Т. 309. № 6. С. 68-79. [Электронный ресурс]. URL: https://static.kulturaparyska.com/attachments/f1/38/5605f797c23229775b6250f501020ce033e4ee7a.pdf#page=36 (дата обращения: 22.12.2021).
11. Мальгин А.В. Польша: политика, экономика, общество / А.В.Мальгин. -М.: Аспект-пресс, 2016. -240 с
12. Носович А., Петровский П., Стариков А. Анатомия «Европейский выбор": НКО Польши и Прибалтики в Республике Беларусь [Электронный ресурс]. RuBaltic.Ru. 23.09.2015. URL: https://www. rubaltic.ru/article/politika-i-obshchestvo/23092015-nko-belarus/ (дата обращения: 22.12.2021)
13. Посол Польши во Франции: если Украина потерпит поражение, Польша вступит в войну с Россией. [Электронный ресурс]. https://m.163.com/dy/article/I08TLGMS055601LY.html
14. Президент Польши выступил за создание нового европейского блока - Афинские новости https://rua.gr/news/european-news/14929-prezident-polshi-vystupil-za-sozdanie-novogo-evropejskogo-bloka.html
15. Польское обострение сайт Института Царьграда. [Электронный ресурс]. (https://katehon.com/ru/article/polskoe-obostrenie)
16. Холмс С. Свет, который угас: Почему Запад проигрывает битву за демократию / С.Холмс, И.Кръстев //Pegasus Books, 2020. -256 с.

17. Чжан Цзе, Ван Ичэн: Борьба вокруг антикоммунистической резолюции Конгресса Совета Европы. Китайская политология. [Электронный ресурс]. http://chinaps.cass.cn/xszy/zzxlwsjk/gjzz/gjzhzh/201506/t20150618_2363008.shtml]
18. Эрнст Лисснер.Исторические претензии Польши на Украин. [Электронный ресурс]. https://rossaprimavera.ru
19. Щерский К. Европейская утопия. Кризис интеграции и польская инициатива восстановления / К. Щерский. - Варшава: Biały Kruk, 2017. -256 с.
20. Ягеллонская внешняя политика Польши: что ответит Союзное государство? [Электронный ресурс].
-RuBaltic.ruhttps://www.rubaltic.ru/article/politika-i-obshchestvo/061115-yagellonskaya-politika-polshi/
21. Wyborcza.pl - Najświeższe wiadomości od Gazety Wyborczej https://wyborcza.pl/0,0.html?disableRedirects=true
22. Wyborcza.pl - Последние новости от Газеты Wyborcza https://wyborcza.pl/0,0.html?disableRedirects=true
23. The Telegraph": Польша на пути к тому, чтобы к 2030 году стать богаче Великобритании. [Электронный ресурс]. https://wyborcza.biz/biznes/7,179195,29736404,juz-wiadomo-o-powie-adam-glapinski-podczas-swojego-wystapienia.html?_ga=2.248011847.1553111534.1683568140-1298282702.1683568140#S.biz-K.C-B.1-L.1

ТАҒЙИРЁБИИ ҒОЯИ ЯГЕЛЛОН: ДОКТРИНАИ ГЕДРОЙТС-МЕРОШЕВСКИЙ

Муаллифон дар мақола таърихи инкишоф ва тағйирёбии ғояи Ягеллон: таълимоти Гедройтс-Мерошевскийро мавриди таҳқиқ қарор додаанд. Ин таълимотро донишмандони зодаи Лаҳистон Ежи Гедройтс ва Юлиуш Мерошевский, ки баъди Ҷанги Дуюми Ҷаҳон аз хориҷи кишвар муҳоҷират кардаанд, ҳамчун ғояе таҳия кардаанд, ки ҳадафаш заиф ва пароканда кардани Иттиҳоди Шӯравӣ мебошад. Дар солҳои Ҷанги дуюми ҷаҳон Ежи Гедройтс ва Юлиуш Мерошевский дар артиши зиддифашистӣ, ки полякҳо дар Иттиҳоди Шӯравӣ ташкил карда буданд, хизмат мекарданд. «Доктринаи Гедройтс-Мерошевскийро» истиораи «Прометеизм»-ро мерос гирифта, консепсияи асосии худро - минтақаи ба истилоҳ УЛБ-ро (Украина Литва ва Белорус)-ро пешниҳод кард. Дар ин минтақа халқҳо, ба фикри муаллифони доктрина, бояд иштироккунандагони ихтилофҳои байни миллатҳо гарданд, ки дар мубориза барои худмуайянкунии миллӣ ба муқобили империализми Россия ифода ёфтаанд. Онҳо бовар доштанд, ки Лаҳистон бояд дар чаҳорчӯби ин ғоя аз истиқлоли Украина пуштибонӣ кунад. Монеаи асосии истиқлолияти Украина нобоварӣ ва тарси чандинасра ба экспансионизми поляк буд, ки бо оташу шамшер сахт таҳрик медод. Татбиқи бомуваффақияти «доктринаи Гедройтс-Мерошевский»-ро «инқилоби норинҷӣ» дар Украина медонанд. Пас аз пошхӯрии Иттиҳоди Шӯравӣ раванди озодкунии вилоятҳои ғарбии Украина (УЛБ) ба охир нарасид, балки ба марҳилаи нави мураккабтар ворид шуд.

Калидвожаҳо: «Доктринаи Гедройтс-Мерошевский», истинодҳои сиёсӣ, ғояи бунёди Аврупои нави Шарқӣ, динамикаи муносибатҳои Украина ва Русия, давлати устувор, принсипҳои бунёдии ғояи Ягеллон, усулҳои сиёсати Шарқӣ , субот.

МОДИФИКАЦИЯ ЯГЕЛЛОНСКОЙ ИДЕИ: ДОКТРИНА ГЕДРОЙЦА– МЕРОШЕВСКОГО

В статье авторами рассматривается история разработки и модификация Ягеллонской идеи: доктрина Гедройца– Мерошевского. Данная доктрина была разработана учеными польского происхождения, Ежи Гедройцем и Юлиушем Мерошевским, эмигрировавшими из-за рубежа после Второй мировой войны, как идеология, направленная на ослабление и дезинтеграцию Советского Союза. Во время Второй мировой войны Ежи Гедройц и Юлиуш Мерошевский служили в антифашистской армии, сформированной поляками на территории Советского Союза. «Доктрина Гедройца - Мерошевского» унаследовала метафору «прометеизма» и предложила своё ключевое понятие - так называемый регион УЛБ*. В этом регионе народы, по мнению авторов доктрины, должны стать участниками межэтнических конфликтов, выражающихся в борьбе за национальное самоопределение против российского империализма. Они считали, что Польша должна поддерживать независимость Украины в рамках этой идеи. Основным препятствием для независимости Украины являлось многовековое недоверие и страх перед польским экспансионизмом, который жёстко насаждался огнём и мечом. Наиболее успешным воплощением «доктрины Гедройца - Мерошевского» считается «Оранжевая революция» на Украине. После распада Советского Союза процесс освобождения в западных регионах Украины (УЛБ) не завершился, а вступил в новый, более сложный этап.

Ключевые слова: «доктрина Гедройца - Мерошевского», политический ориентир, идея строительства новой Восточной Европы, динамика отношений Украины и России, стабильное государство, основополагающие принципы Ягеллонской идеи, методы восточной политики, стабильность.

MODIFICATION OF THE JAGIELLONIAN IDEA: THE GIEDROJC-MIERSZEWSKI DOCTRINE

In this article, the authors examine the history of the development and modification of the Jagiellonian idea: the Giedroyc-Mieroszewski doctrine. This doctrine was developed by scientists of Polish origin, Jerzy Giedroyc and Juliusz Mieroszewski, who emigrated from abroad after World War II, as an ideology aimed at weakening and disintegrating the Soviet Union. During World War II, Jerzy Giedroyc and Juliusz Mieroszewski served in the anti-fascist army formed by the Poles on the territory of the Soviet Union. The "Gedroyc-Mieroszewski Doctrine" inherited the metaphor of

* УЛБ - название соседних с Польшей советских социалистических республик Украины, Литвы и Белоруссии. Беларусь

"Prometheism" and proposed its own key concept - the so-called ULB region. In this region, the peoples, according to the authors of the doctrine, should become participants in interethnic conflicts, expressed in the struggle for national self-determination against Russian imperialism. They believed that Poland should support the independence of Ukraine within the framework of this idea. The main obstacle to the independence of Ukraine was the centuries-old mistrust and fear of Polish expansionism, which was harshly imposed by fire and sword. The most successful embodiment of the "Gedroyc-Mieroszewski doctrine" is considered to be the "Orange Revolution" in Ukraine. After the collapse of the Soviet Union, the process of liberation in the western regions of Ukraine (ULB) did not end, but entered a new, more difficult stage.

Keywords: "Gedroyc-Mieroszewski doctrine", political guideline, the idea of building a new Eastern Europe, the dynamics of relations between Ukraine and Russia, a stable state, the fundamental principles of the Jagiellonian idea, methods of Eastern policy, stability.

Маълумот дар бораи муаллифон: ***Сун Сзин*** **-** Институти сиёсат ва ҳуқуқи Донишгоҳи омӯзгории Синсзяни Ҷумҳурии Халқии Хитой, номзади илм, дотсент. **Суроға:** Ҷумҳурии Халқии Хитой, шаҳри Урумчи.
Сюй Сзе - Институти сиёсат ва ҳуқуқи Донишгоҳи омӯзгории Синсзяни Ҷумҳурии Халқии Хитой, омӯзгор. **Суроға:** Ҷумҳурии Халқии Хитой, шаҳри Урумчи.

Сведения об авторах: ***Сунь Цзинь*** - Институт политики и права Синьцзянского педагогического университета Китайской Народной Республики, кандидат наук, доцент. **Адрес:** Китайская Народная Республика, город Урумчи.
Сюй Цзе - Институт политики и права Синьцзянского педагогического университета, Китайской Народной Республики, преподаватель. **Адрес:** Китайская Народная Республика, город Урумчи.

Information about the author: ***Sun Jin*** - Institute of Politics and Law, Xinjiang Normal University, People's Republic of China, PhD, Associate Professor. **Address:** Urumqi, People's Republic of China.
Xu Jie - Institute of Politics and Law, Xinjiang Normal University, People's Republic of China, Lecturer. Address: Urumqi, People's Republic of China.

УДК:930.85

ОСНОВНЫЕ ТОРГОВЫЕ ПУТИ НА ЛИНИИ ХОРАСАН – СРЕДНЯЯ АЗИЯ - ИНДИЯ ПЕРИОДА КОНЦА XIX – НАЧАЛА XX ВВ.

Абдураззоков Ш.Р.
Таджикский государственный медицинский университет имени Абуали ибн Сино

Дорожные сети Центральной Азии и Индии с древних времен обладали многочисленными караванными тропами, через которые купцы провозили товары во все страны региона. Однако с приходом англичан, большую часть этих дорог покрыли железнодорожными линиями, что намного облегчило доставку товара из индийских портов в Среднюю Азию, где традиционным транспортом оставался верблюд.

Караванщики в Средней Азии в основном использовали верблюды местной породы и горные лошади Туркестана, которые были полудикими видами. Эти лощади имели сильное тело с твердыми копытами, так что им не нужны были подковы. Хотя они были медленными, они могли преодолевать большие расстояния, а также хорошо работали без отдыха на более мягком грунте и при высоких температурах. По сведениям исследователей, некоторые из них пробегали 90 фарсангов (540 км) за «две ночи и день» (36 часов) без отдыха [3, с.67].

Эти караванные дороги соединяли города Самарканд, Бухара, Хотан, Ерканд и далее на Запад в Кашгар. Из Кашгара одна ветвь Шелкового пути шла на запад в Мерв и Герат. Из Герата маршрут продолжался на запад через Хорасан, пересекая северный Иран через Султанию и Тебриз, прежде чем пройти через Малую Азию и закончиться в Константинополе. Более северный сухопутный маршрут (иногда известный как «меховой путь») проходил через Монголию и северный Синьцзян, с ответвлением вниз к Хорезму ниже Аральского моря и продолжался к северу от Каспийского моря в столицу монгольской Золотой Орды в Сарай на Волге, прежде чем выйти на Черное море.

Другой, менее известный маршрут, который мы могли бы назвать «Дорогой Хорасан-Индия», соединял Шелковый и Меховой пути с морским путем пряностей в Индии. В Герате было несколько вариантов продолжения. Один должен был пройти через Кабул, Пешавар и Сирхинд в Дели, а другая дорога напралялась в Газну (современный Газни) или Кандагар, Мултан, Шешногхар, где были станция и таможня для лошадей, и Синд, с проходом в дельту Инда - современный залив Карачи. Можно было также выйти на морской путь, пройдя из Герата в Систан, Мукран и Персидский залив. Герат превратился из простого центра обмена кочевых и городских продуктов в крупный город и стал отправной точкой дороги Хорасан-Индия. Провинция Мальва в центральной Индии была коридором для транзита импортированных товаров в южные индийские провинции, такие как Джаджингар, который считался источником экспортируемых индийских слонов [3, с.78].

Но с началом эры железных дорог, старые дороги не могли обеспечить потребность населения в товарах. Железная дорога должна была заменить караванные пути перевозки грузов. Так, от Ташкента до Оренбурга караван шел не менее 3 месяцев, а караван из Москвы и Нижнего Новгорода за 5-6 месяцев добирался до Ташкента. Таким образом, проникновение железных дорог в Среднюю Азию было обусловлено прежде всего экономическими причинами. 13 марта 1904 года Комитетом по управлению железными дорогами Туркестана, было проведено техническое обследование на направлениях Бухара-Карши-Халиф-Термез, Самарканд-Карши и Карши-Шерабад-Термез. В марте 1904 г. Министерство обороны обратилось к командующему Туркестанскими войсками с просьбой согласовать с бухарским эмиром полномочия и охрану дорожных следователей. Российское правительство также ставило как одну из главных целей строительство железной дороги, соединяющей границы Туркестана и Афганистана.

По железной дороге товары Термеза могут доставляться не только на север Афганистана, но и в его внутренние районы. Это связано с тем, что древний путь связывает Кабул со Средней Азией и Северной Индией. Проект строительства железной дороги Каган-Термез был

согласован и одобрен в апреле 1910 г. Комитетом министров России во главе со Столыпиным. По подсчетам Коваленского, строительство железной дороги оценивалось в 26 миллионов 534 тысячи 467 рублей. Бухарский эмир поддержал строительство этой Бухарской железной дороги 8 июня 1912 года и разрешил Коваленскому выделить 600 десятин земли для строительства железной дороги [6, с.60].

Министерство путей сообщения поставило перед руководителями Бухарской железной дороги задачу достроить железную дорогу на год раньше срока, в середине июля 1916 года. Основной причиной этого было то, что царская Россия начала побеждать на передовых рубежах войны. Кроме того, экономическое положение и жизнь в стране во время войны становились все более тяжелыми. По этой причине ожидалось, что быстрое строительство Бухарской железной дороги подготовит решение некоторых проблем, особенно в снабжении сырьем и стабилизации российского промышленного производства.

К июлю 1916 года начались работы по строительству Бухарской железной дороги. Численность работающих там железнодорожников увеличилась до 7000 человек. Таким образом, Бухарская железная дорога была завершена и сдана в эксплуатацию в июне 1916 года и ее общая протяженность составила 572 версты [4, с.45].

Около 80% всех квалифицированных рабочих (на железных дорогах почти 100%) составляли русские, и эта новая для Средней Азии социальная группа была особенно восприимчива к социалистической пропаганде, привезенной из Европейской России в начале XX века. Квалифицированные рабочие составляли лишь небольшую часть растущего европейского населения Средней Азии [9, с.193]. Содержание железных дорог, работа таможни, не были внезапным результатом централизованного управления торговлей со стороны России, а параллельно развивались с другими формами доставки товара, включая и приграничную торговлю. В свою очередь, снабжение самой России продовольствием было символом и отличительной чертой этих непрекращающихся усилий по развитию торговых и экономических отношений между Средней Азией и Россией [10, с.21].

Стоит также отметить торговые маршруты на стыке границ империй в районе Ваханского коридора. Мистические рассказы об этих неразгаданных территориях в горах Памира и Вахана всегда притягивали исследователей и путешественников, которые стремились быть первыми открывателями «неизведанных тайн» [7,с.78]. Частью этих неизведанных тайн с давних времен считался и Вахан. Интерес к Вахану, как и ко всей преферии, рос по мере того, как усилилось влияние таких стран, как Афганистан, Катаган, Фергана, Кашгария и Кашмир с созданием таких центров, как Кабул, Кундуз, Коканд, Кашгар и Сринагар, выставившие свои претензии на Ваханский коридор – как основное соединительное звено караванных дорог. Ресурсы, дороги и контроль над Ваханским коридором сделали этот регион стратегически важным для всех стран региона [7, с.79].

Первое англо-российское соглашение, достигнутое в 1873 году, определило Бадахшан и Вахан как часть Афганистана и, следовательно, в пределах британской сферы влияния [1,с.23]. В 1873–1874 гг. в рамках второй Яркендской миссии Томаса Дугласа Форсайта, Эдвард Гордон путешествовал по Памиру и Вахану, отмечая рельеф, дороги и природу региона, что создавало основу для картографии Памира, что и было целью поездок. В свою очередь русский военный исследователь Николай Северцов в 1877–1878 годах отправился на юг от Алая и пошел по маршруту, близкому к нынешнему Памирскому тракту, дойдя до Яшикуля.

В результате новых линий границы, были закрыты такие торговые пути, как Вахан – Гилгит, левый берег Пянджа и правый берег, Бухара-Кашгар-Хутан, Турфан-каспийское побережье и т.д. [10,с.68]. Торговля на стыке границ двух империй проходила по труднодоступным перевалам, которые отделяли Британскую Индию от Памира в районе Ваханского коридора, и поэтому большинство купцов старались обходить эти территории и выбирали путь через Каракарум или через Кандагар, которые шли через равнины.

Однако местные торговцы использовали путь через перевалы, чтобы кратчайшей дорогой дойти до Хунзой и возвратиться обратно в Вахан. Предметом торговли была в основном ваханская шерсть от баранов, которая имела высокую цену в Хунзой. Из шерсти барана и из

шкуры этого животного они изготавливают для себя одежду, и поэтому его обработка и чистка составляли основную работу каждой семьи в зимний период. Наиболее ценным считалась тибетская шерсть, из которой шили кашмирские платки и накидки, а также ваханская козья шерсть [5, с.245].

Джон Вуд пишет: «Мы принесли с собой несколько носовых платков с орнаментом и узором, который называется «берег реки» (лаби об) и меняли их с местными жителями. Мне удалось поменять один такой платок на серебряную лампу весом в четверть паундов» [5,с.246]. Русский офицер Корженевский Н.Л., посетивший Памир в 1900-е годы, составил маршрут прохождения торговых караванов в Западный Памир, южнее Сарыкольского и Ваханского хребта и начинается он с Ферганской долины: Ош – Гульча - пер.Талдык - Суфи-Курган – пер. Кызыл-арт - оз. Кара-Куль – Пост памирский – долина р. Аличур – оз. Зор-Куль – оз. Сосык-Куль – Ишкашим – Хорог – долина р. Гунт – Ван-кала (Афган-кала) – оз. Сосык-Куль – оз. Кара-Куль – пер. Кызыл-арт – Гульча – Ош. Всего по данным Корженевского Н.Л., экспедиционный отряд прошел около полутора тысяч километров [2, с.22].

Подводя итоги, стоит отметить, что строительство железных дорог привело к решению военно-стратегических и экономических вопросов для России и всего региона Средней Азии. Строительство железных дорог способствовало развитию сельского хозяйства и промышленности в Средней Азии и позволило открыть в регионе заводы по переработки хлопка, что имело большое значение для обеспечения населения рабочими местами. Близость и стык границ трех держав в районе Ваханского коридора привело к тому, что торговые пути и связи приграничных народов были закрыты из-за высокого уровня работ разведывательных служб в этом треугольнике.

Рецензент: Абдурахмонов З.Ф.- к.и.н., ТГМУ имени Абуали Ибн Сино

ЛИТЕРАТУРА

1. Географическое бюро Географического общества, бюро разведки и исследований 1983, Эванс, 2010.
2. Корженевский Н.Л. Глава 8. «Красный профессор». Год 1923-й. - Возвращение. -М., 1923
3. Торговля лошадями между Хорасаном и Индией в XIII–XVII вв. Али Бахрани Пур Шахид Чамран Университет Ахваза Ахваз, Иран, Шелковый путь 11 (2013): Copyright Ali Bahrani Pour, Copyright 2013
4. Халикова Р.Е., Экономический статус Бухары в конце 19-начале 20 вв. // Palarch's Journal Of Archaeology Of Egypt/Egyptology .- 17 (6) (2020.-с.112-116
5. A journey to the sourse of the river Oxus by capitan Johyn Wood.-London - 1872. - С.245-249
6. Akmedzhanova 3. K. To the history of the construction of railways in Central Asia (1880-1917). p. 60
7. Hermann Kreutzmann, Wakhan quadrangle Exploration and espionage during and after the Great Game 2017, Harrassowitz Verlag/-© for this edition Otto Harrassowitz GmbH & Co. KG, Wiesbaden 2017
8. Raising the Alarm: Defensive Communication Networks and the Silk Roads through Wakhan and Chitral John Mock.- American Institute of Afghanistan Studies
9. Yuri Bregel, “Central Asia in the 18th-19th centuries”, Encyclopædia Iranica foundation, V/2, pp.193-205,http://www.iranica online.org/articles/central-asia-vii
10. Cross-Currents: East Asian History and Culture Review E-Journal No. 21 (December 2016) (http://cross-currents.berkeley.edu/e-journal/issue-21) A Spectacle of Maps: Cartographic Hopes and Anxieties in the Pamirs Martin Saxer, Ludwig Maximilian University of Munich // The red line blazed upon the world map—the border of the Soviet soil sparkled like the verge of two epochs, like a border between the past and the future. —Nikolai Nikolaevich Mikhailov, On the Map of the Motherland, 1947 - http://cross-currents.berkeley.edu/e-journal/issue-21

РОҲҲОИ АСОСИИ ТИҶОРАТ ДАР ХАТТИ ХУРОСОН – ОСИЁИ МИЁНА – ҲИНД ДАР ОХИРИ АСРИ XIX- АВВАЛИ АСРИ XX

Дар мақола муаллиф роҳҳои тиҷоратиро дар хатти Хуросон – Осиёи Миёна – Ҳинд дар охири асри XIX аввали асри XX баррасӣ намудааст. Қайд гардидааст, ки дар байни минтақаҳои Хуросон – Осиёи Миёна – Ҳинд дар охири асри XIX аввали асри XX тавассути ин роҳ тиҷорати васеъ ба роҳ монда шуда буд, ки барои таъмин намудани рушди устувори иқтисодӣ заминаи воқеӣ гузошта буд. Дар мақола муаллиф муқовимати Англия ва Россияро низ доир ба ин масъала ёдрас шуда, оқибатҳои таъсирпазири ин муқовиматҳоро ба рушди тиҷорати минтақа нишон додааст.

Калидвожаҳо: ҳамлу нақл, минтақа, бор, коммуникатсия, тиҷорат, роҳ.

ОСНОВНЫЕ ТОРГОВЫЕ ПУТИ НА ЛИНИИ ХОРАСАН – СРЕДНЯЯ АЗИЯ - ИНДИЯ ПЕРИОДА КОНЦА XIX – НАЧАЛО XX ВВ

В статье автор рассматривает вопрос торговых путей на линии Хорасан – Средняя Азия - Индия периода конца XIX – начала XX вв. Автор отмечает, что перевозка грузов имеет историко-географические особенности, которые отражают ее транзитные возможности. Обоснована важность оценки экономического потенциала территории, а также произведен анализ экономики на торговом пути на линии Хорасан – Средняя Азия - Индия периода конца XIX – начала XX вв. В статье рассматриваются также различные аспекты англо-русского соперничества в Центральной Азии в XIX - начале XX в. В статье отражены основные подходы британских авторов к изучаемой проблеме и представлены общие тенденции развития историографии вопроса. Исследование выполнено с использованием значительного количества исторических работ британских авторов второй половины XIX в.

Ключевые слова: перевоз, регион, товар, коммуникация, торговля, дорога.

THE MAIN TRADE WAYS ON KHORASAN – MIDDLE ASIA – INDIA LINE DURING THE PERIOD OF LATE XIX – YEARLY XX CENTURIES

In this article author discuss one of the considered a direction - international transportation of a cargo and main trade ways on KHORASAN – MIDDLE ASIA – INDIA LINE DURING THE PERIOD OF late XIX – yearly XX centuries. The article dwells on economic potential of the region in the context of their sustainability development being ensured. The author substantiates an importance of an economic potential The main trade ways on KHORASAN – MIDDLE ASIA – INDIA LINE DURING THE PERIOD OF late XIX – yearly XX centuries. Author made an analysis of the economy of the region in question, in particular, those of KHORASAN – MIDDLE ASIA – INDIA LINE DURING THE PERIOD OF late XIX – yearly XX centuries. The article discusses the British historiography of the second half of the XIX-th century, dedicated to the various aspects of the Anglo-Russian rivalry in Central Asia in the XIX-early XX-th centuries.

Keywords: transportation, region, cargo, communication, trade, way.

Маълумот дар бораи муаллиф: ***Абдураззоқов Шуҳратҷон Рузибоевич*** - Донишгоҳи давлатии тиббии Тоҷикистон ба номи Абуалӣ ибни Сино, доктори унвонҷӯи кафедраи фанҳои ҷамъиятӣ. **Суроға:** 734003, шаҳри Душанбе, Ҷумҳурии Тоҷикистон, хиёбони Рӯдакӣ,139

Сведения об авторе: ***Абдураззоков Шухратджон Рузибоевич*** - Таджикский государственный медицинский университет имени Абуали ибни Сино, преподаватель кафедры общественных дисциплин. **Адрес**: 734003, г.Душанбе, Республика Таджикистан, проспект Рудаки, 139.

Information about the author: ***Abdurazzokov Shukhratjon Ruziboevich*** - Tajik State Medical University named after Avicenna, teacher of the Department of Social Sciences**. Address**: 734003, Dushanbe, Republic of Tajikistan, Rudaki Avenue, 139.

УДК: 94(100-87)

КУЛЬТУРНЫЕ ПРЕОБРАЗОВАНИЯ В СРЕДНЕЙ АЗИИ В НАЧАЛЕ XX ВЕКА

Темирходжаев А. У.

Политехнический институт Таджикского технического университета имени академика М.С.Осими в городе Худжанде

Российская государственная политика в отношении ислама в Туркестане выстраивалась постепенно. Так, основным в мусульманской политике первого генерал-губернатора Туркестана генерал-лейтенанта К.П. фон Кауфмана (Кауфман К. П. фон - генерал-лейтенант. Служил на Кавказе. Участник Крымской войны (1853-1856). С 1867 г. - командующий войсками Туркестанского военного округа и туркестанский генерал-губернатор, руководил военными действиями против Бухарского эмирата (1868), Хивинского ханства (1873) и подавлением Кокандского восстания (1874-1876) было последовательное «игнорирование» ислама, то есть «ни гонений, ни покровительства». На практике это никоим образом не означало, что «мусульманский вопрос» в Туркестане был пущен на самотек и выпадал из поля зрения русской власти.

Приемник Кауфмана генерал-майор М.Г.Черняев был противником политики «игнорирования» и считал, что в будущем это ни к чему хорошему не приведет. После Андижанского восстания 1898 г. в 1899 г. генерал- губернатор Туркестана генерал от инфантерии С.М.Духовской представил Николаю II доклад под названием «Ислам в Туркестане», в котором ставилась задача «беспощадной борьбы» с исламом во всей империи. Помимо жестких мер генерал Духовской предлагал усилить «слияние» русского и туземного населения.

Генерал-губернатор Туркестана в 1904 - 1905 гг. генерал от кавалерии Н.Н.Тевящев считал, что «принцип невмешательства в религиозный быт населения не вызвал неудобств ранее и не вызывает теперь» [1, с.41].

Туркестанский генерал-губернатор 1908-1909 гг. генерал от артиллерии П.И.Мищенко констатировал проявление мусульманского фанатизма в крае и видел для себя два средства снизить накал ситуации: всесторонняя поддержка со стороны государства «тайной агентуры» среди мусульман, как Туркестана, так и сопредельных стран, и увеличение количества русско-туземных школ. Его приемник генерал-губернатор генерал от кавалерии А.В. Самсонов в 1909-1913 гг. проявил больший, чем два его предшественника, интерес к «мусульманскому вопросу». 8 августа 1909 г. он сообщил лично премьер-министру П.А.Столыпину о крайнем «не спокойствии» в крае и «подъеме» в местной мусульманской среде [1, с.76].

Известный туркестанский педагог, миссионер и востоковед Н.П.Остроумов считал, что русская администрация должна была «выработать такие отношения к туземному населению, которые бы не особенно стесняли его и в то же время были бы согласны с основными государственными интересами России» [2, с.220].

Добиться этого попытались через систему образования. Народное образование в крае представляло собой два практически не пересекавшихся направления: русские учебные заведения (гимназии, учительские семинарии и т. д.) и традиционные для мусульман мактабы и медресе. Между школами кочевого и оседлого населения Туркестана существовали определенные различия, вызванные разными способами ведения хозяйства и образом жизни. Дети кочевников часто не получали вообще никакого образования или учились у так называемых «бродячих» учителей [3, с.54].

В высшей школе-медресе обучение также носило поверхностный характер, любые новшества подвергались осуждению. Наблюдалось господство религиозной схоластики, которая прививала учащимся идеологию, нередко граничившую с фанатизмом.

Наряду с этим в начале XX в. шел процесс реформирования традиционной мусульманской школы. Ведущим мусульманским движением в этой сфере был джадидизм. Джадиды, что

дословно с арабского можно перевести как «сторонники нового метода в просвещении», начинали как реформаторы традиционной системы образования мусульман.

Они стали открывать так называемые «новометодные школы», в учебную программу которых, при сохранении преподавания на родном языке и традиционных для мусульманской конфессиональной школы дисциплин, начинают включаться европейские языки и литература, физика, химия и т. д. Просветители искали пути выхода из регресса мусульманского общества через просвещение и науку.

Им противостояли кадимисты - та часть духовенства и мактабдаров, которая придерживалась более консервативных взглядов не только на реформы в сфере образования, но и в целом на изменения жизненного уклада мусульман Туркестана.

Правительство пыталось сблизить русскую и местную системы образования, создавая так называемые русско-туземные школы, где дети коренных народов обучались вместе с русскими детьми и на русском языке. При этом учебная программа сохраняла для них изучение Корана, основных догматов ислама, арабского языка и т. д. Но, по мнению директора Ташкентской мужской гимназии Остроумова, большинство из русских чиновников в крае оказались «плохими культуртрегерами» [11, с.155].

Существует определенная закономерность, которую нельзя не отметить: все крупные политические деятели и представители интеллектуальной и политической элиты Туркестана первой половины XX в. получили не только начальное традиционное образование в мактабе, но также являлись выпускниками либо русско-туземных школ, либо классических гимназий. Это явление не носило массового характера и скорее было исключением, которое только подтверждало правило - подавляющее большинство детей коренного населения Туркестана обучалось в рамках традиционной религиозной мусульманской школы.

14 января 1906 г. Государственной думой были утверждены новые правила для начальных национальных училищ. Теперь для облегчения перехода учащихся-инородцев к изучению русского языка учебники и пособия должны были печататься на родном наречии кириллицей, а для народов, имеющих национальный алфавит, в двойной транскрипции.

Российские, а вместе с ними и туркестанские джадиды утверждали, что реформа народного образования жизненно необходима. Но их представления о реформах не имели ничего общего с правительственными. Так называемые «народные», организованные Министерством просвещения школы для мусульман пустовали.

Осенью 1910 г. в Государственную думу был внесен проект о введении всеобщего обучения. Он вызвал оживленные комментарии мусульманской печати, которая высказывала опасения, что это мероприятие повлечет за собой превращение мусульманских школ в правительственные, в которых будет запрещено преподавание религии и родного языка.

Персидская и младотурецкая революции первого десятилетия XX в. усилили интерес российского правительства к оппозиционному мусульманскому движению. Одним из направлений национальной политики стала борьба с панисламизмом и пантюркизмом, под которым в России понималось всякое проявление культурно-политического самосознания мусульман. В приверженности панисламизму обвинялись, прежде всего, представители мусульманской интеллигенции.

В 1908 г. при Канцелярии Туркестанского генерал-губернатора была сформирована особая комиссия «По вопросу разведки вне и внутри Туркестанского края». В вопросах административного устройства края комиссия признала необходимым отказаться от специальной системы управления для мусульман и подчинить их общеимперскому законодательству. В области религиозной политики была образована специальная православная миссия в Ташкенте. Помимо этого правительство все активнее проводило переселение русских крестьян из Центральной в Азиатскую Россию. В целях выяснения настроений мусульманского населения в 1910 г. депутат Государственной думы С.Н.Максудов (Максуди С.Н. - татарский политический деятель, просветитель, депутат Государственной думы) отправился в поездку по Волге, Уралу, Туркестану и Кавказу. Он с удовлетворением отмечал, что даже в юртах туркмен можно было встретить джадидские газеты «Вакт» (Время) и «Тарджиман» (Переводчик). По его

мнению, в Бухаре положение оказалось хуже, чем его обычно представляют, а в Коканде, наоборот, имелось около 16 новометодных школ и хороший кружок прогрессивно мыслящей молодежи. Правительственные газеты отмечали, что впредь подобного рода «политические турне агентов панисламизма» должны быть недопустимы [1, с.78].

13 марта 1912 г. своими туркестанскими впечатлениями Максудов поделился с думской трибуны. Текст его выступления был направлен для ознакомления и детальной проработки в Туркестанское районное охранное отделение (ТРОО) [9, с.36].

Проводниками панисламистских и пантюркистских идей среди мусульман России правительство и «компетентные органы» считали поволжских татар. Это была наиболее образованная и интегрированная в общеимперское здание часть мусульманского общества. Вместе с тем, несмотря на достаточно высокий уровень европеизации, среда татарской интеллигенции была полноценной мусульманской средой, не отказавшейся от своей национальной и религиозной идентичности.

Правительство очень боялось усиления влияния поволжских татар в Туркестане. Им чинились всяческие препоны в возможности участвовать в экономическом развитии Туркестанского края. В 1910 г. было создано «Особое совещание для выработки мер по противодействию татаро- мусульманскому влиянию». Совещание видело одной из насущных задач русского государственного строительства противодействие создаваемой между мусульманами религиозной и национальной сплоченности, а также вредному влиянию панисламистских и пантюркистских агитаторов. По мнению участников совещания, не подлежало сомнению, что указанного рода явление представляет для русского государства грозную опасность, так как в случае объединения всех тюркских и мусульманских народов России, насчитывавших тогда около 20 млн. человек, «государству... будет угрожать со всего внутреннего востока и юга серьезная культурная борьба, исход которой предугадать весьма трудно»'.

Условия Туркестана считались настолько своеобразными, что рассматривать его мусульманское население под углом зрения, применимым, скажем, к Поволжью, представлялось весьма рискованным. Эту точку зрения разделял и начальник Азиатского отдела по Главному штабу генерал- майор Ф.Н. Васильев.

Накануне первой мировой войны вопрос об умонастроениях мусульманского населения Туркестана стоял очень остро. Так, в секретном циркуляре, разосланном в 1910 г. уездным начальникам и полицмейстерам, военным губернатором Ферганской области выражалась глубокая обеспокоенность ситуацией и, в частности, говорилось: «Считаю еще раз необходимым подтвердить вопрос о необходимости зорко следить за настроениями туземного населения в нынешнее тревожное время, и в случае появления среди него агитаторов, с целью возбуждения населения против правительства, немедленно мне об этом доносить, принимая в то же время надлежащие законные меры...». В 1910 г. начальник ТРОО полковник В. И. Андреев обратился к Остроумову за разъяснениями - в какой степени частные мактабы подчинены правительственному контролю, и нет ли признаков связи мактабдаров с Турцией.

Интерес охранки не был случайным. В 1909 г. в Константинополе было основано «Научное Бухарское общество», которое явилось органом отдела народного просвещения младотюркского комитета «Единение и Прогресс». При его посредничестве турки поддерживали сношения с Бухарой и Кашгаром, где вербовали учеников, которых затем размещали в военных и других правительственных школах Константинополя. По донесениям Российского императорского посольства в Константинополе, в 1910 г. насчитывалось до 100 учеников, «из коих половина бухарцы, а другая половина кашгарцы». Помимо общей программы преподаваемых предметов, ученикам внушались «все ходячие идеи панисламизма и Турецкого шовинизма».

Из ответа Остроумова следует, что частные новометодные школы края правительству не подконтрольны. Что же касается связей с Турцией, то на этот счет официальных сведений в Управлении учебными заведениями не было. По личному мнению, самого Остроумова, такая связь существовала. По крайней мере, как полагал Николай Петрович, некоторые учителя

новометодных мактабов находились если не в прямых сношениях с Турецким просветительским комитетом «Единение и Прогресс», то в идеологической и нравственной зависимости от последнего. Он считал, что затронутый вопрос имеет первостепенное государственное значение, и на него давно следовало обратить внимание на самом высоком правительственном уровне.

На доклад, сделанный Остроумовым генерал-губернатору А.В. Самсонову в 1910 г., последний наложил резолюцию, в которой говорилось о том, что совершенно отказываться от наблюдения нельзя. Следовало постепенно подготовить население к контролю со стороны государства. Самсонов распорядился составлять дневник посещений новометодных школ, начиная с 1 апреля 1911 года [арз].

Эта резолюция означала для Остроумова и его подчиненных, что начальник края, не дожидаясь законодательного решения, собирается ввести «неофициальный» контроль над мусульманскими учебными заведениями края. Но как ввести эту меру не вызвав, как выражается Остроумов, «тревожного впечатления» в среде коренного населения? В секретном циркуляре от 27 сентября 1910 г. для инспекторов народных училищ Остроумов дает ответ на этот вопрос – посещать с повременными проверками не только новометодные школы, но и традиционные мактабы и медресе, обращая внимание на отсутствие в школах преподавания русского языка, на книги турецкого издания, запрещенные российской цензурой. Проверяющий должен был отрабатывать официальные и «неофициальные» сообщения о нарушениях во внутреннем укладе жизни учебного заведения, если, по его мнению, они противоречили «общерусским государственным интересам» [арх.]

Правительство и туркестанская администрация не были противниками новометодных школ, но стремились их контролировать, так же как традиционные мактабы. Такая настороженность объяснялась их усиливающимся влиянием на умы и настроения коренного населения, а также тенденцией к снижению в целом политической лояльности к русской власти.

В свою очередь, боязнь контроля со стороны государства можно объяснить, с одной стороны, традиционной закрытостью мусульманского общества и нежеланием допускать в святая святых – вопросы воспитания – иноверцев. С другой, как показывают документы, мактабдарам было что скрывать от государства, поскольку новометодные школы были местом пропаганды не только новаторских технологий в области педагогики, но и антиправительственных настроений.

Газета «Вакт» 3 февраля 1911 г. в статье «Стесняют ли ногайцев (тюрок) в России или нет?» представила внушительный список притеснений, которые были вынуждены терпеть мусульмане и особенно в Туркестане: они не могли покупать в Туркестане землю; были лишены права выбора в Думу; им запрещалось преподавание родного языка в начальных школах, несмотря на то, что в Туркестане мусульмане составляли 95% всех жителей; их заставляли по закону о праздничных днях праздновать христианские праздники, отвергая их собственные – религиозные; 20-и млн. мусульман в России не разрешалось открыть хотя бы одну собственную мусульманскую учительскую семинарию; их не назначали на высокие государственные посты, когда в Турции христиане занимали министерские и другие высшие должности. Переселенческая политика в Туркестане проводилась далеко не в интересах мусульман. На мактабы и медресе в Туркестане государство не ассигновало ни копейки, а на церковно-приходские школы ежегодно отпускались средства из казны; из «инородцев» в Ташкентскую городскую думу избирали только 5% гласных и т. Д.

С другой стороны, согласно всеподданнейшему отчету Министерства народного просвещения за 1913 г., в Туркестане насчитывалось 6022 мактаба из 9723, имевшихся в империи, 445 медресе из 1064, действовавших по стране. В 1912 г. в России насчитывалось 23 мусульманские типографии, в которых издавалось только на «киргизском языке 36 изданий, на сартовском – 40, на всех мусульманских языках в России печаталось книг и брошюр – 2812000 экземпляров, из них религиозного содержания – 1282000».

В пяти областях Туркестанского генерал-губернаторства к началу XX в. Функционировало 12733 мечети, в том числе 1503 соборных, что составляло более 50% от

общего числа подобных учреждений всей Российской империи.

Начавшуюся в 1914 г. войну мусульманская фракция Государственной думы встретила в патриотическом лагере. Ее лидерами было сделано заявление, в котором, в частности, говорилось, что, осознавая свой долг перед Родиной, «мусульмане готовы на всякие жертвы и в полном единстве со всеми русскими гражданами до конца будут бороться и защищать честь и целостность России».

В то же время разные периодические издания на своих страницах наперебой отмечали, что сепаратизм русских мусульман грозит большими затруднениями, нежели финский, польский и прочие. Существовало мнение, что панисламизм, то есть идея создания государства, объединяющего всех мусульман, утопичен, поскольку народы, исповедующие ислам, разбросаны по всему свету и поэтому «могут сочувствовать этой идее лишь платонически». Внутри России панисламизм для нее не опасен, но он может угрожать ей извне, особенно если Германия будет продолжать посылать своих военных инструкторов в мусульманские государства.

Один из депутатов-мусульман как-то заметил: «Выведите нас из положения граждан второго сорта, дайте нам национальность, которая признает Россию своим единственным отечеством и мы готовы мирно трудиться над ее процветанием».

В конце 1914 г. в Петрограде был создан «Временный мусульманский комитет по оказанию помощи воинам и их семьям», который проводил акции по мобилизации средств и усилий мусульман страны в интересах фронта. Повсеместно собирались пожертвования, проводились благотворительные мероприятия, правительственные и общественные структуры широко привлекали материальные и продовольственные ресурсы мусульманского населения для нужд войны. Так, население Туркестана с начала войны до 1 февраля 1917 г. пожертвовало 2400 тыс. руб., отправило на нужды фронта 70 тыс. лошадей, 40899244 пуд. Хлопка, 299 тыс. пуд. Мыла и т, д.1

Еще в начале 1910 г. Министерство иностранных дел России стало получать сведения о разрабатывавшемся в Турции плане по сбору средств на усиление армии и флота. План содержал обращение к российским мусульманам оказать турецкой армии посильную материальную помощь. Это не могло не насторожить российскую сторону. Руководство МИД и МВД полагало, что в случае военного столкновения с Турцией приверженцы ислама в России встанут на сторону «братьев-мусульман». Отсюда требование – установить самый тщательный контроль за перемещением по территории России лиц, имеющих турецкое подданство. Главная задача была:

- выяснить, кто из местного населения поддерживает связи или может пойти на контакт с турецкими шпионами.

В августе 1910 г. дипломатический чиновник при Туркестанском генерал-губернаторе в секретном сообщении информировал Туркестанское районное охранное отделение, что по сведениям, имеющимся в МИД России, замечается усиленная панисламистская деятельность младотурок в отношении многочисленного мусульманского населения империи. А именно, в Россию под видом купцов и паломников посланы опытные турецкие эмиссары. В министерстве не без оснований полагали, что определенная их часть устремится в Туркестан, поэтому просили установить самый тщательный надзор за всеми подозрительными иностранцами.

Туркестанский генерал-губернатор А.В.Самсонов и районное охранное отделение, ссылаясь на текущие события на Балканском полуострове, которые турецкой стороной расценивались как джихад - «священная война против неверных» - настаивали на строжайшем контроле со стороны военных губернаторов областей края за турецкими «шпионами» и сочувствующими Турции. «Сочувствие» Турции носило весьма конкретный, материальный характер.

В мае 1909 г. в Ташкенте открылось мусульманское просветительское общество «Помощь». Своей задачей оно считало оказание нравственной и материальной помощи нуждающимся. По сведениям ТРОО, под «нуждающимися» часто понимались единоверцы Османской империи, а собранные средства предназначались им. В Закаспийской области был

известен случай сбора денег в пользу «Красного Полумесяца», разрешенный начальником Красноводского уезда. Сбор денег был прекращен по распоряжению начальника области, а собранные деньги сданы в местное казначейство.

Такие случаи были известны по всем регионам России, где компактно проживало мусульманское население. Мусульманские печатные издания в России выпускали специальные номера, где открыто публиковали фамилии жертвователей в пользу раненых турецких солдат.

2 декабря 1912 г. Департамент полиции направил срочную телеграмму в ТРОО, в которой просил предоставить обстоятельную информацию об отношении различных кругов туркестанского населения к событиям на Балканском полуострове, указав, замечается ли и в каких именно слоях сочувствие к какой-либо из воюющих сторон и в чем оно выражается, какие вообще высказываются соображения по вопросу желательности вмешательства России в «славянский вопрос» на Балканах [арх.]

2 января 1913 г. из Ташкента отправили ответ – местное русское население, безусловно, сочувствует славянам; мусульмане симпатизируют туркам, и среди интеллигенции приобретают все большее влияние идеи панисламизма. Кроме разговоров «сочувствие выражается сбором пожертвований, доходящих у мусульман до весьма значительных сумм». Вмешательство России в Балканский конфликт на стороне славян подтвердит у местных мусульман уже существующее убеждение, что война славянских народов и Турции была вызвана Россией. Между тем местное русское население высказывает опасения в неподготовленности России к войне.

Операции на кавказском направлении имели целью реализацию одновременно и панисламистских и пантюркистских идей в виде завоевания Кавказа, Поволжья, Средней Азии. Операции турецкой армии должны были быть поддержаны организацией в тылу противника восстаний, волнений, диверсионных актов и т. П. [2, с.78].

Имелись сведения, что так называемым «мусульманским комитетом» из Тифлиса рассылались прокламации на турецком языке, направленные против России и призывавшие мусульман объединиться и «кровью защитить ислам, дабы не дать христианам восторжествовать и уничтожить мусульманство».

В Турции признавали, что одной из главных причин медленного распространения панисламизма в России является «малая культурность низших слоев мусульманского населения, невежество их духовенства и существующая между мусульманскими сектами (по всей вероятности имеются в виду различные суфийские школы) религиозная ненависть» [арх.].

Поэтому в Турции решили разделить панисламизм как движение на две части: на политическую и религиозную, и начать с религиозного объединения мусульман, обратив особое внимание на развитие фанатизма в народных массах и, одновременно с этим, на ознакомление масс с современной культурой. Пропагандистов в Россию было решено пока не направлять, возложив обязанности по пропаганде панисламистских идей в России на избранных местных мусульман, сочувствующие этим идеям.

Для достижения цели Турция планировала принять следующие меры: открытие во всех городах с мусульманским населением возможно большего числа духовных школ; организация съездов видных общественных деятелей и духовенства для составления и издание учебников и книг по всем отраслям знаний на общедоступном для мусульман языке для их бесплатного распространения; издание во всех городах с мусульманским населением газет на местном языке для пропаганды панисламистских и пантюркистских идей; бесплатное обучение мусульманской молодежи всех стран в высших мусульманских школах Мекки и Медины для последующего распространения ими идеи религиозного объединения мусульман; направление лиц для ведения религиозного объединения местного мусульманского населения. Из этого следует, что под турецкими эмиссарами и агентами не всегда следует понимать лиц, имевших турецкое подданство. В первую очередь ставка делалась на российских мусульман. Они и были главными «турецкими шпионами». Подданных Турции были единицы. Это подтверждают документы ТРОО.

В Константинополе эмигранты из России тюркского происхождения основали Комитет

защиты тюркских народов России. Он пользовался поддержкой младотурок, надеявшихся аннексировать тюркские районы Российской империи в случае победы Турции. Комитет обращался к австрийским и германским чиновникам, которые откликнулись на предложение формировать части из военнопленных-мусульман. Кроме того, германская дипломатия планомерно готовила почву для возможного в будущем прорыва в Среднюю Азию.

Стоит отметить, что новометодники-джадиды и традиционалисты- кадимисты относились к Турции, и ее попыткам усилить свое влияние в Туркестане по-разному. Протурецкая агитация находила свою аудиторию в большинстве случаев в среде джадидов. Кадимисты относились к ней в лучшем случае сдержанно, а зачастую даже помогали краевой администрации бороться с крамолой по средствам анонимных доносов в районное охранное отделение.

Туркестанская охранка отслеживала и фиксировала перемещения и встречи лиц, подозреваемых в сочувствии и распространении протурецких настроений. ТРОО располагало достаточно разветвленной агентурной сетью, имевшей, однако, серьезный недостаток – очень поверхностное знакомство с мусульманской средой. Согласно донесениям, уже к концу 1914 г. обстановка в Туркестане выглядела следующим образом: «Сейчас … мусульмане настроены довольно спокойно и интеллигентные сарты к поражению Турции относятся довольно хладнокровно, но если только Афганистан объявит войну России сарты восстанут как один человек. Мусульмане смотрят на Германию как на свою освободительницу и весь интерес войны сосредоточен на ней, потому что знают, если победит Германия, то Турции и всем другим мусульманским государствам будет хорошо. Имя Вильгельм известно даже самым темным и захудалым беднякам. Все мусульмане на него молятся, потому что среди них кто-то вселил убеждение, что Вильгельм всю эту войну начал из-за мусульман, которых он хочет слить в одно могущественное государство».

Вот текст турецкой прокламации за 1915 г.: «О верующие! Для вас настало время освободить себя от русского правительства. В настоящее время уже известно, что правоверный исламский Халиф, то есть турецкий султан, воюет, как с Россией, так и с другими державами, врагами ислама. Поэтому необходимо каждому мусульманину в настоящие дни, даже в близкие часы пожертвовать всем в этой борьбе. Если таковые общества мусульман не в состоянии пожертвовать деньгами, то должны вступить на поле сражения в рядах воюющих за ислам армий. Собранные деньги передать подателю сего объявления» [арх].

В середине 1915 г. на юго-восточных рубежах России было неспокойно. Многочисленные документы свидетельствуют о росте антироссийских настроений в сопредельных с Русским Туркестаном государствах. По сообщениям разведки, Афганистан усиленно готовился к войне с Россией. Отмечалось о прибытии турецких войск на его территорию2. В армию призывались горные племена, спешно обучаемые германскими и турецкими инструкторами. Населению в провинциях раздавалось оружие. В приграничной полосе сохранялось видимое спокойствие, но война с Россией считалась неизбежной.

Непростой ситуация была в Персии, особенно в пограничных с Россией северных районах. Для борьбы с немецким и турецким влиянием в пределах Хорасана Россия командировала в Персию специальный отряд [арх].

Все больше беспокойства у власти вызывало положение дел в вассальных Хиве и Бухаре. Политическая и социально-экономическая ситуация в этих полузависимых государствах серьезным образом влияла на ситуацию в Туркестанском крае. В рамках своего вассального статуса ханство и эмират сохранили формальную независимость во внутренней жизни, но политические и социально-экономические проблемы не обошли их стороной.

Внешне власть бухарских эмиров над их подданными была абсолютно не ограниченной, но в реальности эмиры должны были постоянно считаться с мнением могущественной корпорации мусульманского духовенства (улема). Особую роль в жизни ханства играл его первый министр (кушбеги), который одновременно являлся управителем столицы государства (Старой Бухары) и должен был постоянно находиться в городской цитадели (арке) во время отсутствия в городе своего государя.

В 1910-1914 гг. в Петербурге обсуждался вопрос о дальнейшей судьбе Бухары.

Туркестанский генерал-губернатор Самсонов настаивал на скорейшей ликвидации вассалитета Бухары, как «главного очага мусульманства в Туркестане», и непосредственном включении ее территории в состав Туркестанского генерал-губернаторства. Однако в Петербурге сочли пока нецелесообразным что-либо менять в «патриархальном быте» Бухары, опасаясь вызвать активизацию враждебных самодержавию настроений, как среди туркестанских мусульман, так и за рубежом.

Бухарское и хивинское правительства оказывали содействие в снабжении воюющей русской армии. Так, эмир бухарский на личные средства оборудовал лазарет в Ялте и пожертвовал 100 тыс. руб. на нужды Красного Креста, 100 тыс. – в пользу семей, призванных на фронт, и 1 млн. – на нужды военного времени по усмотрению русского правительства. Хан хивинский пожертвовал 1 тыс. тулупов и другие теплые вещи и 100 тыс. руб. деньгами.

Несмотря на это, выходцы из Бухары и сопредельных с Россией азиатских государств были широко задействованы в шпионской работе, особенно активно развернувшейся в Туркестане накануне и в ходе первой мировой войны. Кроме того, для выполнения разведывательных задач, в том числе на территории края, под различными благовидными предлогами европейские государства, прежде всего – Германия и Великобритания – практиковали поездки своих офицеров и дипломатов.

Но куда опаснее турецких и немецких шпионов было внутреннее движение в мусульманской среде России и пораженческие настроения. Здесь «татарское влияние» было куда более заметным и значимым. И если турецкими агентами в основном пугали, то следы влияния поволжских татар в Туркестане были вполне очевидны. Мусульмане-татары были, несомненно, ближе и понятнее коренному населению Туркестана, чем мусульмане-турки.

Один из наиболее видных татарских просветителей Ахмад Заки Валиди (Валидов) накануне войны совершил две научные поездки в Туркестан (в Фергану и Восточную Бухару) в период с конца 1913 по март 1914 г., а затем с 31 мая по 4 августа 1914 года. На встречах с туркестанскими и бухарскими джадидами одной из основных обсуждаемых тем была начавшаяся в Европе война. По мнению Валиди, победа ожидала Германию, а Россия, будучи по европейским меркам отсталой страной, окажется побежденной. С учетом такой ситуации Турция поддержит Германию, что приведет к новой политической ситуации, благодаря которой перед мусульманскими странами, в том числе Туркестаном, откроется возможность избавиться от ненавистного колониального ярма, добиться национально-государственной независимости. Эти мысли Валиди имеют много общего с пропагандистскими обращениями Германии к российским военнопленным- мусульманам.

Валиди был глубоко убежден, что «на протяжении последних сорока лет передовая культура, достижения прогресса не доходили до народов Туркестана, а то, что вошло в их жизнь, было нацелено на разрушение фундаментальных основ образа жизни, сознания, культуры, быта мусульманского населения». Валиди имел в виду отсутствие статуса российского гражданства для населения Туркестана со всеми вытекающими отсюда последствиями: соответствующими институтами и учреждениями, гарантией гражданских прав, свобод и обязанностей и т. Д. К «правам» мы можем отнести избирательные права, которых край был лишен и о необходимости восстановления которых велась обширна политическая дискуссия на разных уровнях. К «обязанностям» - несение воинской повинности. Отношение к этому вопросу при всех административно-управленческих просчетах со стороны властей, которых в других регионах империи было ничуть не меньше, было крайне негативным, что и проявилось в 1916 году.

Представители туркестанской национальной интеллигенции, по мнению современных узбекских историков, связывали прогресс своего народа не только с просвещением, но и с коренными изменениями его политического положения, с обретением независимости. «Права нужно брать, их не дают» - утверждали они. При этом туркестанские, да и в целом российские мусульманские просветители, страдали от наивно-романтического представления о «прогрессе» и «развитии». Вместе с прогрессом и развитием в жизнь российских мусульман неизбежно проникала европейская культура, которая зачастую входила в жесткое противоречие с их

бытовым укладом и ментальностью.

В 1920-х гг. П. Н. Милюков, размышляя в эмиграции на тему о происхождении национального вопроса в России, делал вывод: «Антинациональная и ассимиляционная политика, обращенная национальным большинством против меньшинств… чрезвычайно редко увенчивалась успехом. Большей частью она вела к озлоблению и обострению отношений, к болезненному росту преследуемого национального чувства, к ослаблению, а при первом удобном случае и распадению государств, которые позволяли себе подобную политику».

В начале XX в. Россия проиграла Турции «идеологическую войну». В фондах ТРОО существует масса документов, сообщающих о протурецких, пантюркистских и панисламистских настроениях среди коренного населения.

16 апреля 1915 г. Туркестанский генерал-губернатор в письме военному губернатору Сыр-Дарьинской области писал: «Лучшим проводником в население сознания преследуемых правительством задач является печатное слово. К сожалению, частная мусульманская пресса мало того, что она не отличается ни верностью взглядов, ни правильным пониманием вещей, но и очень часто враждебно настроена по отношению к деятельности наших органов отчасти вследствие поверхностного знакомства с этой деятельностью, а отчасти и по своей косности и фанатичности. К тому же и пресса эта сплошь татарского происхождения, далеко отстоящая от местной жизни… Тем не менее, нахожу настоятельно необходимым чтобы туземное население знакомилось с нашей здесь деятельностью не только через частные газеты, написанные не на родном его языке, но и через местный, пока единственный в крае печатный орган - «Туркестанскую туземную газету», на который правительственная власть только и может опираться при проведении в широкие слои мусульманского населения правильного отношения и понимания его видов и целей» [арх].

Генерал-губернатор настаивал, чтобы «Туркестанская туземная газета» помимо обязательных подписчиков распространялась среди грамотных мусульман, которые в настоящее время или вовсе не получают газет или довольствуются частными газетами на татарском языке. «К сказанному считаю не лишним добавить, - писал начальник края, - что «Туркестанская туземная газета», кроме освещения событий текущей жизни в доступном для туземцев изложении, может принести подписчикам и реальную пользу своим бесплатным приложением земледельческой газеты «Дехкан», составляемой специалистами-агрономами, при заведывании изданием Туркестанского общества сельского хозяйства» [арх].

В 1916 г. в целях повышения и укрепления патриотических настроений среди коренного населения Туркестана Военное министерство приняло решение установить временно, на два года, выделение ежегодного пособия на издание «Туркестанской туземной газеты», официального печатного органа на тюркском языке, издававшегося в крае, в размере 10 тыс. рублей. Становясь спонсором газеты, военное ведомство должно было обеспечить ее регулярный выход 3-4 раза в неделю. Газета рассылалась не только лицам туземной администрации, но и мударрисам мактабов и мечетей [арх].

Информационным и идеологическим вакуумом в определенной мере смогла воспользоваться Турция, которая, используя в достаточно широком объеме все виды религиозной агитации и антирусской пропаганды, опираясь на агентов влияния, прежде всего в среде национальной интеллигенции (в основном мактабдаров новометодных школ) и части духовенства, вела игру на национальных и религиозных чувствах коренного населения Туркестана.

В январе 1916 г. от директора Департамента духовных дел и иностранных исповеданий (ДДДИИ) на имя временного управляющего Канцелярией Туркестанского генерал-губернатора Н.В.Ефремова поступило следующее сообщение: «По имеющимся в распоряжении министерства сведениям, передовые элементы мусульманского населения Казанской губернии выражают недовольство мусульманской фракцией Государственной думы… Казанские мусульмане ведут агитацию в смысле необходимости командировать в помощь членам фракции опытных и образованных общественных деятелей из различных местностей с мусульманским населением… Не предполагается ли командирование уполномоченных с указанной целью в

Петроград от мусульманского населения Туркестанского края». Директор ДДДИИ настоятельно просил сообщить ему подробные сведения о личностях командируемых, если таковые будут [2, с.222].

Во все области края были даны срочные распоряжения местному руководству о сборе сведений о настроениях местного населения. По мере получения сведений с мест, они отправлялись в Петроград. Ни в одной области Туркестана «крамолы» среди коренного населения выявлено тогда не было. Но это не могло означать, что ее не было на самом деле.

В начале XX в. Ислам через густую сеть религиозных учреждений и многотысячную армию священнослужителей продолжал регламентировать не только общественные взаимоотношения, но и частную жизнь населения Туркестана. Сохранение за духовенством ведущей роли в воспитании молодежи в значительной мере определило устойчивость их воздействия на мировоззрение верующих. Так в начале 1916 г. из-за финансовых затруднений российское правительство решило прибегнуть к внутренним займам. В Туркестане население отказывались участвовать в займах, так как, согласно шариату, ростовщичество считалось небогоугодным делом. Только после обращения туркестанских властей к духовенству ситуация изменилась. Мусульманские священнослужители издали фетвы, в которых призвали население принять участие в благопристойном деле.

25 июня 1916 г. Николай II подписал указ «О привлечении мужского инородческого населения Империи для работ по устройству оборонительных сооружений и военных сообщений в районе действующей армии, а равно для всяких иных, необходимых для государственной обороны работ» в возрасте от 19 до 43 лет включительно. Целью указа являлось обеспечение рабочей силой ряда оборонных объектов и военных предприятий, то есть расширение возможности призыва на фронт занятых там русских рабочих путем замены их коренным населением ряда регионов империи, освобожденных от несения воинской повинности.

Краевая администрация возложила практическую реализацию указа на низовую администрацию из числа коренного населения и выразила полную уверенность в том, что беспорядков удастся избежать. Сельские и аульные старосты, которым было поручено составление списков мобилизованных, восприняли указ по-своему. Судя по всему, именно они стали распространять слухи, что это не набор на тыловые работы, а скрытая мобилизация на фронт, необходимая для уничтожения коренного населения и заселения освободившихся земель русскими.

Такая интерпретация возникшей ситуации базировалась на том, что после завоевания Средней Азии Россия гарантировала коренным народам освобождение от несения воинской повинности и достаточно долго свое обещание сдерживала. С одной стороны, эта была, по сути, привилегия, носившая характер «монаршей милости» русского царя, с другой – это была вполне оправданная политическая мера, поскольку мусульманское население недавно присоединенной к России огромной территории не могло считаться достаточно благонадежным. Коренное население Туркестана истолковало мобилизацию на тыловые работы как отказ со стороны русского правительства от данных ранее обязательств и нарушение своих законных прав.

Вскоре на огромной территории Туркестана и Степного края разгорелось массовое восстание, реально угрожавшее как социально-политическому спокойствию на азиатских рубежах империи, так и ее экономическому могуществу. Туркестан и ранее периодически сотрясали антироссийские восстания, которые, в независимости от того, какие определения давали им современники или дают историки нашего времени, отражали вполне очевидное и естественное стремление к освобождению от русской зависимости.

Первым открытым проявлением недовольства стало восстание 3-4 июля 1916 г. в г. Ходженте, вылившееся в расправы с чинами местной и русской администрации. Власти объявили город на военном положении. Весть об этом облетела весь Туркестан. 13-21 июля 1916 г. в Джизаке произошло наиболее крупное восстание. В нем участвовало несколько тысяч человек.

Восстания прокатились более чем в 100 местностях Ферганской области, 28 – Самаркандской, 20 – Сыр-Дарьинекой. Против восставших были брошены карательные отряды. 18 июля 1916 г. Туркестан был объявлен на военном положении.

По мнению одного из очевидцев, подавлением восстания царское правительство отвело в сторону опасность, но не уничтожило ее окончательно, а национально-освободительные идеи после этого «сделались более навязчивыми, чем раньше» [12, с.20-28].

Наиболее массовый и в какой-то степени организованный характер носило восстание в Ходженте и Джизаке – ранее двух бухарских крепостях, оказавших ожесточенное и длительное сопротивление русским войскам во время присоединения Средней Азии. Политика «игнорирования» неизбежно сближала духовенство с массой простых мусульман и ставила его во главе всякого рода скрытых и явных антиправительственных и антирусских движений. Другими словами, если бы из мусульманского духовенства сделали бы государственных чиновников, а именно так правительство поступило в Поволжье и Крыму, ситуация в Туркестане выглядела бы иначе.

Однако, несмотря на все ограничения, мусульманские школы открывались в регионе повсеместно. Если, по сведениям 1876 г., в Ташкенте существовало 11 медресе, то по сведениям 1910 г. – уже 22, из чего можно сделать вывод, что число медресе в главном городе Туркестанского края после вхождения в состав России удвоилось. В Фергане в 1892 г. насчитывалось 120, а в 1911 г. – 204 медресе. В Самарканде в 1876 г. было 18 медресе, в 1912 г. – 19. В Джизаке в 1902 г. работало всего 1 медресе, а в 1912 г. их было уже 3. На Ходжент в 1912 г. приходилось 40 медресе, 30 школ с 490 учениками, 8 девичьих мектебов с 97 ученицами, 9 школ чтецов корана с 82 учениками и т.д. Всего медресе в главных областях Туркестанского края было 328 в 1911 г. против 313 в 1900 г. В степных районах к 1913 г. мектебы функционировали повсеместно, зачастую незаконно, то есть без письменного разрешения властей. Точному учету число таких заведений не поддавалось, их существование скрывалось. По неполным данным, только в одном Туркестанском участке Чимкентского уезда Сырдарьинской области насчитывалось более 1000 мектебов, тогда как русско-казахских школ по всему Степному краю было тогда 157 и в большинстве из них число учащихся не превышало 50. По неполным данным, к 1916 г. в Туркестане было 7.5 тыс. мектебов и 449 медресе [10, с.51].

Российская политика по отношению к традиционному богословскому мусульманскому образованию в Средней Азии, к старой мусульманской школе, с 1876 до 1907 гг. изменилась кардинальным образом. Если в 1876 г. казалось, что «русскому влиянию на Востоке представляется задача важная и возвышенная разбить умственные оковы магометанства (мусульманства) и приобщить туземцев к жизни человечества», то в 1907 г. мусульманская школа сравнивалась с древнерусской христианской, а курс медресе признавался «очень серьезным, соображенным с действительными потребностями народной жизни» и подлежавшим не коренной ломке, а постепенной и осторожной эволюции в смысле «упорядочения системы обучения самих знаний в таких науках, которые не касаются религиозных верований» [14]. Российские власти в Туркестанском крае, прежде всего в его оседло-земледельческих районах, принимая во внимание конфессиональную ситуацию во вновь завоеванных землях, не предпринимали шагов по распространению там православия. Деятельность православных миссионеров в Средней Азии была запрещена.

Одним из компонентов культурных преобразований в конце XIX и начале XX периода были – изменения в материальном и духовном быту коренного населения под влиянием русской культуры. Несмотря на это, стародавние традиции прочно сохраняли свои позиции, с трудом уступая мест новым веяниям и идеям. Так, в литературе оседлых жителей Средней Азии определилось несколько направлений. Первое можно условно назвать клерикальным (Афзалмахдуми Пирмасти, Кози Курбон-хон, Фитрат, Алмахом, Хазини и Нисбати), в своем творчестве проповедовали религиозно мистические идеи. Придворные поэты (Фируз и Анбар) создавали произведения в жанре любовной лирики. Их творчество провоцировало пышный расцвет вычурно-формалистического стихотворного стиля. Другая группа поэтов (Савдо, Возех

и др.), следовавшая традициям, внесла в литературу собственно народные мотивы, создала произведения большой художественной силы, пронизанные народным духом и народной мудростью. Творческий метод народного направления – критический реализм – только зарождался и был тесно связан с просветительским движением. В это время продолжала развиваться и народная поэзия, реалистичная по своему содержанию, имевшая ярко выраженную социальную, а зачастую и антиправительственную направленность.

С начала XX в. И в устном народном творчестве, и в произведениях ряда поэтов (Завки, Шохина, Асири, Хамзы, Айни и др.) все большее звучание приобретают антицарские мотивы. С этого времени начинают зарождаться элементы рассказа, романа, повести, публицистики и мемуаров. Сказки, рубаи, песни, народные притчи и рассказы, бытовавшие с давних времен, сохранили свое место в народном творчестве. Среди множества народных поэтов следует отметить Фахри Румони, Мулло Иора и Кудрата Бадахшони, которые оставили после себя не только замечательные лирические вирши, но и произведения с явно выраженным социальным звучанием, зло высмеивающие лживых и коварных служителей ислама и чиновников.

Культура стала, пожалуй, едва ли не единственной сферой общественной жизни народов Средней Азии, применительно к которой российское завоевание можно характеризовать как в целом прогрессивное явление. Политика имперской администрации, хотела этого она или нет, привела к тому, что в творчестве местных деятелей культуры в большей степени стало проявляться светское и общегуманистическое, гражданское содержание. Это обстоятельство, а также тесный диалог культур в рамках империи, разнообразили не только содержание, но и формы творчества, вносили новые, дотоле не известные мотивы. Следует признать, что вслед за присоединением Средней Азии к России здесь усилился процесс складывания этнических общностей, возникновения их общенациональных черт, шло формирование национальных культур.

В заключении можно сказать, что создавшаяся конъюнктура заставила представителей имперской элиты менять свое отношение к традиционной мусульманской школе. Такой, на первый взгляд, неожиданный взгляд российских чиновников и идеологов империи на традиционное мусульманское образование отражает тот тупик, в котором оказалась образовательная политика власти в Туркестане. Стремление просвещать покоренные народы и нести им «цивилизацию», что в первые десятилетия управления определяло эту политику, в начале XX в. Обернулось глубоким разочарованием. Оказалось, что мусульманское общество не готово и не хочет принимать просвещения в той форме, которую ему предлагают официальная власть, и ищет собственные пути трансформации, которые приводят к формированию оппозиционных и сепаратистских настроений. В результате просвещение, предложенное государством, оборачивается против интересов того же государства.

Рецензент:Асоев С. – к.и.н., доцент ТНУ

ЛИТЕРАТУРА

1. Абдурахманов М.А. Поиск истоков историко-духовного наследия Туркестана / М.А.Абдурахманов, З.Валиди. – Ташкент, 2000. -350 с.
2. Арапов Д.Ю. Система государственного регулирования ислама в Российской империи (последняя треть XVIII - начало XX в.). –М., 2004. - 357 с.
3. Асатагова Г.Р., Котюкова Т.В. Языковая политика в СССР в XX в. (на примере Узбекистана). Доклады и материалы VI Международной научной конференция «Высшее культурологическое образование». –М., 2009. - С.54 - 63.
4. Аршаруни А., Габидуллин Х. Очерки панисламизма и пантюркизма в России. -М., 1931. -С. 41.
5. Алимова Д., Рашидова Д. Махмудходжа Бехбудий и его исторические воззрения. –Ташкент, 1998. -198 с.
6. Бендриков К. Очерки по истории народного образования в Туркестане (1865-1925 гг.). -М., 1960. -С. 50-51.
7. Государственная дума. Стенографический отчет. Созыв четвертый. Сессия IV. Т. 2. -СПб., 1916, -С. 165-1351.
8. Ислам в Туркестане. Доклад Туркестанского генерал-губернатора С.М.Духовского, 1899 г. Императорская Россия и мусульманский мир (конец XVIII - начало XX в.). Сб. материалов. -М., 2006. - С.138-178.
9. Керенский Ф.М. Медресе Туркестанского края //Журнал Министерства народного просвещения. -1892. -№11. - С.36.
10. Лудшувейт Е.Ф. Турция в годы первой мировой войны 1914-1918 гг. -М., 1966. - 234 с.
11. Милюков П.Н. Национальный вопрос (происхождение национальности и национальные вопросы в России). -

М., 2005. - 155 с.
12. Остроумов Н.П. Мадрасы в Туркестанском крае // Журнал Министерства народного просвещения. -1907. -Ч. 7, январь. -Отд. 3. - С.20-31.
13. Остроумов Н. Колебания во взглядах на образование туземцев в Туркестанском крае. Кауфманский сборник. - М., 1910. - 159 с.
14. Силонов А. Февральская революция в Средней Азии. Революция глазами современников. –Ташкент, 1991. -С. 28.
15. Сенюткина О.Н. Тюркизм как историческое явление (на материалах истории Российской империи 1905-1916 гг.). -Нижний Новгород, 2007. -С. 437.
16. Туркестанские ведомости. 8.II.1912.
17. Туркестан и Государственная дума Российской империи. Документы ЦГА Республики Узбекистан. 1915-1916 гг. - Исторический архив. -2003. -№ 3. - С.130-131.
18. Чариев З.У. Усиление колониальной политики и национального гнета и их последствия в Туркестане в начале XX века (на примере мобилизации на тыловые работы): Автореф. докт. дис. –Ташкент, 1999. -С. 23.
19. Файзрахманов М. Н. П. Остроумов - миссионер и исламовед. - Известия Алтайского государственного университета. История. -№4 (60). – 2008. -С. 147.
20. Хайдаров Г.Х. История Ленинабада. –Душанбе, 1986. -С. 164.
21. ЦГА РУз, ф. И-462, оп. 1, д. 478, л. 291 - 291об.
22. ЦГА РУз, ф. И-461, оп. 1, д. 1168, л. 233.
23. ЦГА РУз, ф. И-461, оп. 1, д. 413, л. 252.

ДИГАРГУНИҲОИ ФАРҲАНГӢ ДАР ОСИЁИ МИЁНА ДАР ИБТИДОИ АСРИ XX

Илми таърих дар асоси ҷамъоварӣ ва таҳлили маълумот дар бораи фарҳанг, расму оинҳои қадимии халқҳо гузаштаи онҳоро бо тамоми зуҳуроти мусбат ва манфиаш дубора эҳё мекунад. Тағйироти куллии сиёсии охири асри 19 – ибтидои асри 20, пеш аз ҳама, пошхӯрии низомҳои устувори иҷтимоию сиёсии ҳаёти иҷтимоӣ, арзёбии амиқи арзишҳо ва талошҳои фаъол барои ташаккули ҳувияти миллӣ, омӯзиши тамоми ҷанбаҳо ва мушкилоти таърих, аз ҷумла таърихи фарҳангро боз ҳам мубрам гарданд. Барои ҳамаҷониба омӯхтан ва дарки таърихи фарҳанги маънавии халқ тамоми ҷузъҳои таркибии он муҳим буда, танҳо омӯзиши сарчашмаҳои хаттӣ кофӣ нест. Онҳо бо вуҷуди аҳаммият ва арзиши бечунучарои худ, тамоми паҳлуҳои ҳаёти инсонро инъикос карда наметавонанд. Омӯзиши таърихи фарҳанги халқ ҳамчун падидаи бисёрҷанбаи аз ҷиҳати иҷтимоӣ ва таърихӣ муқарраршуда, бешубҳа, на танҳо аҳамияти илмию тарбиявӣ, балки аҳаммияти бузурги амалӣ низ дорад, ки имкон медиҳад таҷрибаи андӯхтаро дар эҷоди фарҳанги муосир эҷодкорона истифода барад.

Калидвожаҳо: таърих, фарҳанг, дин, мардум, сиёсат, таҳаммулпазирӣ, арзиш, асрҳои миёна, муршид, мурид, давлат, панисломизм, пантуркизм, генерал-губернатор, бумӣ, ислом.

КУЛЬТУРНЫЕ ПРЕОБРАЗОВАНИЯ В СРЕДНЕЙ АЗИИ В НАЧАЛЕ XX В

Историческая наука на основе сбора и анализа сведений о культуре, старинных обычаях и традициях народов воссоздает и возрождает их прошлое во всех его положительных и отрицательных проявлениях.Кардинальные политические изменения конца X1X - начала XX века, прежде всего, распад устойчивых социально-политических систем и форм общественной жизни, глубокая переоценка ценностей и активные усилия по поиску, обоснованию и утверждению национальной идентичности и ментальности исключительно актуализировали изучение всех аспектов и проблем истории, в том числе истории культуры. Для всестороннего изучения и понимания истории духовной культуры народа важны все его составляющие, а исследование только одних письменных источников недостаточно. Они, несмотря на их безусловную важность и ценность, не могут отразить все стороны жизнедеятельности человека.Изучение истории культуры народа, как социально и исторически сложившегося многогранного явления, безусловно, имеет не только научно - познавательное, но и огромное практическое значение, позволяющее творчески использовать совокупный накопленный опыт в создании современной культуры народа, оно же дает возможность определить перспективные пути всемирного развития.

Ключевые слова: история, культура, религия, народ, политика, толерантность, ценность, средневековье, муршид, мурид, государство, панисламизм, пантюркизм, генерал- губернатор, туземцы, ислам.

CULTURAL TRANSFORMATIONS IN CENTRAL ASIA AT THE BEGINNING OF THE 20TH CENTURY

Historical science, based on the collection and analysis of information about the culture, ancient customs and traditions of peoples, recreates and revives their past in all its positive and negative manifestations.The radical political changes of the late 19th - early 20th centuries, primarily the collapse of stable socio-political systems and forms of social life, a deep revaluation of values and active efforts to find, substantiate and affirm national identity and mentality, exclusively actualized the study of all aspects and problems of history, in including cultural history.For a comprehensive study and understanding of the history of the spiritual culture of a people, all its components are important, and the study of written sources alone is not enough. They, despite their unconditional importance and value, cannot reflect all aspects of human life.The study of the history of the culture of a people, as a socially and historically established multifaceted

phenomenon, of course, has not only scientific and educational, but also enormous practical significance, allowing creative use of the cumulative accumulated experience in the creation of modern culture of the people, it also makes it possible to determine promising paths of global development.

Key words: history, culture, religion, people, politics, tolerance, value, the Middle Ages, murshid, murid, state, pan-Islamism, pan-Turkism, governor general,

Маълумот дар бораи муаллиф: ***Темирхоҷаев Абдуллохаҷа Ӯлмасхоҷаевич***– Донишкадаи политехникии Донишгоҳи техникии Тоҷикистон ба номи академик М.Осимӣ дар ш.Хуҷанд, омӯзгори калони кафедраи забони давлатӣ ва ҷомеашиносӣ. **Суроға:** 735700, ш.Хуҷанд, Ҷумҳурии Тоҷикистон, хиёбони И.Сомонӣ, 226. Телефон: **(+992) 92-644-47-69**. E-mail: **abdullokhojatemirkhojaev@gmail.com**

Сведения об авторе: ***Темирходжаев Абдуллохаджа Ульмасходжаевич*** – Политехнический институт Технического университета Таджикистана имени академика М.Осими в г.Худжанде, старший преподаватель кафедры государственного языка и обществоведения. **Адрес:** 735700, Республика Таджикистан, г. Худжанд, проспект И. Сомони, 226. Телефон: **(+992) 92-644-47-69**. E-mail: **abdullokhojatemirkhojaev@gmail.com**

Information about the author: ***Temirhojaev Abdullohaja Olmashojaevich*** – Polytechnic Institute of the Technical University of Tajikistan named after Academician M. Osimi in Khujand, senior teacher of the Department of State Language and Sociology. **Address:** 35700, Khujand city, Republic of Tajikistan,Somoni ave, 226. Phone: **(+992) 92-644-47-69**. E-mail: **abdullokhojatemirkhojaev@gmail.com**

УДК:334.792 (575.3)

ПРЕДПРИНИМАТЕЛЬСКАЯ ДЕЯТЕЛЬНОСТЬ ЖЕНЩИН И ИХ ВКЛАД В РАЗВИТИЕ ЭКОНОМИКИ РЕСПУБЛИКИ ТАДЖИКИСТАН

Зикриёева М.Ф., Худжасаидова Н.Х.

Таджикский национальный университет

На протяжении своей истории человечество занимается экономической деятельностью, включающей в себя производство, разделение, обмен и потребление материальных и духовных благ. Составной частью этой экономической деятельности является предпринимательская деятельность, или предпринимательство. В условиях развития рыночной экономики предпринимательство рассматривается как наиболее эффективный способ хозяйствования, который позволяет получить максимальный доход при минимальных затратах. В рамках рыночной системы “предпринимательство” выступает как самостоятельный фактор хозяйственной деятельности, предполагающий оптимальное использование всех имеющихся ресурсов (труда, земли, капитала и других) с максимальной экономической эффективностью.

Экономическая эффективность — это оптимальное распределение и использование ресурсов в экономике с целью максимизации общей производительности и благосостояния. Она фокусируется на достижении наиболее эффективного использования ограниченных ресурсов для производства товаров и услуг. Это важная концепция, которая пронизывает все сферы практической деятельности человека и является основой для построения критериев ценности принимаемых решений

Предпринимательство — это важный элемент экономической деятельности, который способствует созданию рабочих мест и стимулирует экономический рост. В развитых странах предпринимательский сектор получает поддержку как от государства, так и от рыночных механизмов. Это позволяет предпринимателям эффективно использовать ресурсы и достигать успеха на рынке.

Смешанная экономика, в которой сочетаются элементы рыночного и государственного регулирования, способствует развитию предпринимательства. Государство может создавать благоприятные условия для бизнеса, обеспечивать правовую защиту, инфраструктуру и финансовую поддержку. В то же время, рыночные механизмы позволяют предпринимателям конкурировать и инновировать, что способствует

Экономическая эффективность — это оптимальное распределение и использование ресурсов в экономике с целью максимизации общей производительности и благосостояния1. Она является фундаментальной концепцией в экономике, которая фокусируется на достижении наиболее эффективного использования ограниченных ресурсов для производства товаров и услуг.

Важно отметить, что экономическая эффективность не ограничивается только абсолютным размером дохода. Она также учитывает соотношение между результатами (полученным доходом) и затратами (трудом, средствами), а также качество продукции или услуг.

Таким образом, рентабельность, качество продукции и общая эффективность взаимосвязаны и определяют успех предпринимательской деятельности. Ваше внимание к этим аспектам поможет вам принимать более экономическому росту и процветанию общества.

Необходимо отметить, что Правительство Таджикистана активно поддерживает развитие предпринимательства среди женщин. Это важный фактор для экономического роста страны, создания новых рабочих мест и укрепления бизнес-сектора. Женское предпринимательство играет ключевую роль в процессе реформирования экономики Таджикистана.

Женское предпринимательство – это деятельность, связанная с созданием и управлением бизнесом женщинами. Оно играет ключевую роль в экономике, способствуя процветанию страны, созданию новых рабочих мест и укреплению экономики. В период экономических трудностей, характерных для переходного периода, женщины Таджикистана оказались в

тяжелом положении. В ответ на это была разработана республиканская программа и приняты ряд постановлений, направленных на улучшение положения женщин, защиту семьи, материнства и детства. В то время как Таджикистан, как суверенное государство, все активнее включался в мировую экономическую систему, частный сектор играл первостепенную роль в коренной реформе экономики. В этой связи в республике были приняты законы и ряд постановлений правительства «Об иностранных инвестициях» (10.03.1996г.), [3.с.48] «О мерах по усилению государственной поддержки малого предпринимательства Республики Таджикистан» (03.1998г.), [1] «О микрофинансовых организациях» (2000г.), «О государственной регистрации юридического лица» (2001г.), [17.с.17] «О государственной защите и поддержке предпринимательства в Республики Таджикистан» (10.05.2002г.), [3.с.293] «О проверках деятельности хозяйствующих субъектов в Республики Таджикистан» (2003г.), «Об утверждении порядка выдачи патента и свидетельств индивидуальной предпринимательской деятельности, по которым уплата подоходного налога осуществляется на основе патента» (№140 31.03.2004г.), [9.с.13] «О концепции развития предпринимательства в Республике Таджикистан на период до 2015г.» (04. 2004г.), «Об учреждении президентских грантов для развития малого и среднего предпринимательства, привлечения женщин и девушек к профессиональному обучению, создания новых рабочих мест на 2006-2010гг.» (2006г.), [18.с.243] «О лицензировании отдельных видов деятельности» (11.05.2007г.) [4.с.127], «Программа государственной поддержки предпринимательства в Республике Таджикистан на 2012-2020 годы», «О грантах Президента Республики Таджикистан для поддержки и развития женского предпринимательства на 2021-2025 годы» (28.01.2021г. №5), «Национальная стратегия повышения роли женщин в Республике Таджикистан на 2021-2030 годы» (30.04.2021г. №167) [7] и др. Главная цель заключается в создании на государственном уровне необходимых правовых, социально-экономических, финансовых и организационных условий для формирования и развития конкурентоспособного частного сектора экономики страны. Это включает в себя регулирование предпринимательской деятельности, развитие инфраструктуры малого и среднего предпринимательства, а также приобщение к общественному производству значительной части населения, включая малообеспеченные семьи, потерявших кормильца, работников недействующих промышленных предприятий, молодежь и женщин.

В начале 90-х годов XX века женщины Таджикистана активно участвовали в развитии среднего и малого предпринимательства. Например, под руководством Мукарамы Тошматовой была образована первая Таджикская республиканская Ассоциация «Каракулеводство». За 3 года (1991-1994г.) организация выделила на благотворительные цели 20 млн. рублей. Поддержку от нее приняли ряд театров страны, Академия наук и школы. [15 с.15] Также в конце 1994 года Мехрбону Азимова образовала общественную организацию Координационный центр «Женская инициатива». Миссия центра- объединить одиноких женщин города Душанбе, помочь им преодолеть жизненные невзгоды и найти свою тропу, обучить и переобучить безработных женщин. [15.с.15]

В 1995 году Правительством Республики Таджикистан при активной поддержке Программы развития ООН (ПРООН) было создано Бюро “Женщины и развития”. В январе 1996 года Правительством Таджикистана и ПРООН был подписан документ, согласно которому Бюро “Женщины и развития” выступало в качестве ресурсного центра, оказывающего поддержку малым предприятиям по ссудам. До 2002 года Бюро помогло более чем 4000 клиентам. Женщины, наравне с мужчинами, активно занялись частным предпринимательством. Многие женские организации, включая Национальную Ассоциацию деловых женщин Таджикистана, предоставляли женщинам возможность получить микрокредиты. Они также обучались на семинарах-тренингах по предпринимательству, бизнес-планированию, финансовому отчету и учету.

В период суверенитета Таджикистана государственная торговля сократилась, а частная торговля стала приоритетной. В 2004 году розничный товарооборот в частном секторе составил более 550 млн сомони, что составило 98% всего товарооборота в стране. Женщины активно занимались предпринимательством, особенно в Согдийской области, где 36,6% всех женщин-

предпринимателей республики были зарегистрированы. В столице это число достигало 35,1%, в Хатлонской области - 13,3%, в РРП - 13,9%, а в ГБАО - 1,1%. [2.с.46]

Следует констатировать, что женщины-предпринимательницы играют важную роль в развитии предпринимательства и способны достичь положительных результатов при расширении отечественного бизнеса. Одновременно развитие женского предпринимательства способствует решению вопроса о равноправии между женщинами и мужчинами в экономических отношениях.

В Таджикистане правительство уделяет особое внимание поддержке женского предпринимательства. Ежегодно выделяются президентские гранты для местных бизнес-леди и домохозяек. С 2006 года были учреждены гранты для развития малого и среднего предпринимательства, привлечения женщин и девушек к профессиональному обучению, повышению их правовой грамотности и созданию новых рабочих мест. Эти гранты предоставляются женщинам-предпринимательницам в размере от 5 до 10 тысяч сомони ежегодно. [13] Изменение структуры занятости населения в Таджикистане связано с развитием различных форм собственности. В период с 2000 по 2006 год сократилась численность занятых в государственном секторе на 3,8%, в то время как в негосударственном секторе она выросла на 34,8%. Согласно данным обследования рабочей силы за 2007 год, в частном секторе работали 1490,4 тысячи человек (что составляет 61% от общего числа занятых), включая 40,6% женщин. Это свидетельствует о значительной роли женщин в частном предпринимательстве и их вкладе в экономику страны. [8с.120]

С 2006 года были созданы благоприятные условия и возможности для развития бизнеса для женщин-предпринимателей. Сегодня женщины предприниматели страны возглавляют около 22% предпринимательских хозяйств, являются руководителями 10% малых и средних предприятий, руководят 25% передовых дехканских хозяйств, что превышает в 10 раз показатели 2010 года. [7]

В соответствии с Законом Республики Таджикистан «О государственной защите и поддержке предпринимательства в Республике Таджикистан» от 26 июля 2014 года, №1107, государство признает и разрешает все виды предпринимательства, предусмотренные действующими законами Республики Таджикистан. Согласно данному закону, предпринимательская деятельность определяется как самостоятельная и осуществляемая на свой риск деятельность, направленная на систематическое получение, прибыли от пользования имуществом, продажи товаров, выполнения работ или оказания услуг. В Республике Таджикистан организационно-правовые формы предпринимательской деятельности делятся на индивидуальное предпринимательство и предпринимательство юридического лица. [10.с.21]

По инициативе Президента Республики Эмомали Рахмона в Таджикистане с 2015 года каждый год 14 октября отмечается День предпринимателя. Ежегодно в честь «Дня предпринимателей» в государственном комплексе «Кохи Борбад» Президент встречается с отечественными и иностранными предпринимателями и инвесторами. Главная цель встреч — создание широких возможностей для предпринимателей и инвесторов, а также определение путей расширения и улучшения прав предпринимателей. С 2015 по 2018 годы в результате реализации мер по развитию предпринимательства были созданы 820 производственных предприятий в различных отраслях промышленности, создано 20 тысяч новых рабочих мест, а также запущено более 35 новых видов промышленной продукции, включая совместные предприятия с капиталом свыше 800 миллионов сомони. [3.с.48]

Для сравнения, к концу 2016 года своим бизнесом в стране управляют около 130 тыс. девочек и женщин. Более того, количество представительниц женского пола за этот период сократилось даже в малом бизнесе, где их численность пять лет назад почти равнялась количеству мужчин. Статистические данные показывают, что доля женщин, занимающихся индивидуальным предпринимательством, снизилось с 49,3% в 2017 году до 29,3% в 2022 году. [8. с120]

При этом уменьшилась доля женщин – индивидуальных предпринимателей (ИП), работающих на основе свидетельства (с 39,63% до 17,46%).

Вышеприведенные данные, в определенной мере, показывают, что женщины постепенно уходят в самый примитивный и, соответственно, низкодоходный вид бизнеса. [6]

Необходимо отметить, что развитие женского предпринимательства сталкивается с несколькими барьерами, которые ограничивают возможности женщин в бизнесе. Вот некоторые из них:

- Отсутствие специализированных знаний и навыков: Женщины часто начинают бизнес с теми навыками, которые они приобрели (например, шитье, пекарское дело, услуги парикмахера). Однако такие навыки могут быть ограничены и не всегда пригодны для успешного управления предприятием.
- Низкий уровень правовой и финансовой грамотности: Недостаточное понимание налоговой системы, бухгалтерии и финансовых аспектов может затруднить женщинам ведение бизнеса.
- Недостаток поддержки: Некоторые женщины сталкиваются с отсутствием поддержки со стороны государственных органов, таких как комитеты по женщинам и семье. Это может затруднить развитие и расширение бизнеса.
- Сложная налоговая система и административные барьеры: Налоговые обязательства и административные процедуры могут быть запутанными и времязатратными, что создает дополнительные трудности для предпринимательниц.
- Коррупция и проверки: Некоторые женщины сталкиваются с коррупцией и частыми проверками со стороны регулирующих органов, что может создать неопределенность и стресс.

Для устранения этих барьеров важно предоставлять образовательные программы, поддержку и доступ к ресурсам, а также улучшать правовую и финансовую грамотность среди женщин-предпринимательниц.

Кроме прочего, сложности с балансом между бизнесом и семьей — это действительно актуальная проблема, с которой сталкиваются многие женщины-предприниматели. В таджикском обществе существуют стереотипы, которые накладывают на женщин ответственность за уходом и воспитанием детей. Это может привести к потере уверенности и навыков. Часто женщины начинают свой бизнес с желания заработать деньги для семьи и обеспечить ей достойные условия жизни. Однако это может столкнуться с негативными реакциями или ограничениями, основанными на старых моральных нормах. Некоторые женщины вынуждены начать свой бизнес, чтобы избежать бедности, особенно когда отсутствуют социальные гарантии и существует реальная угроза безработицы. Важно продолжать поддерживать женщин-предпринимателей, обеспечивать образование, помогать развивать навыки и создавать условия для успешного баланса между бизнесом и семейной жизнью.

Женщины –предприниматели Таджикистана получают президентские гранты в размере почти двух миллионов сомони. Согласно решению правительства Республики, размер президентских грантов на текущий год составил: 20 грантов по 40 тысяч сомони, 20 по 30 тысяч сомони, 20- по 20 тысяч сомони и 10 грантов по 10 тысяч сомони. [19] Также за последние пять лет число заемщиков с 564 тысячи в 2018 году достигло 2 миллиона 336 тысяч в 2021 году, то есть увеличилось на 4,1 раза, и что показывает экономическую активность населения, в особенности предпринимателей. В этот период общий объем выделенных кредитов составил 55 миллиардов сомони, из которых 36 процента приходятся на производственное предпринимательство. [14]

В феврале 2016 г. в рамках инициативы структуры «ООН-женщины» кооперативов по производству молочной продукции в Согдийской области и Раштской долине под названием «Сырный обмен» во время восьмидневного визита женщины –сыроделы из Таджикистана и Швейцарии поделились своими навыками и разработали новые молочные продукты для Таджикистана.

Следует отметить, что «ООН-Женщины» является структурой ООН по вопросам гендерного равенства и расширения прав и возможностей женщин, направленных на ускорение

процесса обеспечения потребностей женщин и девочек во всем мире. Миссия «ООН-Женщины» в Таджикистане функционирует в координации с Комитетом по делам женщин и семьи при Правительстве Республики Таджикистан с целью создания рабочих групп на уровне районов, предоставляя бесплатные юридические консультации для женщин, включая правовую помощь по вопросам земли и государственной собственности. Координатором национального проекта «ООН-женщины» является Зарина Уракова. Таджикские женщины Андас Джумаева, Мафчуда Аболокулова и другие изготовили на деревенской молочной ферме в Преце швейцарский твердый сыр, полутвердый сыр «Мучли» и творог. Программа «Сырного обмена» реализуется в рамках финансируемого Правительством Норвегии проекта «Расширение прав и возможностей покинутых семей трудовых мигрантов в Таджикистане», направленного на оказание помощи и содействия уязвимым женщинам из долины Рашт и Хатлонского района, особенно тем, кого бросили их мужья-трудовые мигранты, в развитии профессиональных навыков или малого бизнеса, и обеспечении доступа к необходимым юридическим и финансовым услугам. [11]

Одним из важных показателей эффективной гендерной политики выступает уровень доступа женщин к экономическим и финансовым ресурсам. Ассоциация таджикских НПО, состоящая из более 28 общественных объединений, занимается вопросами расширения прав женщин. Ассоциации крайне важно, чтобы женщины принимали участие в экономической деятельности, а также заявляли о себе на рынке и в процессе принятия решений в обществе и семье. Для мало опытных и неквалифицированных женщин важно поддерживать их более широкое введение в экономику. Так как многие женщины могут чувствовать недостаток уверенности в себе из-за системной дискриминации на протяжении всей жизни и отсутствия подходящих образцов для подражания. Для укрепления способности в экономической деятельности в процессе принятие решений в обществе и семье следует связывать женщин через общественные и деловые ассоциации, кооперативы и организации, включая женские организации, и наращивать их возможности; развивать рыночные навыки посредством обучения, то есть проведения краткосрочных курсов по основам успешного предпринимательства и бизнес планированию, проведения профессионально-технических курсов и т.д.

Стоит отметить, что позитивным явлением считается то, что численность НПО в Таджикистане растет и их вклад в расширение прав и свобод женщин очень значителен. В республике зарегистрировано свыше 1250 общественных объединений. Кроме зарегистрированных НПО, существует большое количество незарегистрированных общественных групп. В том числе в Согдийской области зарегистрированы 197 местных НПО, в Хатлонской области -133, ГБАО-52. [12]

Значительный вклад в решение проблемы расширения прав женщин и устранения гендерного неравенства внесли такие организации, как Национальная ассоциация деловых женщин Таджикистана (НАДЖТ-руководителем является Махкамова Гульбахор Максудовна), Ассоциация женщин Таджикистана с университетским образованием, Фонд поддержки гражданских инициатив, НПО «Традиции и современность», «Насл», «Открытая Азия (1997)», «Модар (1997г.-)», «Ассоциация женщин науки Таджикистана» (председателем- Бобосадыкова Гульджахон Бабаевна), «Умед – Икбол Абдурахмонова», «Мадад (1996г.- Набот Додхудоева)», «Насим- Сабзбахор Булбулшоева», «Назира (Руководителем Мавлоназарова А.)», «Одамият», «Женщина и общество (_1992г.-)», «Фидокор» и др. [12]

Таким образом, развитие женского предпринимательства играет важную роль в создании новых рабочих мест и экономического роста в любой стране. Женщины–предприниматели – это уникальный источник экономического роста: благодаря своему бизнесу они приносят экономические и социальные выгоды для себя, своих семей и общество в целом. В последние годы международное сообщество признает, что развитие и процветание любой страны зависит от общего развития всего населения. в этой связи на глобальном уровне предпринимаются активные действия, направленные на поощрение экономических прав и возможностей женщин.

Благодаря Президентскими грантами, международными организациями и банками в кредитование, женщин-предприниматели развивают свою предпринимательскую деятельность в крупном, среднем и малом бизнесе и вес этот процесс отражает общую тенденцию к усилению поддержки женщин в создание и проектирование бизнеса и созданию благоприятных условий для молодых предпринимателей.

Женское предпринимательство для расширения прав и их возможностей относится к способности женщин использоваться своим правом, контролировать и извлекать выгоду из ресурсов, активов, дохода и собственного времени, а также способности управлять рисками и улучшить свое экономическое положение и благосостояние.

ЛИТЕРАТУРА:

1. Бизнес и его развитие // Бадахшан, 2001, 14 апр.
2. Бобокулова М А. Развитие женского предпринимательства в Республике Таджикистан. - Душанбе. - С 46.
3. Ведомости Маджлиси Оли Республики Таджикистан. - №3. - 2002. – С.293.
4. Ведомости Маджлиси Оли Республики Таджикистан. - №4. - 2007. – С.127.
5. Встреча Лидер нации Эмомали Рахмон с местными и иностранными предпринимателями и инвесторами //https://soi.tj/p=16398lan=ru
6. Деловые женщины Таджикистана в ожидании больших перемен https://asiaplustj.info/ru/news/tajikistan/economic/20230310/zhentshini-tadzhikistana-uhodyat-iz-srednego-i-malogo-v-mikro-biznes-ih-dohodi-snizhayutsya-i-im-nuzhna-podderzhka
7. Женское предпринимательство и перспективы в Таджикистане//https://www.tajik-startups.com/ru/2021/11/08%... (дата обращения 2.05.2023г.).
8. Женщины и мужчины Республики Таджикистан. Статистический сборник. – С.120.
9. Налоговый кодекс Таджикистана. – Душанбе, 2004. – С. 13.
10. Низамов Т.Д., Каджкулоев А.Ф. Эффективность развития предпринимательства в АПК региона. –Душанбе, 2018. - С.21.
11. Обмен опытом: Швейцарский сыр и таджикский курут //https://eca.unwomen.org/ru/news/stories/2016/02/cheese-exchange—swis-vs-tajik (дата обращения 28.03.2023г.).
12. Основные тенденции развития неправительственных организаций Таджикистана и роль международных организаций в развитии гражданского общества в Таджикистане, оценка потенциала// mailto: tabiat@netrt.org
13. Послание Президента Маджлиси Оли Республики Таджикистан, 25 апреля 2008г., г. Душанбе // Народная газета, 2008, 29 апр.
14. Послание Президента Республики Таджикистан уважаемого Эмомали Рахмона «Об основных направлениях внутренней и внешней политики республики» https://mfa.tj/ru/main/view/11820/poslanie-prezidenta-respubliki-tadzhikistan-uvazhaemogo-emomali-rakhmona-ob-osnovnykh-napravleniyakh-vnutrennei-i-vneshnei-politiki-respubliki
15. Рахматова М. Место и роль женщин в общественно-политической и культурной жизни Таджикистана нового переходного периода (1992-2004 гг.). Автореферат дисс. на соискание уч. степ. канд. ист. наук. - Худжанд, 2004. - С.15.
16. Роль женских неправительственных организаций Таджикистана в социально-экономической и политической сферах государства. –Душанбе, 1998. –С. 13.
17. Сборник законов Республики Таджикистан. - Душанбе, 2002. – С.17.
18. Таджикистан: на пути к гендерному равенству (Сборник документов). – Душанбе, 2007. – С. 243.
19. Эмомали Рахмон призвал поддержать таджикских женщин-предпринимателей //https://tj.sputniknews.ru/20171014/ehmomali-rahmon-prizival-podderzhat-tadzhikskih.(дата обращения 3.05.23г)

ФАЪОЛИЯТИ СОҲИБКОРИИ ЗАНОН ВА САҲМИ ОНҲО ДАР РУШДИ ИҚТИСОДИ ҶУМҲУРИИ ТОҶИКИСТОН.

Рушди соҳибкории занон дар таъсиси ҷойҳои нави корӣ ва рушди иқтисоди ҳар кишвар нақши муҳим дорад. Занони соҳибкор манбаи беназири рушди иқтисодӣ мебошанд: онҳо тавассути тиҷорати худ ба худ, оилаҳои худ ва умуман ҷомеа нафъи иқтисодӣ ва иҷтимоӣ меоранд. Солҳои охир ҷомеаи ҷаҳонӣ эътироф кардааст, ки рушд ва шукуфоии ҳар як кишвар ба рушди ҳамаҷонибаи тамоми аҳолӣ вобаста аст. Дар робита ба ин, дар сатҳи ҷаҳонӣ ҷиҳати мусоидат ба тавонмандсозии иқтисодии занон кӯшишҳои зиёд ба харҷ дода мешаванд. Дар шароити рушди иқтисоди бозорӣ соҳибкорӣ ҳамчун воситаи муассиртарини идоракунӣ ба ҳисоб меравад, ки имкон медиҳад бо сарфи камтарин даромади калон ба даст ояд. Дар низоми бозор «соҳибкорӣ» омили мустақили фаъолияти иқтисодӣ буда, истифодаи ҳамаи захираҳои мавҷуда (меҳнат, замин, сармоя ва ғайра) бо самараи максималии иқтисодиро дар назар дорад.Соҳибкорӣ ҳамчун шакли хоси шуғли худӣ ва таъсиси ҷойҳои корӣ, ҳамчун шакли махсуси фаъолияти иқтисодӣ дар ҳамаи давлатҳои пешрафтаи дунё аз дастгирии давлат бархурдор аст. Рушд ва тавсеаи соҳаи соҳибкорӣ дар роҳи ташаккул ва рушди иқтисоди омехта сурат мегирад, ки дар он танзими бозор ва давлат ҳамкорӣ мекунанд. Яке аз масъалаҳое, ки ҳукумати Тоҷикистон ба он таваҷҷуҳи хоса медиҳад, рушди соҳибкории занон аст, ки

дар раванди тавсеаи соҳибкории ватанӣ ҷойгоҳи худро ишғол мекунад.Соҳибкории занон фаъолиятест, ки бо таъсис ва идораи соҳибкорӣ аз ҷониби занон алоқаманд аст ва дар иқтисодиёт нақши асосиро мебозад, яъне ба ободии кишвар, таъсиси ҷойҳои нави корӣ ва таҳкими иқтисод мусоидат мекунад. Дар дар раванди тавсеаи соҳибкории ватанӣ ба натиҷаҳои рушди соҳибкорӣ занҳои соҳибкор нақши хоса дошта, метавонанд мусбат ноил гарданд. Дар баробари ин тавассути рушди соҳибкории занон дар кишвар ҳалли масъалаи баробарии занону мардонро дар муносибатҳои иқтисодӣ таъмин кардан мумкин аст.

Калидвожаҳо: зан, соҳибкорӣ, иқтисод, рушд, фаъолият, ҳуқуқҳои иқтисодӣ, иқтисоди бозорӣ, захираҳо, давлат, дастгирӣ, бахш, ҳукумат, саҳм, имконият.

ПРЕДПРИНИМАТЕЛЬСКАЯ ДЕЯТЕЛЬНОСТЬ ЖЕНЩИН И ИХ ВКЛАД В РАЗВИТИЕ ЭКОНОМИКИ РЕСПУБЛИКИ ТАДЖИКИСТАН

Развитие женского предпринимательства играет важную роль в создании новых рабочих мест и экономического роста в любой стране. Женщины–предприниматели – это уникальный источник экономического роста: благодаря своему бизнесу они приносят экономические и социальные выгоды для себя, своих семей и общество в целом. В последние годы международное сообщество признает, что развитие и процветание любой страны зависит от общего развития всего населения. в этой связи на глобальном уровне предпринимаются активные действия, направленные на поощрение экономических прав и возможностей женщин.

В условиях развития рыночной экономики предпринимательство рассматривается как наиболее эффективный способ хозяйствования, который позволяет получить наибольший доход при наименьших затратах. В рыночной системе «предпринимательство» является самостоятельным фактором хозяйственной деятельности, которая предполагает использование всех имеющихся ресурсов (труд, земля, капитал и др.) с максимальной экономической эффективностью. Предпринимательство как конкретная форма обеспечения самозанятности и создания рабочих мест, как особая форма экономической активности пользуется государственной поддержкой во всех развитых стран мира. Развитие и расширения предпринимательского сектора происходит по пути формирования и развития смешанной экономике, где взаимодействуют рыночное и государственное регулирование. Одним из вопросов, которому Правительство Таджикистана уделяет особое внимание, является развитие предпринимательства женщин, занимающего свое место в процессе расширения отечественного предпринимательства. Женское предпринимательство – это активность, связанная с созданием и управлением бизнесом женщинами и играет ключевую роль в экономике, то есть способствует процветанию страны, созданию новых рабочих мест и укреплению экономики.Женщины – предпринимательницы играют особую роль в развитии предпринимательства и могут добиться положительных результатов в процессе расширения отечественного предпринимательства. Вместе с тем, посредством развития женского предпринимательства возможно обеспечение в стране решения вопроса равноправия женщин и мужчин в экономических отношениях.

Ключевые слова: женщина, предпринимательства, экономика, развитие, активность, экономических прав, рыночная экономика, ресурсы, государство, поддержка, сектор, правительство, вклад, возможность.

WOMEN'S ENTREPRENEURSHIP AND THEIR CONTRIBUTION TO THE DEVELOPMENT OF THE ECONOMY OF THE REPUBLIC OF TAJIKISTAN

The development of women's entrepreneurship plays an important role in creating new jobs and economic growth in any country. Women entrepreneurs are a unique source of economic growth: through their businesses, they bring economic and social benefits to themselves, their families and society as a whole. In recent years, the international community has recognized that the development and prosperity of any country depends on the overall development of the entire population. In this regard, active measures are being taken at the global level to promote the economic rights and opportunities of women.In the conditions of development of the market economy, entrepreneurship is considered as the most effective way of management, which allows to obtain the greatest income with the least expenses. In the market system, "entrepreneurship" is an independent factor of economic activity, which assumes the use of all available resources (labor, land, capital, etc.) with maximum economic efficiency.Entrepreneurship as a specific form of ensuring self-employment and creating jobs, as a special form of economic activity enjoys state support in all developed countries of the world. The development and expansion of the entrepreneurial sector occurs along the path of formation and development of a mixed economy, where market and state regulation interact. One of the issues to which the Government of Tajikistan pays special attention is the development of women's entrepreneurship, which takes its place in the process of expanding domestic entrepreneurship.Women's entrepreneurship is an activity related to the creation and management of a business by women and plays a key role in the economy, that is, it contributes to the prosperity of the country, the creation of new jobs and the strengthening of the economy.Women entrepreneurs play a special role in the development of entrepreneurship and can achieve positive results in the process of expanding domestic entrepreneurship. At the same time, through the development of women's entrepreneurship, it is possible to ensure a solution to the issue of equality of women and men in economic relations in the country.

Key words: woman, entrepreneurship, economy, development, activity, economic rights, market economy, resources, state, support, sector, government, contribution, opportunity.

Маълумот дар бораи муаллифҳо: ***Зикриѐева Малика Файзиевна* -** Донишгоҳи миллии Тоҷикистон, доктори илмҳои таърих, профессори кафедраи таърихи халқи тоҷик. **Суроға:** 734025, шаҳри Душанбе, Ҷумҳурии Тоҷикистон, хиѐбони Рӯдакӣ, 17. Телефон: **+992919511951**
Хуҷасаидова Низорабегим Хушкадамовна – Донишгоҳи миллии Тоҷикистон, номзади илми таърих, дотсенти кафедраи таърихи халқи тоҷик. **Суроға:** 7340025, ш. Душанбе, Ҷумҳурии Тоҷикистон, хиѐбони Рудаки 17. Телефон: **938630324.**

Сведения об авторах: ***Зикриёева Малика Файзиевна*** – Таджикский национальный университет, д.и.н., профессор кафедры истории таджикского народа**. Адрес**:734025, город Душанбе, Республика Таджикистан, проспект Рудаки 17. Телефон: **+992919511951.**
Худжасаидова Низорабегим Хушкадамовна – Таджикский национальный университет, кандидат исторических наук, доцент кафедры истории таджикского народа. **Адрес:** 734025, город Душанбе, Республика Таджикистан, проспект Рудаки 17. Телефон: **938630324.**

Information about the authors: ***Zikriyoeva Malika Fayzievna***- Tajik National University, doctor of historical Sciences, Professor of the Department of history of the Tajik people. **Address:** 734025, Dushanbe, Republic of Tajikistan, Rudaki Avenue 17. Phone: +**992919511951.**
Khujasaidova Nizorabegim Khushkadamovna - Tajik National University, Candidate of Historical Sciences, Associate Professor of the Department of the History of the Tajik People. **Address:** 734025, Dushanbe, Republic of Tajikistan, Rudaki Avenue 17. Phone: **938630324.**

УДК:93/94

ВКЛАД М.Н. НАЗАРОВА В ИЗУЧЕНИЕ ИСТОРИИ ИСКУССТВА ТАДЖИКСКОГО НАРОДА

Ганджакова М. Г.

Таджикский государственный педагогический университет имени Садриддина Айни

В эпоху глобализации защита национальных культурных ценностей является одной из важных задач Правительства Республики Таджикистан, которая с первых дней обретения политической независимости сделала сферу культуры одним из приоритетных направлений социальной политики государства. При этом следует отметить необходимость изучения истории коренной культуры и традиций советского периода, что связано с деятельностью великих исторических личностей нации и их заслугами, которые занимают особое место в отечественной историографии.

В целях полной реализации планов социалистического общества в Стране Советов была проведена культурная революция, и, естественно, в результате она сыграла благоприятную роль в повышении грамотности народа и создании учреждений культуры. И хотя об этом написано много научных и исследовательских работ, но она все еще не полностью изучена. Потому что исследования по истории бывшего Советского Союза, в том числе культурного направления, проводились согласно определенному умонастроению той эпохи. Как отмечено в фундаментальном труде «История таджикского народа», на протяжении веков были представлены произведения искусства не только для удовлетворения потребностей зрителей, но и для пробуждения человеческого духа, а также для использования таких характеристик искусства, как театральное представление и музыка, как полноценного оружия коммунистической партии в идеологической борьбе [2, с. 228].

В отечественной историографии изучение истории культурного строительства и его развития в Советском Таджикистане является весьма актуальным, по этим вопросам проведены уникальные научные исследования и они, несомненно, привлекают к себе внимание ученых и в период независимости. Необходимость результатов научного исследования заключается в обогащении историографии таджикского народа по вопросам культурного строительства Советского Таджикистана и освещении различных узловых проблем данной отрасли.

В отечественной историография в исследовании истории становления и развития культурного строительства Советского Таджикистана весомый вклад внёс Заслуженный деятель искусств Таджикской ССР, участник Великой Отечественной войны, известный драматург, режиссер, журналист, переводчик и ученый Мехрубон Назарович Назаров.

М.Н. Назаров посвятил свою жизнь и научную деятельность изучению истории культуры советской эпохи Таджикистана. Отличительная черта и приоритет научной и практической деятельности ученого выражается в том, что он является одним из активных участников культурного строительства Советского Таджикистана. С 1966 по 1979 года М.Н. Назаров являлся министром культуры Таджикской ССР, и поэтому изнутри знал все проблемы таджикского искусства. С другой стороны, он имеет огромные заслуги в развитии таджикского искусства как драматург, режиссер, и на основе своего богатого опыта работы в сфере культуры исследует историю таджикского искусства, и в этом заключается научная ценность его трудов.

М. Назаров в своем монографическом исследовании «Искусство таджикского народа» пишет о недостатках и трудностях искусства начальных лет культурной революции в Таджикистане. Говоря о недостаточной материальной базе учреждений искусства в республике, он приводит в пример деятельность только одного театрального здания, не соответствующего требованиям, для всех театров в Сталинабаде, в котором одновременно работали драматические и музыкальные коллективы, филармония, дом народного творчества, кукольный театр, радиокомитет и другие учреждения культуры [4, с. 22]. О развернувшейся дискуссии по проблемам профессионального искусства Таджикистана и появлении двух противоположных и ошибочных направлений автор отмечает, что представители первого направления не уважали

традиционные ценности и не обращали внимания на специфику развития национального традиционного национального искусства таджиков [4, с. 13]. Они утверждали, что по причине устаревания и несоответствия современности больше не следует использовать национальные музыкальные инструменты и даже пытались отрицать наследственную таджикскую музыку «Шашмаком». Автор также, ссылаясь на источники, пишет о выступлении ведущей личности 30-х годов, не называя его имени, который утверждал, что старая музыка трагична, печальна и отражает сложный период жизни таджикского народа под гнетом Бухарского эмирата, и поэтому нельзя её использовать в новый период [4, с. 14]. Другая группа тоже со своей точки зрения, с одной стороны, идеализировала все древнейшие виды искусства и считала их не живым процессом, а догмой, с другой стороны, они выступали против профессионального таджикского искусства, демонстрировали противоречивое и негативное отношение к театру, симфонической музыке, хоровому пению, оркестру, утверждая, будто такие профессиональные жанры удаляют национальную специфику искусства [4, с. 14]. Таким образом, автор верно отмечает, что отрицание традиционного искусства предков таджикского народа является огромной ошибкой и вредно, потому что никакое искусство случайно не рождается и, по его мнению, таджикское искусство существует в национальном виде и социалистической сущности [4, с. 15]. В этом вопросе автор делает вывод, что вышеуказанные деятели хотели отделить национальное искусство таджиков от его социалистической сущности и выражали позицию резкого отрицания тесных узловых связей национального искусства с социалистической идеологией [4, с. 15]. Несмотря на то, что свою позицию автор излагает с точки зрения идеологии социалистического общества, следует отметить, что в советский период были достигнуты огромные успехи в развитии профессионального искусства таджикского народа, а в период независимости оно приобрело чисто национальный характер.

Бывший министр культуры Таджикистана Х. Шарипов тоже рассуждает об особенностях и отличительных чертах развития профессионального искусства в условиях республики, прежде всего, о появлении новых жанров – драмы, оперы, балета и изобразительного искусства и характеризуют появление каждого жанра по различным периодам, в частности, в конце 20-х годов – драмы и в конце 30-х годов балета [13, с. 5]. А также отмечает подрывную деятельность реакционеров против сценического искусства, которые клеветали на участников художественной самодеятельности и артистов [13, с. 5].

Одной из спорных проблем в отечественной историография является периодизация истории развертывания культурного строительства в Таджикистане. В этом аспекте упоминают о больших заслугах М.Р. Шукурова и его особом специфическом отношении к проблемам периодизации культурного строительства Советского Таджикистана, первый период которой охватывает 1917-1924 годы, второй – 1924-1929 годы и третий – 1929-1941 год, и несомненно, что автор детально охарактеризовал каждой период [14, с. 491].

Академик Р.М. Масов в историографическом обзоре пишет о великих заслугах М.Р. Шукурова в изучении культурного строительства Советского Таджикистана, и прежде всего отмечает конкретную периодизацию культурного строительства в республике в довоенные годы, в чем, по мнению автора, проявилась новизна в изучении данного вопроса [3, с. 200].

В исследованиях Н.Х. Нурджанова периодизирована деятельность таджикского театра. Он в своих исследованиях деятельность таджикского театра разделил на шесть периодов: возникновение таджикского театра (1919-1929 гг.), становление профессионального театра (1929-1933 гг.), устранение проблем и дальнейшее развитие (1934-1936 гг.), становление социалистического реализма (1937-1941 гг.) [10, с. 471], годы Великой Отечественной войны (1941-1945 гг.) и послевоенные годы (1946-1957) [11, с. 408].

М. Назаров историю культурного строительства в условиях Советского Таджикистана разделяет на три периода. Начальной период охватывает с 1917 по первую половину 30-х годов, второй период – со второй половины 30-х годов до конца 50-х, и третий – с начала 60-х до первой половины 80-х годов XX века [9, с. 122-123]. Первый период автор характеризует установлением советской власти и образованием Таджикской ССР, созданием новой программы КПСС и наряду с другими вопросами, касающимися советского строительства,

охватывает проблемы культурной революции и её развертывания на территории Таджикистана. Второй период, по мнению автора, охватывает процесс развертывания культурной революции, военный период и восстановление народного хозяйства в послевоенные годы, когда победил социализм и укрепилась его материально-техническая база. Особую специфику третьего периода автор видит в развитии зрелого социализма, вершиной которого, несомненно, является победа культурной революции. Но автор не согласен с тем, что культурная революция в Таджикистане завершилась, потому что, по его мнению, некоторые вопросы, касающиеся культурного строительства, в тот период еще не были решены [9, с. 123].

Следует подчеркнуть необходимость учитывать периодизацию М.Р. Шукурова по данной тематике, в которой особое внимание уделено культурному строительству в довоенные годы, и, конечно, нужно обратить внимание на тот момент, что каждый рассматриваемый период имел свою особую специфику в тогдашних условиях республики, когда постепенно устранялись проблемы и развивалась советская таджикская культура. Объективное изучение проблемы состоит в том, что история одной только отрасли культуры на примере театрального искусства разделена им на шесть периодов. На наш взгляд, эта периодизация является актуальной, потому что, к примеру, Н.Х. Нурджанов в своих исследованиях особое внимание уделяет только изучению единственной темы – истории театрального искусства.

Отличительный характер исследования М.Н. Назарова состоит в том, что впервые он с новых позиций перестроечного периода во второй половине 80-х годов осуществил периодизацию культурного строительства. Во-вторых, периодизация автора охватывает обширные хронологические рамки, которые требуют специального исследования, и каждый представленный период можно разделить на определенные этапы и детально изучать. В-третьих, его новизна в периодизации культурного строительства заключается в том, что впервые он охватывает период зрелого социализма 60-80-х годов, что невозможно встретить в работах других исследователей.

М. Назаров наряду с другими проблемами культуры, зная их изнутри, подробно освещает развитие советской художественной культуры в предвоенные годы. Автор на основе обширного материала в научно-практическом аспекте освещает теоретические, методологические вопросы и концепцию развития социалистической художественной культуры таджиков [9, с. 160]. Непосредственно отмечено о богатом опыте советского искусства и его влиянии на художественную культуру таджикского народа, в результате которого появились новые жанры, такие как опера, балет, симфоническая музыка, хор, драматический театр, кино и телевидение [9, с. 38]. Полагаем, что таджикский народ, несомненно, имеет великую историческую национальную культуру, и автор верно отметил появление новых жанров в таджикском искусстве, которые обогащают и развивают культуру на основе опыта советского искусства.

М. Назаров в своем монографическом исследовании «Искусство таджикского народа» посвятил отдельный раздел истории развития театрального искусства Таджикистана, где пишет о деятельности Таджикского академического театра драмы имени А. Лахути, Государственного театра оперы и балета имени С. Айни, Русского драматического театра имени В. Маяковского и Ленинабадского музыкально-драматического театра имени А.С. Пушкина [4, с.43-149]. А также отмечает слабость и бедность первых репертуаров театров, что дало толчок дальнейшему развитию и совершенствованию таджикской национальной драматургии, которая с самого начала стала боевитой, остро социальной и действенной [7, с. 202-227].

Источники непосредственно свидетельствуют об ознакомлении трудящихся- таджиков с русской культурой в 1918-1920 годах, о первых шагах таджикского национального театра и драматургии и высоко оценивают роль опыта узбекского театра в развитии таджикского театра и драматургии [12, с. 65].

А. Имамов подчеркивает, что первый шаг в становлении профессионального искусства таджиков был сделан в 1929 году, когда формировался первый профессиональный театр на основе кружков художественной самодеятельности из состава участников группы художественный самодеятельности горно-стелкового батальона в Сталинабаде, который возник

еще до рождения таджикской драматургии, при отсутствии кадров и практического опыта в данной области [1, с. 32].

М. Назаров с гордостью и глубокий признательностью освещает роль русского народа в развитии таджикского искусства, и в своей работе отдельную главу называет «Русское искусство и его роль в развитии таджикского искусства» [8, с. 63-80]. Он пишет об участии русских специалистов в становлении и деятельности творческих коллективов, обучении национальных кадров в вузах Москвы, Ленинграда и гастролях творческих коллективов России в республике [8, с. 63].

В другой своей работе «Братство культур русского и таджикского народов» М. Назаров подчеркивает значение деятельности кружков художественной самодеятельности, лучшие участники которых – актеры, музыканты и исполнители – стали ядром профессиональных коллективов [6, с. 24]. Прежде всего, автор освещает влияние культуры русского народа на искусство таджикского народа, в результате которого функционировали и развивались культурные учреждения, в частности, театры, и непосредственно уделяет внимание к подготовке местных кадров в Москве, Ленинграде и другие городах. Значительный вклад в становление таджикского профессионального театра внесли актеры Н. Тихонов, В. Ланге, Е. Мительман и Н. Волчков [6, с. 25].

Исходя из этого, И. Нурджанов уместно напоминает о помощи советских драматургов, актеров и режиссеров в дальнейшем развитии традиционного народного театра таджиков, потому что при зарождении советского театра с первых дней широко использовались распростроненные народные традиции музыкального искусства и тем самым создавались предпосылки для развития и расцвета музыкального театра [10, с. 16-17].

В монографическом исследовании М.Р. Шукурова "История культурной жизни Советского Таджикистана (1917-1941 гг.)" отдельный параграф посвящен истории формирования таджикского профессионального искусства [14, с. 438-439] в котором подчеркиваются заслуги кружков художественной самодеятельности, созданных после победы Октябрьской революции в ряде городов Средней Азии, в том числе Таджикистана, которые создали предпосылки для зарождения таджикского советского профессионального театра [14, с. 440].

Другая характерная черта исследования М. Назарова заключается в периодизация истории таджикской советской художественной культуры в 30-х годах XX века. Первый этап охватывают 1930-1934 года, и автор его характеризует как период совершенствования всяких видов художественной культуры, таких как литература, театр, музыка, кинематография и изобразительное искусство в условиях республики в трудных условиях борьбы с буржуазными националистами [9, с. 124-125]. Второй этап охватывает 1935-1939 года, и является периодом развития художественной культуры таджикского народа, профессиональной литературы и искусства на основе программы КПСС, решений Первого съезда писателей СССР, в которых отмечались успехи культурного строительства в Таджикистане [9, с. 140]. Автор 1939-1940 года называет периодом зрелости таджикской советской художественной культуры, достигшей значительных успехов, таких как появление замечательных произведений в новых жанрах таджикской литературы – либретто опер и балетов, киносценариев и рост национальных талантливых кадров художников и композиторов [9, с. 145].

М. Назаров говорит о древнем наследии музыкального искусства таджикского народа в двух видах – как о традиционном классическом профессиональном устном творчестве и народной фольклорной музыке; в частности, он выделяет разные виды музыкального искусства – инструментальную, вокальную музыку, песню и танец. Вместе с тем подчеркивает значение классической музыки, имеющей профессиональный характер – шашмакома и фалака, которые в народе используются как фольклорная музыка [9, с. 63]. Автор, говоря о развитии музыкальной культуры Таджикистана, высоко оценивает заслуги замечательных советских композиторов С. Баласаняна, А. Ленского, С. Урбаха и С. Прокофьева, благодаря плодотворной деятельности которых таджикская музыка обогатилась симфонией, ораторией, кантатой [7, с. 202-227].

В развитии музыкального искусства значительную роль играет создание Таджикской государственной филармонии в 1938 году, и при ней образовалась группа народных инструментов в составе 36 человек, а также ансамбль песни и танца в 1939 году, женский ансамбль рубобисток в 1940 году и Памирский этнографический ансамбль [4, с. 196]. Автор упоминает о таджикских народных музыкальных инструментах, таких как гиджак, который в разных районах республики называют по-разному: дутор, сетор, панджтор, думбрак, танбур, рубаб, дойра, чанг, духовых – най, карнай, сурнай и других [4, с. 203].

М.Н. Назаров национальной характер художественной культуры таджикского народа связывает с тогдашней общенациональной культурой Советского Союза и его результат видит в появлении новых театральных, музыкальных и художественных произведений, освещающих современные проблемы [9, с.40]. Особая специфика национальных традиций, обычаев и обрядов в жизни таджикского народа отражена в реалистических произведениях С. Айни, А. Лахути, М. Турсунзаде, музыкальном творчестве Ш. Джураева, З. Шахиди, танце Г. Валаматзаде, М. Каландаровой, З. Аминзаде, картинах М. Алимова, М. Тошмухаммедова, Х. Хушвахтова, З. Хабибуллоева, фильмах Б. Кимягарова, Т. Собирова, исполнении ролей в театре и кино М. Касымовым, С. Туйбаевой, А. Бурхановым и др. [9, с. 40].

М. Назаров отражает историю создании и развития музыкального искусства Таджикистана на примере профессионального и народного театра, драмы и оперы в начальные годы установления Советской власти, участия работников искусства в декадах, в частности, отмечает деятельность 24 профессионально-народных театров, 4 музыкальных коллективов, цирка, 33 музыкальных училищ и школ, художественного и хореографического училищ, 3 домов творчества и музея изобразительных искусств в 1967 году [5].

Таким образом, с комплексным использованием научных работ в рамках настоящей статьи проанализирована деятельность М.Н. Назарова по изучению истории культурного строительства Советского Таджикистана. В процессе анализа нам удалось изучить вклад М.Н. Назарова в исследование истории таджикского искусства, который занимает особое место в отечественной историографии. Непосредственно автор с использованием обширного круга источников и литературы детально проанализировал различные аспекты искусства, и благодаря этому мы встречаем интересные сведения в его трудах. Конечно, научную деятельность М.Н. Назарова невозможно со всей полнотой проанализировать в рамках одной статьи, и это требует отдельного научного исследования.

Рецензент: Собирова К. – д.и.н., профессор ТНУ

ЛИТЕРАТУРА

1. Имомов А. Маданияти шукуфони халќи тољик / А. Имомов. – Сталинобод: Нашрдавлатољ, 1959. – 104 с.
2. История таджикского народа. Т. VI: Новейшая история (1941-2010 гг.). Под общ. ред. академика Р.М. Масова. – Душанбе: Империал – Групп, 2011. – 688 с.
3. Масов Р.М. Историография Советского Таджикистана (1917-1975): монография / Р.М. Масов. – Душанбе: Дониш, 1978. – 200 с.
4. Назаров М.Н. Санъати халќи тољик / М.Н. Назаров. – Сталинобод: Нашрдавлтољик, 1961. – 292 с.
5. Назаров М. Маќоми санъати тољик // Маориф ва маданият. – 1967. – 16 ноябр. – № 138 (2900).
6. Назаров М.Н. Братство культур русского и таджикского народов / М.Н. Назаров. – Душанбе: Ирфон, 1968. – 52 с.
7. Назаров М.Н. К высотам культуры / М.Н. Назаров // Страна гор и золотых долин. – Душанбе: Ирфон, 1970. – С. 202-227.
8. Назаров М.Н. Искусство сближает людей / М.Н. Назаров. – Душанбе: Ирфон, 1973. – 123 с.
9. Назаров М.Н. Ташаккули маданияти бадеии советии тољик (1918-1941 с.) / М.Н. Назаров. – Душанбе: Ирфон, 1986. – 160 с.
10. Нурджанов Н.Х. История таджикского советского театра (1917-1941 гг.): монография / Н.Х. Нурджонов. – Душанбе: Дониш, 1967. – 471 с.
11. Нурджанов Н.Х. История таджикского советского театра (1941-1957 гг.): монография / Н.Х. Нурджонов. – Душанбе: Дониш, 1990. – 408 с.
12. Очерк истории таджикской советской литературы. Под ред. З.Г. Османовой, М.Ш. Шукурова. – Москва: Изд-во АН СССР, 1964. – 478 с.
13. Шарипов Х. Расцвет таджикской культуры / Х. Шарипов. – Душанбе: Ирфон, 1968. – 20 с.

14. Шукуров М.Р. История культурной жизни Советского Таджикистана (1917-1941 гг.). Ч. 1: монография / М.Р. Шукуров. – Душанбе: Ирфон, 1970. – 494 с.

САҲМИ М.Н. НАЗАРОВ ДАР ОМӮЗИШИ ТАЪРИХИ САНЪАТИ ХАЛҚИ ТОҶИК

Муаллиф дар мақола бо истифода аз адабиёти таърихӣ саҳми М.Н. Назаровро роҷеъ ба тадқиқи таърихи санъати Тоҷикистони шӯравӣ мавриди баррасӣ қарор дода, нақши ӯро дар омӯзиши масоили мазкур муайян намудааст. Дар таърихнигории ватанӣ нақши асарҳои М.Н. Назаров оид ба омӯзиш ва баррасии таърихи санъати Тоҷикистони шӯравӣ назаррас мебошад, зеро муҳаққиқ тавассути истифода ва таҳлили манбаъҳои боэътимоди бойгонӣ, ҳуҷҷатҳо ва сарчашмаҳои таърихӣ, инчунин таҷрибаи дарозмуддати фаъолияти меҳнатиаш дар соҳаи фарҳанг ба бисёр масъалаҳои соҳа равшанӣ андохтааст. Муҳаққиқ тамоми камбудиву мушкилоти соҳаи фарҳанги ҷумҳуриро баррасӣ намуда, аз назари илмӣ таҳлил намуда, хулосаи зарурӣ баровардааст. Мавриди зикр аст, ки дар осори муҳаққиқ раванди инқилоби фарҳангӣ ва амалишавии он дар шароити ҷумҳурӣ, сохтмони муассисаҳои фарҳангӣ, пайдо шудани жанрҳои нав дар санъати тоҷик, тайёр намудани кадрҳо аз ҳисоби намояндагони маҳаллӣ ва саҳми намояндагони дигар ҷумҳуриҳои собиқ Иттиҳоди Шӯравӣ дар пешравии ҷанбаҳои мухталифи фарҳанги ҷумҳурӣ инъикос ёфтаанд.

Калидвожаҳо: фарҳанг, санъат, осори таърихнигорӣ, камбудӣ, мушкилот, мутахассис, татбиқшавӣ, амалишавӣ, инқилоби фарҳангӣ, жанрҳои нав, намояндагони маҳаллӣ, ҷумҳурӣ.

ВКЛАД М.Н. НАЗАРОВА В ИЗУЧЕНИЕ ИСТОРИИ ИСКУССТВА ТАДЖИКСКОГО НАРОДА

Автор в статье, используя историческую литературу, рассматривает вопрос о вкладе М.Н. Назарова в изучение истории искусства Советского Таджикистана и определяет его роль в изучении этих вопросов. В отечественной историографии М.Н. Назаров известен своими работами по истории искусства Советского Таджикистана, поскольку исследователь освещает многие вопросы этой области посредством использования и анализа надежных архивных источников, документов и исторических источников, а также своего многолетнего опыта работы в сфере культуры. М.Н. Назаров рассматривает недостатки и проблемы в сфере культуры республики, анализирует ее с научной точки зрения и делает необходимые выводы. Следует отметить, что в работах исследователя подробно освещен процесс культурной революции и ее реализации в условиях республики, строительства учреждений культуры, появления новых жанров в таджикском искусстве, подготовки кадров за счет местных представителей и отражен вклад представителей других республик Советского Союза в развитие различных сторон культуры республики.

Ключевые слова: культура, искусство, произведения, историография, недостатки, трудности, специалист, реализация, культурная революция, новые жанры, местные кадры культуры республики.

CONTRIBUTION OF M.N. NAZAROV TO THE STUDY OF THE HISTORY OF ART OF THE TAJIK PEOPLE

The author in the article using historical literature, considers the issue of the contribution of M.N. Nazarov to the study of the history of art of Soviet Tajikistan and defines his role in the study of these issues. In the domestic historiography of the role of the works of M.N. Nazarov is known in the study of the history of art of Soviet Tajikistan, since the researcher covers many issues in this area through the use and analysis of reliable archival sources, documents and historical sources, as well as his many years of experience in the field of culture. The researcher considered all the shortcomings and problems in the sphere of culture of the republic, analyzed it from a scientific point of view and made the necessary conclusion. It should be noted that the researcher's works highlight the process of cultural revolution and its implementation in the conditions of the republic, the construction of cultural institutions, the emergence of new genres in Tajik art, the training of personnel at the expense of local representatives and reflect the contribution of representatives of other republics of the former Soviet Union to the development of various aspects of the republic's culture.

Keywords: culture, art, works, historiography, shortage, difficulties, specialist, implementation, cultural revolution, new genres, local representatives, republics.

Маълумот дар бораи муаллиф: ***Ганҷакова Матлуба Ганҷаковна*** – Донишгоҳи давлатии омӯзгории Тоҷикистон ба номи Садриддин Айнӣ, номзади илмҳои таърих, дотсенти кафедраи таърихи халқи тоҷик. **Суроға:** 734003, ш. Душанбе, Ҷумҳурии Тоҷикистон, хиёбони Рудакӣ 121. Телефон: **(+992) 934-51-55-60** E-mail: **matluba.ganchakova @bk.ru**

Сведения об авторе: ***Ганджакова Матлуба Ганджаковна*** – Таджикский государственный педагогический университет имени Садриддина Айни, кандидат исторических наук, доцент кафедры истории таджикского народа. **Адрес:** 734003, г. Душанбе, Республика Таджикистан, проспект Рудаки, 121. Телефон: **(+992) 934-51-55-60** E-mail: **matluba.ganchakova @bk.ru**

Information about the author: Ganjakova Matluba Ganjakovna – Tajik State Pedagogical University named after Sadriddin Ayni, candidate of historical sciences, docent of the historical department. **Address:** 734003, Dushanbe,Republic of Tajikistan, Rudaki avenue, 121. Phone: **(+992) 934-51-55-60** E-mail: **matluba.ganchakova @bk.ru**

УДК:94/100”03|…”

СОСТОЯНИЕ СИСТЕМЫ ФИЗИЧЕСКОЙ КУЛЬТУРЫ И СПОРТА ТАДЖИКИСТАНА В ПЕРИОД «ПЕРЕСТРОЙКИ» (1985-1991 гг.)

Акрами З.И., Махмадрасулов Б.С.
Таджикский национальный университет,
Филиал Московского государственного университета им.М.В.Ломоносова в г.Душанбе

В период «перестройки» надвигался сильнейший экономический и социально-политический кризис Советского общества, несмотря на это, на волне демократизации общественной жизни, спортсмены Советского Союза добивались крупных результатов на мировой спортивной арене. В 1985 году в Советском Союзе успешно прошли международные соревнования «Игры доброй воли». Спортсмены стран, не участвовавшие в летней Олимпиаде 1984 года в Лос-Анжелесе, смогли показать наивысшие результаты, ничем не уступавшие победителям Олимпиады 1984 года. Череда успехов Советского спорта во второй половине 80-х годов XX века вдохновляла и таджикистанских спортсменов на новые достижения. В этот период плеяда выдающихся спортсменов Таджикистана в составе сборных команд Советского Союза достойно представляли честь Отечественного спорта. Андрей Абдувалиев – метатель молота, Олимпийский чемпион, Алексей Чередник – Олимпийский чемпион 1988 года, Эдгар Гесс, Олег Ширинбеков – воспитанники таджикской школы футбола, Саид Гусейнов – чемпион мира по велоспорту, Раим Малахбеков – чемпион мира по боксу, и многие другие с достоинством представляли Советский спорт на международной арене. После семнадцатилетнего выступления в первой лиге, большим успехом явился выход Душанбинской футбольной команды «Памир» в высшую лигу Чемпионата СССР.

Эти достижения таджикистанцев стали результатами расширения массовости физкультурного и спортивного движения по всей республике. Многие успешные спортсмены Таджикистана свои первые шаги к успеху проделали в детско-спортивных школах районов и городов Хатлонской области. Чемпионаты по всем олимпийским дисциплинам проводились с регулярностью в Таджикистане.

Вдохновленная идеями обновления Советского общества, новая государственная и партийная номенклатура в первые годы перестройки энергично предпринимала необходимые меры по дельнейшему развитию физической культуры и спорта в Таджикистане.

Таджикский государственный институт физической культуры и Душанбинский техникум физической культуры относительно справлялись с подготовкой высококвалифицированных кадров педагогического и тренерского профиля. В прошлом знаменитые спортсмены Советского Союза приглашались в Таджикистан на тренерскую работу и достигали больших успехов. В 1986 году Душанбинский футбольный клуб «Памир» возглавил выпускник Высшей тренерской школы футбола в городе Москве Валерий Павлович Сёмин. Именно с его приходом началось восхождение «Памира» в высшую лигу Советского футбола.

В официальных документах и резолюциях отмечалось, что «Партия требует сегодня от каждого руководителя более ответственной дисциплинированной работы, умения по-новому вести дело во всех важных сферах жизни. Именно такой подход необходим для отдыха людей, их физической закалки. Нужно всегда руководствоваться этим, так как данный подход является важнейшей частью работы по воспитанию трудящихся, действенное средство повышения трудовой и общественной активности, и, следовательно, успешного решения хозяйственно-экономических и социальных задач» [10]. В свете новых требований многие руководители предприятий, строек, хозяйств глубже стали изучать влияние физической культуры и спорта на производительность труда, на самочувствие каждого труженика. Больше внимания стало уделяться физической подготовке подрастающего поколения. Об этом свидетельствует тот факт, что в 1985 г. в адрес Спорткомитета и ДФСО профсоюзов поступило более 30 писем-ходатайств от руководителей колхозов и совхозов Хатлонской области, где, сообщая о принятых мерах по дальнейшему улучшению работы физкультуры и спорта среди населения,

просили открыть детские спортивные школы. Одновременно они сообщали о подготовленной материально-технической базе для будущих ДЮСШ и просили направлять в их адрес для работы молодых специалистов. Руководители и тренеры вновь открывшихся ДЮСШ активно принимали участие в проведении физкультурно-оздоровительных и спортивно-массовых мероприятий. Например, в колхозе им.В.М.Ленина Кумсангирского района число регулярно занимающихся физкультурой и спортом составило 1795 человек, или 62 % от всех членов колхоза. Было подготовлено 276 спортсменов-разрядников, в том числе 4 кандидата в мастера спорта, 30 - спортсменов I-го разряда, 276 - значкистов ГТО, 78 - общественных инструкторов и судей по спорту. Также завершена реконструкция и строительство спортивной базы и спортивного комплекса стоимостью 698 тыс.рублей. Хорошо поставленная работа положительно сказалась на повышении трудовой активности, идейно-теоретического и культурного уровня колхозников. В колхозе 85 членов были награждены знаком «Победитель социалистического соревнования», все они являлись активистами физкультурного движения. Таких хозяйств в республике становилось больше и больше [8].

В конце 1985 г. в республике насчитывалось 3996 спортивных школ с числом физкультурников около 1,5 млн. человек, или 40,3 % от населения. Было подготовлено 453184 значкиста ГТО, действовали 36 стадионов, 648 спортивных залов, около 3 тыс. волейбольных и баскетбольных площадок.

Этому способствовало отчисление до 3 процентов от доходов жилищно-эксплуатационных организаций на развитие физкультурно-спортивной работы по месту жительства, а также зарождение новых форм работы, таких как «52 недели труда и спорта» на основе комплекса ГТО (на основе которого в 1985 г. в 52 городах и районах республики поочередно проводилась «Неделя ГТО»), «Движение для здоровья» по программе I Всесоюзного смотра готовности населения к труду и обороне СССР (согласно данной программе регистрировались пройденные каждым членам этого клуба километры). Был установлен норматив: для мужчин - 500 км, для женщин - 300 км в год. Только в 1985 г. более 20 тыс. человек выполнили установленные нормативы Победители республиканских соревнований успешно выступали в международных соревнованиях. В 1985 г. таджикский парашютист Ю.Баранов установил мировой рекорд, О.Барзунов завоевал золотую медаль I Всесоюзных юношеских игр по велоспорту (трек), О.Шведов стал чемпионом Европы по водному поло, А.Васильев (стрельба пулевая), З.Рустамова (стрельба из лука), Т.Камолетдинов (гребля), А.Абдувалиев (легкая атлетика, метание молота) в различных международных соревнованиях завоевали серебряные медали.

Международную встречу футбольная команда «Памир» г.Душанбе выиграла у сборной команды Народной Демократической республики Алжир и у сборной команды Эквадора. Повышалась профессиональная квалификация тренерского состава Таджикистана [15].

Ряд реорганизаций Центральных советов ДСО профсоюзов в республиканские советы ДСО профсоюзов Таджикистана, а в 1987 г. объединение (РС ДСО «Таджикистан» РС ДСО «Спартак», РС ДСО «Хосилот») в единое спортивное общество ДСО профсоюзов (согласно постановлению Таджиксовпрофа № I п.3 от 28 мая 1987 г.). В последующие годы попытка их восстановления не дала должного эффекта. Другой причиной явилось прекращение проведения женских спартакиад республик Средней Азии и Казахстана, а также большая текучесть кадров среди руководителей физкультурных организаций. Так, только в 1983-1984 гг. сменились 25 председателей городских и районных спорткомитетов республики. Самой главной причиной недостатков явились факты приписок и очковтирательства в работе физкультурных организаций Таджикистана.

В 1986 г. была проведена XV Спартакиада Таджикистана, под девизом «От массовости к мастерству». В первом этапе этой спартакиады приняло участие 360 КФК с количеством участников 820 тыс. человек. В финальных соревнованиях 4 спортсмена выполнили нормативы мастера спорта международного класса, 100 чел. показали результаты мастера спорта СССР и кандидатов в мастера спорта. Организованно, и с большим количеством участников, прошли соревнования в Вахдатском районе, которые и стали победителями спартакиады.

В честь съезда и открытия нового спорткомплекса в совхозе «Чубек» района Хамадони состоялся спортивный праздник. В нем приняли участие пахлаваны-силачи, футболисты, волейболисты, легкоатлеты, команды по хоккею. Идею создания в старом русле реки Пянджа спортивного городка дал директор совхозной школы Ю.Восиев, его поддержали дирекция и общественные организации совхоза [16].

Анализ состояния дел в системе физической культуры и спорта Таджикистана выявил, что в физкультурных организациях существовали различные формы упущения и недоработок. Решение этих проблем и принимаемые меры не всегда были адекватными и полезными для развития массового спортивного движения. Так, второй секретарь ЦК КП Таджикистана П.К.Лучинский, выступая перед участниками собрания руководителей областных, городских и районных активов призвал руководителей предприятий начать работать по принципу самофинансирования. Таким образом, администрации предприятий и организаций принимали меры по увеличению количества занимающихся физической культурой и спортом и улучшению качества обслуживания на основе платных услуг населению. Во время проведения соревнований, особенно по футболу, стала реализовываться спортивно-выигрышная лотерея, часть из средств которой направлялась отдельным КФК, как спонсорские деньги. Например, при встрече футбольных команд «Памир» Душанбе и «ЦСКА» Москвы часть из полученных средств была направлена в фонд культуры столичной администрации.

С целью широкого внедрения физкультуры и спорта, туризма в быт рабочих, служащих, колхозников, предупреждения травматизма, уменьшения заболеваний, физической подготовки молодежи к службе, постановлением секретариата Совета федерации профсоюзов Таджикистана в период 1988-1989 гг. была проведена I спартакиада рабочих профсоюзов. В соревнованиях спартакиады участвовали сотни семей рабочих, служащих и колхозников без учета возраста. В 1988 году состоялись очередные XXIV летние Олимпийские игры в г.Сеуле (Южная Корея). В подготовительном этапе 12 спортсменов Таджикистана в составе сборной команды СССР готовились к этим Олимпийским играм, хотя в отборочных соревнованиях спортсмены не смогли завоевать путевки на участие в Олимпийских играх. Однако ряд воспитанников таджикской спортивной школы, выступающие за другие республики, - И.Григорьева (легкая атлетика) из г.Харькова, А.Чередник (футбол) из г. Днепропетровска на Олимпиаде показали высокие спортивные результаты. Кроме того, сборные команды СССР по некоторым видам спорта в ходе подготовки к Олимпийским играм проводили учебно-тренировочные сборы на спортивных базах Таджикистана, тренерами республики им оказывалась помощь, тем самым был внесен определенный вклад в подготовку советских спортсменов [5].

Вообще, 1988 г. был богат спортивными мероприятиями: проведена 24-я спартакиада вузов республики, международное соревнование по футболу памяти Р.Далтабаева, международный турнир по футболу (среди детей) на приз журнала «Смена». Боксер М.Шабуров в г.Джакарте (Индонезия) завоевал бронзовую медаль международных соревнований. А.Абдувалиев (легкая атлетика) в чемпионате СССР в г.Сочи установил новый рекорд Таджикистана. Самого большого успеха добились футболисты «Памира» Душанбе. Команда на 51 чемпионате СССР среди команд мастеров I лиги заняла 1-е место.

Наряду с этим, на волне демократизации и гласности в Таджикистане усилили свою экстремистскую деятельность подпольные религиозные центры, финансируемые из-за рубежа. Большая группа молодёжи, по причине безграмотности и незанятости в общественно-полезном труде были завлечены в «ваххабитские» секты. Фактически вышла изподполья «Исламская партия возрождения» - ныне террористическая-экстремистская организация, запрещенная в Таджикистане и Российской Федерации.

Так, во время матча «Памир» Душанбе и «Днепр» Днепропетровск на республиканском стадионе им.М.В.Фрунзе, они призывали болельщиков к массовым беспорядкам. В результате группа людей забрасывали футболистов камнями, подожгли сидения стадиона. Естественно, в таких условиях прекращались учебно-тренировочные занятия, что отрицательно сказалос на состоянии физкультуры и спорта.

В эти годы, перед физкультурными организациями Таджикистана встала задача - с помощью спорта стабилизировать политическую ситуацию в республике, направить усилия на укрепление дружбы народов. С этой целью они проводили различные спортивные соревнования в честь активистов установления Советской власти в Таджикистане, Героев Советского Союза и Социалистического труда. Так, в Спитаменском районе Согдийской области был проведен международный турнир на приз Героя Советского Союза Ходи Кенджаева с участием юных футболистов Таджикистана, Узбекистана, Киргизии и др. В предгорьях Табавчи, городке Сарбанд прошел чемпионат Таджикистана по мотокроссу на приз Героя Советского Союза Хайдара Касимова, а в г. Душанбе - Всесоюзный турнир по борьбе «Дзюдо» на приз Героя Советского Союза Александра Мироненко. В команду «Памир» Душанбе были приглашены футболисты В.Паснов из РСФСР и 3 спортсмена из Замбии (г.Лусака - город-побратим), которые, успешно защищая честь республики в чемпионате СССР, внесли определенный вклад в укрепление дружбы между народами.

В конце 1989 г. политическая ситуация в республике несколько стабилизировалась, однако происшедшие события отрицательно повлияли на состояние физкультурного движения в Таджикистане [6].

Физкультурные организации Таджикистана, реализуя указания партии, принимали меры по возрождению национальных видов спорта и народных игр таджикского народа. Так, на стадионе г. Исфары был проведен национальный праздник «Иди сада», составной частью которого были соревнования по «Бузкаши» и «Гуштингири» [17].

Однако беспорядки 12-13 февраля 1990 г. в г.Душанбе, учиненные несколькими тысячами молодых фанатиков, хулиганов стали тормозом для дальнейшего развития национальных традиций в спорте. Кроме того, в г.Душанбе из-за чрезвычайной ситуации был введен комендантский час [4. с.330-340]. Было запрещено проведение массовых мероприятий, в том числе спортивных соревнований. Деятельность спортивных школ г.Душанбе и близлежащих к нему районов бала приостановлена. Даже футболисты команды «Памир», готовящиеся к очередному Чемпионату СССР, не могли приступить к учебно-тренировочным занятиям. В таких сложных условиях отдельные ветераны спорта, ведущие спортсмены республики, выступая по радио, телевидению, призывали народ к дружбе и взаимопониманию. Футболисты «Памира» обратились ко всему населению Таджикистана поддерживать порядок, спокойствие и просили руководство республики, в условиях чрезвычайной ситуации, разрешить проведение соревнований по футболу в рамках 53-го Чемпионата СССР, в высшей лиге в г.Душанбе. Отрадно, что первый матч между душанбинским «Памиром» и Минским «Динамо» в г.Душанбе прошел под девизом «Дружба и братство». Многочисленные зрители аплодировали мастерству таджикских спортсменов, которые выиграли матч со счетом 3:1.

В целях стабилизации обстановки в регионе было решено провести в 1991 году Центрально-Азиатские игры под девизом «Дружба-91». Они прошли до 14 видам спорта в г. Алматы. Успешно выступили легкоатлеты республики В.Соков, Р. Дикий, завоевавшие золотые медали. Кроме того, 1991 год был годом проведения 1 Спартакиады народов СССР [3]. Спартакиаде предшествовали различные республиканские спартакиады, в том числе 34-я Спартакиада профессионально-технических училищ. Однако большинство спортивных мероприятий республики проходили в Согдийской области, так как это было место, где сохранялось спокойствие. В городах и районах Согдийской области проходили массовые соревнования в честь «Навруза». В самом г.Ходженте впервые был проведен чемпионат СССР по боксу среди профессионалов.

Несмотря на труднейшие условия, 137 спортсменов Таджикистана приняли участие в финальных соревнованиях Спартакиады народов| СССР. Среди них были 10 мастеров спорта международного класса, 98 мастеров спорта. Спортсмены республики А.Абдувалиев (метание молота), В.Шикарев (стрельба из лука) завоевали золотые медали. Н.Ильченко (легкая атлетика), З.Нидоев (велоспорт) завоевали серебряные медали. 7 человек заняли 3-е место. Всего таджикские спортсмены на Спартакиаде народов СССР завоевали 11 медалей (в том числе 2 золотых, 2 серебряных и 7 бронзовых). В общекомандном зачете они заняли 9 место,

опередив сборные команды Грузии, Туркмении, Латвии, Эстонии, Киргизии, Литвы. Это был самый лучший успех делегации Таджикистана за период их участия в Спартакиаде народов СССР с 1956 по 1991 гг.). К сожалению, эта Спартакиада стала последней. По словам её участников, здесь уже чувствовался распад Советского Союза.

Физкультурные организации Таджикистана, выполняя решения партийных и советских органов республики в период 1966-1990 гг., как и прежде, добивались определенных успехов. Так, в 1996 г. число физкультурников в республике (1,6 млн.чел.) выросло в 4 раза, по сравнению с 1960 г. (400 тыс. чел.), и составило 43,3 % к числу населения. А количество КФК за этот период выросло, соответственно, с 328 до 453. Ведущими коллективами этого периода были КФК Таджикского алюминиевого завода (г.Турсун-заде), «Нурекгэсстрой» (г.Нурек), Коврового комбината г.Кайраккума, трикотажной фабрики (г.Истравшан), завода Таджиктекстильмаш, душанбинского производственного хлопчато-бумажного объединения и многие другие.

Характерной чертой этого периода является то, что развитие получил и сельский спорт, появились колхозы, совхозы, чьи команды выступали на первенстве СССР по различным видам спорта. Среди них колхоз К.Маркса Курган-Тюбинского района, колхоз им.С.Урунходжаева Ходжентского района и др.

В республике широкое распространение получили новые формы физкультурно-оздоровительной работы, как «Всей семьей на старт», «Всей бригадой на стадион», «От значка ГТО к олимпийской медали» - Появились новые виды спорта, такие как борьба дзюдо, художественная гимнастика, восточное единоборство, возрождались национальные виды спорта, стрельба из лука, хоккей на траве и др. Организационно укрепились спорткомитеты, советы ДСО, федерации спорта республики. Продолжалась работа по обмену опытом местных специалистов с другими тренерами братских республик.

Укрепилась материально-техническая база спорта. Были построены современные спортивные объекты в гг.Душанбе, Худжанд, Бохтар, Истравшан, Турсунзаде, Шаартузском, Вахдатском, Вахшском и других районах республики.

Произошли количественные и качественные изменения в составе физкультурных кадров. В конце 1991 г. их количество увеличилось до 8572 чел., 4396 чел. из них имели высшее физкультурное образование. Большой вклад в подготовку специалистов с высшим физкультурным образованием оказал Таджикский институт физической культуры, созданный в 1971 году.

Однако в работе физкультурных организаций Таджикистана имелся ряд серьезных недостатков и упущений. Это, прежде всего, большая текучесть кадров, слабая материально-техническая база, особенно в сельских районах республики. В результате чего в некоторых районах Хатлонской области Таджикистана уроки физкультуры в общеобразовательных школах в зимний период не проводились, а если и проводились, то формально. Ряд руководителей организаций и учреждений Таджикистана, недооценивая роль физкультуры и спорта в повышении производительности труда, уменьшении травматизма, долгие годы штатных работников физкультуры и спорта (методисты, инструкторы) использовали в других целях или самовольно их сокращали.

Грубейшим недостатком в работе физкультурных организаций Таджикистана явились факты приписки и очковтирательства, особенно в годы застоя, многие показатели спорткомитетов, советов ДСО, особенно количество разрядников, значкистов ГТО не соответствовали действительности. В последние годы основное внимание уделялось только отдельным спортсменам, а резервам и массовости физкультуры и спорта не уделялось должного внимания.

Таким образом, несмотря на указанные недостатки, советская система физического воспитания, появившаяся в социалистическом обществе, показала, что она является одной из лучших систем в мире. Поэтому многие страны мира переняли и перенимают передовой опыт работы выдающихся специалистов и спортсменов бывшего Советского Союза, в том числе Таджикистана, которые добиваются всё больших успехов на международной спортивной арене.

Современная система физической культуры и спорта зарождалась и развивалась именно в Таджикской ССР в составе могучего государства, каким был Союз Советских Социалистических Республик. Задел приобретенный Таджикистаном в исследуемый период позволяет в условиях государственной независимости достичь определённых успехов на международной арене.

ЛИТЕРАТУРА

1. Бабаджанов А.К. Спортивный век Таджикистана /А.К. Бабаджанов. - Душанбе,1998.-150 с.
2. Бабаджанов А.К. История физической культуры и спорта в Таджикистане (1917-1997 гг.): Автореферат диссертации на соискание ученой степени доктора исторических наук / А.К. Бабаджанов.-Душанбе, 1998.– 42 с.
3. Есть золото // Коммунист Таджикистана. -1991, 13 июля.
4. История таджикского народа. В 6-ти томах. Том 6. –Душанбе, 2011. – 410 с.
5. Кулик М. Комплекс бароињама // Тољикистони Советї. -1987, 16 май.
6. Махмудов Л. Ёдат ба хайр // Тољикистони Советї. -1989, 17 янв., 31 март; Немати Н. Навигарињои варзиш // Тољикистони Советї. -1989, 28 сент.
7. Махмудзода С.А. Социально-экономическая и политическая ситуация Таджикистана в период перестройки (1985-1991 гг.). Автореферат диссертации на соискание ученой степени кандидата исторических наук /С.А.Махмудзода. –Душанбе, 2022. -26 с.
8. Мирзоев В. Физкультурно-массовая и оздоровительная работа в КФК колхоза им.В.И.Ленина Кумсангирского района. - Душанбе, 1980. - С.1-6.
9. Мухторов С., Дустов Х., Рахматуллоев А. Школа мужества и патриотизма (история создания, становления и развития ОСО Республики Таджикистан) / С.Мухторов, Х.Дустов, А.Рахматуллаев. – Душанбе, 2005.
10. О мерах по улучшению использования клубных учреждений и спортивных сооружений. Постановление ЦК КПСС, июль1985 г. // Справочник партийного работника. - М., 1986. - Вып.26, -С.582-586.
11. Сидоренко В.М. Физическое воспитание и спорт //Большая Советская Энциклопедия. Таджикская ССР / В.М.Сидоренко, Г.Суяркулов. Гл. ред. М. Асимов. - Душанбе, 1984.
12. Столбов В.В. История физической культуры и спорта / В.В. Столбов. - М.: 1989. - 231 с.
13. Суяркулов Т.М. История возникновения физической культуры и спорта в Таджикистане / Т.М.Суяркулов. - Душанбе, 1990.
14. Фёдоров Г. Возродим ГТО / Г. Фёдоров // Народная газета. - 1993, 5 фев.
15. Хроника спорта // Тоҷикистони Советӣ, 1985, 12 июля, 10, 21, 24, 25 авг.
16. Хроника спорта // Коммунист Таджикистана, 1986, 9 авг.
17. Хроника спорта // Тоҷикистони Советӣ, 1989, 8 дек., Построим сами // Советский спорт, 1986, 11 окт.
18. Хусейнов М. Рекорди асосӣ - оммавият // Тоҷикистони Советӣ, 1986, 7 март.

ВАЗЪИ СИСТЕМАИ ТАРБИЯИ ҶИСМОНӢ ВА ВАРЗИШИ ТОҶИКИСТОН ДАР ДАВРАИ «БОЗСОЗӢ» (СОЛҲОИ 1985-1991)

Дар мақола вазъи системаи тарбияи ҷисмонӣ ва варзиш дар Тоҷикистон дар замони бозсозӣ - солҳои 1985-1991 инъикос гардидааст. Иброз мегардад, ки муваффақиятҳои варзишгарони Тоҷикистон дар арсаи умумииттифоқӣ ва байналмилалӣ аз рӯйи намудҳои гуногуни варзиш назаррас буданд. Комёбиҳои мазкур дар ҷодаи тарбияи ҷисмонӣ ва варзиш ба сиёсати Ҳукумати Советӣ оид ба оммавӣ гардонидани ширкати ҷавонон дар варзиш алоқамандии зич дошт. Дар замони бозсозӣ тамоюлҳои худмаблағгузории муассисаҳои варзишӣ, бухрони ҷамъиятӣ-сиёсӣ ва иқтисодии Иттиҳоди Шуравӣ ва Тоҷикистон ба рушди минбаъдаи тарбияи ҷисмонӣ ва варзиш дар кишвар таъсири манфӣ расонд.

Калидвожаҳо: Тоҷикистон, Бозиҳои олимпӣ, «бозсозӣ», тарбияи ҷисмонӣ, варзиш, футбол, чемпион.

СОСТОЯНИЕ СИСТЕМЫ ФИЗИЧЕСКОЙ КУЛЬТУРЫ И СПОРТА ТАДЖИКИСТАНА В ПЕРИОД «ПЕРЕСТРОЙКИ» (1985-1991 гг.)

В статье раскрывается состояние системы физической культуры и спорта Таджикистана в период «перестройки» 1985-1991 гг. Отмечается, что к середине 80-х гг. XX века спортсмены Таджикистана успешно выступали на Всесоюзных и международных соревнованиях по различным видам спорта. Успехи системы физической культуры и спорта были тесно связаны с политикой Советской власти направленной на доступность и массовость спортивного движения. В период перестройки тенденция, направленная на самофинансирование спортивных коллективов и физической культуры, надвигающийся общественно-политический и экономический кризис в Советском Союзе и в Таджикистане оказал негативное влияние на дальнейшее состояние системы физической культуры и спорта в Таджикистане.

Ключевые слова: Таджикистан, Олимпийские игры, перестройка, физическая культура, спорт, футбол, чемпион.

STATE OF THE SYSTEM OF PHYSICAL EDUCATION AND SPORTS OF TAJIKISTAN DURING THE PERESTROYCY PERIOD (1985-1991)

The article reveals the state of the system of physical culture and sports in Tajikistan during the period of "perestroika" of 1985-1991. It is noted that by the mid-80s. In the 20th century, athletes from Tajikistan successfully competed at All-Union and international competitions in various sports. The successes of the system of physical culture and sports were closely related to the policy of the Soviet government aimed at accessibility and mass participation of the sports movement. During the period of perestroika, the trend towards self-financing of sports groups and physical culture, the impending socio-political and economic crisis in the Soviet Union and Tajikistan, negatively impacted the further state of the system of physical culture and sports in Tajikistan.

Keywords: Tajikistan, Olympic Games, perestroika, physical education, sports, football, champion.

Маълумот дар бораи муаллифон: ***Акрами Зикриё Иномзод*** – Донишгоҳи миллии Тоҷикистон, кафедраи таърихи халқи тоҷик, доктори илмҳои таърих, профессор. **Суроға:** 734025, ш. Душанбе, Ҷумҳурии Тоҷикистон, хиёбони Рӯдакӣ, 17. Телефон: **(+992) 915-05-12-65**
Маҳмадрасулов Бобоҷон Саймахмудович - Филиали Донишгоҳи давлатии Москва ба номи М.В.Ломоносов дар шаҳри Душанбе, мудири кафедраи илмҳои иҷтимоӣ ва гуманитарӣ, номзади илмҳои таърих, дотсент. **Суроға:** 734003, шаҳри Душанбе, Ҷумҳурии Тоҷикистон, кӯчаи Бохтар, 35/1 Телефон: **(+992) 918-80-84-84** E-mail: **bobojonsport@mail.ru**

Сведения об авторах: ***Акрами Зикриё Иномзод*** – Таджикский национальный университет, кафедра истории таджикского народа, доктор исторических наук, профессор. **Адрес:** 734025, г. Душанбе, Республика Таджикистан, проспект Рудаки, 17. Телефон: **(+992) 915-05-12-65**
Махмадрасулов Бободжон Саймахмудович - Филиал Московского государственного университета имени М.В.Ломоносова в городе Душанбе, кандидат исторических наук, доцент, заведующий кафедрой общественных и гуманитарных наук, Заслуженный тренер Республики Таджикистан. **Адрес:** 734003, город Душанбе, Республика Таджикистан, улица Бохтар, 35/1. Телефон: **(+992) 918-80-84-84** E-mail: **bobojonsport@mail.ru**

Information about the authors: ***Akrami Zikriyo Inomzod –*** Tajik National University, Department of History of the Tajik People, Doctor of Historical Sciences, Professor. **Address:** 734025, Dushanbe, Republic of Tajikistan, Rudaki Avenue, 17. Phone: **(+992) 915-05-12-65**
Makhmadrasulov Bobojon Saymakhmudovich - Branch of Moscow State University named after M.V. Lomonosov in Dushanbe, candidate of historical sciences, associate professor, head of the department of social and humanitarian sciences, Honored trainer of the Republic of Tajikistan. Address: 734003, Dushanbe, Republic of Tajikistan, Bokhtar street, 35/1. Phone: **(+992) 918-80-84-84** E-mail: **bobojonsport@mail.ru**

УДК: Тадж.631.6+ 551.49 + 9Тадж. +338:6с

ПОЛОЖИТЕЛЬНЫЕ И ОТРИЦАТЕЛЬНЫЕ ПОСЛЕДСТВИЯ ВНЕШНЕЙ ТРУДОВОЙ МИГРАЦИИ В ТАДЖИКИСТАНЕ

Наботов Ф.С.
Бохтарский государственный университет имени Носира Хусрава

В Республике Таджикистан изучение вопросов внешней трудовой миграции началась в конце 90-х годов XX века, не в качестве самостоятельной научной темы, а как вопрос определения ее характера в поведенческом отношении: для нее (миграции) надо было готовить правовое поле. Этим вопросом занимались структуры власти: Правительство и соответствующие министерства, международные организации. Мы на стороне той идеи, что инициатором научного изучения ВТМ РТ были международные организации (ООН и ее структуры, Международная организация по вопросам миграции (МОМ), Международная организация труда (МОТ)), так как они работали в Таджикистане еще в период гражданского противостояния в республике.

Например, при материальной поддержке МОМ, при НИИ труда и занятости населения был организован специальный НИИ «Шарк» и работали с несколькими проектами с целью изучении ВТМ, чтобы эти направлении деятельности населении эффективно работали для общества. МОМ своей экономической поддержкой и составлением общего плана действий НИЦ «Шарк» стала изучать состояние ВТМ РТ.

В частности, отдельные институты (институты экономики, философии, НАН, НИИ труда и социальной защиты населения при Министерстве труда и социальной защиты населения, фонда имени Фридриха Эберта в РТ, МОТ, МОМ и ООН). Научные учреждения вопросами ВТМ занимались на плановой основе: тема ВТМ была включена в план работы с выделением принципиального специалиста с конкретной темой. А международные организации составляли проекты и подыскивали исполнителей на договорной основе в НИИ и центрах. То есть, к концу 90-х годов XX в. в науке РТ появилось новое направление – трудовая миграция и соответственно новые разработчики.

МОМ – это межправительственная, международная организация, поддерживаемая государственным департаментом США и придерживается принципа, согласно которому гуманная и упорядоченная миграция принесет пользу как мигрантам, так и обществу. Она работает со всеми странами, заинтересованными в ее поддержке и помощи. В РТ работала с 1992 г. Ее цель- оказание помощи в решении оперативных (политических, социально-экономических и культурных) задач в области миграции; разъяснение вопросов, связанных с миграцией; поддержка экономического и социального развития через миграцию; содействие подлинному уважению человеческого достоинства и росту благосостояния мигрантов.

Цель миссии МОТ в РТ такая же, что и МОМ, но более широкая: охватывает как труд внутренний, так и внешний. Ее представители работали с конкретным объектом (трудящиеся, предприятия, ведомства, министерства), с правовым содействием облегчения труда через обеспечение местом работы, орудием труда, профессией, образованием, экономической, политической, правовой поддержкой всех групп.

Некоторые подразделении ООН, ОБСЕ, неправительственные организации, Акции, банки в совокупности все работали в РТ и внесли определенный вклад в той или иной степени в туй или иную проблему. Эти организации в некоторых вопросах работали сообща, вместе, но каждый по своему направлению.

Целью совместной деятельности МОМ и НИЦ «Шарк» было не только выявление общего положения ВТМ из Таджикистана, но и определение главных вопросов, возникших или имеющих трудности в ВТМ.

Результаты исследования представлялись в виде отчетов как МОМ, так и нужными организациями. В архиве представительства МОМ в РТ имеются ежемесячные, квартальные,

шестимесячные, годовые отчеты, которые содержат неоценимые данные по ВТМ. Но наша цель работать и с изданными работами.

Впервые в таджикистанской миграциологии по ВТМ в 2003 г. был издан отчет за первое полугодие 2003 года под названием «Трудовая миграция из Таджикистана» [9, с.10]. Во введении, в котором отражено значение ВТМ, потоки ВТМ и их значение. В отчете определено значение «трудового мигранта» в отдельном параграфе (параграфом назвать трудно, так как всего 1,5 страницы) [9,с. 11]. Такое же краткое изложение и во втором параграфе -методология исследования (на 1 стр.), предыстория трудовой миграции на одной странице, экономически и демографически даны контекст рынка труда, динамика миграции, тенденции, направления все эти 8 вопросов на 14 страницах [3, с.33]. так же кратко даны и вопросы профиля (возраст, пол, образование, занятность, владение языком, происхождение, национальность, семейное положение, возраст и срок пребывания) [9, с.12] – 8 страниц отчета, виды трудовой миграции (торговля, строительства, челноки (торговая миграция), сельское хозяйство и др.) [9, с.34] – 16 страниц; сети трудовой миграции (род, солидарность, регулирование, взаимодействие мигрантских сетей) – 7 страниц; трудности (регистрация, деятельность, мигрант и правоохранительные органы) – 7 страниц; незащищенность (уязвимость, роль посредников, проверки документов, трудности с транспортом, женщины, рэкет, несчастные случаи) – 8 страниц; здоровье (несчастные случаи, медицинская помощь, ВИЧ СПИД) – 10 страниц; экономика (переводы, влияние на экономику домохозяйства, бизнес) – 30 страниц; выводы и рекомендации – 2 страницы.

По всей вероятности, тема ВТМ еще в начале XXI в. уже была научной темой, не только в академической, но и в вузовской науке. Подтверждение этому выход в свет работы Р.Ульмасова, преподавателя РТСУ [5, с.14], в которой ВТМ охватывает одну пятую часть (с.213-247) работы. Текст посвящен вопросам состояния российско-таджикского сотрудничества в области миграции (с.213-229), трудовой миграции из Таджикистана: проблема регулирования (с.229-239), переводам (с.239-244) и заключение (с.245-247). Новое в этой монографии по отношению к изданному по ВТМ -вопрос регулирования процессом. Первые статистические данные по ВТМ из Таджикистана появились еще в 2000 г., по итогам переписи населения, которая отражена в работе Р. Ульмасова и определяется к 2000 г. от 250 тыс. до 400 тыс. Также Р. Ульмасов впервые упоминает о существовании фирм по отправке трудовых мигрантов, существовании представителей Минтруда и социальной защиты населения РТ в России и практике заключения трудового договора. Центров МТСЗН РТ в РФ к 2004 г. было 3.

Самыми весомыми данными в работе Р. Ульмасова для нас было утверждение того, что ВТМ из Таджикистана началась с 1994 г. [12, с.234], а регулирование с 2001 г. [12, с.232].

В том же 2006 г. при поддержке фонда им Фридриха Эберта Х. Умаровым и Р. Ульмасовым была издана монография [11, с.84], в которой рассматривались вопросы предыстории трудовой миграции (с.6-26), правовые вопросы (с.27-43), последствия ВТМ (с.44-54) регулирование (с.55-74), и денежные переводы (с.79-94).

Чтобы убедиться в новшестве этой работы, мы данные этой книги сопоставили с данными, приведенными Р. Ульмасовым отдельной монографии. Изложенные материалы различны, не похожи. Подходы совершенно разные, а выводы, предложения могут только обогатить друг друга.

Одной из форм получения более подробной информации стала проведенная научно-практическая конференция.

26-27 октября 2006 года Минтруда и социальной защиты РТ на базе своего НИИ труда и социальной защиты населения РТ совместно с фондом имени Фридриха Эберта по вопросам «Проблемы трудовой миграции и пути их решения», проводили конференцию, на который были заслушаны 42 доклада. Все докладчики связаны (либо работают в системе миграции, либо занимаются исследованием ВТМ) с ВТМ. Тексты выступлений это результаты их работ или исследований. Доклады охватывают почти все вопросы ВТМ. Материалы конференции при поддержке фонда имени Фридриха Эберта были изданы [7, с.230].

Среди выступающих были и лица, которые по вопросам ВТМ уже имели исследовательские монографии (Х, Умаров, Р. Ульмасов, К. Курбанов, Р. Рахимов, М. Нурмамахмадов). Одна из целей конференции выведение вопросов ВТМ из стен отдельных учреждений в широкую аудиторию была достигнут. А что касается вопросов ВТМ, то выступающие затронули основные проблемы, , трудности трудовой миграции из Таджикистана.

Р. Ульмасов в 2007 г. на основе материалов СМИ составил учебное пособие для студентов вузов [13, с.276]. То есть миграциология как самостоятельный предмет преподавался в РТСУ. Текст подходит в качестве пособия, но не учебника. Предложенные материалы могут быть пособием для политиков, социологов, журналистов.

В 2007 г. В. Василенко и Р. Ульмасов издали работу под названием «Глобализация и вынужденная миграция народонаселения» [2, с.467], куда включены были проблемы ВТМ из Таджикистана (главы 7,8; с.262-434). Новшеством в изучении ВТМ в этом издании были данные по институтам и инструментам, регулированию, эволюции статуса мигранта, прогнозированию и мониторингу ВТМ. Работа имеет больше всего теоретические уклоны направленности, что является новым в изучении ВТМ из Таджикистана, в частности, вопрос: Таджикистан являлся страной благополучной в политике ВТМ. По международным меркам страны, в которых доход от ВТМ больше, считаются благополучными. Но наши авторы это благополучие признают в странах, где экономика не зависит от доходов от ВТМ, поэтому считают, что там вмешательство государства в официальную политику обязательно. Исходя из этого, Правительство Таджикистана, опираясь на долю дохода из ВТМ, что превышалет бюджет республики, считали положительной и мало занимались регулированием ВТМ, поэтому утвердительно заявляли, что «политика невмешательства государства в регулирование трудовой миграции и защита прав человека-мигранта стратегически неверна» [4, с.35]. То есть, они не только были правы теоретически, но и Это было хорошим знаком органам миграции.

В 2010 г. при содействии МОМ был опубликован исследовательский доклад, подготовленной под руководством Х. Умарова [4, с.61]. Текст был составлен на основе широкого материала: СМИ, электронные ресурсы, изданные к этому моменту работы и в основном опросные данные как из устного интервью, так и анкетные данные. Вопросы и вопросник были заранее подготовлены утверждены представителем МОМ в Таджикистане. Вопросы затрагивали: причины ВТМ, положительные и отрицательные последствия ВТМ, доходы и переводы ВТМ, влияние международного финансового кризиса 2010 г. на ВТМ, занятие ВТМ, причины возвращения АБМ, состояние вернувшихся, почему мигранты хотят получить российский паспорт и гражданство, намерение вернувшихся, трудоустройство на родине (вопросы источник проезда, расходование заработанного, мотивы миграции), которые имеют значение по причине наследства в ВТМ.

Отчет очень серьезный как с точки зрения предложений, так и практики. Другого не могло быть, так как составитель один из корифеев ВТМ. Рассматриваемые в отчете вопросы давно обнародованные материалы, но если сравнить содержание материалов с другими отчетами и суждениями, то встретишься с такими данными и вопросами, которых в других источниках нет.

Выводы, предложения данного отчета настолько убедительны, что впоследствии становятся сами цитируемым отчетом (работой).

Такого характера информацию можно почерпнуть из работ Махмадбекова М. и Хакимова П., изданных при содействии фонда имени Фридриха Эберта в Таджикистане. Фонд сугубо работает с научным учреждением, а официальное представительство его находится при РТСУ. Работа небольшая в 125 страниц. Посвящена миграции населения. Только один параграф второй главы в 26 страниц посвящен трудовой миграции. Нам не удалось установить цель данной публикации, но думаем, что это отчет о выполнении какого-нибудь проекта [6, с.125].

2010 г. в историографии ВТМ был плодотворным годом. В нашем распоряжении кроме работ Х. Умарова еще три работы, одна изданная при содействии Фонда имени Фридриха Эберта, одна МОМом и одна самоиздание. Р. Ульмасов и О. Парфенцева [14,256] при поддержке Фонда имени Фридриха Эберта посвятили работу рынку труда и трудовой миграции из Таджикистана в Россию [14, с.256].

Это фактически первая работа, которая исследует рынок труда и процессы трудовой миграции из Таджикистана в Россию, которая охватывает проблемы регулирования ВТМ из Таджикистана (вторая глава).

Экономическую часть работы мы не можем оценить, но историческую часть можем. До этого автора были изданы работы, где содержался материал по истории миграции по Таджикистану. Но есть некоторые новые данные по ВТМ, только в дополнение к приведенному до 2010 г. Это новшество – описание портрета таджикского мигранта [15, с.41], подготовка кадров [8, с.134], которого в изданных им работах нет. Ценность данной монографии заключается в том, что ВТМ рассматривается как теоретически, так и практически. Здесь авторы выступают действительно как историки, т.е. соблюдаются исторические принципы нормы и терминологии ВТМ.

В конце первого десятилетия ВТМ становится не только темой гениального исследования исторических, экономических, правовых наук, даже языковедов и литераторов. В 2010 г. «Ирфон» издал собранные А. Султановой [10, с.176] рассказы и статьи о жизни десятков трудовых мигрантов, фактически не о судьбе этих людей, а о состоянии десятков видов деятельности таджикских мигрантов.

Большим достижением историографии ВТМ из Таджикистана в 2011 г. была защита Артыкова А.А. кандидатской диссертации по миграционным процессам Таджикистана конца XX – начала XXI вв. [1, с.171] Первая глава целиком посвящена миграции населения [1, с.24-76], а вторая ВТМ [1, с.77-133], т.е. автор в таджикистанской миграциологии ВТМ впервые защитил диссертацию по специальности историка.

Как следует из обзора литературы, который делает А.А. Артыков, он хорошо осведомлен о состоянии разработанности выбранной им темы. В этом плане научно и убедительно он рассматривает работы по миграции населения.

В книге «Трудовая миграция и ее проблемы» освещается пол, возраст и профессии мигрантов: торговец, швея, посудомойщик, строитель, шофер, бухгалтер, врач, педагог, инженер, крестьянин и без профессии. Разные судьбы, но с одними теми же проблемами: неравный труд, низкая зарплата, удлиненный рабочий день, паспортный режим, прописка, место работы, медицинское обслуживание, мафиозная милиция, незнание языка, работа не по профессии, незащищенность, оскорбление, унижение, осуждение, избиение до увечья или смерти.

По нашему мнению, эту книгу должен читать каждый, кто хочет стать трудовым мигрантом независимо от пола, возраста и профессии, несмотря на то что некоторые судьбы героев этой книги единичны и не имеют общего с другими.

В этом плане очень поучительна статья Х. Джумаева «Птица миграции» (Парандаи мухочир) [10, с.8-19], «Женщины идут в миграцию» (Занон ба мухочират мераванд) [10, с.40-65].

2011 год для таджикистанской историографии ВТМ был годом плодотворным: свет увидел четыре солидные работы: один отчет, одну монографию и две диссертации.

В рамках Программы экономического развития МОМ проводил изучение рынка труда и трудовой миграции Согдийской области РТ [8,с.134], результат которого был издан в качестве отчета в 2011 г. Это подтверждает, что изучение ВТМ перешло от общереспубликанского к областному. Отчет оформлен по принципу республиканских, но на примере данных Согдийской области. То есть вопросы одни и те же, что и по республике.

Данные отчетов, хотя не конфиденциальные, но они опубликованы не для общего чтения или общественного потребления, предназначены для официального, в данном случае службы трудовой миграции, а через нее в Правительство РТ. А названным структурам не цифры, случаи, сравнении отчета нужны, а рекомендации отчетов для предметного решения вопросов ВТМ. Как мы отмечали, в этих отчетах даны деловые аргументированные рекомендации в решении вопросов ВТМ.

Из вышеназванных двух диссертаций, одна [15, с.182] посвящена внутренней миграции населения, поэтому мы ее не рассматривали. А вторая посвящена социокультурным

особенностям миграционных процессов в Таджикистане. Это историко-философское исследование миграции по теоретико- методологическому и практическому направлению миграции. Философия ВТМ присутствует по всем рассматриваемым вопросам в тексте. Философски доказано, что к 2011 г. ВТМ из Таджикистана имеет стихийный характер и процесс протекает стихийно [15, с.133], но как объективный и жизненно необходимый процесс, который соответствует требованиям в условиях расширения международных социально-экономических связей. То есть к историческим, экономическим исследованиям ВТМ добавилось и философское изучение ВТМ.

Таким образом, как видно из анализа исследований диссертации и отчетов международных организаций, имеются положительные и отрицательные последствия внешней трудовой миграции. Исследователи убедительно рассматривают проблемы миграции населения Таджикистана. И данная проблема в конце первого десятилетия становится не только темой исследования исторических, экономических, правовых наук, но даже языковедов и литераторов.

Рецензент: Алимов Д.Х.- д.и.н., профессор БГУ имени Носира Хусрава

ЛИТЕРАТУРА

1. Артыков А.А. Миграционные процессы в Таджикистане (конец X1X – начало XX вв.). Дисс… … на соиск. учен. степ. канд. истор. наук / А.А. Артыков. – Душанбе, 2011. – 171 с.
2. Васильенко В. Глобализация и вынужденная миграция народонаселения / В.Васильенко, Р.Ульмасов. – Душанбе, 2007. – 467 с.
3. Джалилов М.Ш. Актуальные проблемы трудовой миграции из Таджикистана в 1991-2021 гг.: Дисс. на соискание ученой степени канд. ист. наук / М.Ш. Джалилов. – Душанбе, 2022. – С.33-63.
4. Международная организация по миграции (МОМ): исследовательский доклад «Таджикская трудовая миграция в условиях глобального финансового кризиса: причины и последствия». Июль, 2010г. – Душанбе: Представительство МОМ в РТ, 2010. – 63 с.
5. Махмадбеков М.Ш. Миграционные процессы: сущность, основные тенденции и их особенности в современном обществе (опыт Таджикистана): Автореферат дисс… на соиск. учен. степ. канд. полит. наук / М.Ш. Махмадбеков. – Душанбе, 2010. –26 с.
6. Махмадбеков М. Миграция / М.Махмадбеков, П.Хакимов. – Душанбе: Ирфон, 2013. – 125 с. (на тадж. яз.).
7. Проблемы трудовой миграции и пути их решения // Материалы республиканской научно-практической конференции, 26-27 октября 2006 г. – Душанбе: Ирфон, 2007. – 232 с.
8. Рынок труда и трудовая миграция в Согдийской области. Отчет (ноябрь 2011 г.). – Душанбе: Представительство МОМ в РТ, 2011. – 134 с.
9. Трудовая миграция из Таджикистана, июль, 2003г. – Душанбе: МОМ в сотрудничестве с НИИ «Шарк», 2003. – С.24-32.
10. Трудовая миграция и ее проблемы. Составитель А. Султонова. – Душанбе: Ирфон, 2010. – 176 с. (на тадж. яз.).
11. Умаров Х. Внешняя трудовая миграция в Таджикистане (причины, проблемы, последствия, регулирование) / Х. Умаров, Р.Ульмасов. – Душанбе: Ирфон, 2006. – 106 с.
12. Ульмасов Р. Гражданская война и миграция / Р. Ульмасов. – Душанбе, 2006. – 251 с.
13. Ульмасов Р. Миграция глазами СМИ. Учебное пособие для студентов факультетов журналистики вузов, политологов, социологов / Р. Ульмасов. – Душанбе: Ирфон, 2007. – 109 с.
14. Ульмасов Р. Миграция и рынок труда России и Таджикистана. Проблемы и перспективы / Р.Ульмасов, О.Парфенцева – Душанбе: Фонд им. Фридриха Эберта, 2010. – 256 с.
15. Хакимов П.Ш. Внутренняя миграция населения как фактор социально-экономического развития. Дисс… на соиск. учен. степ. канд. экон. наук / П.Ш. Хакимов– Душанбе, 2011. – 182 с.

ОҚИБАТҲОИ МУСБАТ ВА МАНФИИ МУҲОҶИРАТИ МЕҲНАТИИ БЕРУНАИ ТОҶИКИСТОН

Муаллиф дар мақола кӯшиш мекунад, ки баъзе далелҳо, аз ҷумла оқибатҳои мусбат ва манфии муҳоҷирати меҳнатии хориҷӣ дар Тоҷикистонро мавриди баррасӣ қарор диҳад, ки дар Ҷумҳурии Тоҷикистон омӯзиши масъалаҳои муҳоҷирати меҳнатии хориҷӣ дар охири солҳои 90-уми асри XX на ҳамчун мавзуи мустақили илмӣ, балки ҳамчун масъалаи муайян кардани характери он оғоз гардида буд.. Баъзе воҳидҳои СММ, САҲА, созмонҳои ғайриҳукуматӣ, саҳмияҳо, бонкҳо – ҳама дар Тоҷикистон кор карда, дар ҳалли ин мушкилот саҳми муайян гузоштаанд. Ин созмонҳо дар баъзе масъалаҳо якҷоя кор мекарданд, якҷоя, вале ҳар кадом дар самти худ. Муаллиф ба хулосае меояд, ки бисёре аз таҳқиқоти илмӣ оқибатҳои мусбат ва манфии муҳоҷирати меҳнатии берунаро, аз ҷумла ҷинс, синну сол ва касбу кори муҳоҷирон: савдогар, дӯзандагӣ, зарфшӯйӣ, сохтмончӣ, ронанда, муҳосиб, табиб, омӯзгор, муҳандис, деҳқонро нишон медиҳанд. ва бе касб. Сарнавишти гуногун, вале бо як мушкилот: кори нобаробар, маоши кам, соатҳои

дарози корӣ, реҷаи шиноснома, сабти ном, ҷойи кор, ёрии тиббӣ, пулиси мафиозӣ, надонистани забон, кор на аз рӯи касб, ноамнӣ, таҳқир, маҳкум кардан, лату кӯб кардан ба дараҷаи осеб ё марг.

Калидвожаҳо: муҳоҷират, муҳоҷирати меҳнатии хориҷӣ, оқибатҳои манфӣ ва мусбати муҳоҷирати меҳнатии хориҷӣ, кӯмак, созмонҳои байналмилалӣ, муҳоҷирати тоҷик.

ПОЛОЖИТЕЛЬНЫЕ И ОТРИЦАТЕЛЬНЫЕ ПОСЛЕДСТВИЯ ВНЕШНЕЙ ТРУДОВОЙ МИГРАЦИИ В ТАДЖИКИСТАНЕ

В статье автор пытается исследовать некоторые факты, а именно положительные и отрицательные последствия внешней трудовой миграции в Таджикистане.Автор отмечает, что в Республике Таджикистан изучение вопросов внешней трудовой миграции началось в конце 90-х годах XX века, не как самостоятельная научная тема, а как вопрос определения ее характера. Некоторые подразделения ООН, ОБСЕ, неправительственные организации, акции, банки, - все работали в РТ и внесли определенный вклад в рещение данной проблемы. Эти организации в некоторых вопросах работали сообща, вместе, но каждый по своему направлению. Автор приходит к такому мнению, что во многих научных исследованиях освещаются положительные и отрицательные последствия внешней трудовой миграции, в том числе пол, возраст и профессии мигрантов: торговец, швея, посудомойщик, строитель, шофер, бухгалтер, врач, педагог, инженер, крестьянин и без профессии. Разные судьбы, но с одними теми же проблемами: неравный труд, низкая зарплата, удлиненный рабочий день, паспортный режим, прописка, место работы, медицинское обслуживание, мафиозная милиция, незнание языка, работа не по профессии, незащищенность, оскорбления, унижения, осуждение, избиение до увечья или смерти.

Ключевые слова: миграция, внешняя трудовая миграция, отрицательные и положительные последствия внешней трудовой миграции, помощь, международные организации, таджикистанская миграциология.

POSITIVE AND NEGATIVE CONSEQUENCES OF EXTERNAL LABOR MIGRATION IN TAJIKISTAN

In the article, the author tries to examine some facts, namely the positive and negative consequences of external labor migration in Tajikistan. The author notes that in the Republic of Tajikistan, the study of external labor migration issues began in the late 90s of the twentieth century, not as an independent scientific topic, but as a question of determining its nature. Some departments of the UN, OSCE, non-governmental organizations, actions, banks - all worked in the Republic of Tajikistan and made a certain contribution to solving this problem. These organizations in some issues worked together, together, but each in its own direction. The author comes to the conclusion that many scientific studies highlight the positive and negative consequences of external labor migration, including the gender, age and professions of migrants: merchant, seamstress, dishwasher, builder, driver, accountant, doctor, teacher, engineer, peasant and without a profession. Different fates, but with the same problems: unequal work, low wages, long working hours, passport regime, residence permit, place of work, medical care, mafia police, lack of knowledge of the language, work outside the profession, lack of protection, insults, humiliation, condemnation, beating to injury or death.

Key words: migration, external labor migration, negative and positive consequences of external labor migration, assistance, international organizations, Tajik migration studies.

Маълумот дар бораи муаллиф: ***Наботов Файзиддин Сайфуддинович*** **–** Донишгоҳи давлатии Бохтар ба номи Носири Хусрав, номзади илмҳои таърих, дотсент, мудири кафедраи таърихи халқи тоҷик. **Суроға**: 735140, ш. Бохтар, Ҷумҳурии Тоҷикистон, вилояти Хатлон, к. Айнӣ, 67. Телефон: **555-05-35-35.**

Сведения об авторе: ***Наботов Файзиддин Сайфуддинович*** - Бохтарский государственный университет имени Носира Хусрава, кандидат исторических наук, доцент, заведующий кафедрой истории таджикского народа. **Адрес**: 735140, г. Бохтар, Республика Таджикистан, Хатлонская область, улица Айни, 67. Телефон: **555-05-35-35.**

Information about the author: ***Nabatov Fayziddin Sayfiddinovich*** - Bokhtar State University named after Nosir Khusrav, Candidate of Historical Sciences, Associate Professor, Head of the Department of the History of the Tajik People. **Address:** 735140, Bokhtar, Republic of Tajikistan, Khatlon region Aini Street, 67. Phone: **555-05-35-35.**

УДК:93+61 (575.3)

САНИТАРНО-ЭПИДЕМИОЛОГИЧЕСКОЕ ДЕЛО НА РАННИХ ЭТАПАХ РАЗВИТИЯ ЗДРАВООХРАНЕНИЯ ТАДЖИКИСТАНА

Нурзода А.Р.
Таджикский национальный университет

Санитарно-эпидемиологическая служба начала формироваться в условиях напряженной борьбы с эпидемиями. Эпидемиологическое состояние Средней Азии, в том числе и Таджикистан, было особенно тяжелым. В 1921 и 1924 гг. здесь наблюдались вспышки чумы с очень высокой летальностью [30, с.233-236]. Эпидемией холеры в 1921 г. было охвачено 29 населенных пунктов в различных районах Средней Азии. Только в Туркестанской АССР заболело холерой 3315 человек, из которых умерло 1179, или 35,6% от числу заболевших [29, с.337-342]. Широкое распространение имели малярия, паразитарные тифы, натуральная оспа, острые кишечные инфекции, туберкулёз, трахома и др.

Санитарное состояние и жилищно-бытовые условия населения были тяжелыми. Даже столица республики представляла собой кишлак, население которого (по переписи 1926 г. - 4163 человека) ютилось в основном в кибитках, строениях без окон и света, без полов и потолков, с вечно текущей во время дождей крышей, без рационального отопления [20, с.32].

В республике не было водопроводов и очистных сооружений; население пользовалось водой из открытых водоёмов, постоянно загрязнявшихся всякими выбросами; не было канализации и какой-либо системы удаления и обезвреживания нечистот. Общественные бани, с весьма ограниченной пропускной способностью, имелись только в некоторых городах – Ходженте, Канибадаме, Ура-Тюбе и др. Все это усугубляло и без того тяжёлое санитарное состояние Таджикистана. В такой сложной и тяжёлой обстановке борьба с инфекционными заболеваниями должна была играть первостепенную роль в деятельности органов здравоохранения.

В период существования Бухарской Народной Советской Республики некоторые санитарно-противоэпидемические мероприятия, главным образом по борьбе с малярией и оспой, осуществлялись медицинскими работниками воинских частей, расположенных на территории Таджикистана.

До 1928 г. санитарно-эпидемиологической службы в республике не было; единственным учреждением этого профиля была организованная и финансируемая Российским обществом Красного Креста и Красного Полумесяца (далее РОКК и КП) с 1925 г. малярийная станция в г.Кулябе. Только в 1928 г. был организован санитарно-противоэпидемиологический отдел при НКздраве Таджикской АССР. На заведующего этим отделом были возложены и обязанности Душанбинского городского санитарного врача [5, л.280], первыми учреждениями, подчинёнными этому отделу, были переданная РОКК и КП малярийная станция в Кулябе и вновь организованные в 1928 г. малярийные станция и пастеровский кабинет в Душанбе. В Ходжентском округе в это время также была создана санитарная организация, в состав которой входили станция тропической медицины, а также химико-бактериологическая и пастеровская станции [9, л.214].

В 1929-1930 гг. в городах республики уже работало 6 санитарных врачей; в сельских районах их ещё не было, но некоторые их функции выполняли сельские лечебно-профилактические учреждения. В республике для госпитализации инфекционных больных в это время имелось 170 коек (в том числе 30 коек на селе).

Вследствие слабого развития санитарно-противоэпидемиологической организации в Таджикистане, как изучение эпидемического статуса республики, так и налаживание противоэпидемиологической работы запоздали здесь, даже по сравнению с другими республиками Средней Азии на несколько лет.

Значительную роль в развитии санитарной службы сыграло Постановление СНК Таджикской АССР № 17 от 29 июля 1928 г. «О санитарных органах ТАССР» [11, л.32-33]. Оно

служило в дальнейшем делу создания системы текущего и предупредительного санитарного надзора, установило государственный характер деятельности санитарных органов и ввело специальную санитарную службу.

Молодая санитарная организация, приступив к ведению работы по борьбе с инфекционными заболеваниями, широко использовала опыт и помощь санитарных органов НКздрава РСФСР, который не только систематически обеспечивал НКздрав Таджикской АССР положениями, инструкциями и комплексными планами по организации санитарно-противоэпидемиологической службы, но и периодически направлял экспедиции и отряды, в частности, по борьбе с наиболее распространенными в республике заболеваниями. Ниже приводятся самые распространённые инфекционные заболевания в республике.

Малярия. Была самым распространённым среди населения заболеванием. Планомерная борьба с ней явилась важнейшей задачей не только органов здравоохранения, но и советских и партийных органов Таджикской АССР.

В первые годы становления Советской власти на территории современного Таджикистана произошел значительный рост малярии, обусловленный главным образом заброшенностью и разрушением басмаческими бандами ирригационной системы, что способствовало повсеместному образованию на огромных площадях заболоченностей и выплоду большого количества переносчиков малярии. «Всем памятна пандемия малярии 1921-1923 гг., - указывает А.Александров, - когда целые селения в Средней Азии вымирали, когда целые районы и области опустошались малярией. Она шла тогда по пятам басмаческих банд» [27].

Коренное население республики, живущее в долинах, почти поголовно болело малярией. Особенной плохой славой в этом отношении пользовались гг. Куляб, Регар, Гиссар и «Долина смерти» (так называли в то время Гиссарскую долину). Таковы были условия в Восточной Бухаре, куда начали прибывать части Красной Армии. «В течение краткого срока они поголовно были заражены малярией… Военные лечебные заведения, расположенные в ужасных условиях, в полуразрушенных глинобитных постройках местного типа, были переполнены маляриками, причем тропическая форма малярии преобладала, давая крайне тяжёлую форму заболевания и до 30% смертности. Точный учет заболевших и даже умерших не вёлся, так как медперсонал сам поголовно был болен» [18, с.15].

Медико-санитарным учреждениям военного ведомства принадлежала заслуга осуществления некоторых мероприятий по борьбе с малярией. Пионерами в их проведении были военные врачи Н.И. Латышев, А.Д. Макарьин, И.И. Масайтис и др.

В борьбу с малярией, начиная с 1925 г. включился и НКздрав республики. «Таджикистан, -говорилось в докладной НКздрава о борьбе с малярией, - до последнего времени пользуется славой «гиблого места», богатого разного рода заболеваниями, и гласным образом, малярий. НКздраву на первых порах своей деятельности пришлось столкнуться с почти поголовной заболеваемостью населения малярией и с обстановкой, исключительно благоприятной для распространения заболеваемости малярией» [12, л.36]. Например, в 1925/26 гг. в Кулябе болело малярией 88% населения, в Муминабаде – 96%, в Ховалинге – 86%, в Бальджуане – 90%, в Гиссаре – 94%, и т.д. Почти 80% всех заболеваний падало на тропическую форму малярии. Приблизительно такие же показатели заболеваемости давало обследование населённых пунктов, расположенных по левобережью Вахшской и в районах Гиссарской долины (среди взрослых болело в среднем 63%, юношей 100%, а детей – 81%). Высокая заболеваемость малярией наблюдалась и среди личного состава местных воинских частей. Так, в 1925/26 гг. в Кулябском гарнизоне малярией болело 69% личного состава, Муминабадском – 95%, Ховалингском – 36%, Бальджуанском – 90%, Регарском гарнизоне – 47%. По республике посещаемость амбулаторий больными малярией составляла от 19% до 25 % всей посещаемости [5, л.306].

Ликвидация главных сил басмачества дала возможность приступить к планомерной организации противомалярийных мероприятий в республике. В борьбе в малярией активное участие принимали советские и партийные органы, военное ведомство, само население.

Первые мероприятия в этой области были проведены в Кулябской группе районов малярийной станцией РОКК и КП, которая при активной помощи малярийного отряда Туркфронта проделала значительную работу по изучению Куляба и ближайших его районов, степени распространения в них малярии и причин его, а также осуществлению гидротехнических работ, профилактической хинизации и т.д. К оздоровительным работам (осушению болот, арыков) широко привлекалось население, которое «…поняло связь между болотом, комаром и малярией…» [18, с.25]. В этой связи с воссоединением Ходженского округа с Таджикской АССР в 1929 г. число противомалярийных учреждений возросло еще на одну станцию.

Органам здравоохранения Таджикской АССР в борьбе с малярией большую практическую помощь оказывали центральные научно-исследовательские учреждения. В Среднюю Азию в 1921 г. прибыла экспедиция Московского тропического института во главе с проф. Е.И. Марциновским. Экспедиции этого института неоднократно прибывали в Таджикскую АССР, где они оказывали органам здравоохранения большую научно-консультативную и организационно-методическую помощь в борьбе с малярией. В республике большую и плодотворную работу по борьбе с паразитарными болезнями, в том числе и с малярией, провели также экспедиции АН СССР во главе с проф. Е.Н. Павловским.

Для оперативного руководства и организации борьбы с малярией при НКздрав Таджикской АССР в 1927 г. была создана Центральная противомалярийная комиссия, в работе которой активное участие принимали представители ЦИКа, наркоматов земледелия, коммунального хозяйства, водного хозяйства, профсоюзов и др. [7, л.15-16]. Кроме того, в организации борьбы с малярией значительную роль играли противомалярийные комиссии, созданные при местных санитарных инспекциях [8, л.42].

Нет никаких сомнений в том, что мероприятия по борьбе с малярией, проводившиеся органами здравоохранения молодой республики при активном участии советских и партийных органов, различных ведомств и самого населения давали определённый эффект. Такие колоссальные размеры поражённости малярией, которые были отмечены в ряде местностей республики в 1925-26 гг., не назывались в последних источниках. Однако строго оценить эффективность мероприятий, проводившихся в этом первом периоде, невозможно, так как регистрация заболеваний только налаживалась. Как уже отмечалось, число зарегистрированных больных непрерывно росло, но в то время это отражало главным образом лишь улучшение регистрации, связанной с расширением медицинской сети.

Оспа. Натуральная оспа была одним из широко распространённых заболеваний среди населения Таджикистана. Она служила одной из важных причин смертности населения, особенно среди детей.

Л.Ф.Парадоксов писал, что «внимание врача, работающего в Таджикистане, останавливает большое количество больных с одно и двухсторонним поражением оболочек глаз, развившимся на почве перенесенной оспы» [23, л.37-39]. Оспа была одним из народных бедствий на территории Таджикской АССР. Эпидемии её не прекращались и возникали периодически в различных районах республики, унося сотни жителей в могилу и оставляя многие десятки калек-слепых. По данным НКздрава, в 1927 г. смертность от оспы составляла свыше 10,0%. «Оспа в условиях Таджикской АССР, -писал Постпред СНК Узбекской ССР при СНК Союза ССР в Исполком ОКК и КП в 1928 г., -является социальным бедствием, поражая огромную часть кишлачного населения и давая 45, 0% смертности. До сего времени ещё во многих местах ТАССР, в силу религиозных предрассудков, переболевшие оспой пользуются особым почётом, благодаря чему муллы прививают натуральную оспу от больных здоровым» [6, л.85].

Специальными отрядами по борьбе с оспой было установлено, что в Гармском округе эпидемией оспы в 1927 г. были охвачены кишлаки, расположенные по долинам рек Сурхоба и Вахша. Направленная на Памир экспедиция в 1928 г. выявила высокую заболеваемость оспой и смертность от неё в Язгулемской и Ванчской долинах. Здесь в свободные от вспышек годы число болевших оспой колебалось от 8, 0 до 11, 8% (от общего количества населения) [17,

л.356-367]. По данным экспедиции проф. Перешивкина в 1928 г., в кишлаках долины р.Вандж была обнаружена значительная заболеваемость оспой, ежегодно уносившая до 25,0% детей в могилу. «Оспа является поистине бичом для населения. Это в равной мере относится к Дарвазу и к Ванджу и к более дальним – Шугнану и Рушану. Эпидемия оспы вспыхивает каждое лето, периодически производя особенно сильные опустошения среди детского населения» [24, с.59-68]. В долине реки Вандж почти ежегодно отмечались эпидемии оспы; число умерших от неё, например, в 1928 г. составляло в Рохарве 28,6%, в Гушхоне -29,0%, а в Бунае -23,0% от общего числа заболевших [24, с.59-68]. Заболеваемость оспой, и без того высокая, искусственно повышалась в результате того, что табибы и муллы якобы в целях защиты от оспы, местами практиковали прививки человеческой оспы населению.

Несмотря на неполноту учета, в Таджикской АССР регистрировалось большее количество заболеваний оспой, чем в других республиках. Например, если в 1927 г. заболеваемость оспой по Грузинской ССР составляла 0,7, по Азербайджанской ССР -0,52, Узбекской ССР- 0,5, Туркменской ССР-0,33, Киргизской ССР-0,25, Казахской ССР -0,06, Башкирии-1,4, Татарии-0,56, то по Таджикистану -4,4 на 10 тыс. населения [25, с.93-104]. Оспа, как показало обследование Гармского и Курган-Тюбинского округов в 1925-1928гг., почти поголовно поражала население, преимущественно в детском возрасте. В этих округах число умерших достигало до 45,0% от общего числа заболевших [5, л.309]. Далее указывалось, что вспышки натуральной оспы в этих местностях наблюдаются почти ежегодно, а через 2-3 года возникают крупные эпидемии ее, охватывающие значительную часть населения. Из заболевших в 1927 г. в Гармском округе из 6031 человека умерло 2587, что составляет 48,2% [12, л.180-181]. В Курган-Тюбинском районе из 1533 обследованных перенесли оспу 78,99%; 90,0% из них перенесли оспу в возрасте до 10 лет. Из обследованных в 1928 г. 227 человек, проживавщих в окрестностях г. Душанбе, в 74,55% случаев были найдены следы перенесённой оспы; из осмотренных 102 учителей, приехавших на курсы переподготовки, лишь 6 человек оказались не болевшими оспой [5, л.309]. Основой для развертывания оспопрививания, как единственного действительного средства борьбы с оспой послужил декрет ЦИК Таджикской АССР № 16 от 12/XI-1927 г. «Об обязательном оспопрививании» [4, л.57-58], которое проводилось медицинскими учреждениями, отрядами и экспедициями, «подвижными» оспопрививательными отрядами по месту жительства, сопровождалось проверкой результатов прививок, в случае отрицательных результатов, прививки повторялись.

В первые годы борьба с оспой встречала определённые трудности. Было мало кадров и оспенного детрита; препятствия чинили и представители духовенства, которые среди малообразованного населения вели агитацию против проводимых мероприятий. По этим причинам на первых этапах развития здравоохранения оспопрививанием охватывалось небольшое количество населения. Так, в 1926-1927 гг. им было охвачено лишь 12 тыс. человек. После принятия в 1927 г. декрета об обязательном оспопрививании противооспенная кампания в республике значительно оживилась. Так, в 1927-1928 гг. оспопрививанием было охвачено уже 100309 человек, или 19,5% населения республики. Начиная с 1929 г. в штат каждого лечебного учреждения была введена должность оспопрививателя [12, л.358-360].

Туберкулёз. Туберкулёз имел в Таджикистане значительное распространение, чему способствовало в первую очередь нерациональное питание и неудовлетворительные жилищные условия кишлачного населения в досоветском периоде и в первые годы советского строительства. На первых этапах развития здравоохранения мероприятия по борьбе с туберкулёзом осуществлялись общемедицинской сетью и состояли главным образом из выяснения степени поражённости туберкулёзом и обеспечения выявленных больных медицинской помощью. Несмотря на высокий рост заболевания НКздрав Таджикской АССР не имел ещё возможности для развёртывания сети специальных учреждений [13, л.18].

Венерические заболевания. На первых же этапах развития здравоохранения Таджикистана были получены первые сведения о заболеваемости в республике венерическими заболеваниями. Рост числа зарегистрированных случаев венерических, как и других инфекционных заболеваний, был связан прежде всего с улучшением регистрации и учета заболеваний.

Несмотря на неполноту регистрации, заболеваемость сифилисом в Таджикистане в 1925 г. (23,0 на 10 тыс. населения) была выше, чем в Туркестанской АССР (15,4 на 10 тыс. жителей в 1924 г.). более полные, по сравнению с данными официального учета, сведения о распространении сифилиса в Таджикской АССР дают материалы обследовательских отрядов и экспедиций. В частности, экспедиция врача Славина в 1926 году установила 4,4% поражённости сифилисом населения Рушанской области на Памире [15, л.79, 82, 321]. По материалам экспедиции проф. Перешивкина в 1928 г., пораженность сифилисом Ванджской долины Горного Бадахшана колебалась от 1,0 до 3,2% [12, л.134]. По данным экспедиции доктора Исаева в 1929 г., в Пенджикентском вилаете поражённость населения сифилисом колебалась от 5,0% (в селениях Парвин и Пандисруб) до 36,0% (село Гуйтан) в Фальгарско-Магиянской волости и от 6,0% (село Пшонз) до 39,0% (село Марзия) в Искандаровской волости [13, л.18]. По данным врача Парадоксова, в 1927 году в Курган-Тюбинском, Джиликульском, Кабадианском и Сарай-Камарском районах больные сифилисом составляли в среднем 1,2% [3, л.65]. По материалам НКздрава, сообщённым в 1925 г. правительству Таджикистана, средняя пораженность населения республики сифилисом была определена в 3,1%.

Отряды и экспедиции, наряду со значительной поражённостью населения венерическими заболеваниями, неизменно указывали на гнёздный, очаговый характер их распространения. Преимущественной формой сифилиса, особенно среди сельского населения, были третичные формы.

Доктор Славнин отметил на Памире примеры сознательного отношения населения к сифилису как к заразной болезни. «Это обязательная изоляция больного, меры личной и даже общественной профилактики в отношении сифилиса. Если семья узнает, что у кого-нибудь из её членов появился мараз (сифилис), то он отдаляется, если есть комната, в отдельную комнату , ему же отделяется посуда, кошма, чашка и никто с ним из этой чашки не ест, даже моет он ее сам. Если женат, то половое отношение с женой он бросает, так живет он год, иногда больше и за это время лечится» [1, л.25-26, 29].

На первых порах развития здравоохранения республики некоторые мероприятия по борьбе с венерическими заболеваниями проводились общемедицинской сетью. Они сводились к лечению обратившихся и выявленных больных, а также к санитарно-просветительской работе.

Начало планомерной организации борьбы с венерическими болезнями было положено Постановлением ЦИК и СНК Таджикской АССР №20 от 16 июня 1928 г. «О мерах борьбы с венерическими болезнями». В нём, наряду с основными задачами по борьбе с венерическими заболеваниями, были намечены конкретные мероприятия по принудительному лечению больных венерическими заболеваниями.

Трахома. В деятельности органов здравоохранения Таджикской АССР значительное место занимала организация борьбы с трахомой. Для определения степеней поражённости населения направлялись отряды и экспедиции, которые, кроме обследования, проводили санитарно-просветительскую работу и лечили выявленных больных.

Согласно сведениям И.А. Добрейцера, в 1926 году поражённость трахомой населения Узбекистана, вместе с Таджикской АССР составляла 33,4 на 10 тыс. населения, что приблизительно соответствовало поражённости населения РСФСР [13, л.18].

Однако обследовательскими отрядами и экспедициями, работавшими в Таджикской АССР в 1925-1929 гг., неизменно устанавливались более высокие размеры заболеваемости трахомой.

По материалам подвижных лечебно-обследовательских отрядов НКздрав Туркестанской АССР в 1924 г., в структуре заболеваемости населения глазные болезни занимали 4 место (после кожных, сифилиса, болезней органов пищеварения). При поголовном медицинском осмотре жителей ряда населённых пунктов республики больные глазными болезнями составляли 2,0%, из них пятая часть (22,0%) приходилась на трахому. И здесь глазным заболеваниям принадлежало 4 место (после кожных, сифилиса и малярии). Эти данные в одинаковой мере относились и к населению нынешних северных районов Таджикистана, находившихся до 1929 г в составе Узбекской ССР.

В структуре заболеваемости населения остальной части Таджикской АССР глазные болезни занимали даже третье место (9,6%), после кожных болезней и малярии. Из обследованных в 1926 г. 3 тыс. человек в Рушанской волости было установлено, что трахомой страдало от 4,6 до 5,2% населения. Среди глазных больных слепые составляли 2,8% [13, л.18]. «Общее впечатление от заболеваемости Дарваза вообще, Ванджа в частности, - писал врач А.Ф. Коровников, - таково: в кишлаках Дарваза на пути к Ванджу чрезвычайно развиты глазные заболевания, преимущественно трахома, поражающая иногда все население поголовно» [24, л.59-68]. По другим данным, в Ванджской долине больных трахомой было 4,6% и слепых – 1,0%. В этой же долине среди обследованных 2,5 тыс. человек больных трахомой было 12,4% [12, л.134].

Отряды глазных врачей, неоднократно обследовавшие население Джиликульского, Курган-Тюбинского, Кабадианского и Сарай-Камарского районов Курган-Тюбинского округа (1927-1930), выявили колоссальное число больных трахомой (от 8,5% до 34,5%), а по округу число больных в среднем достигало 20,5% к числу обследованных. Несколько позже Л.Ф.Парадоксов писал, что «трахома в среднем найдена у 21,4% к числу обследованных (в Курган-Тюбинском округе), среди мужчин 12,0%, среди женщин – 22,9%, среди детей от 2 до 14 лет – 32,9% и среди детей до 2 лет -15,7%» [19, с.57-63]. По данным обследования населения г.Душанбе, Гармского, Калаи-Хумбского ряда других районов республики больные трахомой составляли от 2,0 до 39,0% по отношению к общему числу больных глазными болезнями.

Таким образом, степень поражения населения республики трахомой была высокой, но неодинаковой: заболевание имело очаговый характер распространения. Наиболее неблагополучными по трахоме являлись районы, расположенные в долинах рек Вахша, Пянджа, Кафирнигана, а также некоторые районы ГБАО.

История организации помощи больным глазными болезнями в Таджикистане начинается с 1925 года, когда в Душанбе был организован амбулаторный приём больных глазными болезнями, а затем глазное отделение (на 6 коек при Душанбинской городской больнице). С этого момента в республике начали проводиться как общемедицинской сетью, так и обследовательскими отрядами, правда в ограниченных масштабах, мероприятия по борьбе с трахомой. Специализированной сети учреждений глазной помощи в рассматриваемом периоде еще не существовало.

Среди неинфекционных заболеваний, имевших значительное распространение в Таджикистане и привлекших к себе внимание органов здравоохранения в начале XX века, имел самое широкое распространение эндемический зоб. Очаги наиболее высокой заболеваемости зобом находились на Памире и в Зерафшанской области. С их обследования фактически и началась планомерная борьба с зобной болезнью. Она проводилась в основном отрядами и экспедициями, которые в своей деятельности сочетали обследовательскую и лечебно-профилактическую работу. Так, отрядом врача Славина в 1926 году, в Рушанской волости было обнаружено 10,7% больных зобом (по отношению к обследованным) [2, л.58-59]. Отряд врача Парадоксова в 1927 году в 4 районах Курган-Тюбинского округа также выявил значительное количество больных зобной болезнью: по Кабадианскому району – 0,1%, Джиликульскому – 3,3%, Сарай-Камарскому – 8,3% и по Курган-Тюбинскому – 12,5% (в среднем по 4 районам 6,05% к числу обследованных) [12, л.191]. Главной задачей экспедиции проф. Перешивкина в 1928 году было изучение очагов зоба и кретинизма в долине реки Вандж. Было обследовано из 112 домохозяйств 103 с 369 семействами, составлявшими 1308 человек, среди которых было выявлено 91,9% больных зобом; не страдали этой болезнью почти исключительно дети в возрасте до 2 лет.

Кретинизм, сопутствовавший зобу, был обнаружен во многих кишлаках этой долины. Он, например в Рохарве встречался у 5,5%, а в Бунае – 4,0% (к числу обследованных). В обследованных населенных пунктах, помимо больных зобом, -указывал участник экспедиции А.Ф. Коровников, -обращали внимание на себя люди маленького роста, бессмысленно смеющиеся и жестикулирующие руками; они были глухонемые и слабоумные, иногда идиоты, вдобавок носящие еще и зоб. Он приводит следующий разговор двух таджичек-памирок на

Вандже: «Что ты говоришь мне: родился ребенок, лучше бы сказала: отелилась корова, или ожеребилась лошадь, всё равно он (ребенок) будет или глухонемой, или идиот, или с зобом» [22, с.93-105]. Какой правдивостью веет от этих простодушных слов женщин заброшенного в прошлом Памира. Далее подчёркивалось, что «все жители как бы носят какую-то особую печать, почти все с зобом, то малым, лишь в виде припухлости на шее, или в виде бугров, торчащих в стороны» [26,с.11-12]. «При обследовании населения долины Вандж, -отметил начальник экспедиции проф. Перешивкин в своем отчёте, -зоб был обнаружен везде, буквально во всех кишлаках. Кишлаков, в которых бы не встречался зоб, не было. Но и не только в кишлаках, но и также не было ни одной семьи, где несколько членов её не имели бы зоба. Безошибочно можно считать, что зобом поражено больше, чем 90% населения; 10% здоровых попадает исключительно на детей, главным образом в возрасте до года. Почти у всех обследованных в возрасте от 1 до 2 лет был также обнаружен зоб» [19, с.29-33]. Экспедицией проф. Экземплярского в той же долине была установлена также высокая заболеваемость населения зобом, доходившая до 72,0% к числу обследованных [28, с.31].

Давность, широкая распространённость и высокая поражёность населения зобом, с крайне тяжелыми последствиями, привели даже к появлению таджикских народных легенд «о происхождении» зобной болезни. Вот одна из них: «В Вандж прилетел из Индии крылатый дракон и начал беспощадно пожирать жителей. Объятые ужасом они обратились за помощью к одному очень почитаемому во всей округе человеку. Он вызвал на бой дракона, загнал его в пещеру и там убил его. Но, уничтожив дракона, уважаемый человек возгордился и стал себя считать равным Аллаху. Конечно, Аллах обиделся и в наказание послал ему зоб, сказав, что всё потомство его будет зобатым. Отцы и дети из долины Ванджа имели зобы. Они жили и умирали с зобами. Так и мы будем жить такими, как наши деды». В эти годы зоб, таким образом, старики считали чем-то вроде «.. дара всевышнего великого милостивого и милосердного Аллаха» [10, л.31].

Отряд специалистов Института тропической медицины Узбекистана, руководимый Л.М.Исаевым, исследовал распространение зоба в Зерафшанской долине. Выборочно в 65 населённых пунктах было обследовано 3373 человека, или 14,8% населения. Зобом были поражены люди преимущественно в возрасте от 21 до 30 лет, за ними следовали 31-40, 16-20, 41-50 – летние; были случаи поражения зобом и детей в возрасте до года. Средняя поражённость населения зобом составляла 34,1%, с колебаниями по кишлакам от 1,8 до 90,2%. Кретинизм был эндемическим. По словам врача Г.А. Ивановского, большие зобы, за небольшим исключением, совершенно не беспокоили своих носителей как в косметическом, так и в функциональном отношении, хотя величина зоба достигала иногда головы годовалого ребенка [21, с.41-45]. В результате работы отрядов и экспедиций, плодотворно сочетавших обследовательскую деятельность в наиболее злостных очагах зоба с лечебно-профилактической работой, а также осуществление общеобразовательных мероприятий, была установлена большая поражёность зобом в отдельных областях Таджикской АСССР и начато оздоровление очагов.

Таким образом, в рассматриваемом периоде в структуре заболеваемости населения доминирующее положение принадлежало инфекционным болезням, среди которых особенно выделялась малярия. Борьба с ними была начата еще военными врачами, затем продолжалась строящейся общемедицинской сетью и только в 1928 г. была возглавлена санитарно-противоэпидемическим отделом НКздрава Таджикской АССР. Важную роль в борьбе с инфекционными заболеваниями играли постановления правительства молодой республики по вопросам борьбы с малярией, оспой и венерическими заболеваниями, благодаря им к борьбе наряду с органами здравоохранения присоединились местные партийные и советские органы, а также хозяйственные организации.

Деятельность санитарных учреждений республики в рассматриваемый период по сути дела ограничивалась организацией борьбы с малярией, оспой и некоторыми другими острыми инфекциями. Несомненно, проводимые мероприятия давали определённый эффект; однако

оценить его трудно, так как учёт инфекционных заболеваний только налаживался, а сеть медицинских учреждений не была настолько густой, чтобы обеспечить их полное выявление.

Число зарегистрированных случаев инфекционных заболеваний на протяжении всего периода росло, но этот рост отражал лишь непрерывное улучшение их регистрации, связанное с расширением сети медицинских учреждений в республике.

Рецензент: Шарипов Р.Я. – д.и.н., профессор ТНУ

ЛИТЕРАТУРА

1. ПАТФ ИМЛ. – Ф.1. – Оп.1. – Ед.хр. – 79. – Л.25-26, 29.
2. ПАТФ ИМЛ. – Ф.1. – Оп.1. – Ед.хр. – 272. – Л.28-29.
3. ПАТФ ИМЛ. – Ф.1. – Оп.1. – Ед.хр. – 279. – Л.65.
4. ЦГА Республики Таджикистан. – Ф.10. – Оп.1. – Ед.хр.24-а. – Л.57-58.
5. ЦГА Республики Таджикистан. – Ф.17. – Оп.1. – Ед.хр.302-а. – Л.280, 306, 309.
6. ЦГА Республики Таджикистан. – Ф.17. – Оп.2. – Ед.хр.29. – Л.85.
7. ЦГА Республики Таджикистан. – Ф.172. – Оп.1. – Ед.хр.25. – Л.15-16.
8. ЦГА Республики Таджикистан. – Ф.172. – Оп.1. – Ед.хр.26. – Л.42.
9. ЦГА Республики Таджикистан. – Ф.172. – Оп.1. – Ед.хр.57. – Л.214.
10. ЦГА Республики Таджикистан. – Ф.172. – Оп.1. – Ед.хр.58. – Л.31.
11. ЦГА Республики Таджикистан. – Ф.279. – Оп.1. – Ед.хр.1. – Л.32-33.
12. ЦГА Республики Таджикистан. – Ф.279. – Оп.7. – Ед.хр.4. – Л.36, 134, 180-181, 191, 358-360.
13. ЦГА Республики Таджикистан. – Ф.279. – Оп.7. – Ед.хр.5. – Л.18.
14. ЦГА Республики Таджикистан. – Ф.279. – Оп.7. – Ед.хр.66. – Л.73.
15. ЦГА Республики Таджикистан. – Ф.279. – Оп.7. – Ед.хр.406. – Л.79, 82, 321.
16. ЦГА Республики Таджикистан. – Ф.279. – Оп.7. – Ед.хр.408. – Л.21.
17. ЦГА Республики Таджикистан. – Ф.279. – Оп.71. – Ед.хр.4. – Л.356-367.
18. Животные паразиты и некоторые паразитарные болезни человека в Таджикистане [Текст].- Л., 1929.-208 с.
19. Здравоохранение Таджикистана. – 1933. – №1. – С.29-33, 57-63.
20. К XXV-летию советского здравоохранения [Текст]: сборник. – Сталинабад, 1943. – 61 с.
21. Медицинская мысль Узбекистана. – 1928-1929. – №4. – С.41-45.
22. Медицинская мысль Узбекистана. – 1928-1929. – №11-12. – С.93-105.
23. Медицинская мысль Узбекистана. – 1929. – №2. – С.37-39.
24. Медицинская мысль Узбекистана. – 1929. – №6-7. – С.59-68.
25. Медицинская мысль Узбекистана. – 1929-1930. – №11-12. – С.93-105.
26. Медицинская мысль Узбекистана. – 1930. – №9-10. – С.11-12.
27. Медицинский работник. – 1939. – 29 июня.
28. Советская медицина. – 1940. – №23. – С.31.
29. Туркестанский медицинский журнал. – 1922. – №4. – С.337-342.
30. Туркестанский медицинский журнал. – 1925. – №4. – С.233-236.

КОРҲОИ САНИТАРИЮ ЭПИДЕМИОЛОГӢ ДАР МАРҲИЛАҲОИ АВВАЛИНИ РУШДИ ТАНДУРУСТИИ ТОҶИКИСТОН

Хадамоти санитарӣ ва эпидемиологӣ ҷиҳати пешгирӣ намудан аз ҳама гуна бемориҳои сироятӣ ва дар ин замина таъмини ҳамаҷонибаи саломатии аҳолӣ нақши арзанда дорад. Аз ҳамин лиҳоз, дар ҳама кишварҳои дунё ба хадамоти санитарию эпидемологӣ аз ҷониби давлату ҳукуматҳо таваҷҷуҳи зиёд зоҳир карда мешавад. Дар Ҷумҳурии Тоҷикистон низ ба ин соҳа таваҷҷуҳи хосса зоҳир гардида, соҳаи мазкур зери таваҷҷуҳи ҳамешагии Ҳукумати кишвар қарор дорад. Дар мақолаи мазкур муаллиф доир ба раванди ташкилёбии корҳои санитарию эпидемиологӣ дар солҳои аввали ташкилшавии Ҷумҳурии Тоҷикистон дар сохтори Ҳокимияти Шуравӣ маълумот додааст. Дар навиштани мақолаи мазкур муаллиф аз маълумотҳои бойгонӣ, адабиёт ва маҷаллаҳои илмӣ, инчунин дигар манбаъҳои боэътимод ба таври васеъ истифода бурдааст, ки ин омил арзиши илмии мақолаи мазкурро зиёд менамод. Дар мақолаи мазкур муаллиф қайд намудааст, ки хадамоти санитарию эпидемиологӣ фаъолияти худро дар замоне оғоз кардааст, ки ҳолати эпидемиологии Осиёи Миёна, махсусан Тоҷикистон хело ҳам буҳронӣ буд. Дар ин ҳудуд солҳои 1921 ва 1924 бемории вабо хуруҷ намуд, ки дар натиҷаи гирифторӣ ба ин беморӣ қисмати зиёди аҳолӣ ба ҳалокат расид. Ҳамзамон, дар ин давра бемориҳои сироятии вараҷа, домана, бемории сурхча, сироятҳои шадиди рӯда, сил ва ғайра дар миёни аҳолӣ ба таври васеъ паҳн гардида буданд. Ҳолати санитарӣ ва шароити зиндагию маишии аҳолӣ вазнин буд. Муаллиф қайд намудааст, ки дар ин давра дар ҷумҳурӣ қубурҳои обгузар (водопровод) ва дигар иншооти тамизкунӣ вуҷуд надошт. Аҳолӣ аз обанборҳои болокушода, ки доимо бо ҳар гуна партовҳо ифлос карда мешуданд, истифода мебурд. Ҳаммомҳои ҷамъиятӣ низ, ки дар он замон имконияти хеле ҳам маҳдуд доштанд, танҳо дар баъзе гӯшаҳои кишвар, ба монанди шаҳрҳои Хуҷанд, Конибодом ва Истравшан фаъолият мекарданд. Ин омилҳо ҳолати бе ин ҳам риққатовари санитарии кишварро бадтар мекарданд. Дар чунин як шароити мураккабу душвор, мубориза ба зидди бемориҳои

сироятӣ яке самтҳои афзалиятнок ва муҳимми идораҳои нигаҳдории тандурустӣ ба ҳисоб мерафт, ки дар ин мақола дар ин бора маълумот дода шудааст.
Калидвожаҳо: бемориҳои сироятӣ, санитарӣ, эпидемиологӣ, вараҷа, домана, вабо.

САНИТАРНО-ЭПИДЕМИОЛОГИЧЕСКОЕ ДЕЛО НА РАННИХ ЭТАПАХ РАЗВИТИЯ ЗДРАВООХРАНЕНИЯ ТАДЖИКИСТАНА

Санитарно-эпидемиологическая служба играет важную роль в профилактике инфекционных заболеваний и, следовательно, всестороннего обеспечения здоровья населения. В связи с этим во всех странах мира правительства уделяют большое внимание санитарно-эпидемиологической службе. Республика Таджикистан проявляет серьёзное отношение к этой сфере, которая находится под пристальным вниманием правительства страны. Автор предоставил информацию о процессе организации санитарно-эпидемиологической работы в первые годы образования Республики Таджикистан в составе Советского Союза. При написании статьи автор использовал архивные данные, литературу и научные журналы, а также другие достоверные источники. В статье автор отметил, что санитарно-эпидемиологическая служба начала свою деятельность в то время, когда эпидемиологическая ситуация в Средней Азии, особенно в Таджикистане, была критической. На этой территории в 1921 -1924 годах свирепствовала эпидемия холеры, в результате которой значительная часть населения погибла. В этот период среди населения были широко распространены инфекционные заболевания, такие как оспа, острые кишечные инфекции, туберкулёз, холера, тиф и др. Санитарное состояние и бытовые условия населения были тяжёлыми. Автор отмечает, что в республике долгое время не было водопроводов и очистных сооружений. Население пользовалось открытыми водоемами, которые постоянно загрязнялись всевозможными отходами. Общественные бани, возможности которых в то время были весьма ограниченными, действовали лишь в некоторых уголках страны, например, в городах Худжанд, Канибадам и Истаравшан. Эти факторы ухудшили и без того тяжёлое санитарное состояние страны. В этих тяжелейших условиях борьба с инфекционными заболеваниями являлась важнейшим и приоритетным направлением служб системы здравоохранения. Необходимая информация представлена в данной статье.
Ключевые слова: инфекционные, санитарно-эпидемиологические заболевания, малярия, тиф, холера.

SANITARY-EPIDEMIOLOGICAL WORK AT THE EARLY STAGES OF HEALTH CARE DEVELOPMENT IN TAJIKISTAN

The sanitary and epidemiological service plays an important role in the prevention of infectious diseases and, consequently, the comprehensive provision of public health. In this regard, in all countries of the world, governments pay great attention to the sanitary and epidemiological service. The Republic of Tajikistan takes this area seriously, which is under the close attention of the country's government. The author provided information about the process of organizing sanitary and epidemiological work in the first years of the formation of the Republic of Tajikistan as part of the Soviet Union. When writing the article, the author used archival data, literature and scientific journals, as well as other reliable sources. In the article, the author noted that the sanitary-epidemiological service began its activities at a time when the epidemiological situation in Central Asia, especially in Tajikistan, was critical. A cholera epidemic raged in this territory in 1921-1924, as a result of which a significant part of the population died. During this period, infectious diseases such as smallpox, acute intestinal infections, tuberculosis, cholera, typhus, etc. were widespread among the population. The sanitary condition and living conditions of the population were difficult. The author notes that in the republic for a long time there were no water pipes and treatment facilities. The population used open reservoirs, which were constantly polluted by all kinds of waste. Public baths, the capabilities of which were very limited at that time, operated only in some parts of the country, for example, in the cities of Khujand, Kanibadam and Istaravshan. These factors worsened the already difficult sanitary condition of the country. In these difficult conditions, the fight against infectious diseases was the most important and priority area of health services. The necessary information is provided in this article.
Keywords: infectious diseases, sanitary, epidemiological, malaria, typhus, cholera.

Маълумот дар бораи муаллиф: ***Нурзода Амирҷон Рузихон –*** Донишгоҳи миллии Тоҷикистон, номзади илмҳои Таърих, докторанти кафедраи таърихи халқи тоҷик. **Суроға:** 734025, ш. Душанбе, Ҷумҳурии Тоҷикистон, хиёбони Рӯдакӣ,17. Телефон**:+992918247678**: E-mail: **amirinur@mail.ru**

Сведения об авторе: ***Нурзода Амирджон Рузихон –*** Таджикский национальный университет, кандидат исторических наук, докторант кафедры истории таджикского народа. **Адрес:** 734025, г. Душанбе, Республика Таджикистан, проспект Рудаки, 17. Телефон**:+992918247678**: E-mail: **amirinur@mail.ru**

Information about the author: ***Nurzoda Amirjon Ruzikhon*** - Tajik National University, Candidate of Historical Sciences, Doctoral Student of the Department of History of the Tajik People. **Address:** 734025, Dushanbe, Republic of Tajikistan, Rudaki Avenue, 17. Phone: **+992918247678**; E-mail: **amirinur@mail.ru**

УДК:930.85 (575.3)

ВЛИЯНИЕ ПОЛИТИКИ ПЕРЕСТРОЙКИ (1985-1991) НА РОСТ НАЦИОНАЛЬНОГО САМОСОЗНАНИЯ ОБЩЕСТВА В ТАДЖИКИСТАНЕ

Махмудзода С. А.
Таджикский национальный университет

Процесс перестройки затрагивал интересы всего населения страны. Согласно намеченным планом, перестройка должна была задействовать нераскрытые потенциалы общества, обеспечив достижение высокого качества жизни, укрепив социализм. В период перестройки (1985-1988 гг.) в Таджикской ССР начался процесс перехода от экономических планов к практическому осуществлению принципов хозяйственного расчета и самофинансирования в сфере производства [2, с -136].

Гласность и демократические процессы, которые происходили в СССР, привели в движение все слои населения Таджикистана, выдвинув на первый план, с точки зрения тех лет, справедливое решение политических, экономических и социальных вопросов, а также обновление духовной жизни населения. Представители интеллигенции стали выступать о необходимости возрождения национальных ценностей культуры.

К положительным моментам перестройки надо отнести политику восстановления социальной справедливости в обществе. Начался процесс пересмотра судебных дел несправедливо репрессированных жителей Таджикистана. Так, в 1990 году были реабилитированы 7044 человека. Было восстановлено честное имя видных партийных и государственных деятелей республики, таких, как Абдурахим Ходжибаев, Нусратулло Максум, Шириншо Шотемур и многих других. Бюро ЦК Компартии Таджикистана приняло решение об увековечении их памяти [15, с -78-80].

Важно отметить, что в период перестройки повысился интерес ученых и журналистов «к белым пятнам» советской и отечественной истории. Так, активно начали переиздаваться труды средневековых известных историков. Особое внимание было обращено к проблемам истории советского общества. Перестройка привела к краху марксиско-ленинской идеологии и мифов «реального социализма», на основе которых формировалось мировоззрение трех поколений советских людей. Однако на смену одним мифам появились другие, что требовало от ученых-обществоведов разработки новых принципов, для проведения дальнейших объективных исследований. Поэтому в истории, философии, социологии, политологии и других науках начались дискуссии и поиски путей дальнейшего развития общественных наук и т.д. [7, с -96-101.

В республиканских СМИ, в издаваемой научной литературе и проводимых научных конференциях и семинарах обсуждались такие идеи и периоды в отечественной истории, которые в былые времена просто замалчивались или преподносились в искаженном виде.

Перед системой образования была поставлена важная задача прививать учащимся чувство любви к Родине, уважение к старшим, родителям и преподавателям, воспитывать подрастающее поколение в духе национального самосознания и патриотизма. Исследование, в частности, исторической науки, на основе всего богатства накопленного человечеством опыта, в период перестройки претерпело существенных изменений. Примечательным в этом плане является опубликованный сборник «Правда истории» в котором были включены документы, статьи и очерки, опубликованные в периодической печати республики в 1987-1989гг., в которых отражены «белые пятна» в истории республики и другие актуальные проблемы становления и развития советского общества. [9, №2]. Особый интерес вызвали статьи Ш. Султонова, А. Вишневского, М. Бобохонова, Р. Масова, М. Назаршоева и др. Их новаторский характер состоит в том, что они явились примером творческого подхода к оценке исторического пути социализма, исторического прошлого Таджикского народа, проблем перестройки.

Таким образом, в конце 1980-х - начала 1990-х годов в Таджикской ССР сложилась достаточно сложная политическая и социально-экономическая ситуация. Весь Советский Союз переживал экономический и политический кризис. К началу 1990-х годов резко снизился материальный уровень жизни населения, особенно тех, которые работали в бюджетной сфере.

Последствия экономического кризиса оказались особенно тяжелыми в сферах культуры и науке, которые всегда находились на государственной дотации, и их финансирование намного уменьшилось.

Экономический кризис с одной стороны, политические реформы с другой стороны, гласность, политическая активность населения обусловили негативное отношение к существующему строю и отход от прежних ценностей, а зачастую полное отрицание и огульная критика истории таджикского народа периода социализма. При этом в научных кругах республики усилились центробежные силы, которые теоретически обосновывали необходимость укрепления независимости и возрождения исторических традиций таджикского народа. Представители общественных наук призывали возродить национальную государственность, укрепить национальный язык и придать ему статус государственного. Наука все больше политизировалась, а фундаментальная наука теряла свой престиж в обществе.

Кроме того, в 1989 году были приняты «Закон о языке», «Закон о выборах народных депутатов республики и местных Советов», «Изменения и дополнения Конституции Таджикской ССР». Впервые была оговорена несовместимость статуса депутата с определенным должностным положением. 26 марта 1989 года состоялись выборы народных депутатов СССР, которые знаменовали собой важный рубеж в политической и общественной жизни всей страны, серьезным шагом в осуществлении перестройки, развития и углубления демократических процессов в жизни общества. [11, с -21-25].

Следует отметить, что предоставление таджикскому языку статуса государственного (22 июля 1989 года), послужило весьма важным стимулом в деле возрождения самосознания таджикского народа.

В исторической науке не было исследован процесс придания государственного статуса таджикскому языку в годы перестройки, хотя в национальном пробуждении таджикского народа в период перестройки этот фактор сыграл большую роль.

Именно процесс, который начался в первые месяцы 1989 года, нашел самую широкую поддержку среди всех слоев населения Таджикской ССР, и стал одним из важных шагов на пути к государственной независимости.

Отличительной чертой данного процесса заключался в том, что это было действительно всенародным движением, широкие массы в Таджикской ССР поддержали идеи принятия Закона о языке и создания Фонда таджикского языка.

Несмотря на исключительную историческую важность указанного процесса, данной проблеме были посвящены лишь отдельные статьи и воспоминания известных таджикских ученых, лингвистов, журналистов и литературоведов. К ним можно отнести публикации академиков Мухаммадджона Шакури, Акбара Турсона, которые рассматривали различные аспекты этой проблемы. Также проблему придания государственного статуса таджикскому языку в отдельных своих статьях актуализировал литературный критик, кандидат филологических наук Акбар Юсуфзод. [14, с.41].

В рамках своего радио - проекта, посвященного 100 важнейшим событиям XX века, корреспондент таджикской службы радиостанции Озоди Салим Аюбзод посвящает исследованию этого вопроса один из разделов

Также следует особо отметить, что С. Аюбзод, один из немногих таджикских журналистов, которые еще в конце 80 –х годов, будучи сотрудником литературной газеты «Адабиёт ва санъат», освещал этот процесс. [10, с -235]. На наш взгляд, изменения, касающиеся статуса таджикского языка, произошли по двум причинам:

1.Социально -политические изменения были инициированы ЦК КПСС и Совмином СССР и 2. ЦК КПСС и Совмин СССР не пресекали инициативы, исходившие с низов, или поддерживали их, особенно в республиках Прибалтики. В этой связи необходимо подчеркнуть

роль XIX Пленума ЦК КПСС, который летом 1988 года принял резолюцию о расширении прав национальных языков. [15, с 78-80].

2. Первым среди советских республик против так называемой политики «слияния наций» и советского интернационализма выступили жители Азербайджанской ССР еще в конце 50 -х годов XX века.

Верховный Совет Азербайджанской ССР, несмотря на недовольство советского руководства, объявил язык титульной нации государственным языком на своей территории. Спустя 20 лет во время принятия новой Конституции, жители Грузии и Армении потребовали придать государственный статус своим языкам. С этой целью десятки тысяч жителей указанных республик вышли на митинги протеста.

Следует отметить, что в сентябре 1988 года Верховный Совет Латвийской ССР принял постановление о придании латышскому языку государственного статуса. Эту инициативу поддержали другие прибалтийские республики - Литва и Эстония. Вскоре к этому процессу подключились Украина, Белоруссия и Молдавия. В Среднеазиатском регионе Таджикская ССР была первой республикой, где представители местной интеллигенции подняли проблему придания государственного статуса родному языку.

В Таджикской ССР в 1978 году этот вопрос даже не обсуждался ни руководителями республики, ни научными кругами, ни самим обществом. Более того, даже большинство литераторов были уверены, что в ближайшем будущем таджикский язык исчезнет.

Проблема национальных языков остро встала в самом начале второго периода перестройки. Учитывая это, в январском Пленуме 1987 года М.С. Горбачев заявил о курсе на демократизацию советского общества. Процесс набрал обороты после XIX Пленума ЦК КПСС летом 1988 года. 18 января 1989 г. Верховный Совет Эстонской ССР принял Закон о языке, в котором говорилось, что «Государственным языком Эстонской Советской Социалистической Республики является эстонский язык». [10, с -235].

Опыт прибалтийских движений стал образцом для сторонников придания государственного статуса национальным языкам в ряде других республиках европейской части СССР - в Украине, Белоруссии и в Молдавии. На примере прибалтийских республик, именно в этот период ЦК Компартии и Совет Министров Таджикской ССР приняли отдельные постановления по совершенствованию изучения и преподавания таджикского и русского языков в республике.

В целях совершенствования изучения и преподавания таджикского языка ЦК Компартии и Совет Министров республики поручили всем соответствующим министерствам и ведомствам реализовать целый комплекс мер, в том числе:

- «пересмотреть и усовершенствовать программу и учебные планы средних школ, увеличить количество часов по таджикскому языку, ввести его преподавание вплоть до 11 классов; [1,].

- повсеместно в типовых школах создать кабинеты таджикского языка и литературы, оснастить их лингафонной аппаратурой и другими техническими средствами;

- обеспечить свободное функционирование принципа двуязычия в учебном процессе в вузах и средних специальных учебных заведениях;

- разработать программу обучения таджикскому языку детей других национальностей, начиная с детских дошкольных учреждений;

- создать условия для желающих изучить таджикский язык, подготовить и издать таджикско - русский словарь, справочник по грамматике таджикского языка, самоучитель по таджикскому языку, таджикско - русский и русско таджикский разговорники;

- создать курсы и кружки при клубах и по месту работы для желающих изучить русский язык;

-коренным образом улучшить подготовку учителей таджикского языка и литературы, усилить практическую направленность в обучении таджикскому языку и литературе студентов педагогических вузов и других». [1,].

Первым серьезным шагом в процессе борьбы за придание государственного статуса таджикскому языку в республике можно считать научную конференцию под названием «Проблемы культуры речи в свете Постановления ЦК Компартии и Совета Министров Таджикской ССР «О мерах по совершенствованию изучения и преподавания таджикского языка в республике». Указанная конференция состоялась 25 -26 ноября 1988 года в Институте языка и литературы имени Рудаки. Известные таджикские ученые лингвисты и литературоведы предложили руководству республики объявить таджикский язык государственным языком. [2, с.136].Большинство докладчиков мотивировали свои аргументы тем, что таджикский язык за годы советской власти оказался в глубоком кризисе из -за вытеснения из официального обращения, поэтому нуждается в государственной поддержке. Следует отметить, что Таджикская ССР стала первой республикой в Средней Азии, где широкие массы приняли участие в движении за придание государственного статуса родному языку.В развернувшихся дискуссиях активное участие принимала национальная интеллигенция, в отличие от которой большая часть руководителей Таджикской ССР не владели родным языком или общались на бытовом уровне. Таким образом, в январе 1989 года Президиум Верховного Совета Таджикской ССР образовал Комиссию по языку, в состав которой вошли несколько ученых- лингвистов и обществоведов, в том числе философ А. Турсунов и литуравед М. Шукуров. 24 февраля впервые в Таджикистане состоялся несанкционированный митинг в поддержку таджикского языка. Накануне по городу Душанбе поползли слухи о том, что митинг превратится в массовые беспорядки.

Утром того же дня городская газета «Вечерний Душанбе» опубликовала сообщение о том, что заместитель председателя столицы Ю.Ф. Поносов встретился с инициаторами данного мероприятия, выслушал их цели и рекомендовал им в соответствии с законом обращаться письменно в Октябрьский райисполком. [14, с.41].Согласно требованиям закона, за разрешением на проведении митинга необходимо было обращаться за неделю. Но инициаторы, игнорируя рекомендацию зампредседателя горисполкома, 24 февраля вышли на митинг с лозунгами - «Придать таджикскому языку государственный статус», «Увеличить детские садики на таджикском языке», «Да превратится в яд молоко матери, для тех, кто потерял родной язык», «Язык нации -фундамент нации» и др. Когда несколько тысяч участников митинга собрались на площади Ленина, заместитель начальника ОВД Октябрьского районного, выступив перед ними, предупредил их о незаконности мероприятия и предложил им расходиться. [4, с. 438-439].

Но митингующие направились к зданию Совета министров, расположенного недалеко от площади имени Ленина, напротив здания Верховного совета. К ним вышел председатель Президиума Верховного Совета республики Г. Паллаев и заявил, что никаких барьеров против придания государственного статуса не существует, и большинство членов Комиссии поддерживают идею придания государственного статуса таджикскому языку.

Сафар Мастонзод, один из инициаторов митинга ознакомил митингующих с причинами и целями митинга, и выразил недовольство непрозрачной работой Комиссии. Другой инициатор указанного мероприятия -Джумахон Исоев добавил, что проведение митингов - законное право всех граждан республики. Но через несколько дней официальные издания ЦК Компартии Таджикистана «Тоджикистони совет» и «Коммунист Таджикистана» опубликовали развернутую статью под названием «О митинговой демократии». [8, с.28].

Г. Паллаев также отметил, что к 1 апреля 1989 года в Президиум Верховного Совета Таджикской ССР поступило 7126 писем, подписанных более чем 586 тысячами граждан, а также свыше 300 телефонных звонков. Всего поступило более 74000 письменных и устных предложений, чтобы придать таджикскому языку государственный статус. [3, с.23].

22 июля Верховный Совет Таджикской ССР принял «Закон о языке», согласно которому таджикский язык получил государственный статус, а русский стал языком межнационального общения. Злободневной темой была проблема господства хлопковой монокультуры в экономической жизни народов Центральной Азии и несправедливой оплаты труда крестьян-хлопкоробов, а также нецелесообразность сохранения института «вторых секретарей» в

национальных республиках.Эмоциональные речи российских демократов академиков А.Сахарова, Д.Лихачёва, писателей А.Солженицина и Ю.Бондарева, политических деятелей А.Собчака, Г.Явлинского, Е.Гайдара и многих других, идейно подпитывала определенную часть таджикской интеллигенции. Усилились центробежные силы, борьба за национальную независимость и суверенитет республик. [13, №10].«Особый интерес стали вызывать традиционные институты, в том числе и религиозные. Три этом, ориентация на культуру прошлого сочеталась со стремлениями за национальную независимость, возрождение и усиление национально й государственности, за укрепление роли национального языка, придание ему статуса государственного. Появились новые движения, партии, ассоциации». [13, с. 245].

В исследуемый период были созданы такие региональные организации, как «Лаъли Бадахшон», «Хисори Шодмон», «Мехри Хатлон», «Зарафшон», «Истравшан», «Ватан», «Самарканд», «Худжандиён», «Хамдилон», «Носири Хисрав» и др. Члены этих организаций выступали с местническими идеями и выступали как защитники интересов отдельных регионов Таджикистана. Политические конфликты в обществе обострились, и угроза гражданской войны приобрела реальный характер. Целью создания подобных организации была защита интересов жителей этих регионов в тяжелых условиях общественно-политического кризиса. Однако, на самом деле эти начинания свидетельствовали о том, что в Таджикистане укрепился местный стереотип, ставивший свои региональные интересы выше общественных». [12, с. 245].

Таким образом, под влиянием перестроечных процессов демократизации общественной жизни и развития гласности в Таджикистане творческая и научная интеллигенция зарядились идеями возрождения и развития духовных исторических ценностей таджикского народа. Помимо расширения статуса таджикского языка как государственного, энергично стали обсуждаться спорные вопросы исторической несправедливости, допущенной Советской властью при национально-территориальном размежевании Средней Азии, осуществленное в 1924 году. Большим резонансом явилась публикация известного историка Рахима Масова «История топорного разведения» и публикации философа Мирбобо Миррахима в газете «Комсомолец Таджикистана» - «То ба кай об аз зери ях меояд» (До каких пор вода может течь из- под льда), [6, с.23]. статьи группы ученых, таких как Т. Лугманов, Н. Кулматов, А. Рахматуллоева Р. Мусулмониён, опубликованных в газете «Маориф ва маданият» при поддержке её главного редактора Б. Бердиевой, рассказывающих, о древней духовной культуре таджиков в дореволюционный период. Особое место в дискуссионных материалах ученых стала занимать и религиозная тематика, призывавшая к возрождению конфессиональных ценностей в таджикском обществе.

В целом, проведенное нами исследование показывает, что воспитание национального самосознания является важной составной частью укрепления государственного суверенитета. При этом, соответствующим учреждениям важно исходить из научного подхода к воспитательному процессу граждан страны, избегая как недооценки, так и искусственного преувеличения национальных особенностей таджиков, своевременно реагируя на любые проявления национализма или шовинизма.

Рецензент: Розиков Ф. – к.и.н., доцент ТНУ

ЛИТЕРАТУРА

1. В ЦК Компартии Таджикистана и Совете Министров Таджикской ССР.//Комсомолец Таджикистана. 1988. 20 мая.
2. Внеочередной XVII пленум ЦК Компартии Таджикистана. Душанбе.: Ирфон, 1990. - 136 с.
3. Государственный статус таджикского языка//Коммунист Таджикистана, 1989. № 4. - С.23
4. История таджикского народа-Т.VI. Новейшая история (1941-2010) - Душанбе, 2011. -С.438-439.
5. Кобилова С. Обострение общественно-политической ситуации в Таджикистане в период перестройки (1985-1991 гг.) Автореферат канд. дисс.- Худжанд, 2007 .- 21с.
6. М. Мирахимов. До каких пор вода будет течь сквозь лед?// Комсомоли Точикистон. 1988 6 январ. (на тадж яз)
7. Махмудзода С. А. Перестройка и ее влияние на общественную жизнь Тадикистана (1985-1991) // Вестник Таджикского национального университета.- 2017.- №3/6.-С.96-101.
8. О митинговой демократии // Коммунист Таджикистана, 1989 № 2.- С.28

9. Паёми Душанбе, 1990. 15 февраля.
10. Салим А. Сто цветов в сто лет. Таджики в 20 веке. - Прага, 2002-.С.235. (на тадж. языке)
11. Хрестоматия по истории отечественного государства и права (1985-1991 гг.).-Санкт- Петербург, 2006 - С.21-25
12. Ходжибеков Э. социально-экономическое и культурное развитие Горно-Бадахшанской Автономной Области Республики Таджикистан в годы Советской власти (1917-1991) гг. док. дисс. - Душанбе, 2021 . -245.
13. Чумхурият, 1991. 9 октября.
14. Шукуров М. Националный язык требует особого ухода //Тоҷикистони советӣ, 1989 № 4. - С 41 (на тадж. языке)
15. Юксин С. Перестройка ждать не будет // Коммунист Таджикистана, 1989 № 6 июня. - С.78-80.

ТАЪСИРИ СИЁСАТИ БОЗСОЗӢ БА АФЗОИШИ ХУДШИНОСИИ МИЛЛӢ ДАР ҶОМЕАИ ТОҶИКИСТОН СОЛҲОИ (1985-1991)

Муаллиф дар мақола масъалаҳои муҳимми ҳаёти сиёсӣ ва маънавии Тоҷикистонро дар даврони бозсозӣ (1985-1991) инъикос намудааст. Дар шароити демократикунонии ҳаёти ҷамъиятӣ бисёр камбудиҳои сиёсати ҳамонвақтаи ИҶШС ошкор мешуданд. Масалан, ноҳақ ҷазо додани аҳолӣ дар даврони репрессия, нодида гирифтани забони давлатӣ, инчунин ҷойдоштани камбудиҳо дар муносибатҳои миллӣ, аҳамият надодан ба фарҳангу таърихи миллат ва дигар омилҳое, ки ба ҷунбиши миллӣ оварда расонид . Ҳамин тавр, дар соли 1990 7044 нафар одамон сафед карда шуданд. Дар натиҷаи кӯшишҳои забоншиносон, нависандагон, шоирон, олимони тоҷик ва ғайра, 22 июли соли 1989 дар Иҷлосияи Шӯрои Олии Ҷумҳурии Тоҷикистон Қонун "Дар бораи забони давлатӣ" қабул карда шуд. Тибқи ин қонун забони тоҷикӣ мақоми давлатиро гирифт.

Калидвожаҳо: Забон, бозсозӣ, худшиносӣ, миллат, демократия, гуногунандешӣ, қонун, Тоҷикистон, ИҶШС, фарҳанг, зиёиён, мақом, ҳувият, олимон.

ВЛИЯНИЕ ПОЛИТИКИ ПЕРЕСТРОЙКИ НА РОСТ НАЦИОНАЛЬНОГО САМОСОЗНАНИЯ ОБЩЕСТВА В ТАДЖИКИСТАНЕ (1985-1991 ГОДЫ)

В статье автор отразил важные вопросы политической и духовной жизни Таджикистана в период перестройки (1985-1991). В условиях демократизации общественной жизни обнаруживались многие недостатки политики СССР того времени. Например, несправедливое наказание населения в период репрессий, игнорирование государственного языка, а также наличие недостатков в национальных отношениях, пренебрежение культурой и историей нации и другие факторы, которые привели к национальному движению. Так, в 1990 году было оправдано 7044 человека. Благодаря усилиям таджикских лингвистов, писателей, поэтов, ученых и др. 22 июля 1989 года на сессии Верховного Совета Республики Таджикистан был принят закон "О государственном языке". В соответствии с этим законом таджикский язык получил статус государственного.

Ключевые слова: язык, перестройка, самосознание, нация, демократия, плюрализм, закон, Таджикистан, СССР, культура, интеллигенция, статус, идентичность, ученые.

THE IMPACT OF THE PERESTROIKA POLICY ON THE GROWTH OF NATIONAL CONSCIOUSNESS IN TAJIKISTAN (1985-1991)

In the article, the author reflected on important issues of the political and spiritual life of Tajikistan during the period of perestroika (1985-1991). In the conditions of democratization of public life, many shortcomings of the USSR policy of that time were revealed. For example, unfair punishment of the population during the period of repression, ignoring the state language, as well as the presence of shortcomings in national relations, disregard for the culture and history of the nation and other factors that led to the national movement. So, in 1990, 7,044 people were acquitted. Thanks to the efforts of Tajik linguists, writers, poets, scientists, etc. On July 22, 1989, the law "On the State Language" was adopted at the session of the Supreme Council of the Republic of Tajikistan. In accordance with this law, the Tajik language has received the status of the state language.

Keywords: language, perestroika, self-awareness, nation, democracy, pluralism, law, Tajikistan, USSR, culture, intelligentsia, status, identity, scientists.

Маълумот дар бораи муаллиф: ***Маҳмудзода Суханвари Анвар*** - Донишгоҳи миллии Тоҷикистон, номзади илмҳои таърих, муаллими калони кафедраи таърихнигорӣ ва архившиносӣ. **Суроға** 734025, шаҳри Душанбе, Ҷумҳурии Тоҷикистон, хиёбони Рӯдакӣ, 17 Телефон. **934-00-23-22**

Сведения об авторе: ***Махмудзода Суханвари Анвар*** - Таджикский национальный университет, кандидат исторических наук, старший преподаватель кафедры историографии и архивидении. **Адрес** 734025, город Душанбе, Республика Таджикистан, проспект Рудаки, 17. Телефон**. 934-00-23-22**

Information about the author: ***Mahmudzoda Sukhanvari Anvar*** - Tajik National University, Candidate of Historical Sciences, Senior lecturer at the Department of Historiography and Archivision**. Address**: 734025, Dushanbe, Republic of Tajikistan. Rudaki avenue, 17. Phone: **934-00-23-22**

УДК:93 (581)

ОМИЛҲОИ ПОЙДОРИИ БУҲРОН ДАР АФҒОНИСТОН

Қосимшо Искандаров
Институти омӯзиши масъалаҳои давлатҳои Осиё ва Аврупои АМИТ

Буҳрони Афғонистон, воқеан масъалаи бисёр муҳим ва ҳамзамон мушкилест, ки қариб 5 даҳа коршиносону сиёсатмадорони дунё барои муайян сохтани сабабҳои буҳрон ва роҳҳои ҳалли он кор мекунанд. Гарчанде, дар маҷмуъ, дар бораи сабабҳои пойдории буҳрон дар ин кишвар мақолаю китобҳои зиёде навишта шудааст, конфронсу семинарҳо дар сатҳҳои гуногун баргузор шудаанд, аммо роҳи ҳалле барои он ҳанӯз вуҷуд надорад.

Маълум аст, ки пойдории буҳрон омилҳои гуногун дорад, яъне аз маҷмуи омилҳо иборат аст, ки ҳам решаи дохилӣ доранд ва ҳам хориҷӣ.

Омилҳои дохилии буҳрони бисёрсолаи Афғонистон бевосита ба бофтҳои иҷтимоию қабилавии ҷомеа, ихтилофоти қавмӣ, забонию самтӣ, идеологию сиёсӣ ва ғайра вобаста мебошанд.

Бешубҳа, дар ин замина набояд аз решаи таърихии ин ноамниҳою буҳронҳо сарфи назар кунем, ки бармегарданд ба соли 1747. Дар ин сол баъд аз марги подшоҳи Эрон Нодиршоҳи Афшор, ки ба фурӯпошии давлати ӯ боис шуд, яке аз фармондеҳони афғонтабори лашкараш бо номи Аҳмадхони Садузоӣ дар Ҷиргаи анъанавии қабоилӣ подшоҳи давлати навтаъсис интихоб шуд. Баъд аз ин қабилаи Садузоӣ қабилаи Дурронӣ ва Аҳмадхон Аҳмадшоҳи Дурронӣ ном гирифтанд. Ин давлат дар ибтидо бо номи Давлати Дуррониҳо ва Хуросон машҳур буд ва дар асри XIX ва XX номи Афғонистонро гирифт.

Аз рӯзи ба вуҷуд омадани ин давлат як вижагии хосси он шиддат гирифтани хушунат ва ҷангҳо барои тоҷу тахт буд. Ҳатто дар мавриде, ки васиятномаи подшоҳ ва ё амир дар бораи вориси ӯ мавҷуд буд, боз ҳам интиқоли тоҷу тахт ба хушунат ва хунрезӣ анҷом меёфт, подшоҳон бо зӯрӣ сарнагун мешуданд, ворисони онҳо кушта ва ё кӯр карда мешуданд. Дуррониҳо дар натиҷаи ҷангҳои хунини қабилаӣ ва хонаводаӣ, аз як сӯ ва аз сӯйи дигар, дар натиҷаи ҷангу лашкаркашиҳо ба Ҳиндустон он чи аз суннати давлатдории эрониён ба мерос гирифта буданд, аз даст доданд.

Суқути сулолаи Абдолиҳо ва рӯйи кор омадани сулолаи дигаре аз қабоили паштун ба номи Муҳаммадзойиҳо буҳрони Афғонистон на танҳо роҳи ҳалл пайдо накард, балки хунинтар шуд. Илова ба ҷангҳои хунини байниқабилаӣ, ҷангҳо байни муҳаммадзоиҳо ва ғилҷоиҳо (қабилаи дигари паштунҳо) шиддати бештар гирифт. Дар даврони аморати амир Абдураҳмонхон (1880-1901), ки дар таърихи Афғонистон ҳамчун амири истибдодгар шуҳрат дорад, зулму ситами ақвоми ғайрипаштун шиддати бесобиқа касб намуд. Ӯ ҷангҳои шадидеро барои муттаҳид намудани хонигариҳои мустақили шимол Афғонистон идома дод, ки дар таърихнигории вақти шуравӣ бо номи “колонизатсия” (“мустамликагардонӣ”) ёд мешуд [8, с.25-33]. Зулму истибдоди мардуми маҳаллӣ, мусодираи заминҳои онҳо куштору таҳқири мардум ба он оварда расонд, ки даҳҳо ҳазор тоҷику ӯзбек маҷбур шуданд ба Бухоро фирор кунанд. Аз рӯйи баъзе маълумотҳо, танҳо ба Дарвози Бухоро дар давоми солҳои 1880-1890 30 ҳазор оилаи тоҷикони Афғонистон муҳоҷир шуданд [4,с.93-94]. Ҷиноятҳои даҳшатноки Амир Абдураҳмон дар ҷараёни ин ҷангҳо, махсусан бар зидди ҳазораҳо, тоҷикон ва ӯзбекҳо дар шимоли Афғонистон равона шуда буданд. Ӯ бахусус, ба мардуми ҳазора ҳеҷ раҳму шафқат раво надидааст. Ба қавли муаррихин, 62 % мардуми ҳазора дар давраи аморати ӯ ба қатл расиданд [6, с.156]. Абдурраҳмонхон ҳар гуна эътирози мардумро дар баробари зулму истибдодаш бо як бераҳмии хос пахш мекард ва ҳатто аз таҷрибаи каламанорасозии Темури Ланг истифода намудааст. Дар бораи ин амалҳояш худи ӯ дар китоби тарҷумаиҳолиаш бо номи «Тоҷу таворих» муфассал нақл кардааст. Ӯ дар бораи яке аз ҷангҳояш дар Қатаған менависад: «Аз тарафи душман (мардумони маҳаллӣ-Қ.И.) 3000 нафар дар майдони ҷанг кушта

шуданд ва 600 нафар асир. Ман ҳукм додам, то маноре аз сарҳои мақтулини душман сохтанд, то бақияи душманро ба ваҳшат биафканад» [1,с.39].

Табиист, ки ин хотираи талх аз он рӯзҳо ва рӯзгорони баъдӣ аз хотираи мардум зудуда нашудааст.

Илова ба ин, Абдурраҳмон аз ҳамон солҳо сиёсати кӯч додани мардуми паштунро ба минтақаҳои ғайрипаштун оғоз кард ва садҳо ҳазор мардуми ҷанубӣ ба шимол омада, аз ҳисоби мардуми таҳҷоӣ соҳиби замину ҷой мешуданд. Ин сиёсати кӯчдиҳӣ ва дар минтақаҳои сукунати ғайрипаштунҳо ҷой додани қабоили паштун дар солҳои баъдӣ ҳам идома пайдо кард ва бо мурури замон дар тамоми минтақаҳои Афғонистони Марказӣ, шимол, шимолу ғарб ва шимолу шарқи кишвар ба истилоҳ "анклав"- ҳои паштунӣ ташкил шудаанд.

Махсусан баъд аз шӯриши Ҳабибуллоҳи Калаконӣ (1929) куштору қатли омми тоҷикон ба ҳадди аълояш расид, ки ба қавли муаррихон, ҳатто дар ҳеҷ давлате, ки аз тарафи хориҷиён забт мешавад, ин ваҳшоният дар баробари мардуми бегуноҳ рӯй намедиҳад [3,с.271].

Ҳамин тавр, яке аз омилҳои муҳимтарини идомаи буҳрон реша дар заминаҳои таърихии ташкили давлат ва масъалаи қавмӣ дорад.

Бо воруди неруҳои Шуравӣ ба Афғонистон ва ҷангҳои 10- сола ғайри интизор барои элитаи қавми паштун ақвоми ғайрипаштун ҳам аз нигоҳи ташкилотию сиёсӣ ва ҳам аз нигоҳи низомӣ бисёр рушд намуданд, ки акнун барои паштунҳо ва ҳокимияти инҳисории қариб дусадсолаи онҳо дарди сар эҷод намуданд. Гузашта аз ин, бори дувум дар таърихи давлати Афғонистон як тоҷик – раиси ҳизби "Ҷамъияти исломии Афғонистон" профессор Бурҳониддин Раббонӣ ба сари қудрат расид. Ин натиҷаи нақши бузурги тоҷикон дар ҳимоя аз Афғонистон ва озодии кишвар дар солҳои 1979-1989 буд. Аҳмадшоҳ Масъуд, Исмоилхон, Забеҳулло, Ато Муҳаммади Нур, Басири Холид, Абдулҳақ Ҳақҷӯ ва даҳҳо фармондеҳи дигари тоҷиктабор, ки ҳама мансуб ба ҳамин ҳизби сиёсӣ буданд, бо дастаҳои низомии зери итоати худ дар ҳифзи озодӣ ва истиқлоли Афғонистон бузургтарин саҳмро гузоштанд. Аҳмадшоҳи Масъудро дӯсту душман бузургтарин стратеги ҷангӣ ва фармондеҳи шуҷоъ хонда, ӯро бо Абумуслими Хуросонӣ, Кутузов ва дигар лашкаркашони машҳури дунё қиёс мекунанд.

Дар соли 1992 ҳам баъзе доираҳои сиёсӣ ва қавмгарои паштун ба сари қудрат омадани профессор Бурҳониддин Раббониро қабул накарда, барои сарнагунии ӯ ҷангҳои хунинро ба роҳ андохтанд. Гарчанде бояд махсус таъкид намуд, ки Бурҳониддин Раббонӣ ҳамчун шахсияти сиёсӣ ва мазҳабии муътадил дар байни тамоми ақвоми Афғонистон, аз ҷумла паштунҳо соҳибэҳтиром буд. Нуфузи ӯ дар Қандаҳор, дар байни паштунҳо камтар аз шимоли Афғонистон набуд. Ин ҷо сухан дар бораи як гурӯҳи хосси қавмгаро меравад, ки ҳамеша фазои сиёсию, муносибатҳои байни миллатҳои Афғонистонро хароб мекарданд ва имрӯз ҳам ин сиёсатро идома медиҳанд. Ба ҳар сурат, нокомии ин гурӯҳҳо дар сарнагунии давлати Раббонӣ боиси зуҳури ҷунбиши «Толибон»[1] гардид, ки дар соли 1996 ҳукумати Раббониро маҷбур сохт, то аз Кобул ақибнишинӣ намояд.

Намояндагони гурӯҳи қавмпарасти паштун устод Раббонӣ ва Аҳмадшоҳ Масъудро «Сақавии дувум» хонданд (Сақавии аввал Ҳабибуллоҳи Калакониро меномиданд). Зеро баъд аз Ҳабибуллоҳи Калаконӣ бори дувум дар таърихи Афғонистон як тоҷик зимоми давлатдориро ба даст гирифт. Паштунгароёни мутаассиб китоберо бо номи "Довоме Сақавӣ" ("Сақавии дувум") ба нашр расонданд, ки муаллифаш номи мустаори Самсури Афғон навишта шуда буд. Дар он китоб манифестеро ё тарҳеро бо мақсади паштунсозии Афғонистон ҷой кардаанд, ки аз 13 банд иборат аст. Ҳоло ин гурӯҳи паштунгаро дар байни қавмҳои ғайрипаштун бо номи самсуриҳо ва манифесташон бо номи "Манифести фашистҳои Афғонистон" шуҳрат дорад. Мутаассифона, баъд аз сарнагунии "Толибон" ва ташкили ҳукумати нав дар соли 2001 ҳам баъзе намояндагони гурӯҳҳои қавмгарои паштун тоҷиконро ба ҳайси мардумони бумии ин кишвар шинохтан намехостанд ва шиори

[1] **«Ҷунбиши «Толибон» -** бо қарори Суди Олии Ҷумҳурии Тоҷикистон аз 30 марти соли 2006 ташкилоти террористӣ ва экстремистӣ эълон гардидааст.

“Афғонистон - барои афғонҳо (паштунҳо)”-ро пеш кашида, қудрати сиёсиро ҳаққи инҳисории худ медонистанд, ки ихтилофот ва беэътимодиро дар ҷомеа зиёд кард.

Роҳбарони қавмгарои паштун мехостанд як давлати комилан паштунмеҳвар дар Афғонистон эҷод кунанд ва қавмҳои дигарро аз иштирок дар идораи давлатӣ ба ҳошия биронанд. Дар ҷараёни таҳия ва қабули Қонуни асосии Афғонистон тавонистанд муқарраротеро дохил намоянд, ки манфиати онҳоро дар дарозмуддат ҳифз мекунад. Аз ҷумла, низоми сиёсии Афғонистон низоми раёсатӣ эътироф гардид, суруди миллӣ танҳо ба забони пашту қабул шуд, истилоҳоти илмӣ ва идории миллии мавҷуд дар кишвар ба забони пашту боқӣ монд, ҳеҷ як қавми дигар ҳуқуқи ба забони худаш гуфтани онҳоро надошт, дар пули миллӣ нишонае аз қавм ва забонҳои дигар дида намешуд.

Яке аз масъалаҳои дигари ихтилофангези байни миллатҳои Афғонистон он гардид, ки дар моддаи 4 Қонуни асосӣ навишта шудааст, ки “ба ҳар фард аз афроди миллати Афғонистон дар тазкираи тобеият калимаи афғон итлоқ мешавад” [5]. Яъне, ҳувияти ҳама сокинон, хоҳ тоҷик аст, хоҳ ӯзбеку ҳазора ва ғайра афғон навишта мешуд.

Аз сӯйи дигар, набуди таърифи умумӣ ва ҳамаҷонибаи манофеи муштараки миллӣ ва ҳуқуқи баробари шаҳрвандиро ҳамчун омилҳои дохилии идомаи ҷанг дар Афғонистон ҳисоб кардан мумкин аст.

Ҳукумати Афғонистон дар тули 20 соли ҳаёти сиёсии худ натавонист манфиатҳои умумии миллиро муайян кунад ва ҳуқуқи баробари шаҳрвандиро дар байни ҳамаи қавмҳо ва гурӯҳҳои нажодӣ таъмин намояд, ки ин дар бисёр мавридҳо боиси фаъол ва пурзӯр шудани ҷангу мунокишаҳо гардид.

Чуноне мегӯянд, буҳрони амниятӣ модари ҳама буҳронҳост ва норозигии мардум аз набуди амният манбаи аслии ин буҳрон аст. Одамон бояд қаноатманд бошанд ва амният барои пешгирии ҳама норизоиятӣ асл маҳсуб мешавад.

Дар охирин лаҳзаҳои ҳукмронии “Толибон” (дар соли 2001), вақте ки мардум аз дахолати низомии ИМА ва НАТО пуштибонӣ мекарданд, онҳо пеш аз омадани неруҳои низомӣ аз тарси мардум майдонро тарк карданд. Аммо бо гузашти замон нафрати мардум нисбат ба “Толибон” кам шуда, вазъ баръакс шуд, зеро на давлат адолатро эхтиром мекард ва на ба зиндагии муътадили мардум таваҷҷуҳ дошт.

Ба ғайр аз омили қавмӣ, бешубҳа, омилҳои идеологӣ, сиёсӣ, забонию самтӣ дар идомаи буҳрони Афғонистон таъсиргузор мебошанд.

Худи ҷунбиши “Толибон” намунаи равшани ин аст, ки аз нигоҳи идеологӣ пайрави як таърифи хос аз ислом, омехтае аз исломи девбандӣ ва расму русуми қабилавии паштунҳо, ки дар ҳеҷ ҷое намуна надорад ва бо ҳеҷ гурӯҳе ҳам намехоҳад таомул кунад ва ё қудратро тақсим намояд.

Албатта, бесаводӣ ва динзадагии аксари мардум шароитро барои фаъолияти озоди гурӯҳҳои гуногуни мазҳабӣ ва қавмӣ мусоид месозад. Таърихи Афғонистон нишон медиҳад, ки дин ва омезиши урфу одат ва хурофот дар ин сарзамин заминаро барои ташаннуҷ, зиддият ва хусуматҳои зиёд миёни қавмҳо ва пайравони дину табақаҳои мухталифи сиёсӣ фароҳам кардааст. Ҷангҳои хунин ва пайваста, ки солҳои охир дар кишвар бар пояи эътиқоди мазҳабӣ асоснок карда шуданд, воқеан манофеъ ва майлу хоҳиши ба ҳам наздик шуданро байни қавмҳои мухталиф ва пайравони мазҳабҳои гуногун коста карда, кинаву адоват ва нафратро ба вуҷуд овардаанд.

Омили дигар, ки ба ҳамин беадолатӣ вобаста мебошад, фасоди сиёсӣ, идорию молӣ ва ахлоқӣ маҳсуб мешуд. Ба қавли коршиносон, низоми идории Афғонистон дар фасод ғарқ шуда буд. Тибқи гузоришҳои созмонҳои вобаста ба СММ, дар соли 2012 аз ду нафар сокини Афғонистон як нафараш ба маъмурони давлатӣ пора додааст, ки ҳаҷми он қариб 4 миллиард доллар ё панҷяки ММД – и кишварро ташкил мекард [9]. Дар конференсияи донорҳо дар Токио ба Афғонистон миллиардҳо кумаки молӣ ваъда карда шуд, аммо бо шарти он ки ҳукумат бо фасод мубориза хоҳад кард. Гарчанде президент Ҳ. Карзай баъзе тадбирҳоро барои коҳиши фасод андешид, аммо сатҳи фасод кам нашуд.

Коршиносонр ба ин ақидаанд, ки фасод ва зиёданависӣ дар неруҳои амниятӣ ва артиши ин кишвар низ дар сатҳи хеле боло буд ва яке аз сабабҳои пошхӯрии артиш ҳам ин

будааст, ки дар рӯйхат артиш аз 300 ҳазор нафар иборат буд, аммо дар амал 20 % ин рақам “ҷонҳои мурда” буданд, яъне фақат дар ҳисоботҳо вуҷуд доштанд [11]. Рӯзномаи фаронсавии **Le Monde** менависад, ки ба қавли худи низомиёни амрикоӣ “афғонҳо “баталёнҳои томи хаёлӣ” ташкил мекарданд, то барои онҳо аз ИМА пул бигиранд” ва онро ғорат кунанд”. Le Monde маълумоти дипломати ғарбиро бо шарти ифшо накардани номаш дар бораи "46 баталёни хайёлӣ ҳар яке бо доштани 800 нафар" нашр намудааст [7].

Тасодуфӣ набуд, ки созмони Transparency International дар соли 2018 индекси Афғонистонро аз рӯйи коррупсия дар байни 180 кишвари ҷаҳон дар ҷойи 177 бо 15 хол аз 100 муайян намуда буд [12].

Яке аз омилҳои дигари муҳим омили хориҷӣ, аз ҷумла нақши кишварҳои ҳамсоя мебошад. Маълум аст, ки рақобати кишварҳои хориҷӣ дар Афғонистон ҳамеша вуҷуд доштааст .

Дар қарни XIX Афғонистон дар миёни мустамликаҳои Британиё дар Ҳиндустон ва мустамликаҳои Русияи подшоҳӣ дар Осиёи Миёна ба ҳайси минтақаи ҳоил (буферӣ) истифода мешуд. Рақобатҳои миёни Англия ва Русия дар таърих бо номи «Бозии бузург» маълуманд. Русия дар қарни XIX дар ҷараёни ин рақобатҳо Афғонистонро ба ҳайси минтақаи ҳоил пазируфт, аммо маълум аст, ки аз давраи Пётри I Русия орзуи тасарруфи Ҳиндустон ва даст ёфтан ба “обҳои гарм”-ро дошт ва ин орзуи чанд насли сиёсатмадорони Русия будааст. Баъзе коршиносон ба ин назаранд, ки лашкаркашии Иттиҳоди Шуравӣ ба Афғонистон ҳам дар соли 1979 ба навъе кӯшиши расидан ба Баҳри Ҳинд буд. Ҳанӯз генерали Русияи подшоҳӣ А.Е Снесарев ба рақобатҳои яккарнаи Русия ва Британиё ишора намуда, навишта буд: «Дар таърихи садсолаи мубориза миёни Русия ва Британияи Кабир Афғонистон худ ба худ ҳеҷ арзиш надошт ва ё нақши он ғайримустақим ва шартӣ будааст. Агар ба моҳияти арзиши сиёсии Афғонистон назар андозем, мебинем, ки умдатан арзишаш аз он иборат аст, ки роҳи амалиёт ба сӯйи Ҳиндустон аст» [10,с.202].

Ба ҳар сурат, мақоми минтақаи ҳоил барои Афғонистон амалан то аз Ҳиндустон рафтани англисҳо боқӣ монд. Аммо баъд аз ин ҳам барои Иттиҳоди Шуравӣ Афғонистон ҳамчун минтақаи ҳоил барои ҳифзи ҷумҳуриҳои Осиёи Миёна аз таъсири беруна хизмат мекард.

Ҳамин тавр, мебинем, ки Афғонистон аз нигоҳи иқтисодӣ, молӣ ва ғайра барои кишваркушоён аҳаммияти зиёд надошт, аммо аз нигоҳи назарияи геополитика Афғонистон дар минтақаи бо ном “Римленд” ҷойгир аст. Ба қавли Н. Спайкмен, «Римлэнд - калиди ҳукмронӣ бар ҷаҳон аст, аз ин рӯ ҳар кӣ онро зери назорат дошта бошад, тамоми АвруОсиёро зери назорат дорад ва ҳар кӣ АвруОсиёро зери назорат дорад, ӯ сарнавишти тамоми дунёро дар ихтиёр дорад» [2,с.13].

Бешубҳа, дар даҳаҳои ахири қарни XX ва ибтидои қарни XXI геополитикаи Афғонистон дучори таҳавуллоти азим шудааст Аҳаммияти ин кишвар ба ҳайси дарвозаи ҷанубии минтақаи Осиёи Марказӣ-минтақаи саршор ва дастнахӯрдаи захоири табиӣ ва минтақаи муҳимми интиқоли он хеле боло рафтааст.

Бояд гуфт баъд аз Ҷанги Бузурги Ватанӣ то миёна солҳи 70-ум як тавозуни мусбате дар сиёсати хориҷии Афғонистон ба вуҷуд омада буд, ки онро аз низоъҳои калони мусаллаҳона эмин нигоҳ медошт.

Аммо баъд аз силсилаи табадуллотҳои низомию сиёсӣ дар воқеият ба истилоҳи шоири шаҳири тоҷик Муъмин Қаноат “Афғонистон аз меҳвараш берун шудааст”. Яке аз сабабҳои аслии идомаи буҳрон ва таҳаввулоти геополитикӣ дар Афғонистон дур шудани сиёсати хориҷии ин кишвар аз сиёсати суннатии тавозуни мусбат аст. Ин тағйири самт дар соҳаи сиёсати хориҷӣ ангезаи зарурии дахолатро тавассути тавлиди ҳассосият дар ҳизб ва ё ҳизбҳои дигари хориҷӣ фароҳам овард.

Бинобар ин, минтақа ба саҳнаи «Бозии бузурги ҷадид» табдил шудааст, ки ба ғайр аз бозигарони асосӣ бозигарони зиёди дигар ба майдон ворид шудаанд.

Аммо рақобати асосӣ байни Россия ва Чину Эрон аз як тараф ва Амрикою кишварҳои НАТО аз тарафи дигар аст, ки ба таъмини субот дар Афғонистон таъсир мегузорад.

Имрӯз дар доираи коршиносон ва сиёсатмадорон дар бораи иртиботи мустақими афзоиши терроризм ва рақобатҳои геополитикӣ дар Афғонистон баҳсҳо давом доранд. Бахусус, зуҳури гурӯҳи терористии ДИИШ ва шуъбаи афғонистонии он бо номи «Вилояти Хуросон» нигаронии кишварҳои Осиёи Миёна, Русия ва Чинро хеле зиёд намудааст. Дар Россия муътақиданд, ки ИМА мехоҳад аз ДИИШ ва дигар гурӯҳҳои террористӣ дар Афғонистон бар зидди Русия ва Чину Эрон истифода намояд.

Федератсияи Россия дар давраи 20-солаи низоми ҷумҳурӣ (2001-2021) бо "Толибон" робита дошт. Ин робита дар зарфи солҳои 2006-2014 тавассути унсурҳои собиқ Ҳизби демократии халқи Афғонистон, генералҳои собиқи дар Шуравӣ таҳсилкарда ва хадамоти махсуси Эрон барқарор шуда буд. Ногуфта намонад, ки Шермуҳаммад Аббос Станикзай- муовини дафтари сиёсии "Толибон" дар Қатар дар гузашта яке аз кормандони баландрутбаи ҷиноҳи "Халқ"-и Ҳизби халқии демократии Афғонистон буд, ки шуравиҳо махсусан бо ин ҷиноҳ наздик буданд. Бесабаб нест, ки русҳоро дар Афғонистон он вақтҳо "халқист" мегуфтанд.

Масъулони сиёсати хориҷии Россия гарчанде изҳор медоштанд, ки робитаҳо бо "Толибон" танҳо ба хотири сари мизи музокира кашонидани онҳо буданд, аммо ба назар мерасад, ки ҳадафи аслии Россия мусоидат намудан ба "Толибон" дар берун кардани неруҳои амрикоӣ буд, махсусан роҳ надодан ба таъсиси пойгоҳҳои доимии низомии ин кишвар. Барои расидан ба ин ҳадаф Россия, албатта, дар қатори баъзе аз кишварҳои дигар, кори зиёдро анҷом дод, ки мустақим ё ғайримустақим ба фаъолияти "Толибон" машруият мебахшид. Дар мусоҳибаҳои худ намояндагони расмии Россия ин созмони тибқи қонунҳои Россия террористиро "гурӯҳи сиёсӣ", "ҷунбиши миллӣ" меномиданд ва изҳор мекарданд, ки ин созмон ҳадафи мудохила ба кишварҳои хориҷиро надорад. Баъди сукути Ҷумҳурии Исломии Афғонистон Россия зоҳиран хушии худро пинҳон карда наметавонист. Сафири Россия дар Кобул баъд аз зери назорати "Толибон" қарор гирифтани пойтахт бо хушнудӣ изҳор кард, ки "дар ҳеҷ замоне Кобул ин қадар ором набудааст". Ҳатто шаклгирии муқовимат дар моҳҳои аввали омадани "Толибон" дар Панҷшер Россияро ба ташвиш оварда буд.

Сиёсати Эрон ҳам айни Россия дугона будааст. Дар шароите, ки "Толибон" бо Амрико ва ҳампаймононаш дар Афғонистон дар ҳоли ҷанг буданд, бо маълумотҳои вуҷуддошта «Толибон» дар чор шаҳри Эрон: Машҳад, Зоҳидон, Кирмон ва Теҳрон намояндагӣ ва марказҳои омӯзишӣ доштанд. Эрон ба «Толибон» кумаки молӣ ва таслиҳотӣ мерасонид. Умуман, Эрон бо Россия дар расидан ба ду ҳадаф иттифоқи назар доштанд: истифодаи "Толибон" барои хориҷ шудани Амрико аз Афғонистон ва идомаи муборизаи "Толибон" бо ДИИШ).

Барои Чин, албатта, фарқ надорад, дар сари қудрат дар Афғонистон ки бошад ва кадом низоми сиёсӣ ҳоким бошад. Барои ин кишвар манфиатҳои иқтисодӣ, амниятӣ, татбиқи лоиҳаи "Як қамарбанд, як роҳ" бисёр муҳим аст.

Аз кишварҳои ҳамсоя, пеш аз ҳама Покистон дар ҳодисаҳои Афғонистон ҳамеша таъсиргузор будааст. Ҳеҷ ҳодисае бидуни нақши Покистон дар ин кишвар ба вуҷуд наомадааст ва омилҳои мудохилоти Покистон ҳам гуногунанд:

- то ҳол ҳеҷ яке аз ҳукуматҳои Афғонистон аз рӯзи таъсиси Покистон марзи Афғонистону Покистонро ба расмият нашинохта ва дар маҷмуъ даъвои сарҳадӣ дорад;
- дар Покистон дар ҳудуди 40 млн афғон зиндагӣ мекунад ва паштунҳо намехоҳанд, ки байни онҳо марз бошад;
- ихтилофоти Ҳинду Покистон дар Ҷамму ва Кашмир, Покистонро водор ба сохтани умқи стретежик дар Афғонистон намудааст;
- ихтилофоти зиёде барои истифодаи обҳо байни ду кишвар вуҷуд дорад ва даҳҳо мушкили дигар.

Баъд аз дубора ба қудрат расидани "Толибон" дар Афғонистон аксаран бар ин назар буданд, ки Афғонистонро Покистон ишғол кард, на "Толибон". Яъне, нақши Покистонро дар овардани "Толибон" муайянкунанда ҳисоб менамоянд. Ба ақидаи бисёре аз коршиносон, Покистон ҷонибдори сукути давлати Ғанӣ ва рафтани хориҷиҳо буд, аммо

ҷонибдори ташкили як давлати қавии паштунӣ, хусусан бо чунин идеология нест. Дар оянда ин давлат метавонад барои Покистон дарди сар эҷод кунад. Ҳам дар масъалаи пуштибонӣ аз Таҳрики толибони Покистон (ТТП) бар зидди давлат ва ҳам аз ҷонибдорони ташкили Паштунистони бузург. Аз ин хотир Покистон кӯшиш мекунад, то як давлати мушорикатӣ (маълум нест дар кадом сатҳ бо зери кадом шароит) бо иштироки намояндагони дигар қавмҳо ташкил шавад.

Ҳамин тавр, фаъолияти "Толибон", ки дар тули 3 сол натавонистанд на машруияти дохилӣ ва на машруияти хориҷиро касб кунанд, аз он шаҳодат медиҳад, ки омилҳои ихтилофу низоъ ҳам дар сатҳи миллӣ ва ҳам дар сатҳи байналмилалӣ боқӣ мондаанд. Агар ҷомеаи байналмилалӣ ва неруҳои дохилӣ барои рафъи ин омилҳои бесуботӣ ҷиддӣ иқдом накунанд, Афғонистон метавонад бори дигар ба саҳнаи ҷангҳои хунин мубаддал шавад, ки барои суботи минтақа ва сулҳу оромии ҷаҳон хатарзо мебошад.

АДАБИЁТ

1. Амир Абдурраҳмонхон. Тоҷу-т-таворих. -Ҷ.1-2.- Пешовар, 1996.
2. Гаджиев К.С. Геополитика. -М.: Международные отношения, 1997.
3. Ғубор, М. М. Афғонистон дар масири таърих. Ҷ. 2. -Вирҷиния, 2002.
4. Искандаров Б. И. Из истории Бухарского эмирата (Восточная Бухара и Западный Памир в конце XIX века).- М., 1958 .
5. Қонуни асосии Ҷумҳурии исломии Афғонистон.- Кобул, 2004.
6. Мусавӣ, С. А. Ҳазораҳои Афғонистон.-Теҳрон, 2000.
7. Наивность, самообман, коррупция. Мировая пресса - о причинах провала афганского проекта США [электронный ресурс]. URL: /https://www.bbc.com/russian/news-58226728 (санаи муроҷиат:16.08. 2021).
8. Окимбеков У.В. Колонизация Северного Афганистана и английская Разграничительная комиссия //Вестник Института востоковедения РАН.2022. -№1(19). -С.25-33.
9. Сайфулла М., Волков В. Коррупция в Афганистане: кому это выгодно?// https://www.dw.com/ru(санаи муроҷиат 02.05.2014).
10. Снесарев А.Е. Афганистан. -М., 2002.
11. Рожанский Т. «Мертвые души" вместо солдат и хищения на миллионы долларов: как афганскую армию поразила коррупция//https://www.currenttime.tv/a(санаи муроҷиат 23.08.2021).
12. Alex Cooper. Corruption Plagues Afghanistan's Education System// https://www.occrp.org/en/news/corruption-plagues-afghanistans-education-system(Санаи муроҷиат 3.04.18).

ОМИЛҲОИ ПОЙДОРИИ БУҲРОН ДАР АФҒОНИСТОН

Мардуми Афғонистон қариб ним аср аст, ки аз ҷангу нооромиҳо ва беадолатию фасод ва дигар зуҳуроти номатлуб ранҷ мекашад. Гузашта аз ин, вазъияти буҳронии дар ин кишвар бавуҷудомада, бахусус ҳузури гурӯҳҳои террористӣ, барои мамлакатҳои ҳамсоя ва хориҷи дур таҳдиду хатар эҷод кардааст. Дар мақола кӯшиш шудааст решаи омилҳои пойдории буҳрон дар Афғонистон таҳқиқ ва муайян гардад. Муаллиф дар натиҷаи омӯзиши манобеи гуногун маҷмуи омилҳои дохилӣ ва хориҷии идомаи буҳронро дар Афғонистон нишон додааст. Аз ҷумла таъкид шудааст, ки сабаби ноамнию буҳронҳо, пеш аз ҳама, решаи таърихӣ дошта, ба ташкили ин давлат дар соли 1747 бармегардад. Аз рӯзи ба вуҷуд омадани ин давлат як вижагии хосси он шиддат гирифтани хушунат ва ҷангҳо барои тоҷу тахт буд. Аз охири қарни XX ба хушунати байниқабилавӣ хушунат ва ҷангҳои байни ҳокимони паштунтабор ва ақвоми ғайрипаштун табдил гардид, ки дар ҷараёни мустамликакунонии Шимоли Афғонистон ва кӯч додани паштунҳо ба ин минтақаҳо шиддат гирифт. Ҳамчун омили идомаи бухрон ва пойдории он ба ғайр аз ихтилофот ва зулми миллӣ, инчунин омилҳои идеологӣ, сиёсӣ, мазҳабӣ ва забонию самтӣ дар идомаи буҳрони Афғонистон таъсиргузор мебошанд.Дар мақола ба омили хориҷӣ дар пойдории буҳрон таваҷҷуҳи зиёд дода шудааст, ки бинобар минтақаи ҳассоси геополитикӣ будани Афғонистон, кишварҳои муҳимми ҷаҳонӣ ва минтақавӣ барои манфиатҳои геополитикии худ рақобатро идома медиҳанд.

Калидвожаҳо: Афғонистон, буҳрон, пойдор, омил, геополитика, қавмгароӣ, фасод, зулм, рақобат.

ФАКТОРЫ ПРОДОЛЖАЮЩЕГОСЯ КРИЗИСА В АФГАНИСТАНЕ КОСИМШО ИСКАНДАРОВ

Народ Афганистана уже почти полвека страдает от войны, беспорядков, несправедливости, коррупции и других нежелательных явлений. Более того, кризисная ситуация, возникшая в этой стране, особенно наличие террористических группировок, создала угрозу и опасность для стран ближнего и дальнего зарубежья. В статье предпринята попытка исследовать и выявить коренные причины кризиса в Афганистане. В результате изучения различных источников автор показал совокупность внутренних и внешних факторов продолжения кризиса в Афганистане. В частности, было подчеркнуто, что причина нестабильности и кризисов имеет исторические корни и уходит далеко, к созданию этого государства в 1747 году. Со дня создания этого государства характерной чертой его было усиление насилия и войн за престол. С конца XX века насилие и межплеменные конфликты переросли в насилие и войны между пуштунскими правителями и непуштунами, которое усилилось во время колонизации

Северного Афганистана и переселения пуштунов в эти районы. В качестве фактора продолжения кризиса и его сохранения, помимо межэтнических разногласий и притеснений, выступают также идеологические, политические, религиозные, языковые факторы. В статье большое внимание уделено внешнему фактору сохранения кризиса, в связи с тем, что Афганистан является чувствительным геополитическим регионом, важные глобальные державы и региональные государства продолжают конкурировать за свои геополитические интересы.

Ключевые слова: Афганистан, кризис, устойчивый, фактор, геополитика, национализм, коррупция, угнетение, соперничество.

FACTORS OF THE CONTINUING CRISIS IN AFGHANISTAN QOSIMSHO ISKANDAROV

The people of Afghanistan have been suffering from war, unrest, injustice, corruption and other undesirable phenomena for almost half a century. Moreover, the crisis situation that has arisen in this country, especially the presence of terrorist groups, has created a threat and danger for countries near and far abroad.The article attempts to study and identify the root causes of the crisis in Afghanistan. As a result of studying various sources, the author showed a combination of internal and external factors of the continuation of the crisis in Afghanistan. In particular, it was emphasized that the cause of instability and crises has historical roots and goes back to the creation of this state in 1747. Since the creation of this state, its characteristic feature has been the increase in violence and wars for the throne. Since the end of the 20th century, violence and intertribal conflicts have escalated into violence and wars between Pashtun rulers and non-Pashtuns, which intensified during the colonization of Northern Afghanistan and the resettlement of Pashtuns in these areas. In addition to interethnic differences and oppression, ideological, political, religious, and linguistic factors also influence the continuation and maintenance of the crisis. The article pays much attention to the external factor of the crisis, due to the fact that Afghanistan is a sensitive geopolitical region, important global powers and regional states continue to compete for their geopolitical interests.

Key words: Afghanistan, crisis, sustainable, factor, geopolitics, nationalism, corruption, oppression, rivalry.

Маълумот дар бораи муаллиф: Искандаров Қосимшо - Институти омӯзиши масъалаҳои давлатҳои Осиё ва Аврупои Академияи миллии илмҳои Тоҷикистон, доктори илмҳои таърих, сарходими илмӣ. **Суроға:** 734025, Душанбе, Ҷумҳурии Тоҷикистон, хиёбони Рӯдакӣ, 33. E-mail **ikas_53@inbox.ru**

Сведения об авторе: ***Искандаров Косимшо*** – Институт изучения проблем стран Азии и Европы Национальной академии наук Таджикистана, доктор исторических наук, главный научный сотрудник. **Адрес:** 734025, город Душанбе, Республика Таджикистан, проспект Рудаки, 33. E-mail **ikas_53@inbox.ru**

Information about the author: ***Iskandarov Qosimsho*** - Institute for the Study of Problems of Asian and European Countries, National Academy of Sciences of Tajikistan, Doctor of Historical Sciences, Chief Researcher. **Address:** 7734025, Dushanbe city, Republic of Tajikistan, Rudaki Avenue, 33. E-mail: **ikas_53@inbox.ru**

ТДУ:93.85

ТАШАББУСҲОИ БАЙНАЛМИЛАЛИИ ТОҶИКИСТОН ДАР МАСЪАЛАИ ОБ

Мирзоев Н.М.
Донишгоҳи миллии Тоҷикистон

Дар даврони муосир Ҷумҳурии Тоҷикистон дар сатҳи ҷаҳонӣ чун кишвари ташаббускор дар ҳалли масъалаҳои муҳимми сайёра эътироф гардидааст. Дастёбӣ ба чунин мақоми баланд самараи сиёсати оқилона ва одилонаи хориҷӣ аст, ки Тоҷикистон дар доираи сиёсати «дарҳои боз» роҳандозӣ менамояд. Сиёсати «дарҳои боз» дар тули даврони истиқлолият дурустии худро собит сохта, имкон дод, ки Тоҷикистон мавқеи худро дар ҷаҳони муосир дарёбад, онро мустаҳкам созад. Сиёсати хориҷии Ҷумҳурии Тоҷикистон дар моҳияти худ сиёсати сулҳҷӯёна, башардӯстона, созанда ва муваффақона будааст.

Таҳия ва татбиқи стратегияи ҳамаҷониба асоснок ва санҷидашудаи байналмилалӣ бо назардошти ҳадафҳо ба манфиатҳои олии ватан айни замон ҳамоҳанг сохтану омезиши онҳо бо ниёзҳо ва манфиатҳои глобалӣ сабабгори ташаккул ва табдили Тоҷикистони соҳибистиқлол ба узви фаъол ва соҳибэҳтироми ҷомеаи ҷаҳонӣ гардид. Дар даврони истиклолият яке аз мухимтарин дастоварди сиёсати хориҷӣ коркард ва пешниҳоди ташаббусҳо баҳри ҳифзи муҳити зист ва таъмини аҳолии рӯйи Замин бо оби тоза аст, ки аз ибтидои қарни XXI Тоҷикистон онро аз тариқи созмонҳои ҷаҳонӣ ба ҷомеаи ҷаҳонӣ манзур менамояд.

Дар олам имрӯз норасоии оби тоза яке аз мушкилоти глобалӣ маҳсуб меёбад. Бисёр халқҳои олам аз нарасидани оби тоза азият мекашанд. Фақат дар қитъаи Африка беш аз 400 млн нафар ба оби тоза дастрасӣ надоранд. Мувофиқи маълумоти Созмони Милали Муттаҳид, то соли 2030, 700 млн аҳолӣ аз нарасидани об рӯ ба муҳоҷират хоҳанд овард.

Тоҷикистон дорои захираҳои бои оби тоза мебошад. Дар ҳудуди ҷумҳурии мо беш аз 947 дарёҳои хурду бузург ҷориcанд ва 60% -и захираҳои оби Осиёи Марказӣ аз Тоҷикистон сарчашма мегиранд. Аз ин рӯ, истифодаи оқилонаи он дар ҳудуди ҷумҳурӣ ва берун аз он яке аз самтҳои афзалиятноки сиёсати хориҷии кишвар ба шумор меравад. Тоҷикистон ҳамеша ҷонибдори истифодаи оқилонаву самараноки захираҳои об тавассути ҳамкориҳои густурдаи минтақавӣ ва байналмилалӣ мебошад. Зеро аксари дарёҳо дар қаламрави минтақаи Осиёи Марказӣ фаромарзӣ буда, ҳудуди чанд ҷумҳуриро убур менамояд. Барои пешгирӣ аз ҳолатҳои мушкилзо ҳанӯз дар солҳои 90-уми асри гузашта байни ҷумҳуриҳои Осиёи Марказӣ - Тоҷикистон, Қирғизистон, Қазоқистон, Туркманистон 8 феврали соли 1992 Созишнома оиди ҳамкорӣ дар соҳаи истифодаи сарчашамаҳои об ба имзо расид. Ин созишнома ба ҳамкории давлатҳои ҳавзаи баҳри Арал ибтидо гузошт. 26 марти соли 1993 дар Қизилорда (Қазоқистон) байни ҷумҳуриҳои Осиёи Марказӣ Созишнома оид ба таъсиси Фонди байналмилалии наҷоти баҳри Арал (ФБ НА) таъсис ёфт. 11 январи соли 1994 дар Нукуси Ӯзбекистон ҷаласаи сарони давлатҳои Осиёи Марказӣ баргузор ва дар он барномаи амал ҷиҳати беҳсозии ҳолати экологии ҳавзаи баҳри Арал қабул гардид. Ин санадҳои имзошуда нахустин санадҳо бахшида ба масъалаҳои об ва истифодаи оқилонаи он миёни давлатҳои Осиёи Марказӣ ба ҳисоб мераванд. Ин тадбирҳо ва санадҳоро марҳилаи аввали ташаккули дипломатияи об метавон ном бурд, марҳилаи дуюми дипломатияи об, ки хислати ҷаҳонӣ гирифт, ба ташаббусҳои байналмилалии Президенти Ҷумҳурии Тоҷикистон муҳтарам Эмомалӣ Раҳмон рабт дорад.

Масъалаи об дар сиёсати хориҷии Тоҷикистон дар даврони навин мавқеи афзалиятнок касб намуд. Ҷумҳурии Тоҷикистон ба масъалаи таъмини аҳолӣ рӯйи Замин бо оби тоза ва истифодаи самараноки захираҳои обӣ таваҷҷуҳи зиёд зоҳир менамояд.

Яке аз вазифаҳои асосии сиёсати обии Тоҷикистон азхудкунии пурраи иқтидори обии мамлакат ва истифодаи самараноки он мебошад, ки ҳамкории самараноки Тоҷикистон ва кишварҳои минтақа ва ҷаҳонро тақозо менамояд.

Барои ҳалли ин масъала роҳандозии дипломатияи об ва ҳамкорӣ дар минтақаи Осиёи Марказӣ нақши муҳим мебозад, ки Тоҷикистон онро ҳамеша пайгирӣ мекунад. Роҳандозии дипломатияи об имкон дод, ки масоили баҳснок бо Ҷумҳурии Ӯзбекистон ҳалли одилонаи худро пайдо намоянд ва миёни ду ҳамсоядавлат созиш аз рӯйи ин масъала ба миён омад.

Масъалаи ҳифзи захираҳои об ва истифодаи оқилона ва самараноки он ҳамеша дар маркази сиёсати Ҳукумати Тоҷикистон қарор дошт. Ин масъала дар санадҳои муҳимми давлатӣ, аз ҷумла дар Консепсияи сиёсати хориҷии Ҷумҳурии Тоҷикистон, ки ҳадафу вазифаҳо ва сиёсати хориҷии Ҷумҳурии Тоҷикистонро муайян менамояд, инъикос ёфтааст. Дар Консепсия ба масъалаи об фасли махсус бахшида шудааст. Дар он зикр гардидааст, ки «Тоҷикистон чун кишвари дорои захираҳои фаровони об, ҷонибдори истифодаи одилона ва оқилонаи он захираҳо тавассути ҳамкории байналмилалӣ ва минтақавӣ мебошад ва татбиқи пайгиронаи дипломатияи ҳамкорӣ дар соҳаи обро ягона василаи ҳалли мушкилот дар ин самт медонад. Ҷумҳурии Тоҷикистон бо назардошти манфиатҳои муштараки минтақавӣ ва бар пояи принсипҳои накуҳамсоягӣ, эҳтиром ва дарки воқеии манфиатҳои мутақобила, муколама ва ҳамкориро дар ҳалли мушкилоти мавҷуда амалӣ менамояд ва чун кишвари болооб ва манбаи асосии ташаккули захираҳои обии Осиёи Марказӣ ҳеҷ гоҳ барои таъмини минтақа бо об монеа эҷод намекунад. Бо дарназардошти ин мавқеи усулӣ, яке аз вазифаҳои авлавиятноки сиёсати хориҷии Ҷумҳурии Тоҷикистон мусоидат ба таъмини истиқлолияти энергетикии кишвар ва саъю талош ҷиҳати ҳалли мушкилот дар ин самт дар руҳияи ҳамкориву мушорикати баробарнафъи минтақавӣ маҳсуб мешавад» [2, с.10].

Президенти Ҷумҳурии Тоҷикистон муҳтарам Эмомалӣ Раҳмон аз минбарҳои баланди созмонҳои ҷаҳонӣ ва минтақавӣ пайваста оид ба муҳимияти мавзуи об суханронӣ намуда, таваҷҷуҳи оламиёнро ба ин масъала ҷалб менамоянд. Зеро ҳалли масъалаҳои марбут ба об саъю талоши дастаҷамъонаи аҳли башарро тақозо менамояд. Рушди босуботи илму техника ва саноат, афзоиши аҳолӣ, тағйирёбии иқлим ва муҳити зист, ба сарчашмаҳои ташаккули об таъсир расонид. Норасоии оби тоза сол то сол шиддат мегирад ва мушкилоти зиёд пеш меоварад.

1 октябри соли 1999 зимни суханронии худ дар Иҷлосияи 54-уми Ассамблеяи Генералии Созмони Милали Муттаҳид, Президенти Ҷумҳурии Тоҷикистон, муҳтарам Эмомалӣ Раҳмон пешниҳод намуданд, ки бо мақсади ҷалб намудани таваҷҷуҳи кишварҳои олам ба ин масъалаи барои инсоният ҳаётан муҳим соли 2003 «Соли байналмилалии оби тоза» эълон карда шавад. Президенти Ҷумҳурии Тоҷикистон муҳтарам Эмомалӣ Раҳмон дар суханронии худ чунин қайд намуданд: «Вақти он расидааст, ки диққати ҷомеаи ҷаҳонӣ ба проблемаи оби тоза дар ҳама ҷиҳатҳояш ҷалб шавад. Бо ин мақсад Тоҷикистон бо ташаббуси «Соли байналмилалии оби тоза» эълон намудани соли 2003 баромад мекунад. Чунин ташаббусро пешниҳод кардани мо ба вазъи хатарнок вобаста ба надоштани дастрасии миллиардҳо одамон ба оби тоза вобаста аст. Мувофиқи маълумотҳои оморӣ бинобар ифлос шудани об нисфи аҳолии сайёраи мо дар ҳолати ғайрисанитарӣ қарор дорад, ҳар сол дар олам зиёда аз 5 миллион мемиранд ва беш аз 3 млрд (одамон) мариз мегарданд. Бо афзоиши аҳолӣ хавфи сар задани «ҷангҳо барои об» миёни давлатҳо ва ҳуқуқ ба сарчашмаҳои оби тоза воқеӣ тасаввур мешавад. Ҳамин тавр, масъалаи об ҳамчун дигар таҳдидҳои асри нав бевосита бо проблемаи амният дар шароити вобастагии ҳамдигарӣ алоқаманд аст. Мо умед мекунем, ки ташаббуси мо оид ба ҳалли проблемаҳои вобаста ба об на танҳо барои Тоҷикистон, ки аз захираҳои обӣ таъмин аст, балки аз ҷониби аксарияти давлатҳои узви СММ дастгирӣ ба вуҷуд меорад» [8, с.75-76].

Сентябри соли 2000 Иҷлосияи 55-уми Ассамблеяи Генералии Созмони Милали Муттаҳид ташаббуси Ҷумҳурии Тоҷикистонро дастгирӣ карда, соли 2003-ро «Соли байналмилалии оби тоза» эълон намуд. Зимни суханронии худ дар ин иҷлосия Президенти Ҷумҳурии Тоҷикистон Эмомалӣ Раҳмон чунин баён намуданд: «Тоҷикистон дар бартараф намудани проблемаҳои ҷиддии экологӣ собитқадамона саҳмгузорӣ мекунад. Мо ҳамагонро барои дастгирӣ кардани пешниҳоди ташаббускоронаи кишвари мо оид ба

«Соли байналмилалии оби тоза» эълон намудани соли 2003 даъват намуда, хоҳиш дорем, ки бо кӯшиши муташаккилона чораҳои мукаммали комплексиро дар истифодаи оқилона ва ҳифзи захираҳои об дар тамоми ҷаҳон коркард ва татбиқ намоем.

Яке аз проблемаҳои глобалии на танҳо барои Тоҷикистон, балки барои тамоми ҷаҳон ташвишовар канда шудани кӯли баландкӯҳи Сарез мебошад. Дар ҳолати сар задани ин ҳодиса тақрибан 5 миллион нафар аҳолии минтақаи мо бе сарпаноҳ мемонад. Ин дар ҳақиқат офати экологӣ хоҳад шуд.

Проблемаи дигари ташвишовари экологӣ бухрони баҳри Арал аст, ки дар натиҷаи ба таври оқилона истифода набурдани захираҳои табиӣ ба миён омадааст. Баррасии ин проблемаҳоро мо дар сатҳи байналмилалӣ баровардан мехоҳем, зеро ин мушкилиҳоро танҳо бо дастгирии ҷомеаи ҷаҳонӣ бартараф намудан мумкин аст» [8, с.09].

Ин аввалин ташаббуси Тоҷикистон оид ба масъалаи об буд, ки ҷомеаи ҷаҳонӣ онро бо руҳбаландӣ истиқбол намуд. Дар ҳошияи ин ташаббус 29 август – 1 сентябри соли 2003 дар ш. Душанбе форуми байналмилалӣ оид ба оби тоза баргузор гардид, ки дар он муҳимтарин масъалаҳои марбут ба об баррасӣ гардиданд. Форуми байналмилалӣ бо қабули Эъломияи Душанбе анҷом ёфт. Ташаббуси аввалини Тоҷикистон дар мавриди эълон намудани соли 2003 «Соли байналмилалии оби тоза» байни халқҳои ҷаҳон ҳамовозии зиёд ба бор овард ва он ба рӯзномаи кори ҷаласа ва ҳамоишҳои созмонҳои бонуфузи ҷаҳонӣ ворид гардид. Бо мақсади амалӣ намудани ҳадафҳои барнома солҳои 2002-2008 Тоҷикистон раёсати Фонди наҷоти Аралро ба зимма гирифт. Дар доираи ин барномаҳо якчанд тадбирҳо ҷиҳати беҳсозии муҳити экологӣ ва вазъи иҷтимоӣ-иқтисодии ҳавзаи баҳри Арал барои солҳои 2003-2010 қабул ва роҳандозӣ гардиданд. Дар ин давра бо ташаббуси Тоҷикистон дар шаҳри Душанбе ду ҳамоиши бузурги байналмилалӣ баргузор гардид. Аз ҷумла, соли 2005 конференсияи байналмилалӣ оид ба ҳамкорӣ дар ҳавзаи дарёҳои сарҳадӣ ва дуюм соли 2008 конференсияи байналмилалӣ оид ба кам кардани хисороти офатҳои табиӣ.

Бо назардошти муҳиммияти мавзуъ Тоҷикистон бо дастгирии Созмони Милали Муттаҳид ва дигар давлатҳо солҳои 2005-2015-ро Даҳсолаи байналмилалии амал «Об барои ҳаёт» эълон намуд. Ин ташаббуси дуюми Тоҷикистон баҳри вусъат бахшидан ба ҳамкориҳои байналмилалӣ ҷиҳати таъмини аҳолии сайёраи Замин бо оби тозаи нӯшокӣ буд. Дар доираи ин барнома соли 2013 «Соли байналмилалии ҳамкорӣ дар соҳаи об» эълон гардид. Барои дарёфти роҳҳои татбиқи ин барнома 27-29 августи соли 2013 дар шаҳри Душанбе конференсияи байналхалқии сатҳи олӣ баргузор гардид. Дар кори конференсия намояндагони 100 давлат ва 70 созмони байналхалқӣ иштирок намуданд.

Тоҷикистон соли 2016 ташаббуси навбатӣ - Даҳсолаи байналмилалии «Об барои рушди устувор» барои солҳои 2018-2028-ро пешниҳод намуд. Дар доираи ин барнома 20-21 июни соли 2018, 6-9 июни соли 2022 дар шаҳри Душанбе конференсияҳои байналмилалӣ баргузор гардиданд.

10-13 июни соли 2024 дар шаҳри Душанбе ҳамоиши сатҳи баланд – конференсяи сеюми байналмилалӣ оид ба Даҳсолаи байналмилалии амал «Об барои рушди устувор барои солҳои 2018-2028» баргузор гардид. Дар ҳамоиш беш аз ду ҳазор намояндагону роҳбарон аз 100 давлати ҷаҳон дар пойтахти Тоҷикистон ба ҳам омаданд, ки масоили обу иқлимро дар сайёра муҳокима намуданд.

Дар доираи баргузории конференсияи сатҳи баланд дар шаҳри Душанбе фестивалу форумҳои гуногун доир ба масъалаҳои обу пиряххо ва иқлим, аз ҷумла Форуми байналмилалии пиряххо, Форуми байналмилалии парлумонӣ таҳти унвони «Захираҳои об ва устувории демографӣ ба манфиати ҷавонон», форуми байналмилалии «Зан ва об», форуми Осиёи Марказӣ таҳти унвони «Об ва тағйирёбии иқлим», форуми оби Африқо, форуми бахши хусусӣ, форуми кӯдакон ва ҷавонон оид ба об ва иқлим, форуми ташкилоти ҳавзавӣ, форуми илм ва технология ва фестивали обу пиряххо гузаронида шуданд.

Намояндаи махсуси Дабири кулли Созмони Милали Муттаҳид оид ба Осиёи Марказӣ Каха Имнадзе дар доираи форуми байналмилалии пиряххо дар Душанбе гуфт, ки

Осиёи Марказӣ махсусан Тоҷикистон дар таҳқиқ ва ҳифзи пиряхҳо ва захираҳои обӣ мавқеи муҳимро ишғол менамояд. Ӯ чунин қайд кард:

"Ман хеле шод ва сипосгузор ҳастам, ки Ҳукумати Тоҷикистон ҳамроҳ бо созмонҳои зиёди ҷаҳонӣ чунин чорабинии васеъмиқёс баргузор намуда, тамоми ҷаҳонро ба таваҷҷуҳ ба чунин мушкили муҳимми ҷаҳонӣ, ба мисли обшавии пиряхҳо ва ҳифзи захираҳои обӣ даъват менамояд" [9, с.3].

Ташаббусҳои Тоҷикистон дар соҳаи об нуфуз ва эътибори ҷумҳурии моро дар арсаи байналмилалӣ хеле боло бурд ва ба унвони «Раванди оби Душанбе» аз тарафи ҷомеаи чаҳонӣ эътироф ва қабул гардид.

Ташаббусҳои Тоҷикистон ба оламиён нишон дод, ки дарёҳои фаромарзӣ хеҷ гоҳ манбаи пайдоиши низоъ набояд бошанд, балки онҳо василаи табиии ҳамгироӣ ва пайвастани халқҳо ва давлатҳо мебошанд.

Ин ташаббусҳои Президенти Ҷумҳурии Тоҷикистон муҳтарам Эмомалӣ Раҳмон аз сатҳи баланди инсондӯстӣ ва ғамхорӣ ба ояндаи аҳли башар башорат медиҳанд.

Ташаббусҳои Тоҷикистон заминаи мусоидро барои қабул ва такмили қонунгузорӣ оид ба масъалаи об фароҳам овард. Дар ин замина дар ҷумҳурӣ якчанд қонунҳо дар мавриди истифодаи оқилонаи захираҳои обӣ қабул гардиданд. Ташаббусҳои Тоҷикистон созмонҳо ва давлатҳои ҷаҳонро водор намуд, ки ҷиҳати ҳифзи захираҳои обӣ иқдомҳои назаррас рӯйи кор гиранд.

Тағйирёбии иқлим ва обшавии пиряхҳо имрӯз ба яке аз масъалаи доғи сайёра табдил ёфтааст. Дар ҳудуди Тоҷикистон беш аз 14500 пиряхҳо вуҷуд доранд. Пиряхҳо манбаи асосии об ба ҳисоб меравaнд ва обшавии онҳо боиси кам шудани захираҳои оби нӯшокӣ мегардад. Бар асари тағйирёбии иқлим ва афзоиши партовҳои техникӣ дар тули даҳсолаҳо беш аз ҳазор пиряхҳо дар ҷумҳурӣ об шуданд. Бо дарки ин мушкилот Тоҷикистон ташаббуси навро пешниҳод намуд.

14 декабри соли 2022 дар Иҷлосияи 77-уми Ассамблеяи Генералии Созмони Милали Муттаҳид пешниҳоди навбатии Тоҷикистон оид ба эълон намудани соли 2025 «Соли байналмилалии ҳифзи пиряхҳо» ва 21 март «Рӯзи байналмилалии ҳифзи пиряхҳо» эълон гардид. Ҳамчунин, барои амалисозии ин барнома фонди махсус таъсис дода шуд.

Ҳамин тариқ, дар зарфи ду даҳсолаи охир Тоҷикистон мавзуи истифодаи оқилонаи об ва захираҳои энергетикиро пайваста дар сатҳи ҷаҳонӣ масъалагузорӣ менамояд, ташаббускори даъват намудани чандин ҳамоишҳои илмии байналмилалӣ ва вусъат додани ҳамкориҳои минтақавӣ дар масъалаи истифодаи оқилонаи захираҳои об мебошад.

Ташаббусҳои Тоҷикистон дар мавриди обу иқлим аз тарафи ҷомеаи чаҳонӣ бо қаноатмандӣ истиқбол гардида, кишвари моро ба давлати фаъол ва ташаббускори ҷаҳонӣ табдил дод, ки ин мояи ифтихори ҳар як тоҷик ва тоҷикистонист.

АДАБИЁТ

1. Дипломатия Таджикистана: вчера и сегодня в 2 т. Под редакцией Х. Зарифи. -Душанбе, 2009. -296 с.
2. Консепсияи сиёсати хориҷии Ҷумҳурии Тоҷикистон. Душанбе, 2015.
3. Мирзоев Н. Пешвои миллат – Эмомалӣ Раҳмон бунёдгузори дипломатияи навини Тоҷикистони соҳибистиқлол / Н. Мирзоев. - Душанбе, 2016. -С. 354-355.
4. Назриев Д. Республика Таджикистан, история независимости / Д.Назриев, И.Сатторов. - Душанбе, 2005. - 342с
5. Саидов 3. Внешняя политика Таджикистана в период его становления как суверенного независимого государства / 3. Саидов. - Душанбе, 2010. -446с.
6. Саидзода З.Ш. Основные тенденции внешней политики Республики Таджикистан на рубеже столетий (1992-2004). Монография. -Душанбе: Авасто, 2009. - 418с.
7. Саидов 3.Ш. Основные внешнеполитические интересы. Таджикистана на рубеже веков. Монография/ 3.Ш. Саидов. - Душанбе, 2011. -624с.
8. Таджикистан-Организация Объединенных Нации, выступления, документы и материалы 1993-2000 г. Авторсост. Р.К. Алимов. -М., 2001. -С.75-76.
9. Тоҷикистон. 24, 2024. с.3.
10. Шарифзода А., Қосимӣ З. Эмомалӣ Раҳмон ва Роғун. -Душанбе, 2013. 375с.
11. Хуррамзода М. Нақши Пешвои миллат дар бунёди неругоҳи барқи обии Роғун. -Душанбе, 2018,

ТАШАББУСҲОИ БАЙНАЛМИЛАЛИИ ТОҶИКИСТОН ДАР МАСЪАЛАИ ОБ

Дар даврони истиқлолият яке аз муҳимтарин дастоварди сиёсати хориҷӣ коркард ва пешниҳоди ташаббусҳо баҳри ҳифзи муҳити зист ва таъмини аҳолии рӯйи Замин бо оби тоза аст, ки аз ибтидои қарни XXI Тоҷикистон онро аз тариқи созмонҳои ҷаҳонӣ ба ҷомеаи ҷаҳонӣ манзур менамояд. Дар олам имрӯз норасоии оби тоза яке аз мушкилоти глобалӣ маҳсуб меёбад. Бисёр халқҳои олам аз нарасидани оби тоза азият мекашанд. Фақат дар қитъаи Африка беш аз 400 млн нафар ба оби тоза дастрасӣ надоранд. Мувофиқи маълумоти Созмони Милали Муттаҳид, то соли 2030, 700 млн аҳолӣ аз нарасидани об рӯ ба муҳоҷират хоҳанд овард. Масъалаи об дар сиёсати хориҷии Тоҷикистон дар даврони навин мавқеи афзалиятнок касб намуд. Ҷумҳурии Тоҷикистон ба масъалаи таъмини аҳолии рӯйи Замин бо оби тоза ва истифодаи самараноки захираҳои обӣ таваҷҷуҳи зиёд зоҳир менамояд. Ҷумҳурии Тоҷикистон дорои захираҳои бойи гидроэнергетикӣ буда, 60% обҳои кишварҳои Осиёи Марказӣ аз Тоҷикистон сарчашма мегиранд. Аммо дар ҷаҳон аз нарасидани оби тоза бисёр халқҳо азият мекашанд. Аз ин сабаб Тоҷикистон дар сатҳи ҷаҳонӣ бо як қатор ташаббусҳо оид ба масъалаи об баромад намуд. Бо пешниҳоди Президенти Ҷумҳурии Тоҷикистон соли 2003 «Соли байналмилалии оби тоза», солҳои 2005-2015 Даҳсолаи байналмилалии амал «Об барои ҳаёт», соли 2013 «Соли байналмилалии ҳамкорӣ дар соҳаи об», солҳои 2015-2018 Даҳсолаи байналмилали амал «Об барои рушди устувор», соли 2025 соли байналмилалии ҳифзи пиряххо ва 21-март Рӯзи байналмилалии ҳифзи пиряххо эълон гардид. Ин ташаббусҳои Тоҷикистонро ҷомеаи ҷаҳонӣ бо руҳбаландӣ истиқбол намуд. Яке аз вазифаҳои асосии сиёсати обии Тоҷикистон азхудкунии пурраи иқтидори обии мамлакат ва истифодаи самараноки он мебошад, ки ҳамкории самараноки Тоҷикистон ва кишварҳои минтақа ва ҷаҳонро тақозо менамояд. Ташаббусҳои Тоҷикистон дар соҳаи об нуфуз ва эътибори ҷумҳурии моро дар арсаи байналмилалӣ хеле боло бурд ва ба унвони «Раванди оби Душанбе» аз тарафи ҷомеаи ҷаҳонӣ эътироф ва қабул гардид.

Калидвожаҳо: ташаббус, об, сарчашма, мамлакат, амал, энергетика, рушди устувор, пирях, сол.

МЕЖДУНАРОДНЫЕ ИНИЦИАТИВЫ ТАДЖИКИСТАНА ПО ВОДНОЙ ПРОБЛЕМЕ

В эпоху независимости одним из важнейших достижений внешней политики является разработка и презентация инициатив в области охраны окружающей среды и обеспечения чистой водой населения Земли, которые Таджикистан продвигает мировому сообществу через международные организации с начала нового столетия. В современном мире нехватка чистой воды является одной из глобальных проблем. Многие народы мира страдают от нехватки чистой воды. Только в Африке более 400 миллионов человек не имеют доступа к чистой воде. По данным ООН, к 2030 году 700 миллионов человек будут вынуждены покинуть свои дома из-за нехватки воды. Вопрос воды занял приоритетное место во внешней политике Таджикистана в новую эпоху. Республика Таджикистан уделяет большое внимание вопросу обеспечения населения Земли чистой водой и эффективного использования водных ресурсов. Республика Таджикистан обладает богатыми гидроэнергетическими ресурсами, 60% вод стран Центральной Азии берут свое начало из Таджикистана. Однако многие люди в мире страдают от нехватки чистой воды. По этой причине Таджикистан представил ряд инициатив по водному вопросу на мировом уровне. По предложению Президента Республики Таджикистан 2003 год объявлен «Международным годом чистой воды», 2005-2015 годы – Международным десятилетием действий «Вода для жизни», 2013 год – «Международным годом сотрудничества в водной сфере», 2015-2018 годы – Международное десятилетие действий «Вода для устойчивого развития».», 2025 год объявлен Международным годом защиты ледников, а 21 марта – Международным днем защиты ледников. Эти инициативы Таджикистана были с энтузиазмом встречены мировым сообществом. Одной из основных задач водной политики Таджикистана является полная эксплуатация водного потенциала страны и его эффективное использование, что требует эффективного сотрудничества Таджикистана со странами региона и мира. Инициативы Таджикистана в водной сфере значительно повысили влияние и репутацию нашей республики на международной арене и были признаны и приняты мировым сообществом как «Душанбинский водный процесс».

Ключевые слова: инициатива, вода, источник, страна, энергетика, действия, устойчивое развитие, ледники, международный год.

INTERNATIONAL INITIATIVES WATER PROBLEM

In the era of independence, one of the most important achievements of foreign policy is the development and presentation of initiatives in the field of environmental protection and provision of clean water to the world's population, which Tajikistan has been promoting to the world community through international organizations since the beginning of the new century. In the modern world, the lack of clean water is one of the global problems. Many peoples of the world suffer from a lack of clean water. In Africa alone, more than 400 million people do not have access to clean water. According to the UN, by 2030, 700 million people will be forced to flee their homes due to water shortages. The issue of water has taken a priority place in the foreign policy of Tajikistan in the new era. The Republic of Tajikistan pays great attention to the issue of providing the world's population with clean water and efficient use of water resources. The Republic of Tajikistan has rich hydropower resources; 60% of the waters of Central Asian countries originate from Tajikistan. However, many people in the world suffer from a lack of clean water. For this reason, Tajikistan has presented a number of initiatives on the water issue at the global level. At the proposal of the President of the Republic of Tajikistan, 2003 was declared the “International Year of Clean Water”, 2005-2015 - the International Decade of Action “Water for Life”, 2013 - the “International Year of Cooperation in the Water Sphere”. ", 2015-2018 - International Decade of Action "Water for

Sustainable Development.", 2025 is declared the International Year of Glacier Protection, and March 21 is the International Glacier Day. The world community enthusiastically received these initiatives of Tajikistan. One of the main objectives of Tajikistan's water policy is the full exploitation of the country's water potential and its effective use, which requires effective cooperation of Tajikistan with the countries of the region and the world. Tajikistan's initiatives in the water sector have significantly increased the influence and reputation of our republic in the international arena and have been recognized and accepted by the international community as the "Dushanbe water process."

Key words: initiative, water, source, country, energy, actions, sustainable development, glaciers international year.

Маълумотнома дар бораи муаллиф: ***Мирзоев Ниёз Мирзоевич*** **-** Институти илмӣ-таҳқиқотии Донишгоҳи миллии Тоҷикистон, доктори илмҳои таърих, профессор, сарходими илмии. **Суроға:** 734025. шаҳри Душанбе, Ҷумҳурии Тоҷикистон, хиёбони Рӯдакӣ 17. Телефон: **+992 919160026** E-mail: **nmmirzoev@mail.ru**

Сведения об авторе: ***Мирзоев Ниёз Мирзоевич*** – Научно-исследовательский институт Таджикского национального университета, доктор исторических наук, профессор, главный научный сотрудник **Адрес:** 734025. город Душанбе, Республика Таджикистан, проспект Рудаки 17. Телефон: **+992 919160026** E-mail: **nmmirzoev@mail.ru**

Information about the author: ***Mirzoev Niyoz Mirzoevich*** - Research Institute of the Tajik National University, Doctor of Historical Sciences, Professor, Chief Researcher **Address:** 734025. Dushanbe, Republic of Tajikistan, Rudaki Avenue 17. Phone: +**992 919160026** E-mail: **nmmirzoev@mail.ru**

ТДУ:930.27 (1-87)

ШОҲИГАРИИ АРАБИСТОНИ САУДӢ ДАР ХАРИТАИ ГЕОПОЛИТИКИИ ҶАҲОН

Қамаров А.З.,Раҳмонов М.А.,
Донишгоҳи миллии Тоҷикистон

Арабистони Саудӣ, расман Шоҳигарии Арабистони Саудӣ, кишварест дар нимҷазираи Араб дар Осиёи Ғарбӣ. Масоҳати он 2,250,000 км² буда, панҷумин кишвари калонтарин дар Осиё, дуввумин кишвари калонтарин дар ҷаҳони араб ва бузургтарин кишвари Осиёи Ғарбӣ аз рӯи масоҳат мебошад. Дар Ғарб бо баҳри Сурх, дар Шимол бо Урдун, Ироқ ва Кувайт, дар Шарқ бо Халиҷи Араб, Қатар ва Аморати Муттаҳидаи Араб, дар Ҷанубу Шарқ бо Уммон, дар Ҷануб бо Яман хамсарҳад буда, Шоҳигарии ҷазираи Баҳрайн дар соҳили шарқии ҷойгир мебошад. Халиҷи Ақаба дар Шимолу Ғарб Арабистони Саудиро аз Миср ҷудо мекунад. Арабистони Саудӣ ягона кишварест, ки дар соҳили Баҳри Сурх ва Халиҷи Араб сарҳади соҳилӣ дорад ва бештари қаламрави он аз биёбонҳо, пастиву даштҳо ва кӯҳҳо иборат аст. Пойтахт ва бузургтарин шаҳри он Риёз аст.

Аҳолии Шоҳигарии Арабистони Саудӣ 35.013.414 нафарро ташкил дода, зичии аҳолӣ 7,9 нафар дар як километри мураббаъ мебошад. Он аз 13 минтақа (вилоят), аз ҷумла Сакака, Аръар, Табук, Ҳоил, Мадинаи Мунаввара, Бурайда, Маккаи мукаррама, Риёз, Даммом, Боҳа, Ҷозон ва Наҷрон иборат буда, пойтахташ шаҳри Риёз мебошад, ки 8.002.100 нафар аҳолӣ дорад. [11]

Арабистони пеш аз ислом, минтақаи Арабистони Саудии муосирро дар бар гирифта, макони бисёре аз фарҳангҳо ва тамаддунҳои қадимӣ буд. Таърихи Арабистони Саудӣ баъзе осори аввалини фаъолияти инсониро дар ҷаҳон нишон медиҳад. Дар ибтидои асри VII мелодӣ дини Ислом дар Арабистони Саудӣ пайдо шуда, ҳазрати Муҳаммад (с) сокинони нимҷазираи Арабро муттаҳид намуд, ки як воҳиди динии ягонаи исломиро таъсис дод.

Пас аз вафоти ӯ дар соли 632, пайравони ӯ ба зудӣ қаламрави таҳти ҳукмронии исломиро берун аз нимҷазираи Араб васеъ карданд ва дар тули даҳсолаҳо қитъаҳои васеъ ва бесобиқаи қаламравро (аз нимҷазираи Пирений дар Ғарб то қисматҳои Осиёи Марказӣ ва Осиёи Ҷанубӣ дар Шарқ) фатҳ намуданд. Бисёр сулолаҳои араб аз Арабистони Саудӣ ба вуҷуд омадаанд, аз ҷумла Халифаҳои Рошидин (632–661), Умавиён (661–750), Аббосиён (750–1517) ва Фотимиён (909–1171), инчунин сулолаҳои дигари Осиё, Африқо ва Аврупо. [10]

Донишмандон ва муаррихон ҳукумати Саудиҳоро ба се марҳила ва ё се давлат ҷудо мекунанд:

Аввалин Давлати Саудӣ ё Аморати Дирия давлатест, ки дар Дирия дар соли 1744 таъсис ёфтааст ва қисматҳои зиёди нимҷазираи Арабро дар бар мегирифт. Ин давлат аз ҷониби Муҳаммад ибни Сауд, амири Дирия таъсис ёфтааст ва он пойтахти давлат маҳсуб меёфт. Давлати Саудии якум то соли 1818 мавҷудият намуда, волии Миср Иброҳим писари Муҳаммад Алӣ Пошо соли 1817 милодӣ Дирияро забт карда, Абдуллоҳ ибн Сауд ва хонаводаашро асир кард. Ӯро ба Миср ва аз онҷо ба Истамбул бурда, соли 1818 дар он ҷо ба қатл расонданд. [3]

Давлати дувуми Саудӣ аз тарафи Туркӣ бин Абдуллоҳ пас аз ҳамлаи Иброҳим Пошо таъсис ёфтааст. Соли 1888 дар замони ҳукмронии Абдурраҳмон Ал-Файсал Аморати Оли Рашид, ки пуштибонашон Давлати Усмонӣ буд, Давлати Саудии дуюмро аз байн бурда, Абдурраҳмон Ал-Файсалро бо хонаводааш зиндонӣ намуданд, сипас ба тарки Риёз водор сохтанд. Дар натиҷа Абдурраҳмон Ал-Файсал аввал ба Қатар, сипас ба Баҳрайн ва Кувайт ҳиҷрат кард. [5]

Давлати сеюми Саудӣ. Дар миёни аҳли хонаводаи Абдурраҳмон Ал-Файсал яке аз писаронаш бо номи Абдулазиз, ки бист сол дошт пас аз ҳиҷрат дар фикри баргаштан ба Риёз афтод. Абдулазиз ибн Абдурраҳмон дар назди Шайхи Кувайт Муборак ибн Сабоҳ

таълимоти идораи сиёсати дохилӣ ва хориҷиро омӯхта рӯзи панҷуми моҳи шавволи соли 1319 ҳиҷрӣ мувофиқ ба 17 январи соли 1902 мелодӣ вориди Риёз шуд.

Ба андешаи таърихшиноси варзидаи амрикоӣ Эллен Р. Уолд – мушовир дар соҳаи геополитика ва энергетикаи ҷаҳонӣ, Абдулазиз Оли Сауди 26-сола ҳамроҳи 200 нафар ҷанговар иборат аз наздикону ҳамқабилаҳояш 20 рӯзи Рамазон дар саҳрое дур аз чашми ҷосусони Оли Рашид барои баргардонидани ҳукумати худ омодагӣ мегирифт.

Абдулазиз аз миёни 200 нафар ҳамроҳонаш 40 нафарро ҷиҳати ворид шудан ба шаҳри Риёз интихоб карда, боқимондаро зери роҳбарии бародараш - Муҳаммад дар саҳро тарк намуд. Абдулазиз пеш аз раҳсипор шуданаш ба онҳо чунин гуфт: “Агар то субҳи фардо аз ман ба шумо хабаре нарасад, ба Кувайт баргардед ва ба падарам бигӯед, ки ман ҳалок шудаам ва ё асири Рашидиҳо гаштаам...”

Абдулазиз ва ҳамроҳонаш ба таври пинҳонӣ аз деворҳо дохили шаҳр шуда, ба хонаи Ҷувайрис – собиқ ходими хонаводаи Оли Сауд ворид гаштанд. Ин хона дар ҳамсоягии хонаи губернатори Оли Рашид бо номи Аҷлон қарор дошт. Сипас тавассути боми хонаи мазкур ба хонаи губернатор даромада, саҳари он рӯз ба Аҷлон ва аскаронаш ҳамла намуданд, ки дар натиҷа губернатор ба ҳалокат расид. [11]

Ҳамин тариқ ӯ тавонист Риёзро баргардонад ва худро Амири он эълон намояд. Абдулазиз аз соли 1902 то 1906 бо Оли Рашид барои ба даст овардани Наҷд мубориза бурд.Соли 1904 Абдулазиз Аморати Оли Рашидро шикаст медиҳад, ки дар натиҷа онҳо аз Ҳукумати Усмонӣ кумак мехоҳанд. Дар ин навбат лашкари худи Усмониҳо бо Саудиҳо вориди ҷанг мешаванд, вале шикаст хурда, ақибнишинӣ менамоянд. [17]Дар ҳоле, ки муборизаҳо миёни Империяи Усмонӣ ва Британияи Кабиру Фаронса дар кишварҳои араб идома меёфт, Абдулазиз ибн Абдурраҳмон дар нимҷазираи араб ба тавсеаи давлати худ машғул шуда, рақибони худро пайи ҳам шикаст медиҳад.Дар соли 1913 Ал-Ҳаса ба зери ҳукми Абдулазиз гузашт.

Соли 1921 Абдулазиз шахри Ҳаилро ишғол намуда, худро султони Наҷд эълон менамояд.

Солҳои 1924-1925 Абдулазиз подшоҳии Ҳиҷозро, ки зери роҳбарии Шариф Ҳусейн қарор дошт шикаст дода, онро зери султаи худ даровард ва соли 1926 худро султони Наҷд ва подшоҳи Ҳиҷоз эълон мекунад. Соли 1927 Наҷд низ ба шоҳигарӣ табдил ёфт. Ҳамин тариқ, дар харитаи ҷаҳон давлати нав – Шоҳигарии Наҷду Ҳиҷоз пайдо шуд, ки пешдаромади мустақими Шоҳигарии Арабистони Саудӣ гардид.

Дар аввали солҳои 30-юми асри гузашта ба Абдулазиз муяссар шуд, ки аксари душманони дохилию берунии худро шикаст диҳад ва тавсеаталабиро дар нимҷазираи Араб давом диҳад.

23 сентябри соли 1932 Шоҳзода Файсал ибни Абдулазиз Оли Сауд, ки он замон ҷонишини Подшоҳи Шоҳигарии Ҳиҷоз буд, аз номи Абдулазиз Оли Сауд дар қасри Ал-Ҳамидия дар Макка таъсиси Шоҳигарии Арабистони Саудиро эълон кард. Арабистони Саудӣ, ки дар тули ду аср номҳои зиёдеро иваз кардааст, ҳамин тавр номи кунунии худро гирифт - Шоҳигарии Арабистони Саудӣ. [2]Бояд қайд кард, ки Британияи Кабир ҷиҳати шӯронидани қабилаҳои арабӣ бар зидди ҳукумати Усмонӣ шарқшиносон (ҷосусони)-и варзидаро омода карда, онҳоро ба сарзаминҳои онҳо равон менамуд. Дар аввали асри XX Британия ду афсари шарқшиноси худро, ки бо номҳои Томас Эдвард **Лоуренс** ва Ҳарри Сент-Ҷон Бриҷер **Филбӣ** машҳур мебошанд, ба нимҷазираи араб мефиристад.

Дар натиҷаи омӯзиши қабилаҳои араб Филбӣ бо Оли Сауд робита пайдо карда, Лоуренс бошад ба хонаводаи волии Ҳиҷоз – Шариф Ҳусен наздик мегардад.Вазифаи ҳар ду афсар аз он иборат буд, ки бояд дақиқ менамуданд, ки кадом яке аз инҳо шӯришҳои арабиро зидди усмониҳо роҳбарӣ карда метавонад?Лоуренс ва Филбӣ ҳар ду дар гузоришҳои худ ба ҳукумати Британия шарикони араби худро барои ҳамкорӣ лоиқ медиданд. Дар ин миён Лоуренс тавонист, ки ҳукумати Британияро бовар кунонад, ки маҳз Шариф Ҳусейн шахсест, ки ба ӯ мешавад такя намуд. Ҳамин тариқ ҳукумати Британия гузоришҳои Филбиро ба инобат нагирифта, пешниҳоди Лоуренсро дар бораи ҳамаҷониба дастгирӣ намудани Шариф Ҳусейн барои мубориза бо усмониҳо қабул

кард.Филбӣ Абдулазизро омӯхта, дақиқ карда буд, ки роҳбари нимҷазираи араб маҳз ӯ мегардад. Аз ин рӯ ӯро ҳамчун мушовир то охири умраш ҳамроҳӣ намудааст. Филбӣ дар дарбори Шоҳ Абдулазиз рӯ ба ислом оварда, дар замони Шоҳ Сауд ибн Абдулазиз аз рафторҳои ӯ дилсард шуд ва ба Урдун ҳиҷрат намуда, 30 сентябри соли 1960 дар он ҷо вафот кардааст.

Дар солҳои сиюм ширкатҳои аврупоӣ дар Ироқ, Эрон, Кувайт ва дигар давлатҳои ҳамсояи Шоҳигарии Арабистони Саудӣ ба истихроҷи нафт машғул шуда, ба пешниҳодҳои Абдулазиз дар бораи истихроҷи нафт аз сарзамини ӯ аҳамият надоданд.Дар натиҷа бо миёнаравии Филбӣ ширкати SOCAL (Standard Oil Company of California)-и амрикоӣ соли 1933 бо Арабистони Саудӣ шартномаи ҳамкорӣ баста, корҳои истикшофиро дар ҳудуди он оғоз намуд. Амалиётҳои истикшофии ширкати мазкур то соли 1938 бо масраф кардани маблағи зиёд бенатиҷа гардида, ҳар ду ҷонибро ноумед месохт. Ҳамин тариқ SOCAL моҳи марти соли 1938 метавон гуфт, ки аз охирон имкониятҳо истифода намуда, дар амалиёти истикшофии №7 дар минтақаи Даммам, ки умқи он ба 1460 метр мерасид ба мақсади худ расид.

Иқтисодиёти Шоҳигарии Арабистони Саудӣ. 3 марти соли 1938 дар Арабистони Саудӣ нафт кашф шуд ва дар вилояти Шарқӣ боз бисёр кашфиётҳои дигар ба вуқуъ пайваст. Ҳоло Арабистони Саудӣ бузургтарин содиркунандаи нафт дар ҷаҳон буда, захираҳои дувуми нафти ҷаҳон ва чаҳорумин захираи газро дар даст дорад.

Ширкати миллии нафти Саудӣ **Saudi Aramco** “Arabian American Company” ном дошта, дафтарҳои асосии он дар Захрон қарор дорад. Ин ширкат дар асоси ҳамон ширкати амрикоии Standard Oil of California (SOCAL) таъсис ёфта, дар кишвари Арабистони Саудӣ ҷиҳати кашфи нафту газ таҳқиқотҳоро ба роҳ мондааст.

Иқтисодиёти Арабистони Саудӣ шоҳиди рушди таърихии пеш аз миёнаҳои солҳои 1970-ум дар натиҷаи дучанд шудани истеҳсоли нафт ва даромади он буд. Миқдори тавлиди нафти хом аз 3,8 миллион бушка дар соли 1970 афзоиш ёфта, дар соли 1979 ба авҷи аълои 9,5 миллион баррел дар як шабонарӯз расид.

9 марти соли 1980 Арабистони Саудӣ ширкати нафтии ARAMCO-ро тавассути харидорӣ намудани саҳмияҳои он пурра дар ихтиёри худ қарор дод.Пас аз он тавлид дар як рӯз номунтазам мегардид. Солҳои баъдӣ ба 6,4 миллион бушка дар соли 1990 - 2000 ба 5,8 миллион баррел дар як рӯз мерасид.Арабистони Саудӣ узви Созмони кишварҳои содиркунандаи нафт (ОПЕК) мебошад. Ба ин созмон 12 кишвари ҷаҳон аъзо мебошад, аз ҷула Алҷазоир, Венесуэла, Габон, Ироқ, Конго, Кувайт, Либия, Аморатҳои Муттаҳидаи Араб, Нигерия, Гвинеяи Экваторӣ ва ғайра.

Истеҳсоли зиёди нафт омили рушди иқтисоди кишвар гардида, маҷмуи маҳсулоти миллӣ дар 28 сол 33 маротиба афзуд. Арзиши молу хидматрасонии истеҳсоли кишвар аз 4,4 миллиард доллари амрикоӣ дар соли 1969 тақрибан то 248 миллиард доллар дар соли 2000 боло рафтааст. Аз соли 1970 Ҳукумат тавонист нақшаҳои бузурги панҷсолаи рушдро қабул ва амалӣ созад, ки дар самтҳои асосии он, аз ҷумла дар бунёди инфрасохтор, рушди захираҳои инсонӣ, ва диверсификацияи шохобҳои иқтисодиёти ғайринефтӣ, бо роҳи тарақӣ додани дигар соҳаҳои истеҳсолкунанда, монанди саноат, маъдани куҳӣ ва хоҷагии қишлоқ муваффақ гашт.

Хоҷагии қишлоқ. Хоҷагии қишлоқ дар солҳои охир хеле рушд карда, 95 фоизи оби дар мамлакат мавҷудбударо мавриди истеъмол қарор медиҳад. Муҳимтарин маҳсулоти кишоварзӣ: ғалла 4,75 миллион тонна (аз ҳама муҳимаш гандум аст: 4 миллион тонна, як қисми зиёди он ба кишварҳои ҷаҳон содир мешавад ва як қисми он ба кишварҳои араб дода мешавад), хурмо 548 ҳазор тонна, помидор 390 ҳазор тонна, тарбуз 461 хазор тонна, харбуза 320 хазор тонна, ангур 100 хазор тонна, пиёз, картошка, ҷав, меваҳои ситрусӣ, анҷир, ҷуворимаккаи сафед, кунҷит ва ғайра.

Чорводорӣ. Ин самт низ дар кишвар рушд ёфта истодааст. Ҳоло дар Шоҳигарӣ 216 ҳазор сар гов, 419 ҳазор сар шутур, 8,1 миллион сар гусфанд, 3,4 миллион сар буз парвариш ёфта, 50 000 тонна сайди моҳӣ сурат мегирад.

Сарвати табий. Сарвати мамлакат аз гази табий ва нефт иборат аст. Захираҳои мухимтарини он: истеҳхсоли нефт 424,7 миллион тонна, захирааш 35,6 миллиард тонна, истеҳсоли гази табий 35,9 миллиард метри мукааб ва захирааш 5250 миллиард метри мукааб мебошад.

Саноат. Саноати Арабистони Саудӣ бо нафт ва гази табий алоқаманд аст: коркард ва нефтхимия. Муҳимтарин маҳсулоти саноатӣ: сементи қатрон, панҷараҳои пулодӣ, этилен, ғизои чорво, этиленгликол, этаноли саноатӣ, этилендихлорохин, стеарин, содаи каустикӣ, нитроген, кислотаи лиму, оксиген, меламин, инчунин тозакунии оби баҳр ва саноати хӯрокворӣ мавҷуд аст. Оби шури баҳрро тоза карда, дар як сол қариб 100 миллион метри мураббаъ оби нӯшокӣ истеҳсол мекунад. Ин миқдор назар ба 9,5 миллион мукааб метре, ки ҳар сол аз оби зеризаминӣ гирифта мешавад ва хоҷагии қишлоқ истифода мекунад, кам аст. Дар баробари ин, имрӯз дар Шоҳигарӣ афзоиши назаррас дар соҳаи саноати кишоварзӣ, хӯрокворӣ ва саноати молҳои истеъмолӣ, ки ба сармояи хусусӣ асос ёфтааст, мушоҳида мешавад. Дар Шоҳигарӣ саноати мошинсозӣ низ рушд ёфтааст. Ширкатҳои дохилӣ бо ҳамкорӣ бо ширкатҳои хориҷӣ мошинҳои сабукрав, мусофиркаш ва боркашро истеҳсол менамоянд. [10]

Ҷойгоҳи Шоҳигарӣ дар ҷаҳон. Нахуст дар истихроҷ ва захираҳои нафт, панҷум дар захираи гази табий, нӯҳум дар истихроҷи газ ва дар ниҳоят ҳазорон ҳоҷиён ҳамасола ба Шоҳигарии Арабистони Саудӣ барои адои маросими ҳаҷ дар Макка ва Мадина меоянд, ки давлатро водор кардааст, ки ба қадри кофӣ маводи ғизоӣ, манзил, озуқаворӣ ва ёрии тиббӣ таъмин намояд.

Иқтисоди Арабистони Саудӣ бузургтарин иқтисод дар Ховари Миёна аст. Дар саросари ҷаҳон, иқтисоди Арабистони Саудӣ аз рӯи ММД номиналӣ дар ҷои 18-ум ва аз рӯйи қобилияти харидорӣ дар ҷои 17-ум қарор дорад. Ҳамчун як кишваре, ки шохиси рушди инсонии хеле баланд дорад, кишвар таҳсилоти донишгоҳиро бидуни пардохти таҳсил, андоз аз даромади шахсӣ ва системаи ройгони тандурустии умумиро пешниҳод мекунад. Арабистони Саудӣ аз рӯйи шумораи муҳоҷирон дар ҷои сеюм аст. Он инчунин яке аз аҳолии ҷавонтарин дар ҷаҳон аст, ки тақрибан 50% аз 35 миллион аҳолияш то 25-соларо ташкил медиҳад. Арабистони Саудӣ дар баробари узвият дар Шурои ҳамкориҳои Халиҷи Араб (Форс), узви фаъол ва муассиси Созмони Милали Муттаҳид, Созмони ҳамкории исломӣ, Ҷомеаи кишварҳои араб, Созмони ҳамлу нақли ҳавоии Араб ва ОПЕК мебошад.

Дар Шоҳигарии Арабистони Саудӣ зиёда аз 20 донишгоҳои давлатииву ғайри давлатӣ ва 27 фурӯдгоҳои маҳаллӣ, минтақавӣ ва байналмилалӣ вуҷуд дорад. Соли 1945 ширкати ҳавопаймоии Саудӣ таъсис ёфт, ки дарвозаи Шоҳигариро ба рӯйи ҷаҳон кушод. Дар кишвар бандарҳои гуногун вуҷуд дорад, ки шумораашон тақрибан ба даҳ адад мерасад.

Сиёсати Шоҳигарии Арабистони Саудӣ. Шоҳигарии Арабистони Саудӣ давлати исломии арабӣ буда, соҳибихтиёри комил аст. Динаш ислом, конститутсияаш китоби Худои мутаъол ва суннати Расули Худо (с) аст. Низоми ҳукумат монархӣ-шоҳӣ буда, ҳукмронӣ ба писарони подшоҳи асосгузор Абдулазиз ибни Абдурраҳмон Ал-Файсал Оли Сауд ва писарону набераҳои ӯ қарор дорад ва беҳтарини онҳо вобаста ба Қуръон ва Суннати Расули Худо (с) тавассути байъат шоҳи мамлакат мегардад. Низоми идорӣ дар тамоми самтҳои давлатӣ дар асоси китоби Худо ва суннати паёмбари Худо (с), сурат мегирад. Низоми идорӣ бар пояи адолат, машварат ва баробарӣ тибқи шариати ислом ба роҳ монда шудааст. [10]

Шоҳони Шоҳигарии Арабситони Саудӣ. Шоҳ Абдулазиз бин Абдурраҳмон Ал-Файсал Оли Сауд (1876-1953) аввалин шоҳ ва асосгузори давлати сеюми Саудӣ мебошад. Ӯ соли 1876 дар Риёз таваллуд шудааст. Дар солҳои 1927-1932 Шоҳигарии Арабистони Саудиро таъсис дод. Пояҳои асосии давлат, вазорату ниҳодҳо ва кумитаву мақомотҳо дар замони Абдулазиз ба вуҷуд омад.

Шоҳ писарони худро масъули ниҳодҳои шоҳигарӣ намуда, бо ин роҳ онҳоро барои давлатдорӣ омода мекард. Абдулазиз бин Абдурраҳмон то 9 ноябри соли 1953 роҳбарии

Шоҳигарии Арабистони Саудиро дар даст дошт. Шоҳигарӣ дар замони Абдулазиз аллакай ба як давлати рӯ ба тараққӣ ва фаъол дар арсаи минтақавӣ ва байналмилалӣ табдил ёфт. То замони кашфи нефт дар мамлакат буҷаи ҳукумат ночиз буда, бо мушкилӣ ҷамъоварӣ мегардид. Яке аз муҳимтарин корҳои анҷомдодаи Шоҳ Абдулазиз ин бастани созишномаи ҳамкорӣ бо ширакати амрикоии истихроҷкунандаи нефт - SOCAL мебошад.

Истихроҷи нефт ҳаёти мамлакатро ба куллӣ тағйир дод. Шоҳ Абдулазиз ба дини ислом пайвастагӣ дошта, кӯшиш мекард, ки тамоми умури худро дар пояи он амалӣ созад. Ӯ дар ҳаёти худ бо 11 зан издивоҷ кардааст, вале бо риояи шариат дар як вақт 4 зан доштааст. Писари аввалини Шоҳ Абдулазиз Туркӣ (1896-1919) мебошад, ки вориси асосии Шоҳ буд, вале ӯ дар синни 25-солагӣ вафот намуд. Аз ин рӯ бародараш Сауд, ки аз як модар буданд вориси Шоҳигарӣ гардид. [11]

Шоҳ Сауд бин Абдулазиз Оли Сауд (1902-1969) соли 1902 таваллуд шудааст. Ӯ соли 1933 валиаҳд шуда, аз навҷавонӣ падарашро дар амалӣ кардани ҳамаи нақшаҳояш ҳамроҳӣ мекард.15 марти соли 1935 ҳангоми адои маносики ҳаҷ се нафар яманӣ нақшаи суи қасд ба ҷони Шоҳ Абдулазизро амалӣ намудаанд. Сауд, ки ҳамроҳи падараш буд, дар ин лаҳза пушти худро барои падараш сипар қарор дода, худаш захмӣ гардид.

Дар замони Сауд таҳкими пояҳои давлатдории Саудӣ давом меёфт. Ҳукумати ӯ аз соли 1953 то соли 1963 давом ёфт. Дар ин даҳа Шоҳ Сауд ба бемории дарди буғумҳо ва баландшавии фишори хун гирифтор шуда, вазъи саломатияш рӯз то рӯз бад мешуд. Ҳамин тавр ҷиҳати табобат гирифтан борҳо ба хориҷи кишвар сафар менамуд. Ин амр омили камтаваҷҷуҳии ӯ ба ҳукумат гардид, ки дар натиҷа бо қарори Раиси Шурои вазирон Холид бин Абдулазиз Оли Сауд ва муфтии Шоҳигарии Арабистони Саудӣ Муҳаммад бин Иброҳим Оли Шайх аз вазифа сабукдуш карда, мансаби шоҳиро ба бародараш Файсал бин Абдулазиз Оли Сауд супориданд. [16]

Сауд бин Абдулазиз Оли Сауд соли 1965 ҳамроҳи оилааш ба Юнон риҳлат намуда, 23 феврали соли 1969 дар Афина вафот кард. Ҷасади шоҳзодаро Арабистон бурда, дар Макка бар ӯ ҷаноза хонданд ва дар Риёз ба хок супорида шуд.

Сауд бин Абдулазиз соли 1954 Вазорати маъорифи Шоҳигарӣ, соли 1957 Донишгоҳи Шоҳ Сауд, соли 1961 Донишгоҳи исломии Мадина ва дигар муассисаҳои миёнаву олиро таъсис додааст.

Подшоҳ Файсал бин Абдулазиз Оли Сауд (1906-1975) апрели соли 1906 дар Риёз ба дунё омадааст. Файсал дар панҷмоҳагӣ аз модар ятим монда, дар хонаи бобояш аз тарафи модараш тарбият гирифтааст.

Соли 1925 аморати Ҳиҷозро ба уҳда гирифта, илова бар ин дар соли 1932 раёсати маҷлиси Шуро ва Вазорати корҳои хориҷиро ба дӯш дошт. Файсал аз соли 1964 то соли 1975 Шоҳи Арабистони Саудӣ буда, тавонист мамлакатро ба яке аз кишварҳои рӯ ба тараққӣ ва таъсиргузори Ховари Миёна созад.Дар аҳди ӯ раванди сотсиализм ва миллигароӣ дар ҷаҳони араб суръат мегирифт, ки пушти ин ҷараёнҳо Президенти Ҷумҳурии Мисри Араб Ҷамол Абдулносир қарор дошт. Муборизаи Шоҳ Файсал бо Ҷамол Абдулносир дар Яман равшан намоён мегардид. Шоҳ Файсал аз низоми шоҳии Яман ҳимоят мекард ва Ҷамол Абдулносир аз гурӯҳҳои низоми сотсиализм. Ба ин нигоҳ накарда дар ҷанги Исроил бо Миср Шоҳ Файсал аз Ҷамол Абдулносир ҳимоят карда, ба ӯ кумак намуд.

Дар таърихи ҳукмронии худ Шоҳ Файсал дар ҷанги Исроил ва Араб авалин бор аз нафт ҳамчун силоҳ истифода намуд. Ӯ тавонист, ки кӯмакҳои Ғарб ба Исроилро дар моҳи октябри соли 1973 қатъ намояд. [13] Дар натиҷа солҳои 1973-1974 Иёлоти Муттаҳидаи Амрико, Аврупо ва Ҷопон дар тиҷорати сӯзишворӣ (бензин) ба бесарусомонӣ мубтало гаштанд. Ин ҷуръати Шоҳ Файсал ӯро дар ҷаҳони ислом ва араб намоди шуҷоату ҷавонмардӣ қарор дода, Арабистони Саудӣ бошад шуҳрати баланди байналмилалӣ ба худ гирифт.Файсал дар замони зинда будани падараш – Шоҳ Абдулазиз валиаҳди шоҳигарӣ таъйин гардида буд. Дар аҳди ҳукмронии худ ӯ тавонист, ки қадамҳои устуворро ҷиҳати дар ихтиёри шоҳигарӣ қарор додани ширкати нафтии ARAMCO гузорад.

Файсал бин Абдулазиз аз тарафи яке аз хонаводаҳои шоҳӣ бо номи Файсал ибн Мусаид ибн Абдулазиз 25 марти соли 1975 дар вохурӣ бо ҳайъати кувайтӣ тавассути тапонча ба қатл расонда шуд. Сабаби амалкарди шоҳзодаро ба таври гуногун шарҳ додаанд. Гурӯҳе ба он назаранд, ки ӯ руҳан бемор буд ва ҳангоми таҳсил дар Амрико чанд маротиба ба сабаби даргирӣ дар марказҳои дилхушӣ ба зиндон афтода буд. Аз ин рӯ Оли Сауд инро мояи шармандагии хонавода дониста, баъди баргашташ ба кишвар ӯро аз рафтан ба хориҷа маҳрум намуданд. Ҳамин тариқ гуфта мешавад, ки ин қарори хонаводагӣ ӯро ба қатли амакаш – Шоҳ Файсал водор кардааст.Шоҳ Файсал дар қабристоне, ки ҷасади падараш дар он буд ба хок супурда шуд. Файсал ибн Мусаид бошад мувофиқи қонуни мамлакат ба расми қисос дар малаи ом дар шаҳри Риёз ба қатл расонда шуд. Дар ин маросим аз хонаводаи шоҳӣ танҳо Салмон ибн Абдулазиз, ки раиси шаҳри Риёз буд, ширкат намуд. [12]

Подшоҳ Холид бин Абдулазиз Оли Сауд (1913-1982) дар соли 1975 то соли 1982 қудратро ба уҳда дошт. Пас аз марги фоҷеабори Шоҳ Файсал писари бузурги хонавода Муҳаммад ибн Абдулазиз маҳсуб меёфт. Вале ӯ аз курсии шоҳӣ даст кашида, бо бародараш Холид ба унвони Шоҳ байъат намуд ва бародари дигараш Фаҳд ибн Абдулазизро валиаҳд эълон кард.

Сиёсати Холид аслан ба рушди соҳаҳои ҳаётан муҳимми дохилӣ равона гардида, соҳаҳои маориф, тандурустӣ ва низомӣ рушд ёфтааст, ки мамлакат ба дастовардҳои зиёд ноил гардид. Аз ҷумла Донишгоҳи Шоҳ Файсал, Донишгоҳи исломии Шоҳ Муҳаммад бин Сауд, Донишгоҳи Ум-ал-қуро ва мактабҳои бачагонаву духтарона таъсис дода шуд.

Дар замони роҳбарияти Холид ибн Абдулазиз 9 марти соли 1980 Арабистони Саудӣ ширкати нафтии ARAMCO-ро пурра дар ихтиёри худ гирифт. Саудӣ дар миллисозии нафти худ мисли Эрону Либия ва Ироқ рафтор накард, балки тавассути созиш ба тадриҷ ҳамаи саҳмияҳои ширкатро аз амрикоиҳо харидорӣ намуд.

Кишварҳои зикргардида бошад бо роҳи зӯроварӣ ва қатъи созишномаҳои ҳамкорӣ бо Британия, Франсия ва амсоли онҳо ширкатҳои нафтиро дар ихтиёрӣ худ гирифтанд. Вале бо ин амал мавҷудияти низомҳои худро зери хатар гузоштанд. Аниқтираш соли 1979 дар Эрон инқилоб ба вуқуъ пайваста, шоҳро аз байн бурд, соли 2003 ҳамлаи ИМА ва тарафдоронаш ба Ироқ Саддом Ҳусейнро нобуд сохт ва соли 2011 эътирозоти мардумӣ дар Либия ба ҷанги шаҳрвандӣ оварда расонд, ки Муаммар Қазофиро ба коми худ фурӯ бурд. Дар аҳди Шоҳ Холид 20 ноябри соли 1979 яке аз ҳодисаҳои нохӯши таърихӣ рух додааст. Гурӯҳи ифротии “Даъва ас-салафия ал-муҳтасиба” бо роҳбарии Ҷуҳайман ном шахсе, ки борҳо барои ақидаҳои зиддиҳукуматияш ба зиндон афтода буд, масҷиди ал-Ҳаромро пурра ба даст гирифт. Ӯ иддао дошт, ки роҳбарияти Оли Сауд ғайриқонунӣ буда, Муҳаммад Абдуллоҳ ал-Қаҳтонӣ – муҳассили донишгоҳи исломии Мадина Маҳдии охири замон мебошад. Аз ин рӯ Ҷуҳайман аз манораҳои масҷид мардумро барои дастгирӣ ва байъат бо ӯ даъват намуд. Мақомоти низомӣ бо онҳо ду ҳафта мубориза бурда, билохира 4 декабри соли 1979 тавассути гази фаронсавии навъи CS Ҷуҳайман ва ҳамроҳонашро дар яке аз таҳхонаҳои масҷид аз по дароварданд. Муҳаммад ал-Қаҳтонӣ бошад дар натиҷаи таркиши норинҷаки дастии низомиёни саудӣ, ки мехост онро берун аз масҷид партоб кунад ба ҳалокат расид.

Дар натиҷаи ин ҳодиса 127 нафар низомии саудӣ ва 12 нафар аз мардуми осоишта ба шаҳодат расида, 361 нафар маҷруҳ гардидааст. Ҳамчунин 117 нафар аз тарафдорони Ҷуҳайман ба қатл расонида шуд. Пас аз ин ҳодиса Шоҳ Холид ва Оли Сауд мавқеи худро дар робита ба дини ислом ҷиддан тағйир доданд. Дигар ҳамагуна барномаҳо дар самти иҷтимоии мамлакат дар доираи ислом амалӣ карда мешуд. Шоҳ Холид 13 июни соли 1982 дар қасри худ дар шаҳри Тоиф даргузашт ва дар қабристони Ал-Оуд дар Риёз ба хок супурда шуд. [12]

Подшоҳ Фаҳд бин Абдулазиз Оли Сауд (1921-2005) аввалин подшоҳи Арабистони Саудӣ аст, ки унвони Ходими ҳарамайни шарифайн (ду масҷиди муқаддас Макка ва Мадина) ба худ гирифтааст. Ӯ дар раддабандии подшоҳони подшоҳӣ дар ҷои панҷум аст. Дар замони ҳукмронии Шоҳ Фаҳд мамлакат дорои инфрасохтори муосир ва низоми

иҷтимоии мувофиқ гардида, бо ташаббуси шоҳ бори дувум Масҷид-ул-Ҳаром тавсеа дода шуд.

Бо ибтикори ӯ матбааи бузурги китоби Қуръони Карим дар Мадина зери унвони “Маҷмааи Шоҳ Фаҳд оид ба табъу нашри Мусҳафи шариф” таъсис дода шудааст, ки ҳамасола 18 миллион нусха китоби Қуръонро ба чоп мерасонад. Нақши Шоҳ Фаҳд дар баррасӣ ва ҳалли қазияҳои ҷаҳони ислом аз ҷумла Фаластин, Босня, Сомалӣ, Кувайт, Афғонистон ва Чеченистон тавассути дастгирии сиёсӣ, молӣ, расондани кӯмакҳои башардӯстона ва бозсозии мактабу беморхонаҳо дар ин кишварҳо равшан мебошад.

Бояд гуфт, ки Шоҳ Фаҳд дар озод намудани Кувайт аз тасарруфи ҳукумати Саддом Ҳусайн – Президенти Ҷумҳурии Ироқ ва барқарор намудани ҳукумати қонунии Давлати Кувайт аз ҷиҳати сиёсиву низомӣ фаолона иштирок кардааст. Лозим ба ёдоварист, ҷиҳати аз Кувайт берун кардани лашкари С. Ҳусейн амрикоиҳо аз Саудӣ дархост намуданд, то дар хоки худ қувваҳои байналмилалиро ҷой диҳад. Пас аз машваратҳои зиёде, ки Шоҳ Фаҳд бо бародаронаш дошт ба хулосае омаданд, ки С. Ҳусейн ба Арабистони Саудӣ низ хатар эҷод мекунад. Аз ин рӯ бо амрикоиҳо дар ин бора мувофиқа намуданд. Ҳамин тавр ин амалкард шахсияти Усома бин Лоданро ба миён овард, ки бо ин мувофиқаи Саудиҳо зиддият дошт.

Усома бин Лодан яке аз шахсиятҳои сарватманди мамлакат буда, дар ҷанги Афғонистон бо Иттиҳоди Шуравӣ нақши муҳим бозидааст. Ӯ дорои сарват ва гурӯҳҳои ҷангҷӯёне буд, ки аз ин тариқ дар мубориза бо С. Ҳусейн ҷойгузини амрикоиҳо бошад. Вале чун ин тавр нашуд ӯ дар чанд қароргоҳи низомии мамлакат таркиш ба амал овард. Ғайр аз ин аз соли 1986 инҷониб метавон гуфт, ки Ҷумҳурии исломии Эрон дар ҳама самтҳо бо Шоҳигарии Арабистони Саудӣ муқобилият ва душманӣ нишон медиҳад. Аз ҷумла соли 1986 аз як гурӯҳ ҳоҷиёни эронӣ маводи сахттаркаши С4 дарёфт карда шуд; соли 1987 гурӯҳи бузурге аз ҳоҷиёни эронӣ дар Макка баъди намози ҷумъа суратҳои Хумайнӣ – раҳбари инқилоби Ҷумҳурии исломии Эронро бардошта бар зидди ҳукумати саудӣ эътирозот нишон доданд;Ҳамин тавр то имрӯз ба даҳҳо намояндаи ШАС аз ҷониби гурӯҳҳои террористии эронӣ суи қасд сурат гирифта, борҳо дар мавсими ҳаҷ ошубу фитна барпо кардаанд, ки дар натиҷаи он садҳо нафар ҷон бохтаанд. [15]

29 ноябри соли 1995 Шоҳ Фаҳд сактаи мағзиро аз сар гузаронда, аз сабаби вазъи нохуби саломатӣ уҳдадориҳои ҳукуматро дар амал ба валиаҳди худ Шоҳ Абдуллоҳ ибн Абдулазиз супорид. Шоҳ Фаҳд 1 августи соли 2005 пас аз бемории тулонӣ дар Риёз даргузашт. Дар Шоҳигарӣ бахшида ба хотирмонии Шоҳ Фаҳд намоишгоҳе зери унвони “Фаҳд руҳи роҳбарӣ” баргузор мегардад. [14]

Подшоҳ Абдуллоҳ ибни Абдулазиз Оли Сауд (1924-2015) дар Риёз ба дунё омада, модараш аз хонаводаи Оли Рашид мебошад. Маълум аст, ки Абдулазиз ин издивоҷро ҷиҳати аз байн бурдани душманӣ аз Оли Рашид кардааст. Албатта ин амал оқилона ва муфид мебошад.

Абдуллоҳ ибни Абдулазиз ба назари муаррихон шахсияти мутадайин ва ҷиддӣ дошта, шабеҳи бародараш Файсал буд. Бо ташаббуси ӯ Масҷиди набавӣ дар шаҳри Мадина соли 2012 тавсеа дода шуда, шароити будубоши ҳоҷҷиён дар маконҳои муқаддас ба таври хоса беҳтар карда шуд. Дар замони ҳукмронии Шоҳ Абдуллоҳ (2005-2015) соҳаҳои иҷтимоӣ ва иқтисодии мамлакат рушду тараққӣ ёфтанд. Донишгоҳу марказҳои молиявӣ ва шаҳрҳои бандарӣ бо номи ӯ ба фаолият оғоз намудааст. Ӯ аз замони Шоҳ Файсал фармондеҳии Горди миллии мамлакатро ба уҳда дошта, дар бартараф намудани ошуби Ҷуҳайман нақши фаол дошт. Дар аҳди Шоҳ Холид ӯ ҳамзамон муовини аввали Раиси Шурои вазирон таъйин гардид.

Яке аз талошҳои Шоҳ Абдуллоҳ ин ташкили Давлати мустақили Фаластин дар асоси қарори СММ аз соли 1969 буда, кӯшиш зиёд намуд, то кишварҳои арабро сарҷамъ намояд. Вале баъзе аз роҳабони кишварҳои дигари араб аз ҷумла Саддом Ҳусейн-Президенти Ҷумҳурии Ироқ ва Президенти Ҷумҳурии Либия Муаммар Қаззофӣ муқобили ин тарҳ мавзеъ мегирифтанд. Мушкилӣ дар ин буд, ки давлатҳои амсоли Либия пайрави

низоми бозмондаи сотсиалистӣ буданд ва дастовардҳои шоҳигариҳои Халиҷро сарфи назар менамуданд.

Яке аз ҳодисаҳои дигаре, ки дар замони Шоҳ Абдуллоҳ рух дод ин ҳамлаи ИМА, Британия, Австралия ва Лаҳистон 20 марти соли 2003 ба Ироқ мебошад. Шоҳ Абдуллоҳ амалиёти низомии ИМА ва шарикониашро дар Ироқ дастгирӣ накард.

Моҳи сентябри соли 2003 ИМА пойгоҳи низомии худро бо хоҳиши Ҳукумати Саудӣ аз мамлакат бароварда, дар Қатар ҷой дод. Ин ташаббуси Шоҳ Абдуллоҳ ҷиҳати пешгирӣ намудани ноороміҳо дар кишвар аз тарафи гурӯҳҳое ба мисли “Ал-қоида” маҳсуб меёфт. Шоҳ Абдуллоҳ дар расондани кумакҳои башардӯстона ба мусалмонони ҷаҳон нақши фаъол дошт. Ӯ 23 январи соли 2015 аз дунё даргузашт. [12]

Шоҳ Салмон ибн Абдулазиз Оли Сауд 31 декабри соли 1935 дар шаҳри Риёз ба дунё омада, писари 25-уми Шоҳ Абдулазиз мебошад. Таҳсилоти динӣ ва дунявиро дар пойтахти мамлакат гирифта, дар даҳсолагӣ Қуръонро дар назди шайхи Масҷид-ал-Ҳаром пурра хатм намудааст.[17]

Салмон ибн Абдулазиз аз синни ҷавонӣ падари худро дар маҷлису гуфтушунидҳо ҳамроҳӣ намуда, барои худ таҷриба гирифтааст. Соли 1954 аз тарафи Шоҳ Сауд амири шаҳри Риёз таъйин шудааст. Шоҳ Салмон раванди рушди инфрасохтори Риёзро тавассути навсозӣ ва омода кардани иншооти хидматрасонӣ барои сокинон, бо такя ба усулҳои муосири идоракунӣ, ба даст гирифт.

Ҳамин тариқ тамоми соҳаҳои иҷтимоии Риёз рушду нуму ёфта, он ба яке аз пойтахти пешрафтатарин дар ҷаҳон табдил гардид. Соли 2011 Салмон ибн Абдулазиз Вазири мудофиа ва соли 2012 валиаҳди шоҳигарӣ таъйин шуд.

Пас аз марги Шоҳ Абдуллоҳ 23 январи соли 2015 Салмон ибн Абдулазиз шоҳи Арабистони Саудӣ гардид. 25 марти соли 2015 Шоҳигарии Арабистони Саудӣ бо даъвати Президенти Ҷумҳурии Яман Абдураббиҳ Мансур Ҳодӣ ба сабаби ҳуҷуми Ҳусиҳо ба пойтахти он Эътилофи низомии арабиро роҳбарӣ намуда, онҳоро бо ҳавопаймоҳо саркуб намуданд. Ин эътилоф аз Қатару Кувайт, Амороту Баҳрайн, Мисру Урдун, Судону Сомалӣ ва Покистон иборат буд. Ҳусиҳо гурӯҳи шиамазҳабе аз Ҷануби Яман мебошанд, ки бо дастгирии Эрон соли 2014 дар Яман даст ба инқилоб заданд. Мубориза бо онҳо то ҳол давом дорад. [19]

Ҳоло Шоҳ Салмон дар синни 89-солагӣ қарор дошта, метавон гуфт, ки феълан ҳукумати саудӣ аз тарафи писараш-валиаҳди шоҳигарӣ Муҳаммад бин Салмон идора мешавад.

Шоҳзода Муҳаммад бин Салмон 31 августи соли 1985 таваллуд шуда, дар мактабҳои шаҳри Риёз таълим гирифтааст. Зинаи бакалаври донишгоҳи Шоҳ Саудро бо ихтисоси ҳуқуқшинос хатм намуда, дар курсҳои такмили ихтисос ва барномаҳои зиёде ширкат варзидааст. Баъди хатми донишгоҳ вазифаҳои гуногунеро ба уҳда дошта, соли 2015 вазири мудофиаи Шоҳигарӣ ва ҷонишини валиаҳд таъйин гашт. Соли 2017 бошад валиаҳди Шоҳ Салмон таъйн гардид. [6]

Соли 2019 маҷмуи маҳсулоти дохилии Арабистони Саудӣ ба 820 милиард долари амрикоӣ расида, бар асари пандемияи COVID-19 то 700 милиард долари амрикоӣ коҳиш ёфт ва ҳоло бошад ба тадриҷ рушд ёфтаистодааст.Саноати нефт дар иқтисоди Арабистони Саудӣ саҳми назаррас мегузорад, ки қисми зиёди даромади ҳукумат ва содиротро ташкил медиҳад. Арабистони Саудӣ дар як рӯз тақрибан 10-12 миллион баррел нефт тавлид мекунад, ки ин кишварро ба яке аз кишварҳои пешрафтаи тавлидкунандаи нефт табдил медиҳад. Қисми зиёди нефти истеҳсолшуда содирот мешавад ва Арабистони Саудӣ тақрибан 7-9 миллион баррел дар як рӯз содир мекунад. Бозорҳои асосии нефти Саудӣ кишварҳои Осиё (Чин, Ҷопон, Кореяи Ҷанубӣ), инчунин Иёлоти Муттаҳида ва кишварҳои Аврупо мебошанд.

Бо оғози раводиди сайёҳӣ дар соли 2019, Арабистони Саудӣ дарҳои худро ба рӯйи меҳмонон аз 49 кишвари ҷаҳон боз кардааст ва ҳадафи он то соли 2030 ҷалби беш аз 100 миллион сайёҳон мебошад. Аз соли 2015 шумораи фурудгоҳҳои байналмилалӣ барои осон кардани дастрасии ҳоҷиён ва сайёҳон аз 4 ба 7 зиёд шуд.

Арабистони Саудӣ ҳар сол беш аз 15 миллион зоиринро барои иштирок дар Ҳаҷи фарзӣ ва Умра истиқбол мекунад. Сармоягузориҳо ба инфрасохтори маконҳои муқаддас барои беҳтар кардани иншоот беш аз 50 миллиард доллари ИМА-ро ташкил медиҳанд.

Сармоягузорӣ барои бунёди осоишгоҳҳо ва маҷмааҳои фароғатӣ дар соҳили Баҳри Сурх 10 миллиард доллар арзёбӣ мешавад. Ҳадафи он ба як маркази ҷаҳонии сайёҳӣ табдил додани минтақа мебошад. Барои таҳияи лоиҳаҳои фарҳангию фароғатӣ, аз ҷумла сохтмони театрҳои опера, осорхонаҳо ва маҷмааҳои варзишӣ зиёда аз 20 миллиард доллар ҷудо карда шудааст. [9]

Ҳоло Шоҳигарӣ дар бораи таъсиси созмони байналмилалии об бо қароргоҳаш дар шаҳри Риёз иқдом намудааст, ки нақши онро ҳамчун кишвари пешрав дар ҳалли масоили ҷаҳонии об тақвият медиҳад.

Шоҳигарӣ дар масъалаи расондани кӯмакҳои башардӯстона талошҳои зиёд менамояд. Ҳаҷми умумии кумакҳои Арабистони Саудӣ ба кишварҳои мухталифи ҷаҳон тайи даҳсолаҳои охир ба 123 миллиард доллари амрико расидааст, ки ин ба Подшоҳӣ имкон дод, ки дар миёни кишварҳои донор мавқеи пешсафро ишғол кунад.

Арабистони Саудӣ аз рӯи беш аз 50% нишондиҳандаҳои рушди устувори СММ ба пешравиҳои назаррас ноил гардида, дар соли 2023 кишвар ҳамчун иқтисодиёти босуръат рушдёбандаи ҷаҳон эътироф гардида, дар байни кишварҳои Бистгонаи бузург (G20) мавқеи пешсафро ба даст овард.Тибқи омори Маркази аврупоӣ оид ба рақобатпазирии рақамӣ, Арабистони Саудӣ дар рақобатпазирии рақамӣ дар байни кишварҳои G20 дар ҷои дуюм ва дар ҷаҳон аз рӯи хидматрасонии рақамӣ ҷойи чорумро ишғол менамояд.Арабистони Саудӣ инчунин мавқеи худро дар соҳаи варзиш таҳким бахшида, ба як маркази варзишии ҷаҳонӣ табдил меёбад. Илова ба ҳадафи мизбонии Ҷоми ҷаҳонии футбол дар соли 2034 ва Ҷоми Осиё дар соли 2027, Подшоҳӣ Ҷоми ҷаҳонии варзиши электрониро мизбонӣ кард, ки беш аз 177 миллион соат тамошо ва фонди ҷоизаро беш аз 60 миллион доллар ҷалб кард.

Вобаста баҳуқуқи зан дар Шоҳигарӣ метавон гуфт, ки сатҳи иштироки қувваи кории занони Арабистони Саудӣ аз 30% гузашт, ки ба ҳадафи пешбинишудаи “Vision 2030” мувофиқат мекунад. Ин пешравӣ аз дигаргунихои калони сохти ичтимоию иктисодии Арабистони Саудӣ шаҳодат медихад.Тибқи маълумоти Вазорати сайёҳии Шоҳигарӣ дар соли 2023 беш аз 100 миллион сайёҳон аз Арабистони Саудӣ дидан кардаанд, ки хароҷоти сайёҳӣ беш аз 26 миллиард долларро ташкил медиҳад. Дар нимаи аввали соли 2024 шумори сайёҳон аз 60 миллион нафар гузашт ва Арабистони Саудиро аз ҷиҳати ҷалби сайёҳони хориҷӣ дар ҷои 11-ум қарор дод.[7]

Арабистони Саудӣ имконият дорад, ки иқтидори низомии худро бо сохтани силоҳи ҳастаӣ тақвият диҳад. Шоҳигарӣ дар аввал ба Аҳдномаи паҳн накардани силоҳи ҳастаӣ ҳамроҳ шуда, аз мақоми озоди ҳастаӣ барои минтақа ҷонибдорӣ мекунад. Соли 2008 бо ИМА ёддошти тафоҳум оид ба бунёди барномаи ҳастаии маданӣ ҳамчун ҷузъи “Барномаи ядроӣ барои сулҳ” ба имзо расонд, аммо баъдан мавқеъи худро иваз кард. Ба хусус дар соли 2011 элон дошт, ки дар сурати пайдо шудани силоҳи ҳастаӣ дар кишварҳои ҳамсоя онҳо маҷбур мешаванд, ки чунин чораҳоро андешанд.

Соли 2023 шоҳзода Муҳаммад бин Салмон ба далелҳои амниятӣ ва мувозинати нерӯҳо, қайд кард, ки агар Эрон соҳиби силоҳи ҳастаӣ шавад, Арабистони Саъудӣ низ бояд чунин иқдомро дар пеш гирад. Зеро ба қавли ӯ дар оянда эҳтимоли сар задани ҷанг бо он вуҷуд дорад.[8]

Метавон чунин хулоса кард, ки:

1. Подшоҳӣ мавқеъи худро дар соҳаҳои иқтисод, илм, фарҳанг ва варзиши ҷаҳонӣ фаъолона таҳким бахшида истодааст, ки ин ҷиҳати расидан ба ҳадафҳои муҳим мусоидат мекунад.

2. Шоҳигарии Арабистони Саудӣ тайи солҳои охир дар арсаҳои гуногун комёбиҳои назаррас нишон дода, дар арсаи байналмилалӣ эътироф гардида истодааст.

3. Иқтисодиёти Арабистони Саудӣ дар соли 2023 ҳамчун иқтисодиёти босуръат рушдёбандаи ҷаҳон эътироф гардидааст.

4. Арабистони Саудӣ дар самти варзиш ба дастовардҳои бузург ноил гашта истодааст. То ҷое, ки мусобиқаи ҷоми Шоҳигарӣ имрӯз баробари кишварҳои Аврупо пурбинанда мебошад.

5. Арабистони Саудӣ вобаста ба иқтидори низомӣ метавонад силоҳи ҳастаӣ созад.

Муқарриз: Шарипов А.Н. – н.и.т., дотсенти ДМТ

АДАБИЁТ:

1. Бредли, Х. Нефть и кровь. [Текст] / Хоуп Бредли, Шек Джастин; – М.: Альпина Паблишер, 2024. 461 С.
2. Винник, Е. Как раньше называлась Саудовская Арави. // [Захираи электронӣ]. https://vestikavkaza.ru/analytics/kak-ranse-nazyvalas-saudovskaa-aravia.html (санаи муроҷиат: 15.11.2023).
3. Давлати Саудии якум. (бо забони арабӣ) // [Захираи электронӣ]. https://www.marefa.org/الدولة_السعودية_الأولى (санаи муроҷиат: 25.10.2023).
4. Камаров, А. З. Развития сотрудничества Республики Таджикистан с Королевством Саудовской Аравии в сфере науки и культуры (2007-2016) / А. З. Камаров, Р. Абдулхаев // Вестник Педагогического университета. – 2022. – № 2(97). – С. 272-279. – EDN VJRPJK.
5. Муҳаммад бин Абдуллоҳ ар-Рашид. (бо забони арабӣ) // [Захираи электронӣ]. URL: https://www.marefa.org/محمد_بن_عبد_الله_الرشيد (санаи муроҷиат: 25.10.2023).
6. Муҳаммад бин Салмон Оли Сауд. (бо забони арабӣ) // [Захираи электронӣ]. URL: https://www.aljazeera.net/encyclopedia/2015/4/2/ (санаи муроҷиат: 23.04.2024).
7. Посол Саудовской Аравии представил ключевые достижения и планы сотрудничества с Таджикистаном. 19.09.2024. // [Электронный рессурс]. URL: https://avesta.tj/2024/09/19/ (дата обращение: 23.09.2024).
8. Принц Саудовской Аравии предупредил, что при ядерном ударе будет «война со всем миром». 21.09.2023 // [Электронный рессурс]. URL: https://www.asiaplustj.info/ru/news/world/20230921 (дата обращение: 26.09.2024).
9. Сайёҳӣ - Инфрасохтори Арабистони Саудӣ. [Матн] // Тоҷикистон. № 8 (1571) 2024.
10. Саудӣ. (бо забони арабӣ) // [Захираи электронӣ]. URL: https://www.marefa.org السعودية(санаи муроҷиат: 25.10.2023).
11. Таърихи Шоҳигарии Арабситони Саудӣ. (бо забони арабӣ) // [Захираи электронӣ]. URL: https://www.mofa.gov.sa/ar/ksa/Pages/history. (санаи муроҷиат: 15.10.2023).
12. Уолд, Э. SAUDI, INC. История о том как Саудовская Аравия стала одним из самых влиятельных государств на геополитической карте мира. [Текст] / Эллен Р. Уолд; Пер. с англ. П. Миронова. – М.: Альпина ПРО, 2023. 272 С.
13. Файсал бин Абдулазиз. (бо забони арабӣ) // [Захираи электронӣ]. URL:https://www.aljazeera.net/encyclopedia/2 014/12/9/ (санаи муроҷиат: 25.10.2023).
14. Фаҳд ибн Абдулазиз Оли Сауд. (бо забони арабӣ) // [Захираи электронӣ]. URL: https://saudipedia.com/article/10099/ (санаи муроҷиат: 10.03.2024).
15. Ҷиноятҳои эрониён дар замини ҳарамайн... (бо забони арабӣ) // [Захираи электронӣ]. URL: https://www.youm7.com/story/2017/11/25/ (санаи муроҷиат: 15.03.2024).
16. Шоҳ Абдуллоҳ бин Абдулазиз. (бо забони арабӣ) // [Захираи электронӣ]. URL:https://www.marefa.org/ (санаи муроҷиат: 15.10.2023).
17. Шоҳ Салмон бин Абдулазиз Оли Сауд Ходими ҳарамайни шарифайн, Подшоҳи Арабистони Саудӣ. (бо забони арабӣ) // [Захираи электронӣ]. URL:https://www.alarabiya.net/2015/01/25/-الملك-سلمان-بن-عبد-العزيز (санаи муроҷиат: 15.03.2024).
18. Этот день в истории: 1932 год — образование Саудовской Аравии. // [Захираи электронӣ]. URL:https://eadaily.com/ru/news/2019/09/23/etot-den-v-istorii-1932-god-obrazovanie-saudovskoy-aravii (дата обращение: 23.11.2023).
19. Яман 2020.. сайтараи тарафҳои даргир дар харита. (бо забони арабӣ) // [Захираи электронӣ]. URL: https://www.aljazeera.net/politics/2020/1/2/ (санаи муроҷиат: 15.03.2024).

ШОҲИГАРИИ АРАБИСТОНИ САУДӢ ДАР ХАРИТАИ ГЕОПОЛИТИКИИ ҶАҲОН

Дар мақолаи мазкур муаллиф доир ба таърихи таъсиси Шоҳигарии Арабистони Саудӣ аз тарафи Абдулазиз ибн Абдурраҳмон Оли Сауд маълумот дода, масъалаҳои сиёсат, иқтисод, ҷойгоҳи шоҳигариро дар ҷаҳон мавриди баррасӣ қарор додааст.Қайд кардан ба маврид аст, ки дар мақола оид ба шоҳон – роҳбарони Арабистони Саудӣ ва ҳаводиси муҳимми рӯзгори онҳо ба риштаи омӯзиш дароварда шудааст. Чунончи зикр гардааст, Шоҳигарии Арабистони Саудиро аз рӯзи таъсисёбияш то имрӯз ҳафт нафар шоҳ идора намудаанд. Онҳо Абдулазиз ибн Абдурраҳмон ва писаронаш Сауд ибн Абдулазиз, Файсал ибн Абдулазиз, Холид ибн Абдулазиз, Фаҳд ибн Абдулазиз, Абдуллоҳ ибн Абдулазиз ва Салмон ибн Абдулазиз мебошанд, ки дар рушду нумуи шоҳигарӣ саҳми арзандаи худро гузоштаанд.Муаллиф дар мақола нақши шоҳигариро дар минтақа ба таври муфассал омӯзиш намудааст. Мусаллам аст, ки асоси иқтисоди шоҳигариро истихроҷ ва коркарди нафт ташкил медиҳад. Аммо роҳбарияти он барномаҳои муҳимми дигареро ҷиҳати баробар намудани мувозинати самтҳои иқтисод амалӣ карда истодааст. Ҳамчунин дар мақола масъалаҳои рушди шоҳигарӣ дар соҳаҳои технология, варзиш, низомӣ ва ғайра мавриди таҳқиқ

қарор гирифтааст.Муаллиф дар навиштани мақола асосан аз адабиёти хориҷӣ, ки бо забони арабӣ мебошад истифода намудааст.

Калидвожаҳо: Шоҳигарии Арабистони Саудӣ, Абдулазиз, Сауд, Файсал, нафт, Ироқ, Макка, Фаҳд, Қатар, Кувайт, Британия, Усмонӣ, ИМА, Урдун, донишмандон, Осиё, SOCAL.

КОРОЛЕВСТВО САУДОВСКАЯ АРАВИЯ НА ГЕОПОЛИТИЧЕСКОЙ КАРТЕ МИРА

В данной статье автор предоставляет информацию об истории создания Абдулазиз бин Абдуррахмана Ал Сауда Королевства Саудовская Аравия, обсуждает вопросы политики, экономики и места королевства в мире.Стоит отметить, что в статью о королях – лидерах Саудовской Аравии и важных событиях их жизни вошло исследование. Как уже упоминалось, Королевством Саудовская Аравия с момента его создания управляют семь королей. Это Абдулазиз ибн Абдель Азиз и его сыновья Сауд ибн Абдулазиз, Фейсал ибн Абдулазиз, Халид ибн Абдулазиз, Фахд ибн Абдулазиз, Абдулла ибн Абдулазиз и Салман ибн Абдулазиз, которые внесли ценный вклад в развитие и процветание королевства.В статье автор подробно изучил роль королевской власти в регионе в разных сферах включая сферу экономики.Известно, что основу экономики королевства составляет добыча и переработка нефти. Однако ее руководство реализует и другие важные программы по балансированию отраслей экономики. Также в статье исследованы вопросы королевского развития в сферах техники, спорта, военного дела и т.д.При написании статьи автор преимущественно использовал зарубежную литературу на арабском языке.

Ключевые слова: Саудовская Аравия, Абдулазиз, Сауд, Фейсал, нефть, Ирак, Мекка, Фахд, Катар, Кувейт, Великобритания, Османская империя, США, Иордания, учёные, Азия.

KINGDOM OF SAUDI ARABIA ON THE GEOPOLITICAL MAP OF THE WORLD

In this article, the author provides information about the history of the creation of Abdulaziz bin Abdulrahman Al Saud of the Kingdom of Saudi Arabia, discusses issues of politics, economics and the kingdom’s place in the world.It is worth noting that the article about the kings - leaders of Saudi Arabia and important events in their lives included research. As mentioned, the Kingdom of Saudi Arabia has been ruled by seven kings since its inception. These are Abdulaziz ibn Abdulaziz and his sons Saud ibn Abdulaziz, Faisal ibn Abdulaziz, Khalid ibn Abdulaziz, Fahd ibn Abdulaziz, Abdullah ibn Abdulaziz and Salman ibn Abdulaziz, who made valuable contributions to the development and prosperity of the kingdom.In the article, the author studied in detail the role of royal power in the region in various spheres, including the economic sphere. It is known that the basis of the kingdom’s economy is oil production and refining. However, its leadership is also implementing other important programs to balance economic sectors. The article also examines issues of royal development in the fields of technology, sports, military affairs, etc. When writing the article, the author primarily used foreign literature in Arabic.

Key words: Saudi Arabia, Abdulaziz, Saud, Faisal, oil, Iraq, Mecca, Fahd, Qatar, Kuwait, Great Britain, Ottoman Empire, USA, Jordan, scientists, Asia.

Маълумот дар бораи муаллифон: ***Қамаров Аслиддин Зайнитдинович*** **-** Донишгоҳи миллии Тоҷикистон, номзади илмҳои таърих, муаллими калони кафедраи мутолиоти шарқи факултети муносибатҳои байналхалқӣ. **Суроға:** 734025, ш. Душанбе, Ҷумҳурии Тоҷикистон, хиёбони Рӯдакӣ 17. Телефон: **(+992) 782-13-89-89**

Раҳмонов Меҳровар Амонидинович **-** Донишгоҳи миллии Тоҷикистон, номзади илми филология, мудири кафедраи мутолиоти шарқи факултети муносибатҳои байналхалқӣ. **Суроға:** 734025, ш. Душанбе, Ҷумҳурии Тоҷикистон, хиёбони Рӯдакӣ 17. Телефон: **(+992) 989-15-36-83**. Email: **rahmonov_mehrovar@mail.ru**

Сведения об авторах: ***Камаров Аслиддин Зайнитдинович*** **-** Таджикский национальный университет, кандидат исторических наук, старший преподаватель кафедры восточных исследований факультета международных отношений. **Адрес:** 734025, г. Душанбе, Республика Таджикистан, проспект Рудаки 17. Телефон: **(+992) 782-13-89-89**. E-mail: **asluddin89@mail.ru**

Рахмонов Мехровар Амонидинович **-** Таджикский национальный университет, кандидат филологических наук, заведующий кафедрой восточных исследований факультета международных отношений. **Адрес:** 734025, г. Душанбе, Республика Таджикистан, проспект Рудаки 17. Телефон: **(+992) 782-13-89-89**.

Information about the authors: ***Kamarov Asliddin Zainimdinovich*** **-** Tajik National University, Candidate of Historical Sciences, Senior teacher department of oriental studies, faculty of international relations. **Address:** 734025, Dushanbe,Republic of Tajikistan, Rudaki ave, 17. Phone: **(+992) 782-13-89-89**. E-mail: **asluddin89@mail.ru**

Rakhmonov Mekhrovar Amonidinovich - Tajik National University, Candidate of Philological Sciences, Head of the Department of Oriental Studies, Faculty of International Relations. **Address:** 734025, Dushanbe, Republic of Tajikistan, Rudaki Avenue 17. . Phone: **(+992) 782-13-89-89**.

ТДУ:93 (55)

МОҲИЯТ ВА МАРҲИЛАҲОИ ТАШАККУЛИ СИЁСАТИ ХОРИҶИИ ҶУМҲУРИИ ИСЛОМИИ ЭРОН

Наҷмуддинов С.С.
Донишгоҳи миллии Тоҷикистон

Дар дарки нақши нави Эрон инқилоби соли 1979 муҳим мебошад, ки симои онро дар назари афкори ҷаҳонӣ ба куллӣ дигар карда, дар марҳалаи муосир, ба истилоҳи умумӣ, бо қутббандии шадид муаррифӣ мегардад. Дар яке аз қутбҳо Теҳрон ҳамчун истибдоди асримиёнагӣ бечуну чаро маҳкум шуда дар қутби дигар —ба сифати муҳофизи ҷаҳонии зиддиимпериалистӣ бо сарварии Иёлоти Муттаҳида арзёбӣ мешавад. Ин равиши муқовиматомез сабабҳоеро инъикос мекунад, ки чаро Эрон, дурусттараш сиёсати хориҷии он аз нуқтаи иқтидори низоъ дар минтақаи Шарқи Наздик ва Миёна баррасӣ мешавад. Дар баробари ин, нақши айнии ба эътидоловарандаи Эронро бар асоси манфиати он ба таъмини сулҳ дар минтақа таъкид накардан мумкин нест [10, с.26].

Ҷумҳурии Исломии Эрон бузургтарин давлат дар минтақаи Ховари Миёна аст, ки дар равобити байналмилалӣ ва байниминтақавӣ нақши муҳим дорад. Эрон, ки дорои захираҳои қобили мулоҳизаи манобеъи табиӣ ва пеш аз ҳама манобеи энержӣ аст, ҳадаф дорад, ки дар солҳои оянда ба як маркази қудрати минтақа табдил шавад. Барномаи ҳастаии Эрон низ дар баробари ин талошҳо баррасӣ мешавад [1, с.3].

Вазифаи консептуалии табдили Эрон ба як давлати муқтадир дар минтақаи Ховари Наздик ва Миёна дар стратегияи сиёсати хориҷии Эрони муосир инъикос ёфта, дар он аз нуктаи назари иҷрои рисолати таърихии кишвар баррасӣ мешавад. Ин вазифа афзалиятнок аст, ҳарчанд аз замони эълон шуданаш дар зери таъсири омилҳои дохилӣ ва хориҷӣ аз ҷиҳати усулҳо ва воситаҳое, ки барои ноил шудан ба он истифода мешаванд, тағйироти муайянро паси сар кардааст [13].

Эрон саъй дорад, то ҳам миёни кишварҳои мусалмонӣ ва ҳам дар байни қудратҳои дигари ҷаҳонӣ нақши пешсаф дошта бошад. Имрӯз геополитикаи Эрон ба бисёре аз масъалаҳои муҳими сиёсати байналмилалӣ таъсир менамояд.

Сарвари Эрони нав бори аввал дар минтақаи Шарқи Наздик ва Миёна оятуллоҳ Рӯҳулло Мусавӣ Ҳумайнӣ (Имом Ҳумайнӣ), рӯҳонии мусулмон гардид, ки раҳбари инқилоби исломӣ буд. Сиёсати хориҷии Эрон таҳти роҳбарии ӯ ҳадафи касби раҳбарии Эрон дар ҷаҳони мусулмонро дошта, бо такя ба захираҳои муттаҳидшуда хадафи ишғоли мавқеи истисноӣ ва моҳиятан ҳамчун намояндаи ягонаи кишварҳои мусалмонӣ дар арсаи ҷаҳонӣ ба сифати яке аз қудратҳои бонуфузтарин ва пешрафта дар ҷаҳон баромад кунад. Оятуллоҳ Ҳумайнӣ низоми равобити байналмилалиеро, ки дар он замон ба вуҷуд омада буд, ноодилона эътироф карда, ҷаҳонро ба таври возеҳ ба ду қисм тақсим намуд, ки яке “ободиён” (мустакбирин) ва дигарӣ – “мусалмон ва мазлумон” (мустазъафин) иборат буд. Ба гурӯҳи якум ҳам кишварҳои Ғарб бо сардории ИМА ва ҳам блоки кишварҳои сотсиалистӣ бо роҳбарии ИҶШС, ба гурӯҳи дуюм «кишварҳои ҷаҳони сеюм дохил мешуданд, ки аз ҷониби империализми ҷаҳон мавриди истисмор қарор мегирифтанд» [7, с.37].

Ин равиш заминае гардид, ки дар асоси он Ҳумайнӣ усулҳои асосии сиёсати хориҷии Эрон: густариши «инқилоби исломӣ» ва «на Шарқ ва на Ғарб - танҳо ислом»-ро тарҳрезӣ намуд, ки дар Конститутсияи Эрон (1979) ба таври қонунӣ инъикос ёфтаанд. Сиёсати хориҷии тамоюли зиддиғарбӣ ва ҳамзамон зиддишӯравӣ, таҳдиди содироти инқилоби исломӣ боиси бунбасти байналмиллалии кишвар гардид, ки дар навбати худ боиси ба бор овардани падидаҳои манфии сиёсию иқтисодӣ барои он гардид [10, с.27].

Ҳангоми омӯзиши вазъи кунунии ҷомеаи Эрон бояд ду омил – суннат ва фарҳанги эронӣ ва ислом низ ба инобат гирифта шавад. Таърихи Эрон аз замонҳои қадим сарчашма мегирад. Эрон аз имконоти фарҳангу давлатдории ҳазорсолаи худ барои густариш ва шукуфоии ислом саховатмандона истифода кард [8].

Оқибатҳои манфии даврони мустамликавӣ мусулмононро маҷбур сохт, ки барои касби истиқлол саъй намоянд. Инқилоби исломӣ дар Эрон - яке аз бузургтарин рӯйдодҳои садаи XX - эътироз алайҳи бартарияти Ғарб бар ҷомеаи исломӣ буда, кӯшиши эҷоди як шакли ҳукумате маҳсуб мегардид, ки тавассути равиш ва усулҳои нав бар асоси тамоми арзишҳо ва аҳкоми ислом хоҳад буд.

Асоси рафтори сиёсии Ҷумҳурии Исломии Эрон аз як сӯ усулҳои суннатии шариат ва талаботи идораи давлатӣ дар замони муосир аз ҷониби дигар аст. Ҳамин тариқ, пойбандӣ ба арзишҳои исломӣ боиси нодида гирифтани воқеиятҳо нагардид.

Мутаносибан, сиёсати хориҷии Теҳрон таҳти таъсири доимии ҳамоҳангшудаи чунин омилҳо, аз қабили идеологияи мазҳабӣ, ки дар консепсияҳои Имом Ҳумайнӣ ифода ёфтаанд ва амалияи ҷомеаи ҷаҳонӣ сурат мегирад. Эрон вазифаи аввалиндараҷаи худро, ки ба манофеи миллии ин кишвар мувофиқ аст, на бунёди доираи нуфузи худ дар минтақа, балки эҳёи ислом ва муттаҳидсозии мусулмонони саросари ҷаҳон медонад. Усулҳои сиёсати хориҷии Эрон, аз қабили таъкид ба ваҳдати исломӣ ба ҷои миллатгароӣ, таъкид ба содироти инқилоби исломӣ дар даҳаи аввали пас аз инқилоб, таълимоти амали фаъол дар ҷаҳони сеюм, дараҷабандӣ ва таснифи шаклҳои ҳукумат ва сабқати баъзе меъёрҳои байналмилалӣ, сарчашмаи худро аз ҳуқуқи байналмилалии исломӣ мегиранд.

Албатта, сиёсати хориҷии Эронро бештар ҳамон омилҳои геополитикӣ, таърихӣ ва иқтисодӣ муайян мекунад, ки дар замони пеш аз инқилоб вуҷуд доштанд. Дар баробари ин, азбаски таъсиси шакли ҳукумати исломӣ ба хотири боло бурдани некӯаҳволӣ ва сифати зиндагии мардум равона шуда буд, Ҷумҳурии Исломии Эрон барои расидан ба ҳадафҳои худ бо назардошти вазъи мавҷудаи байналмилалӣ ва тавассути татбиқи меъёрҳои умумиэътирофшуда талош менамояд.

Таваҷҷӯҳ ба ҳуқуқи байналмилалӣ бозгӯи мушаххаси пойбандии Эрон ба арзишҳои исломӣ аст. Ҳарчанд сиёсати хориҷии Теҳрон натиҷаи амали тӯлонӣ ва ғайридавлатии шариат аст, ҷомеаи ҷаҳонӣ ва қонунҳои байналмилалӣ на танҳо ба он, балки ба шаклгирии он чизе таъсир мерасонад, ки шакли ҳукумати исломӣ ба ҷаҳониён пешкаш мекунад. Эрон аз тақозои ҷомеаи ҷаҳонӣ барои бознигарии бархе аз меъёрҳои мавҷуда ва рафъи паёмадҳои марбут ба бартарии манофеъ ва дастурҳои қудратҳои бузург пуштибонӣ мекунад.

Ҳангоми баррасии идеологияи сиёсии Имом Ҳумайнӣ дар заминаи ҳуқуқи байналмилалӣ бояд чанд нуктаро ба назар гирифт.

Аввалан, инқилоби исломӣ дар Эрон дар пайи аҳдофи худ дар бисёр мавридҳо таҳти фишори хориҷӣ қарор дошт, вале тавонист аз танишҳо миёни бозигарони мухталифи байналмилалӣ истифода намояд. Аз ин рӯ, миёни баъзе ақидаҳои инқилоби исломӣ фарқ кардан лозим аст, ки ба далели афзалияти равобити байналмиллалӣ ва дигар вазифаҳои дохилии Эрон дар чаҳорчӯби қонун ғайриимкон аст. Пеш аз ҳама он ақидаҳое, ки ниҳодӣ гардида метавонанд тавассути меъёрҳои мавҷуда дар сатҳи байналмилалӣ амалӣ карда шаванд (масалан, таваҷҷӯҳи аввалиндараҷа ба ҷаҳони ислом).

Сониян, бояд таъсири оташи инқилобӣ ва муборизаҳои дохилӣ барои қудрат дар ҷараёни инқилоби исломӣ дар солҳои аввал ва дар марҳалаҳои мухталифи он ба назар гирифта шавад. Табиист, ки шавку хаваси инқилобие, ки бо ҳар як тағйироти низоми ҷамъиятӣ ба амал меояд, дар давраи баъд аз инқилоб махдуд мешавад. Пас аз ин давра, махсусан дар даҳаи дуюми инқилоб мо шохиди он будем, ки мақсадҳо асосан бо риояи меъёрҳои ҷомеаи байналмилалӣ ва дар асоси равиши воқеъбинона пеш гирифта мешуданд. Гузашта аз ин, ҳангоми таҳияи сиёсат манфиатҳои миллӣ дар маърази таваҷҷуҳ ва баҳодиҳӣ қарор мегирифт. Дар ин давра қонунҳои исломӣ ва ҳадафҳои инқилоби исломӣ бештар ниҳодӣ шуданд.

Саввум, инқилоби исломиро метавон намунаи он донист, ки чӣ гуна ҷаҳони исломӣ ва ё ба таври васеъ гӯем, кишварҳои ҷаҳони сеюм таҷдиди назар кардани қоидаҳо, меъёрҳо ва арзишҳои ҳуқуқи байналмилалиро талаб мекунанд.

Манфиатҳои ин бозингарон ва арзишҳои исломии марбут ба онҳо бар шеваҳои мавҷудаи сохторҳо, аҳдномаҳо ва созишҳо дар низоми байналмиллалӣ таъсири муассир

доранд. Чунон ки таҷрибаи инқилобҳои Фаронса ва Россия нишон дод, баъзе сохторҳои нав дар ниҳояти кор дар арсаи байналмилалӣ ҷои нави доимӣ пайдо мекунанд.

Талаби Инқилоби Исломӣ дар он ифода меёбад, ки равобити байналмилалӣ бар дарки амиқтари тафовут дар арзишҳо ва мафҳуми муколамаи тамаддунҳо мувофиқат намояд, ки дар он ҷомеаи ҷаҳонӣ гуногунрангии арзишҳо, принсипҳо ва фарҳангҳо инъикос гарданд. Тибқи мафҳуми муколама (бар хилофи назарияи Самуэл Ҳантингтон дар бораи бархӯрди тамаддунҳо) принсипҳои умумӣ ва пояҳои бунёдии тамаддунҳои ҷаҳонӣ чунон ба ҳам печида ва пайвастаанд, ки ихтилофи байни онҳо ғайриимкон аст. Сарчашмаи задухӯрдҳо ва ё ихтилофҳои мавҷуда тартиботи феълӣ ва кӯшиши ба даст овардани ҳукмронии ҷаҳонии баъзе қудратҳост.

Бо пошхӯрии ИҶШС консепсияи анъанавии сиёсати хориҷии Эрон дар бораи мувозинат байни ду қувваи мухолиф (дар асри XIX байни Россия ва Англия, аз миёнаҳои асри XX - ИМА ва ИҶШС) дар тартиботи нави ҷаҳонӣ ғайри қобили қабул гардид. Аввалан, яке аз усулҳои асосии сиёсати хориҷии Эрон – «На Ғарб, на Шарқ – Ислом» қисман аҳамияти худро аз даст дод (Шарқ аз байн рафт). Сониян, бо заъиф шудани Ироқ сегонаи «Эрон - Ироқ - Арабистони Саудӣ», ки барои геополитикаи қарни XX анъанавӣ буд, моҳияти худро гум кард (ҳамчун манбаи мушкилот ва таҳдидҳо дар доираи стратегияи «тавозуни қудрат»). Ниҳоят, дар пасманзари таҳдидҳо ба Эрон, ки бо изҳороти низомии Исроил ва “соябони низомии” ИМА дар марзҳои Эрон алоқаманд аст, мушкилоти амниятӣ ченаки ҷаҳонӣ пайдо кард. Тааҷҷубовар нест, ки Теҳрон ба баррасии хатарҳои минтақавӣ дар заминаи васеътари стратегӣ шурӯъ кардааст. Раҳбарияти динии Ҷумҳурии исломӣ дар шароити муқовимат бо Иёлоти Муттаҳида ва дар вазъияти бунбасти байналмилалӣ роҳи ҳалли мушкили амниятро тавассути шомил кардани ин кишвар ба иттиҳодияи бузурги минтақавӣ муайян намуд, ки мақоми узв Эронро аз фишори хориҷа ҳимоят мекунад. Дар баробари ин мебоист роҳи ҳалли вуруди Эрон ба ҳамкориҳои қитъавӣ пайдо мешуд, ки барои эҳёи иқтисоди миллӣ зарур буд.

Тамоюли ҷаҳонӣ ва сиёсати хориҷии бисёрқабата тамаркузи Эрони шиъаро ба нақши як раҳбари минтақавӣ дар ҷаҳони тағйирёбанда инъикос менамуд. Даъвоҳои сиёсати хориҷии Эрон ба тафсири муосири раҳбарияти минтақа мувофиқат мекунанд. Чунин роҳбар мебоист дар асоси баробарӣ ба лоиҳаҳои ҷаҳоние ҷалб мегардид, ки ҷомеаи ҷаҳонӣ татбиқ менамояд [14].

Аз нигоҳи консептуалӣ, стратегияи сиёсати хориҷии Эрон дар тӯли чор даҳаи гузашта новобаста аз тағйироти нисбӣ зери таъсири омилҳои ҳам хориҷӣ ва ҳам дохилӣ, пеш аз ҳама рушди ҷомеа ва давлат ба таҳаввулоти куллӣ муваффақ нагаштааст.

Бо арзёбии низоми сиёсии Эрони муосир ҳамчун нисбатан мутавозин ва тавоно инчунин бо дар назардошти сатҳи баланди мутобиқшавии элитаи эронӣ дар масоили дорои хусусияти тактикӣ бо идомаи қатъӣ дар равишҳои стратегӣ, дигаргунсозии низоми сиёсӣ ва инқилобии Эрон дар марҳилаи наздик ба гумон аст. Аз ин рӯ, наметавон ба тағйироти бунёдӣ дар сиёсати хориҷии Эрон дарояндаи наздик умед кард.

Бо дарназардошти вижагиҳои ҷомеаи Эрон, ки хусусияти аслии он дараҷаи баланди диндорӣ мебошад, кафолати бартарии возеҳро ба роҳбарияти маънавии кишвар дар ҳаёти сиёсии дохилии кишвар фароҳам меорад. Албатта роҳбарони динӣ қасди даст кашидан аз ширкати муассир дар ҳаёти иҷтимоиро надоранд. Дар ин замина гумони ғолиб он аст, ки низоми мавҷудаи сиёсии Эрони муосир шакли худро дарояндаи хеле дур нигоҳ медорад, ки дар навбати худ барои пешгӯии дигаргуниҳои шадид дар стратегияи сиёсати хориҷии Эрон замина фароҳам намеорад.

Сиёсати хориҷии Эрон, албатта, тағйироти сиёсии ҷаҳонро мустақиман инъикос мекунад. Дар баробари ин, чунон ки А. Князев, таъкид медорад “захираи манобеи энергетикӣ ва мавқеи ҷуғрофӣ Эронро ба яке аз объектҳои аслии ҷангҳои геоиқтисодии муосир табдил медиҳад, аммо таҳкими доимии мавқеи Эрон дар ҷаҳони ислом онро ба яке аз марказҳои мавзӯи геополитикаи ҷаҳонӣ ва минтақавӣ табдил медиҳад. Ба ин тартиб, Эрон ҳамзамон аз абзорҳои геополитикӣ ва геоиқтисодӣ барои вокуниш ба чолишҳои рақибон истифода мекунад” [6].

Дар ин шароит зарурати интихоби шарикони сиёсати хориҷӣ барои доираҳои хукмрони Эрон беш аз пеш тезу тунд гардид. Як қисми онҳо, Россия ва Чинро ҳамин тавр мешуморанд, зеро ба як умумияти таҳдиду чолишҳои онҳо ва Эрон таъкид менамоянд. Ислоҳотгарон таваҷҷуҳи худро ба Ғарб гузошта, имкони барқарор кардани муносибатҳоро бо он дар шакли акди бастаи мувофиқи созишномаҳо баррасӣ мекунанд.

Ин таваҷҷуҳ аз оғози ҳазорсолаи сеюм ибтидо гирифта, дар муқобили консепсияи Бархурди тамаддунҳо ғояи муколамаи тамаддунҳо пешниҳод шуда буд. 4 ноябри соли 1998 бо пешниҳоди раиси ҷумҳурии исломии Эрон Муҳаммади Хотамӣ аз сӯи СММ соли 2001 соли муколамаи тамаддунҳо эълон шуд. Ҳамин тариқ, агар арзишҳои гуногун ва қутбҳои мавҷудаи таъсир эътироф карда шаванд, барои бархӯрди тамаддунҳо ягон сабабе намемонад. Агар башарият аз занҷири гурӯҳҳо раҳо шавад, сатҳи дониш дар бораи решаҳои таърихӣ ва хусусиятҳои фарҳангии миллатҳои дигар баланд гардад ва агар ҳамдигарфаҳмӣ ба даст ояд, заминаи аксари низоъҳо умуман аз байн меравад [9].

Агар ин ташаббус аз як лиҳоз пешгирии бархурди фарҳангҳо ва дар ин қарина тамаддуни исломӣ (аз ҷумла Эрон) бо намояндагони тамаддуни насрониро дар назар дошт, аз ҷониби дигар ҳадафи роҳандозии ҳамкориҳои мутақобила бо кишварҳои Ғарбро ҷиҳати баромадан аз бунбасти муносибатҳои байналмилалӣ пайгирӣ менамуд.

Вазъи ноустувори сиёсии дохилии ҳамсояҳои наздики Эрон – Ироқу Афғонистон ва ҳамчунин сиёсати Озарбойҷон роҳбарияти Эронро водор месозад, ки дар сиёсати хориҷии худ ҳамзамон се сатҳи амнияти миллӣ – дохилӣ, минтақавӣ ва ҷаҳониро ба инобат гирад.

Маъмулан дар Осиё «марказҳои қувва» ё кишварҳое мавҷуданд, ки муносибатҳои байни онҳо таносуби қувваҳоро дар ин ё он минтақа муайян мекунанд. Дар Шарқи Наздик чунин марказҳои қудрат, ба мисли Ироқ (то соли 2003), Арабистони Саудӣ ва Эрон секунҷаи стратегии Ироқ - Эрон - Арабистони Саудиро ташкил медоданд. Дар солҳои 1990-ум лоиҳаи ҷаҳонишавии яккутби Амрико ба лоиҳаи ҷаҳони бисёрқутбӣ мухолиф буд. Ин ҳолат ба афзоиши маъруфияти ғояҳои таъсиси иттиҳодияҳои минтақавӣ (авруосиёӣ, исломӣ ва ғ.) мусоидат намуд.

Ташаккули сиёсати хориҷии Эрон дар ибтидои асри XXI зери таъсири исломишавӣ, таҳаввули геополитикӣ ва ҷаҳонишавӣ ба вуҷуд омадааст. Ҷузъи исломии принсипи "на Ғарб ва на Шарқ" дар сиёсати "роҳи сеюм"-и Эрон ҳамчун гузина ба иттиҳодҳо таҳти парчами яке аз абарқудратҳо амалӣ шуд. Дар дипломатияи Эрон ин дар ҷустуҷӯи шаклҳои ҳамкории баробарҳуқуқ дар ҳалли мушкилоти минтақавӣ зоҳир гардид[14].

Роҳбарияти олии Эрон бефоида будани бархӯрди мустақими низомӣ бо Иёлоти Муттаҳида ва муттаҳидонаш дар байни шоҳигариҳои араб ва Исроилро дарк мекунад.

Аз ин лиҳоз, бузургтарин нигаронии Амрико ва Исроил барномаи ҳастаии Эрон аст, ки дар чаҳорчӯби он, ба гуфтаи коршиносони амрикоӣ, Эрон қодир аст дар солҳои наздик соҳиби аслиҳаи ҳастаӣ шавад. Коршиносон умеди муайяни ҳалли ин мушкилро ба самти нави сиёсати хориҷии Эрон изҳор мекунанд, ки аз ҷониби раисиҷумҳури Эрон Ҳасани Рӯҳонӣ пайгирӣ мегарадад. Тавре аз изҳороти ӯ, ки чанде пас аз интихобот соли 2013 садо дод, ин самт бар асоси равиши воқеъбинона ва худдорӣ ташаккул ёфта, ба беҳбуди равобити Эрон бо ҷаҳони атроф нигаронида шудааст, ки дар чаҳорчӯби он сатҳи шиддати равобит бо Иёлоти Муттаҳидаро дар заминаи барномаи ҳастаии Эрон коҳиш медиҳад [15].

Дар баробари ин, замоне ки М.Аҳмадинажод раиси ҷумҳури Эрон буд, раҳбарияти кишвар стратегияи сиёсати хориҷиро таҳия ва ба татбиқи он шурӯъ кард, ки ҳадафаш ташкили ба истилоҳ "ҷабҳаи ҷамъиятии байналмилалии зидди ғарбӣ" [12] маҳсуб мегардид, ки дар чаҳорчӯбаи он истиқрори равобити боэътимоди шарикӣ бо кишварҳои минтақа, ки дар натиҷаи «баҳори араб» дигаргунии режимҳои ҳокими сиёсии худро аз сар гузаронидаанд, инчунин бо Ироқ, Покистон ва Афғонистон; тақвияти фаъолияти Эрон дар чаҳорчӯбаи Ҷунбиши адами тааҳуд бо касби мавқеи раҳбарӣ дар он; ташаккули Ҷунбиши бедории исломӣ дар кишварҳои ҷаҳони ислом, ки яке аз вазифаҳои он муқовимат бо салафия буда, ғояи мазкур аз ҷониби мухолифони ошкорои Эрон дар минтақа - Арабистони Саудӣ ва Қатар ҳимоят мегардад; пуштибонии ҷамоатҳои шиъаи

Озарбойҷон (барои муқобила бо тамоюли ғарбгароёнаи режими ҳоким) ва ғайра пешбинӣ мегардид [10, с.28].

Заминаи дурнамои мусбати Эрон дар рушди иқтисодӣ ва афзоиши мақоми минтақавии он захираҳои қобили мулоҳизаи маводи сӯхт ва дигар манобеи табиӣ, зарфияти иқтисодӣ ва дастрасӣ ба иртибототи стратегии нақлиётӣ мебошад. Муҳтавои сиёсати хориҷӣ дар атрофи Эрони муосир на аз ҷониби Эрон, балки аз ҷониби ҷомеаи ҷаҳонӣ, умдатан ҷаҳони Ғарб ташаккул меёбад, ки онро Иёлоти Муттаҳида сарварӣ мекунад.

Муҳаққиқон вазъи кунунии марбут ба таъйини тамоюли ояндаи Эрон дар арсаи сиёсати хориҷиро шадидтарин вазъ дар тамоми таърихи муосири кишвар арзёбӣ мекунанд. Раҳбарияти Эрон ба зарурати интихоби фаврии муҳимтарин, рафтори минбаъдаи Эрон дар шакли байналмилалӣ, ҷустуҷӯи равишҳои нав дар равобит бо ҷаҳони хориҷ рӯбарӯ шудааст [11].

Ҳамкорӣ бо бузургтарин кишварҳои ҷомеаи ҷаҳонӣ, эҳтиром ба гузаштаи бузурги таърихии Эрон, дарки раҳбарони муосири он ба унвони раҳбарони як қудрати пешрафтаи ҷаҳонӣ - инҳо шартҳои бунёдиеанд, ки имрӯз бархӯрди раҳбарияти Эронро ҳангоми баррасии масоили миллӣ, мушкилоти амниятӣ, аз ҷумла рушди барномаи ҳастаии Эрон муайян мекунанд.

Мавқеъгирии сиёсати хориҷии Эрон ба ҳамкорӣ бо Россия аз замони фурупошии Иттиҳоди Шӯравӣ маълум буд, ки дар натиҷа раҳбарияти Эрон ба Россия минбаъд ҳамчун таҷовузкори эҳтимолӣ ва рақиби ғоявӣ нигоҳ намекард. Зиёда аз он, кишвар ҳамчун як шарики эҳтимолии стратегӣ бо иқтидори ҳастаӣ ва мақоми баланди байналмилалӣ ба сифати узви доимии Шӯрои Амнияти Созмони Милали Муттаҳид ва имкониятҳои дар ин замина барои таъсири ҷаҳонӣ фароҳамомада арзёбӣ мегардид. Дар сурати мавҷуд набудани сарҳади заминӣ, Эрон ва Россия дар соҳили баҳри Хазар ҳамсоя буда, дар Шарқи Наздик ва Миёна, Осиёи Марказӣ ва Афғонистон манфиатҳои муштарак доранд ва аз бисёр ҷиҳат таҳдиду чолишҳои хориҷӣ барои онҳо мушобеҳанд[10, с.28].

Ҳамкориҳои стратегии Маскав ва Теҳрон дар соҳаи амнияти байналмилалӣ ва миллӣ ҷанбаҳои зеринро пешбинӣ менамоянд:баҳодиҳии ҳамоҳангшудаи вазъи ҷаҳонӣ (минтақавӣ) ва тамоюлҳои рушди он; модели дилхоҳи тартиботи ҷаҳонӣ ва стратегияи бунёди тартиботи ояндаи ҷаҳонӣ; низоми наздик ё ба ҳам мувофиқи принсипҳои ҳаётӣ ва арзишҳои маънавӣ;фаҳми умумӣ ва эътирофи низоми амнияти байналмилалӣ дар асоси принсипҳои Оинномаи СММ; ҳамкорӣ ва кумаки мутақобила дар таҳкими давлатдорӣ ва амнияти ҳамдигар.

Россия ва Эрон таҷрибаи чунин ҳамкориро ҳам дар сатҳи минтақавӣ ва ҳам байналмилалӣ доранд. Федератсияи Россия ва Эрон, пеш аз ҳама хадамоти низомӣ ва иктишофии кишварҳо дар солҳои 1990-ум дар Афғонистон алайҳи Толибон якҷоя ва муассир фаъолият намуда, А.Масъудро дастгирӣ карданд, вазъро дар Тоҷикистон дар солҳои 1992-1993 ба эътидол овардаанд, дар рафъи терроризм дар Чеченистон ҳамкории судманд доштанд.

Натиҷаҳои ҳамкории Эрон ва Федератсияи Россия дар соҳаҳои дигар: ба амалӣ гаштани нақшаи ИМА оид ба мукаррар намудани назорат бар Авруосиё монеа эҷод намуданд; мудофиаи якҷояи Сурия ташкил карда шудааст; Иёлоти Муттаҳида дар Шарқи Наздик назорати комил муқаррар карда натавонист; Россия ва Эрон аз тахриби пайдарпайи давлатҳои Ховари Миёна пешгирӣ намуда, вазъи геополитикӣ ва низомиву стратегии минтақаро тағйир доданд.

Натиҷаҳои геополитикии амалиёти нерӯҳои низомии кайҳонии Россия ва нерӯҳои мусаллаҳи Эрон дар Сурия чунин натиҷа доданд: тағйирот дар харитаи геополитикии Ховари Миёна ва таносуби қувваҳо дар минтақа; фароҳам овардани заминаҳои барқарорсозии тамаддуни исломӣ ва ҳастаи арабии он; оғози раванди баргардонидани гурезаҳо ва барқарорсозии давлатдорӣ; фароҳам овардани шароит барои раванди гуфтушунид ва ҳалли сиёсии низоъ; баланд бардоштани мақоми геополитикӣ ва нуфузи

байналмилалии Россия; бозгашти Федератсияи Россия ба Шарқи Наздик ҳамчун як бозингари пешбар; тағйир додани таносуби қувваҳои байни Ғарб ва Шарқ.

Ин як таҳаввулоти мусбат барои ҳамкориҳои стратегии Русия ва Эрон аст, аммо ба далели мураккабтар шудани вазъи ҷаҳонӣ талошҳои бештар лозим аст[4].

Аз вижагиҳои аслии сиёсати хориҷии Ҷумҳурии Исломии Эрон дар ибтидои солҳои 2010 муҳаққиқони эронӣ асосҳои аввалиндараҷаро муайян кардаанд, ки дар байни онҳо принсипи «Инкори ҳукмронӣ ва ихтилоф бо зулм: бузургӣ», яъне мавқеъгирӣ ба «инкори комил ва саркуб кардани ҳама гуна ҳукмронӣ (султа), зулм (ситамгарӣ) ва ризоият бо зулм (ситампазирӣ)» асосӣ буд [18, с.14].

Бисёре аз коршиносон дар масъалаи Эрон бар ин назаранд, ки ҷумҳурии исломӣ метавонад ба яке аз бузургтарин чолишҳои амнияти минтақавӣ ва ҷаҳонӣ табдил ёбад ва омилҳои асосии зерини талошҳои геополитикии Эронро ҷанбаҳои зерин муайян мекунад:

- мавқеъгири аксарияти нухбагон ва ҷомеа ба касби аслиҳаи ҳастаӣ;
- майл надоштан ба ҳамкории пурра бо МАГАТЭ дар гузашта, маълумоти нодуруст ба ҷомеаи ҷаҳонӣ дар бораи мавҷудияти барномаи ҳастаии худ;
- дастгирии як қатор ташкилотҳои террористии эътирофшуда, сиёсати ошкорои зидди Исроил;
- дастгирии фаъолонаи гурӯҳҳои шиъа дар кишварҳои ҳамсоя бо мақсади ҷалби ҷонибдорони ин мазҳаб;
- нигоҳ доштани унсурҳои намоёни бунёдгароӣ дар сохтори дохилӣ;
- талоши роҳбарии минтақавӣ ва маҳдуд кардани ҳузури бозигарони ҷаҳонӣ дар минтақа;
- вазъи умумии минтақа, вақте Эрон воқеан дар иҳотаи кишварҳое қарор дорад, ки дар остонаи пошхӯрии дохилӣ ва ба давлатҳои «ноком» табдил ёфтаанд[5].

Аз чи тавр ҳал шудани ин зиддиятҳо асосан ба он вобаста мебошад, ки тамоми низоми муносибатҳои байналмилалӣ дар оянда чӣ тавр инкишоф меёбад.

Раҷаб Сафаров иддао дорад, ки Ғарб бо раҳбарии Амрико сиёсати инзивои Эронро пеш гирифтааст. Новобаста аз ин, сиёсати мазкур муваффақ нашуд. Нишасти сарони Ҷунбиши адами тааҳуд, ки моҳи августи соли 2012 дар Теҳрон баргузор шуд, нишон дод, ки Эрон на танҳо дар инзивоъ қарор наёфтааст, балки раҳбари Ҷунбиши адами тааҳуд шудааст, ки 120 кишвари ҷаҳонро муттаҳид мекунад. Ба ин тартиб, ба гуфтаи Сафаров, Эрон дувумин сохтори байналмилалиро пас аз СММ муттаҳид намудааст [3].

Аз самтҳои мубрами имрӯзаи сиёсати хориҷии Эрон дар остонаи садаҳои XX - XXI муҳаққиқон инчунин масъалаи вусъат додани муносибатҳо бо ҳамаи давлатҳои халиҷи Форс, дохил шудан ба минтақаи Осиёи Марказӣ, ҷустуҷуи роҳҳои ҳалли масъалаи баҳри Хазар (нафт, экология, амният)-ро қайд мекунанд. Дар натиҷаи ин талошҳо, дар миёнаҳои солҳои 90-ум Эрон ба муколамаи фаъол бо кишварҳои Осиёи Ҷанубу Ғарбӣ ворид шуда, шаклҳои мухталифи ҳамкориҳоро пешниҳод кард. Дар натиҷа, дипломатияи масъалавии бисёрҷонибаи Эрон дар ибтидои асри XXI ташаккул ёфт, ки моҳияти онро дипломатияи ҳастаӣ ташкил медиҳад.

Яке аз ҳадафҳои сиёсати хориҷии Эрон эҷоди як низоми нави ҷаҳонӣ бар асоси принсипи баробарии ҳама субъектҳои равобити байналмилалӣ мебошад. Дар ин бора Муҳаммад Мухбир, муовини аввали раиси ҷумҳури Эрон дар нишасти густурдаи Шӯрои сарони ҳукуматҳои кишварҳои узви Созмони ҳамкориҳои Шанхай (СҲШ) изҳор дошт.

«Мо шоҳиди ташаккули тартиботи нави ҷаҳонӣ ва гузаштан аз низоми яккутбӣ ба бисёрқутбӣ ҳастем. Тартиби нави ҷаҳонӣ мебояд ба усуле асос ёбад, ки ҳамаи ҷонибҳои мустақили фаъол дар муносибатҳои байналмилалӣ баробар иштирок намоянд. Ҷумҳурии Исломии Эрон дар сиёсати хориҷии худ саъй дорад, ки дар ташаккули низоми нави одилонаи ҷаҳонӣ саҳм гузорад" [2].

Сиёсати хориҷии Эрон ба таъмини манофеи миллии кишвар нигаронида шудааст, ки ҳамчун маҷмӯи арзишҳо муайян шудаанд. Арзиши асосӣ «идомаи ҳаёти миллат (бақои миллӣ) ё ҳифзи ҳастии кишвар» дониста мешуд. Консепсияи мавҷудияти кишвар инҳоро дар бар мегирифт: 1) тамомияти арзӣ; 2) истиқлол; 3) самаранокии сохторҳои асосии

идоракунии давлатӣ; 4) худтаъминкунӣ ва худкифоӣ; 5) эътироф ва эътимоди байналмилалӣ; 6) худтавсеа (худиттисоӣ).

Арзишҳои ҳифзи инқилоби исломӣ, дифоъ ва амнияти Ҷумҳурии исломӣ ҳамчун манофеи асосии давлат тасниф карда шуданд, ки риояи онҳо бебаҳс буда бояд бо тамоми воситаҳои мавҷуда, ба шумули истифодаи қувва таъмин карда шавад.

Сеюм дар табақабандии арзишҳо “манофеи ҳаётӣ”-и давлат эътироф мешуданд, ки риоя накардани онҳо метавонад барои шукуфоии кишвар, вазъи сиёсӣ ва некуаҳволии иктисодии кишвар оқибатҳои дарозмуддат дошта, ба мавҷудияти Эрон тахдидҳои бевосита ба вучуд оварад. Ин гурӯҳи манфиатҳо ҷойгоҳи Ҷумҳурии исломии Эронро дар ҷаҳон муайян кардааст. Маҷмуи манфиатҳо аз ҷанбаҳои зерин иборат буданд: манфиатҳои ғоявии Эрон ва таъмини амнияти байналмилалӣ. Дар ибтидои асри XXI иқтидори ҳастаии сулҳомези Эрон низ аз манофеи муҳими кишвар ба шумор мерафт. Таъкид мегардид, ки бар хилофи манфиатҳои асосӣ, ки татбиқи онҳо ҳамеша бо «муҳлати зуд ва маҳдуд» алоқаманд аст, суръати татбиқи манфиатҳои хаётан муҳимро вазъияти ба амаломадаи байналмилалӣ муайян мекунад ва ба раванди гуфтушуниди дуру дароз ва бодиққат санҷидашуда тайёр буданро талаб мекунад.

Баъд аз ҳама муҳим ё асосӣ; хусусӣ ё манфиатҳои камаҳамият қарор доранд. Таъмини онҳо истифодаи қувваи ҳарбиро дар бар нагирифта бояд пеш аз ҳама тавассути воситаҳои дипломатӣ ба даст оварда шаванд [18, с.17].Равандҳои ҷамъиятию сиёсӣ, ки дар охири асри гузашта ба амал омаданд, боиси ба охир расидани тақобули байни ду низоми сиёсӣ гардида, ба ташаккули шакли нави тартиботи ҷаҳонӣ мусоидат карданд, ки аз ҷиҳати хусусиятҳои худ мураккабтар ва мутаззод аст. Дар чунин шароит эътилофу иттиҳодияҳои гуногуни сиёсӣ ташкил мешуданд, ки мувофиқи манфиатҳои миллӣ ва давлатии худ мақсадҳои мушаххасро пайгирӣ менамоянд.Зиёда аз он, майлу хоҳиши кишварҳои мушаххас барои тақвияти таъсири геополитикии худ ба давлатҳое, ки ба наздикӣ сохибихтиёр шудаанд, пурзур гардид. Ба даст овардани истиқлол ва сохибихтиёрӣ, раванди ташаккули кишварҳои нави миллӣ дар фазои пасошуравӣ бо мушкилоти сершумори ҳалношудаи дохилӣ ва хориҷӣ, ба куллӣ тағйир ёфтани хислати сиёсати муосири ҷаҳонӣ замима гардид. Аз ин лиҳоз, Осиёи Марказӣ, ки бо аҳамияти геополитикӣ ва геостратегии худ муҳим аст, аз назари қудратҳои пешрафта дур монда наметавонист [16, с.12].

Эрон – яке аз бозингарони калидии минтақавӣ дар Шарқи Наздик ва Осиёи Марказӣ ба шумор меравад. Албатта, фаъолияти Эрон бо фаъолияти шариконии стратегии кишварҳои минтақа - Россия, Чин, Туркия, Иттиҳоди Аврупо ва Ҳиндустон қиёснопазир мебошад. Вале новобаста аз ин, аҳамияти Ҷумҳурии исломии Эрон барои Осиёи Марказӣ бо як қатор омилҳо ва манфиатҳо асоснок мегардад[17, с.74].

Манфиатҳои Эронро дар ин минтақа омилҳои зиёде пешакӣ муайян кардаанд: таърихи умумӣ; наздикии ҳудудӣ; алоқаҳои ташаккулёфта; бозори ояндадор барои маҳсулот ва технология; ҳудуде, ки аз он низоми асосии наклиётӣ мегузарад. Аҳамияти наздикии қавмии Эрону Тоҷикистон, ки аксарияти аҳолии он ба як фарҳанг тааллуқ доранд, низ боиси таъкид мебошад.

Дар маҷмуъ, тайи беш аз чор даҳсола моҳияти сиёсати хориҷии Ҷумҳурии исломии Эрон тағйир ёфта, марҳилаҳои гуногуни рушдро сипарӣ менамояд. Кишвар дар заминаи ваҳдати ғоявии дохилӣ ва қонунӣ намудани арзишҳои суннатию шариатӣ самтҳои нави сиёсати хориҷиро муаяйн намуда, ҷиҳати табдили ҷумҳурӣ ба яке аз пешсафони минтақавӣ онро пайгирона татбиқ мекунад. Эрон новобаста аз фишори шадиди хориҷӣ ва таҳримҳои молиявӣ тавонист, ки аз инзивои сиёсӣ баромада ба қудрати муассири минтақавӣ табдил ёбад. Ин дастовард фаъолнокии кишварро дар минтақаи Ховари Миёна ва Осиёи Марказӣ нишон медиҳад.

Муқарриз: Шарипов А.Н. – н.и.т., дотсенти ДМТ

АДАБИЁТ

1. Багиров Э. Приоритеты внешней политики Ирана и проблемы региональной безопасности на Южном Кавказе на рубеже XX-XXI вв. Авт. диссертации к.и.н. Москва, 2006. 26 с.
2. В Иране назвали целью своей внешней политики формирование нового миропорядка. [Электронный ресурс] URL: https://tass.ru/mezhdunarodnaya-panorama/19119275 (дата обращения: 26.05.2024)
3. Внешняя политика Ирана. [Электронный ресурс] URL: https://ru. wikipedia.org/wiki/ Внешняя_ политика_Ирана (дата обращения: 26.05.2024)
4. Ивашов Л.Г. Роль стратегических отношений России и Ирана в современном мире // Сотрудничество России и Ирана в политической, экономической и культурной областях как фактор укрепления мира и безопасности в Евразии: Материалы Международной научно-практической конференции 19 октября 2016 г. - М.: ФГБОУ ВО МГЛУ, 2017. С. 8-11.
5. Иранский тест для великих держав. [Электронный ресурс] URL: https://globalaffairs.ru/articles/iranskij-test-dlya-velikih-derzhav/(дата обращения: 16.05.2024)
6. Князев А. Региональная стратегия Ирана в Центральной Азии – эволюция и приоритеты. [Электронный ресурс] URL: http://www.csef.ru/ index.php/ru/politicai-geopolitica/project/484-iran-yesterday-today-andtomorrow/ 1-stati/1663-irans-regional-strategy-in-central-asia-the-evolution-and-priorities (дата обращения: 16.05.2024)
7. Лукоянов А. К. Исламская революция. Иран - опыт первый, 1979-2009. - / А.К. Лукоянов. М. , 2010. - 394 с.
8. Мехди Санаи. Внешняя политика Ирана: между историей и религией. [Электронный ресурс] URL: https://globalaffairs.ru/articles/vneshnyaya-politika-irana-mezhdu-istoriej-i-religiej (дата обращения: 11.05.2024)
9. Мирбахери Ф. Сглаживание противоречий или маскировка различий: анализ «диалога цивилизаций» Мохаммеда Хатами. [Электронный ресурс] URL: https://cyberleninka.ru/ article/n/2009-02-034-mirbaheri-f-sglazhivanie-protivorechiy-ili-maskirovka-razlichiy-analiz-dialoga-tsivilizatsiy-mohammeda-hatami-mirbagheri-f (дата обращения: 11.05.2024)
10. Неронова А.Н. Внешнеполитическая стратегия Ирана: современность и перспектива. Вестник КРСУ. 2014. Том 14. № 12. С. 26-29.
11. Панкратенко И. Президентские выборы в Иране: Борьба элит вокруг внешнеполитического курса. [Электронный ресурс] URL: http:// www.iran.ru/news/analytics/87363/Prezidentskie_vybory_v_Irane_Borba_elit_vokrug_vneshnepoliticheskogo_kursa (дата обращения: 14.05.2024)
12. Панкратенко И. Исламская Республика Иран –империя и сеть [Электронный ресурс] URL: http://conjuncture.ru/pankratenko_26-06-2012_iran_geostrategy/ (дата обращения: 08.05.2024)
13. Региональная политика Исламской республики Иран [Электронный ресурс] URL: http://www.csef.ru/index.php/ru/ politica-i-geopolitica/project/484-iran-yesterday-today-and-tomorrow/1-stati/4203-regionalnaya-politikaislamskoj-respublikiki-iran# (дата обращения: 14.05.2024)
14. Сченснович В.Н. Иран: внешняя политика (аналитический обзор). [Электронный ресурс] URL: https://cyberleninka.ru/article/n/iran-vneshnyaya-politika-analiticheskiy-obzor (дата обращения: 14.05.2024)
15. Тагизаде Т., Сивицкий А. США и Россия разыграли "сирийский гамбит" [Электронный ресурс] URL:http://minval.az/news/22122 (дата обращения: 09.05.2024)
16. Холмуродова З. Взаимоотношения Ирана и стран Центральной Азии: состояние и перспективы. Авт. дисс. к.п.н. Душанбе, 2018. 23 с.
17. Шарипов А.Н. Осиёи Марказӣ дар низоми манфиатҳои геополитикии Эрон// Ахбори Институти фалсафа, сиёсатшиносӣ ва ҳуқуқи ба номи А.Баҳоваддинови Академияи илмҳои Тоҷикистон, 2018. № 4 С. 74-80
18. Юртаев В.И. Особенности современной внешней политики Ирана. // Вестник РУДН, серия Международные отношения, 2012, № 2, С.13-20.

МОҲИЯТ ВА МАРҲИЛАҲОИ ТАШАККУЛИ СИЁСАТИ ХОРИҶИИ ҶУМҲУРИИ ИСЛОМИИ ЭРОН

Дар мақола моҳият ва марҳилаҳои ташаккули сиёсати хориҷии Ҷумҳурии Исломии Эрон мавриди баррасӣ қарор гирифтааст. Муаллиф қайд менамояд, ки дар заминаи инқилоби исломӣ моҳияти сиёсати хориҷии Эрон тағйир ёфта, арзишҳои нав дар самтгирии он таъсир мерасонанд. Консепсияи на Шарқ на Ғарб танҳо ислом моҳияти конститутсионӣ касб намуда, дурнамои сиёсати хориҷиро муайян менамояд. Новобаста аз ин ҳамкорӣ бо кишврҳои ғарбӣ истисно нагардида, заминаи ғоявии он дар шакли муколамаи тамаддунҳо пешниҳод шудааст.Ба ақидаи муаллиф ибтидои ҳазораи нав ба сиёсати хориҷии Ҷумҳурии Исломии Эрон таъсир намуда, барномаи ҳастаӣ асоси рушди кишвар муайян мегардад. Дар баробари ин бархурди мустақим бо ИМА ва шарики асосии он дар Шарқи Наздик – Исроил тарҳрезӣ нашуда, талоши дарёфти шарикони муҳим – Россия, Чин, ҳамкорӣ бо кишварҳои Осиёи Марказӣ ва Ховари Миёна ҷиҳати раҳоӣ аз инзивои байналхалқӣ амалӣ мегардад. Илова бар ин, шиддати рақобатҳои байналхалқӣ байни қудратҳои бузург ва самаранокии сиёсати хориҷии Эрон, ҳамоҳангии амали кишвар бо Россия дар Шарқи Наздик онро ба бозингари фаъоли минтақавӣ табдил додааст.

Калидвожаҳо: Ҷумҳурии Исломии Эрон, инқилоби исломӣ, сиёсати хориҷӣ, арзишҳои суннатӣ, шариат, марҳалаҳои ташаккул, муколамаи тамаддунҳо, ИМА, Исроил, Россия, Чин, Осиёи Марказӣ, Тоҷикистон, Афғонистон, дурнамо, минтақа.

СУЩНОСТЬ И ЭТАПЫ СТАНОВЛЕНИЯ ВНЕШНЕЙ ПОЛИТИКИ ИСЛАМСКОЙ РЕСПУБЛИКИ ИРАН

В статье рассматриваются сущность и этапы формирования внешней политики Исламской Республики Иран. Автор отмечает, что в условиях исламской революции изменилась суть внешней политики Ирана, и на ее направление влияют новые ценности. Понятие ни Восток, ни Запад, а только ислам имеет конституционную сущность и определяет перспективу внешней политики. Независимо от этого сотрудничество со странами Запада не исключено, его идеологическая основа представлена в виде диалога цивилизаций.По мнению автора, начало нового тысячелетия повлияет на внешнюю политику Исламской Республики Иран, а ядерная программа станет основой развития страны. При этом прямая конфронтация с США и их главным партнером на Ближнем Востоке – Израилем не планируется, а предпринимаются усилия по поиску важных партнеров – России, Китая, сотрудничество со странами Центральной Азии и Ближнего Востока. чтобы избавиться от международной изоляции. Кроме того, интенсивность международной конкуренции между великими державами и эффективность внешней политики Ирана, координация действий страны с Россией на Ближнем Востоке превратили его в активного регионального игрока.

Ключевые слова: Исламская Республика Иран, исламская революция, внешняя политика, традиционные ценности, шариат, этапы становления, диалог цивилизаций, США, Израиль, Россия, Китай, Центральная Азия, Таджикистан, Афганистан, перспектива, регион.

THE ESSENCE AND STAGES OF THE FORMATION OF THE FOREIGN POLICY OF THE ISLAMIC REPUBLIC OF IRAN

The article examines the essence and stages of the formation of the foreign policy of the Islamic Republic of Iran. The author notes that in the context of the Islamic revolution, the essence of Iran's foreign policy has changed, and its direction is influenced by new values. The concept of neither East nor West, but only Islam has a constitutional essence and determines the prospects of foreign policy. Regardless of this, cooperation with Western countries is not excluded, its ideological basis is presented in the form of a dialogue of civilizations. According to the author, the beginning of the new millennium will affect the foreign policy of the Islamic Republic of Iran, and the nuclear program will become the basis for the country's development. At the same time, direct confrontation with the United States and its main partner in the Middle East - Israel is not planned, but efforts are being made to find important partners - Russia, China, cooperation with the countries of Central Asia and the Middle East. in order to get rid of international isolation. In addition, the intensity of international competition between the great powers and the effectiveness of Iran's foreign policy, the coordination of the country's actions with Russia in the Middle East have turned it into an active regional player.

Key words: Islamic Republic of Iran, Islamic revolution, foreign policy, traditional values, sharia, stages of formation, dialogue of civilizations, USA, Israel, Russia, China, Central Asia, Tajikistan, Afghanistan, prospect, region.

Маълумот дар бораи муаллиф: ***Наҷмуддинов Сулаймон Сайфуддинович–*** Донишгоҳи миллии Тоҷикистон, унвонҷӯйи кафедраи муносибатҳои байналхалқӣ. **Суроға:**734025, ш. Душанбе, Ҷумҳурии Тоҷикистон, хиёбони Рӯдакӣ, 17. Телефон: (**992)948-07-02-07**. E-mail: **salmon.fors1@mail.ru**

Сведения об авторе: ***Наджмуддинов Сулаймон Сайфуддинович–*** Таджикский национальный университет, соискатель кафедры международных отношений. **Адрес:** 734025, г. Душанбе, Республика Таджикистан, проспект Рудаки 17.Телефон: (**992)948-07-02-07**. E-mail: **salmon.fors1@mail.ru**

Information about author: ***Najmuddinov Sulaimon Saifuddinovich*** **-** Tajik National University, applicant of the Department of International Relations Department. **Address:** 734025, Dushanbe,Republic of Tajikistan, Rudaki ave, 17. (**992)948-07-02-07**. E-mail: **salmon.fors1@mail.ru**

ТДУ:930 (55)

ТАҲЛИЛИ МУҚОИСАВИИ РАВАНДҲОИ ҲАМГИРОӢ ДАР ИТТИҲОДИ АВРУПО ВА ИТТИҲОДИ ИҚТИСОДИИ АВРУОСИЁ

Маликов К.К., Басиров Б.С.
Донишгоҳи миллии Тоҷикистон

Раванди ҷаҳонишавӣ бо равандҳои ҳамгироӣ ва марказҳои нави қудратии дорои хусусияти минтақавӣ дошта алоқаманд аст. Дар натиҷаи ин иртибот моделҳои нави иттиҳодҳои ҳамгироӣ дар ҳар минтақа бо дарназардошти хусусиятҳои хос тавлид мешаванд [15, с.145].

Дар мақолаи мазкур кӯшиш карда мешавад, ки бо истифода аз методҳои таҳлиливу муқосиавӣ умумият, монандӣ, вижагиҳо ва фарқиятҳои ташаккули иттиҳодҳои ҳамгироӣ - Иттиҳоди Аврупо ва Иттиҳоди иқтисодии АвруОсиё ошкор, мушаххас ва таҳлил карда шаванд.

Лоиҳаҳои ҳамгироии Иттиҳоди Аврупо ва Иттиҳоди АвруОсиё воқеияти сиёсии байналмилалиро дар давраи муосир муайян мекунанд. Минтақаҳои Аврупо ва АвруОсиё таърих ва хусусиятҳои хосси нодири сиёсӣ, иқтисодӣ ва фарҳангии худро доранд, ки ба шеваи амалишавии ваколатҳои қонунгузорӣ, иҷроия ва судӣ таъсири худро мерасонанд [1, с.21].

Иттиҳоди Аврупо як падидаи хосси сиёсӣ ва иқтисодии ҳамгироии 27 кишвари минтақаи Аврупост, ки марҳилаҳои классикии рушди раванди ҳамгироиро паси сар намуда, ба марҳилаи баланди раванди ҳамгироӣ – сиёсӣ расидааст.

Бори нахуст ғояи Иёлоти Муттаҳидаи Аврупо, яъне муттаҳидшавии Аврупо, баъди мустақил шудани Иёлоти Муттаҳидаи Америка пайдо шуда буд. Аммо, ғояи муттаҳидсозии миллатҳо ва кишварҳои Аврупо дар асоси усули ихтиёрӣ ва афзалияти арзишҳои маънавӣ ва динӣ, яъне тариқи усулҳои ғайриқудратӣ ва зӯроварӣ аз ҷониби собиқ сарвазири Британияи Кабир Уинстон Черчилл пешниҳод шуд, ки чунин даъват карда буд: «...Иттиҳоди кишварҳои Муттаҳидаи Аврупо монанд ба Иёлоти Муттаҳидаи Америка барпо карда шавад» [9, с.45].

Дар натиҷаи ин даъват, соли 1949 Шурои Аврупо таъсис ёфт, ки то имрӯз амал мекунад.

Сабабҳо ва далелҳое, ки ба муттаҳидшавии кишварҳои Аврупои Ғарбӣ баъд аз Ҷанги дувуми ҷаҳон оварда расониданд, инҳоянд:

– ниёз ба барқарор намудани сулҳи пойдор дар ҳудуди минтақаи Аврупо;

– зарурияти эҳё ва рушди равобити иқтисодии байни мамлакатҳои Аврупои Ғарбӣ, ки дар натиҷаи ҷанг хароб гардида буд;

– ташаккули низоми дуқутбии ҷаҳон.

Таҳлили вопаснигарии таърихӣ нишон медиҳад, ки раванди ҳамгироии Аврупои Ғарбӣ ва ташаккули Иттиҳоди Аврупо чунин марҳилаҳоро пушти сар кардааст:

– якум, соли 1950 вазири корҳои хориҷии кишвари Франсия Робер Шуман пешниҳод оиди эҷоди Иттиҳоди ангишт ва пӯлод байни Франсия ва Олмонро кард, ки асоси раванди ҳамгироиро дар Аврупои Ғарбӣ гузошт. Соли 1951 Олмон, Ҳолланд, Люксембург, Франсия ва Италия Шартнома оиди таъсиси Иттиҳоди ангишт ва пӯлоди Аврупоро барои 50 сол имзо намуданд. Ҳадафҳои Иттиҳод аз ташаккули бозори умумии ангишт ва пӯлод, навсозӣ ва баланд бардоштани самаранокии истеҳсолот дар саноати ангишт ва металлургӣ буд.

Инчунин, дар марҳилаи аввал, бо мақсади амиқ намудан ва тақвият додани ҳамгироии иқтисодӣ байни шаш кишвар, соли 1957 Иттиҳоди иқтисодии Аврупо ва Иттиҳод оид ба энергияи атоми Аврупо ташкил шуданд;

– дувум, соли 1960 Британияи Кабир ва як қатор давлатҳое, ки ба Иттиҳоди ангишт ва пӯлод шомил набуданд, як созмони алтернативӣ бо номи Анҷумани тиҷорати озоди Аврупо таъсис доданд. Ва баъдтар эътироф карданд, ки фаъолияти Иттиҳоди иқтисодии

Аврупо самарабахштар аз созмони таъсисдодаи онҳо аст ва қарор карданд, ки фаъолияти Анҷумани тиҷорати озоди Аврупоро катъ намоянд ва ба Иттиҳоди иқтисодии Аврупо бипайванданд.

Соли 1967 се Иттиҳод (Иттиҳоди ангишт ва пӯлод, Иттиҳоди иқтисодии Аврупо ва Иттиҳод оид ба энергияи атоми Аврупо) муттаҳид шуда, Ҷомеаҳои Аврупоро ташкил медиҳанд.

Соли 1986 дар Люксембург санади ягонаи аврупоӣ ба имзо расид, ки дар он ҳадафи табдили Ҷомеаҳои Аврупо ва то 1 январи соли 1993 эҷоди бозори ягонаи кишварҳои аъзои Иттиҳоди Аврупо гузошта мешавад; севум, соли 1992 Шартномаи Маастрихт оиди таъсиси Иттиҳоди Аврупо аз ҷониби кишварҳои узви Ҷомеаҳои Аврупо имзо мегардад. Аҳдномаи Маастрихт се самти фаъолияти Иттиҳоди Аврупоро муайян намуд, ки инҳоянд: иттиҳоди иқтисодӣ ва пулӣ; сиёсати умумии хориҷӣ ва амниятӣ; сиёсати умумӣ дар соҳаи умури дохилӣ ва адлия;дар марҳилаи чаҳорум, Иттиҳоди Аврупо фазои доираи фаъолияташро васеъ мекунад, шумораи узвҳои Иттиҳодро батадриҷ зиёд (27) менамояд ва ҳамин тариқ, нуфуз ва таъсири Иттиҳодро дар ҳудуди минтақаи Аврупо афзоиш дода, ба як созмони минтақавии бонуфуз табдил меёбад, ки дар ҳақиқат имкон ва қудрати мушкилоти кишварҳои аъзо ва минтақаро дар соҳаҳои гуногун ҳал кардан, пайдо мекунад.

Иттиҳоди Аврупо аз ҳама созмонҳои минтақавӣ ба таври куллӣ фарқ мекунанд. Хусусиятҳо ва вежагиҳои фаъолияташ чунинанд: низом ва ниҳодҳои махсус дорад, ки ҳуқуқи мустақилона фаъолият кардан ва ваколатҳо оиди қабули санадҳои меъёрии ҳуқуқиро доро мебошанд; доштани низоми худмухтории ҳуқуқӣ. Иттиҳод ваколатҳои боломиллиро доро мебошад, ки ба ӯ имкон медиҳад муносибатҳоро дар доираи раванди ҳамгироӣ дар минтақаи Аврупо байни кишварҳои аъзо ба танзим дарорад;инчунин, Иттиҳоди Аврупо дорои буҷаи мустақил, низоми пулӣ, шаҳрвандӣ, ҳудуди гумрукӣ байни кишварҳои аъзои Иттиҳод ва бозори умумӣ мебошад.

Иттиҳоди Аврупо ҳамчун субъекти ҳуқуқи байналмилалӣ, салоҳияти боломиллӣ дошта, ҳаққи иштирок дар равобити байналмилалӣ дар арсаи ҷаҳонӣ ва бастани шартномаҳои байналмилалиро дорад [10, с.109].

Сиёсати умумии хориҷӣ ва сиёсати амниятӣ, муштарак дар ҳудуди минтақаи Аврупо амалӣ мешавад. Дар аксари мамлакатҳои ҷаҳон намояндагиҳои дипломатии доимии Иттиҳоди Аврупо амал мекунанд. Инчунин, намояндаҳои Иттиҳод дар созмонҳои байналмилалӣ ва минтақавӣ низ иштирок мекунанд, ба мисли: Созмони Милали Муттаҳид, Созмони тиҷорати ҷаҳонӣ ва ғайра.

Дар марҳилаи кунунӣ, Иттиҳоди Аврупо вазифаҳои зеринро анҷом медиҳад:сиёсати хориҷӣ ва амниятии муштарак;амалисозии сиёсати мутавозин ва дарозмуддати иҷтимоӣ ва иктисодӣ;баёния ва муаррифии ҳувияти аврупоӣ дар арсаи байналмилалӣ;тақвият ва ҳимоят аз ҳуқуқ ва манофеи шаҳрвандони кишварҳои аъзо тариқи доштани шаҳрвандии Иттиҳоди Аврупо ва ғайра [18, с.112].

Дар тули фаъолияташ Иттиҳоди Аврупо дар тамоми соҳаҳои ҷомеа ба дастовардҳои назаррас ноил гардидааст. Бархе аз натоиҷи фаъолияти Иттиҳоди Аврупо чунин аст:дар соҳаи иҷтимоӣ-иқтисодӣ – бунёди бозори умумӣ, ҷорӣ намудани пули ягонаи «евро», нашри қонунгузории васеъ оид ба соҳаҳои гуногун: иқтисодиёт, нақлиёт, бонкӣ, гумрукӣ, зиддиинҳисорӣ, кишоварзӣ, меҳнат ва ғайра;дар соҳаи сиёсӣ – ба роҳ мондани кори низоми хеле самарабахши ниҳодҳои давлатӣ: парлумон, судҳои Иттиҳод, Комиссия ҳамчун ниҳоди иҷроия, Шуро, Бонки марказии Аврупо;инчунин, дар соҳаи ҳифзи ҳуқуқ ва гуманитарӣ пешравиҳои назаррас дида мешаванд [1, с. 202];

Дар як муддати хеле кӯтоҳ аз нуқтаи назари таърих, Иттиҳоди Аврупо аз як гурӯҳи кӯчаки зерминтақавии иқтисодӣ ба Созмони ҳамгироии аврупоӣ бо салоҳиятҳои универсалӣ ва мудириятӣ дар тамоми соҳаҳои ҷомеаи минтақа табдил ёфт, ки дар тули таърихи башар монанд ба ин вуҷуд надоштааст. Иттиҳоди Аврупо наздик ба 450 миллион нафар аҳолӣ ва 27 давлатро дар бар мегирад. Бузургтарин бозорро дар ҷаҳон эҷод

кардааст, ки чаҳор озодиро таъмин менамояд: гардиши озоди мол ва пул, ҳаракати озоди аҳолӣ дар ҳудуди минтақа ва озодии фаъолият дар соҳаи хизматрасонӣ.

Маврид ба зикр аст, ки андоза ва қудрати иқтисодии бозори муштарак, Иттиҳоди Аврупоро ба яке аз бозингарони асосии сиёсати ҷаҳонӣ ва иқтисоди ҷаҳонӣ табдил додааст. Вижагии беназири дигари Иттиҳоди Аврупо дар ин аст, ки ҳамаи кишварҳои аъзо соҳибихтиёрӣ ва истиқлоли комилро нигоҳ медоранд, фақат як қисми соҳибихтиёрии худро дар соҳаҳое ваколатҳояшонро интиқол дода, муттаҳид мешаванд, ки дар он манфиатҳои умумӣ вуҷуд доранд ва ба таври присипҳои демократӣ мушкилиҳо муштарак ҳал карда мешаванд.

Иқтисоди Иттиҳоди Аврупо аз ҷиҳати номиналӣ ва аз рӯйи паритети қобилияти харидорӣ сеюмин иқтисод дар ҷаҳон маҳсуб меёбад. Дар соли 2022 буҷаи солонаи Иттиҳод 170 миллиард евроро ташкил намуд, ки ба сурати мутлақ хеле зиёд аст. Маҷмуи маҳсулоти дохилӣ бошад, 17,2 триллион доллари амрикоӣ арзёбӣ мешавад, ки тақрибан шашяки Маҷмуи маҳсулоти дохилии ҷаҳонро ташкил медиҳад [17, с.1].

Иттиҳоди дигари ҳамгироии минтақавии муваффақ, ки дар доираи фаъолияташ аз Иттиҳоди Аврупо тақлид мекунад ва аз нуқтаи назари раванди ҳамгироӣ ба пешравиҳои назаррас ноил гаштааст, Иттиҳоди иқтисодии АврОсиё мебошад.

29 моҳи майи соли 2014 аз тарафи ҷумҳуриҳои собиқ шуравӣ Беларус, Қазокистон ва Федератсияи Россия санади асосии эҷоди Иттиҳоди иқтисодии АврОсиё Шартнома қабул шуд. Пас аз гузаштани тартиби тасдиқи шартномаҳои байналмилалӣ аз ҷониби сохторҳои давлатии кишварҳои таъсисдиҳанда, Шартнома дар бораи Иттиҳоди иқтисодии АврОсиё якуми январи соли 2015 эътибори ҳуқуқӣ пайдо кард.

Ҳамин тариқ, дар харитаи геосиёсии ҷаҳон боз як Иттиҳоди ҳамгироии иқтисодии нав ва дар фазои пасошуравӣ Иттиҳоде, ки кишварҳои собиқ шуравиро муттаҳид месозад, пайдо шуд. Иттиҳоди мазкур, дар арсаи байналмилалӣ мавқеи хосси худро пайдо карда, дар раванди сиёсати ҷаҳонӣ нақши муҳим ва таъсирбахшро мебозад. Дар давоми на камтар аз як сол, ду узви нав аз ҳисоби ҷумҳуриҳои собиқ шуравӣ: ҷумҳуриҳои Арманистон ва Қирғизистон илова гардиданд ва дар умум шумораи аъзоҳои ин лоиҳаи Иттиҳоди ҳамгироӣ ба панҷ кишвар расид.Қайд кардан бамаврид аст, ки лоиҳаи иқтисодии АвруОсиё ба зудӣ амалӣ нашуда буд. Ҷумҳуриҳои пасошуравӣ, роҳи дарозеро тай намуда, тамоми марҳилаҳои классикии рушди ҳамгироиро – шуруъ аз минтақаи савдои (тиҷорати) озод тавассути иттиҳоди гумрукӣ ва фазои ягонаи иқтисодӣ то иттиҳоди иқтисодиро паси сар карда, ба як созмони байналмилалии муваффақ табдил ёфтанд.

Тибқи маълумоти низоми нишондиҳандаҳои ҳамгироии ассотсиатсияҳои минтақавии пешрафтаи ҷаҳон, Иттиҳоди иқтисодии Авруосиё дуюмин лоиҳаи амиқи ҳамгироии иқтисодии минтақавӣ дар ҷаҳон пас аз Иттиҳоди Аврупо маҳсуб меёбад [8, с.1].

Иттиҳоди иқтисодии Авруосиё ҳангоми таҳия шуданаш таҷрибаи чунин иттиҳодияҳои бузурги минтақавии ҳамгироии муваффақро бодиққат омӯхтааст: кумитаи иҷроияи Иттиҳоди Давлатҳои Мустақил, Иттиҳоди Аврупо, бозори умумии Давлатҳои Америкаи Ҷанубӣ, Иттифоқи давлатҳои Африкоӣ, Ассотсиатсияи давлатҳои Ҷанубу Шарқи Осиё. Айни замон, Иттиҳоди иқтисодии АвруОсиё созмони устуворшудаи байналмилалии ҳамгироии иқтисодии минтақавӣ мебошад, ки комилан мутобиқи усулҳои Созмони Умумиҷаҳонии Савдо ва қоидаҳои ягонаи бозорӣ бо иқтидори наздик ба 200 миллион нафар аҳолӣ ва 14% масоҳати замини ҷаҳонро ташкил медиҳад, амал мекунад.

Инчунин, бояд гуфт, ки айни ҳол «...кор оид ба рушд ва амиқсозии фаъолияти Иттиҳоди ҳамгироии иқтисодии АвруОсиё идома дорад, заминаи ҳуқуқии Иттиҳод пайваста такмил дода мешавад ва қонунгузории миллии кишварҳои узв бо он торафт бештар мутобиқ карда мешаванд» [2. с.1].

Шартнома оиди Иттиҳоди иқтисодии АвруОсиё заминаи рушди амиқ ва ҳамаҷонибаи иқтисодиро дар фазои пасошуравӣ гузошт ва сабаби ба комёбиҳои назаррас дар тамоми соҳаҳои рушди ҷомеа ноил шудани кишварҳои аъзо шуд.

Ҳангоми таъсиси Иттиҳоди иқтисодии АвруОсиё ҳадафи асосии кишварҳои созмондиҳанда, баланд бардоштани сатҳи некуаҳволии шаҳрвандони кишварҳои узв буд. Бо ин мақсад Федератсияи Россия, ҷумҳуриҳои Арманистон, Беларус, Қазоқистон ва Қирғизистон барои ташкили бозори умумии Иттиҳод, барои таъмини гардиши озоди молҳо, шаҳрвандон, хизматрасонӣ ва сармоя фаъолона кор карда, замина фароҳам оварданд. Ва имрӯз, бозори дохилии Иттиҳод, фазои иқтисодиеро дар бар мегирад, ки дар он ҳаракати чаҳор озодии болозикршуда пурра таъмин карда мешавад.

Дар қаламрави кишварҳои аъзои Иттиҳод сарҳади гумрукӣ вуҷуд надорад. Дар ин ҳудуд тарифи ягонаи гумрукӣ ва меъёрҳои ягонаи кодекси гумрукӣ муайян шудааст. Ҳамзамон, низоми ягонаи савдои (тиҷорати) хориҷӣ, танзими гумрукӣ ва муқаррароти (регламент) ягонаи техникӣ амал мекунанд, ки сабаби зиёдшавии муомилоти мол дар дохили Иттиҳод ва дар умум, ба баланд бардоштани сатҳи накуаҳволии кишварҳои аъзо оварда мерасонад [11, с.76].

Омор собит мекунад, ки зарфияти иқтисодӣ ва тиҷории Иттиҳод дар сатҳи байналмилалӣ хеле калон ва таъсиргузор аст. Барои мисол, аз ҷиҳати тавлиди нафт дар ҷаҳон ҷойи якум, газ ва истеҳсоли нуриҳои минералӣ ҷойи дуюм, дар истеҳсоли гандум, картошка ва маҳсулоти чорводорӣ ҷойи сеюмро ишғол мекунад [12, с.1].

Бояд гуфт, ки иштироки кишварҳои аъзо дар ин Иттиҳоди иқтисодии ҳамгироӣ барои онҳо нафъи хеле назаррас меорад ва дар аксари соҳаҳо пешварии амиқ дида мешавад. Барои мисол, тули солҳои 2015 ва 2022 савдои мутақобилаи кишварҳои узв 87% афзоиш ёфтааст. Савдои (тиҷорати) хориҷӣ бошад, 59% фоиз зиёд шуд. Маҷмуи маҳсулоти дохилии кишварҳои узви ин Иттиҳод 7,3%, маҳсулоти кишоварзӣ ба 26% ва истеҳсоли саноат 16,9% афзоиш ёфтааст [12, с.1].

Дар соҳаи танзими техникӣ ва тадбирҳои санитарӣ ва фитосанитарӣ корҳои зиёде анҷом дода шудаанд. 52 регламенти техникии Иттиҳоди АврОсиё қабул шудааст, ки талаботи онҳо 85% маҳсулоти дар ҳудуди Иттиҳод мавҷуд бударо фаро гирифта, танзим мекунанд [13, с.1].

Иттиҳоди АвруОсиё худро бо тамоми захираҳои асосии энергетикӣ ба мисли газ, нафт, маҳсулоти нафтӣ ва неруи барқ пурра таъмин менамояд ва ин маҳсулот дар ҳудуди Иттиҳод бидуни боҷи гумрукӣ савдо мешаванд.

Иттиҳод масъалаи будубоши муҳоҷирони меҳнатиро ба зинаи сифатан нав баровард. Дар ҳудуди Иттиҳоди иқтисодии АвруОсиё муҳоҷирони меҳнатии кишварҳои узв метавонанд дар асоси шартномаи меҳнатӣ ё ҳуқуқи шаҳрвандӣ, бидуни гирифтани иҷозатнома (патент), фаъолияти меҳнатӣ анҷом бидиҳанд. Ва нисбати онҳо маҳдудиятҳои меҳнатӣ вуҷуд надоранд. Инчунин, муҳоҷирони меҳнатӣ дар ҳудуди Иттиҳоди иқтисодии АвруОсиё дар баробари шаҳрвандони давлати қабулкунанда, хуқуқи гирифтани кӯмаки тиббии ройгонро низ доранд ва ҳангоми корношоямии муваққатӣ, ҳаққи гирифтани кӯмакпулии суғуртаи ҳатмии иҷтимоиро ҳам доранд [5, с.1].

Дар соҳаи ҳамкориҳои байналмилалӣ Иттиҳод бо кишварҳои сеюм ва дигар созмонҳои байналмилалӣ хеле фаъол аст. Ҳар сол ҷуғрофияи робитаҳо васеъ мешавад. Дар ин самт, Иттиҳоди иқтисодии АвруОсиё се шакли ҳамкориро бомуваффақият ба роҳ мондааст: якум, имзо намудани ёддоштҳои тафоҳуми ҳамкорӣ (меморандумҳо) бо ҳукуматҳои як қатор кишварҳо ва созмонҳои байналмилалӣ ва минтақавӣ, ки нияти ҳамкории зичтар ва мунтазами манфиатдор бо Иттиҳодро доранд. Дар асоси ин санад ҳамкориҳои муфиди тарафайн ба роҳ монда мешаванд. Барои мисол, Иттиҳоди иқтисодии АврОсиё бо давлатҳои Бангладеш, Юнон, Индонезия, Камбоҷа, Муғулистон, Аморати Муттаҳидаи Араб, Перу, Сингапур, Чили, Созмони Ҳамкории Шанхай, Ҷомеаи Анд, Ассотсиатсияи давлатҳои Осиёи Ҷанубу Шарқӣ, Иттиҳоди Африқо, бозори умумии кишварҳои Америкаи Ҷанубӣ (Mercosur), котиботи ҳамгироии иқтисодӣ дар Америкаи Марказӣ (SICA) ва ИДМ ёддошти тафоҳуми ҳамкориро имзо намудааст [6, с.1]; дувум, ин мақоми нозир додан ба як қатор кишварҳо, ки хоҳиши ҳамкории зич бо Иттиҳоди иқтисодии АвруОсиёро доранд ва ё нияти дарояндаи наздик шомил шудан ба Иттиҳодро мепарваранд. Айни ҳол, давлатҳои Куба, Молдова ва Ӯзбекистон мақоми нозирро дар

назди Иттиҳоди иқтисодии АврОсиё доро мебошанд [6, с.1];шакли севуми ҳамкорӣ, ки дар фаъолияти ҳамкориҳои байналмилалии Иттиҳод фаъолона истифода мешавад, ин бастани шартномаҳо оиди барпо намудани Минтақаи савдои (тиҷорати) озод бо кишварҳои хоҳишманд мебошад. Дар ҳоли ҳозир, Иттиҳоди иқтисодии АвруОсиё бо кишварҳои Ветнам, Сербия, Чин ва Эрон Минтақаи савдои (тиҷорати) озод барпо намудааст, ки боиси афзоиши муомилоти мол байни Иттиҳод ва ин кишварҳо гардидааст [14, с.1].

Қайд кардан лозим аст, ки шумораи кишварҳое, ки хоҳиши бастани шартномаҳо оиди барпо намудани Минтақаи савдои (тиҷорати) озод бо Иттиҳоди иқтисодии АвруОсиёро доранд, рӯз то рӯз зиёд мешавад. Айни замон, лоиҳаҳои Минтақаи савдои (тиҷорати) озод бо кишварҳои Аморати Муттаҳидаи Араб, Индонезия, Исроил, Миср, Муғулистон ва Ҳиндустон дар ҳоли таҳия мебошанд [6, с.1].

Иттиҳоди иқтисодии АвруОсиё дар фаъолияти худ таҷрибаи Иттиҳоди Аврупоро, ки яке аз муваффақтарин иттиҳоди ҳамгироии минтақавӣ маҳсуб меёбад, баасос гирифтааст. Аз ин лиҳоз, таҳлил ва муайян кардани хусусиятҳои фарққунандаи ҳамгироии Аврупо ва АвруОсиё дар низом ва ниҳодҳои иҷроия бамаврид аст.

Лоиҳаҳои ҳамгироӣ – Иттиҳоди Аврупо ва АвруОсиё дар асоси принсипи фавқулмиллӣ бо ваколатҳои мушаххаси хос, ки аз ҷониби кишварҳои аъзо интиқол шудаанд ва дар шартномаҳо ва санадҳои таъсисдиҳанда сабт шудаанд, амал мекунанд.

Бо вуҷуди ин, шабоҳатҳои ошкоро дар ниҳодҳои фавқулмиллӣ, механизмҳои қабули қарорҳо, принсип ва тарзи коргузорӣ дар доираи фаъолияти ин ду иттиҳоди ҳамгироӣ вижагиҳои хос ва фарқиятҳои мушаххаси зиёд дида мешавад, ки сабабаш дар доро будани таърих, фарҳанг, забон, низоми сиёсии хосси минтақавӣ ва рушди иқтисоди сатҳи гуногун мебошад. Ин омилҳо равишҳои аслии хос ва таҳаввули онҳоро муайян мекунанд.

Вижагии асосии фарққунандаи ҳамгироӣ ин аст, ки Иттиҳоди Аврупо ҳамчун як намуди конефедератсияи иқтисодии мамлакатҳои аъзо дар асоси арзишҳои сиёсӣ ва ҳуқуқии давлатӣ амал мекунад. [16, с.193] Иттиҳоди АвруОсиё бошад, лоиҳаи сирф иқтисодӣ буда, умуман ҳадафҳои сиёсӣ надорад [4, с.1].

Раванди ҳамгироӣ ва фаъолияти ниҳодҳои иҷроияи Иттиҳоди АвруОсиё, дар заминаи равобити маҳз ваколатҳои иқтисодӣ, ки аз тарафи мамлакатҳои аъзо интиқол мешаванд, бо дарназардошти хусусиятҳои хосси фазои пасошуравӣ ташаккулёфта амалӣ мешавад, ки аз равандҳои ҳамгироӣ ва хусусиятҳои таърихии ҳамгироии Иттиҳоди Аврупо куллан фарқ мекунад. Дар доираи фаъолияти Иттиҳоди иқтисодии АвруОсиё қарорҳо дар чаҳор сатҳ қабул мешаванд: Шурои олии иқтисодӣ (сатҳи Сарони давлатҳо); Шурои байниҳукуматӣ (сатҳи сарвазирони давлатҳо); Комиссияи иқтисодии АвруОсиё (ниҳоди иҷроия) ва Суди Иттиҳоди иқтисодии АвруОсиё [4, с.1]. Дар ҳама сатҳҳо, қарорҳо дар асоси консенсус қабул мешаванд. Ҳар як кишвари узви Иттиҳод як овоз дорад ва ҳуқуқи веторо низ доро мебошанд. Яъне, баробарии расмӣ байни кишварҳои аъзо, новобаста аз андозаи ҳудудӣ, шумораи аҳолӣ ва ҳаҷми аъзоҳаққӣ, дар қабули қарорҳо вуҷуд дорад [2, с.5].

Аммо, тавре таҷриба нишон медиҳад, бо сабабе ки санадҳои меъёрии дар сатҳи боломиллӣ қабулшуда, нисбат ба қонунгузории миллӣ волоияти бечунучаро надоранд, дар иҷрои қарорҳои қабулшуда, на ҳама вақт мувофиқат байни кишварҳои аъзои Иттиҳоди АвруОсиё вуҷуд дорад [7, с. 1].

Дар муқоиса бо Иттиҳоди иқтисодии АвруОсиё, дар доираи фаъолияти Иттиҳоди Аврупо усули федералӣ истифода мешавад, ки тибқи он, санадҳои ҳуқуқии боломиллӣ дар тамоми қаламрави Иттиҳоди Аврупо эътибори баландтар нисбати ҳуқуқи миллиро доранд. Ин ҳолат боиси норозигии як қатор аъзоёни ин Иттиҳод гаштааст [3, с.1].

Инчунин, дар Иттиҳоди Аврупо ҳар як кишвари узв вобаста ба андозаи ҳудуд, теъдоди аҳолӣ ва ҳаҷми аъзоҳаққӣ шумораи муайяни овозҳоро доро мешаванд, ки дар муқоиса бо Иттиҳоди иқтисодии АвруОсиё баробарҳуқуқии кишварҳои аъзо таъмин намешавад. Илова бар ин, кишварҳои аъзо, ҳуқуқи истифодаи веторо надоранд ва ин ҳолат муҳитеро ба вуҷуд меорад, ки аъзоёни Иттиҳоди Аврупо маҷбур мешаванд усули тобеияти ақаллият ба аксариятро дар доираи фаъолияташон истифода баранд.

Ҳамин тариқ, ҷамъбасту таҳлилҳо нишон медиҳад, ки ҷаҳонишавӣ дар давраи муосир кишварҳоро маҷбур сохт бо мақсади рушди муштарак ва равобити наздики мутақобилан судманд муттаҳид шуда, иттиҳодияҳои ҳамгироӣ таъсис диҳанд. Дар ин раванд, Иттиҳодҳои Аврупо ва АвруОсиё дар арсаи байналмилалӣ ҳамчун ниҳодҳои ҳамгироии нодир, дорои вижагиҳои ҷуғрофӣ, сиёсӣ, иқтисодӣ ва фарҳангии хос амал карда, ба дастовардҳои рақобатпазир дар сатҳи байналмилалӣ дар ҳама соҳаҳо ноил гаштаанд, ки равобит ва ҳамкории байнидавлатиро ба сатҳи баланд бардоштанд.

Иттиҳодҳои Аврупо ва АвруОсиё ҳамчун иттиҳодияҳои байналмилалии ҳамгироии минтақавӣ, ки мақоми субъекти ҳуқуқи байналмилалиро доро мебошанд, дар як муддати кӯтоҳ, марҳилаҳои классикии рушди ҳамгироиро – шуруъ аз минтақаи савдои (тиҷорати) озод тавассути иттиҳодияи гумрукӣ ва фазои ягонаи иқтисодӣ то иттиҳоди иқтисодӣ ва Иттиҳоди Аврупо инчунин сиёсиро паси сар карда, ба як падидаи ҳамгироии минтақавии муваффақ табдил ёфтанд.

Иттиҳоди Аврупо ва Иттиҳоди иқтисодии АвруОсиё самаранокии фаъолияти худро дар амал исбот карда, мавқеи хосси худро дар низоми равобити байналмилалӣ пайдо карданд. Дар раванди сиёсати ҷаҳонӣ таъсири бузург расонида, нақши муҳим ва таъсирбахшро дар равобити байналмилалӣ мебозанд [9, с.240].

Бо вуҷуди ин, вежагиҳои хос ва фарқиятҳои мушаххас дар доираи фаъолияти Иттиҳоди Аврупо ва Иттиҳоди иқтисодии АвруОсиё дида мешавад, ки сабабаш дар будани тафовут дар таърих, фарҳанг, забон, низоми сиёсии хосси минтақавӣ ва рушди иқтисоди сатҳҳои гуногун мебошад. Ин омилҳо равишҳои аслии хос ва таҳаввули онҳоро муайян кардаанд.

АДАБИЁТ

1. Акопова, А.С. Мировая экономика и международные экономические отношения/ А.С Акопова, О.Н.Воронкова, Н.Н.Гаврилко. – Ростов-на-Дону, 2001.- 416 с.
2. Глазьев С.Ю. Евразийский союз — щит от санкций // Евразийская интеграция: экономика, право, политика. - 2014. -№ 2 (16). -С. 5–10.
3. Глиттова Я., Косов Ю.В. Сравнительный институционально-политический анализ европейской и евразийской интеграции. [Электронный ресурс]. https://cyberleninka.ru. С.1. (дата обращения: 20.03.2024с.).
4. Договор о Евразийском экономическом союзе [Электронный ресурс]. URL: http:// https://eec.eaeunion.org. (дата обращения: 22.03.2024).
5. Департамент трудовой миграции и социальной защиты. [Электронный ресурс]. https://eec.eaeunion.org. (дата обращения: 25.03.2024с.).
6. Департамент развития интеграции. [Электронный ресурс]. https://eec.eaeunion.org. (дата обращения: 22.03.2024с.).
7. Доклад НИУ ВШЭ. Евразийская экономическая интеграция: перспективы развития и стратегические задачи для России. [Электронный ресурс]. URL: - https://conf.hse.ru. С.1. (дата обращения: 12.03.2024с.).
8. ЕАЭС занял 2-е место после Евросоюза по уровню институциональной интеграции. [Электронный ресурс]. URL: https://eec.eaeunion.org/news. (дата обращения: 18.02.2024с.).
9. Европейская интеграция: учебник. Под ред. О.В. Буториной. – М.: Деловая литература, 2011. С. 45.
10. История европейской интеграции (1945 – 1994). Под ред. А.С. Намазовой, Б. Эмерсон - М., 1995.
11. Пименова О.И. Правовая интеграция в Европейском союзе и Евразийском экономическом союзе: сравнительный анализ // Вестник международных организаций. --2019. Т. 14. №1. -С. 76-93.
12. Статистика ЕАЭС. [Электронный ресурс]. URL: https://eec.eaeunion.org. (дата обращения:: 19.02.2024с.).
13. Торговые соглашения Евразийского экономического союза. [Электронный ресурс]. URL: https: https://eec.eaeunion.org. (дата обращения: 19.02.2024с.).
14. Члены генсовета «Деловой России» оценили перспективы соглашения о зоне свободной торговли между ЕАЭС и Ираном. [Электронный ресурс]. URL: https://deloros.ru. (дата обращения: 20.02.2024с.).
15. Цыганков П.А. Политическая динамика современного мира: теория и практика. М.: Изд-во МГУ, 2014. С. 240.
16. Ярышев С. Н. Евразийский союз как конечная цель // Международная и внутригосударственная правовая политика в условиях глобализации: проблемы теории и практики: сборник статей по материалам III ежегодной международной научной конференции (13–15 октября 2011 г.). Под ред. А.В. Малько, Р.В. Пузикова и др. Тамбов: Изд-во ТРОО «Бизнес-Наука- Общество», 2011. -С. 401–406.
17. IMF World Economic Outlook Database, April 2022. International Monetary Fund. [Электронный ресурс]. https://www.imf.org. (рӯзи муроҷиат 15.03.2024).
18. Council Regulation 2004 (EC) No 2007/2004. Council of the European Union.

ТАҲЛИЛИ МУҚОИСАВИИ РАВАНДҲОИ ҲАМГИРОӢ ДАР ИТТИҲОДИ АВРУПО ВА ИТТИҲОДИ ИҚТИСОДИИ АВРОСИЁ

Мақола ба таҳлили муқоисавии хусусиятҳои хосси равандҳои ҳамгироӣ дар Иттиҳоди Аврупо ва Иттиҳоди иқтисодии АвруОсиё бахшида шудааст. Муаллифон ба он ишора доранд, ки зери таъсири раванди ҷаҳонишавӣ, бо мақсади равобити наздики мутақобилан судманд, кишварҳо, иттиҳодияҳои ҳамгироии минтақавӣ таъсис медиҳанд. Муваффақтарини онҳо Иттиҳоди Аврупо ва Иттиҳоди иқтисодии АвруОсиё мебошанд, ки ба дастовардҳои беназири рақобатпазир ноил гашта, дар арсаи байналмилалӣ мавқеи сазовори худро ишғол намуда, дар муносибатҳои байналмилалӣ нақши муҳим ва бонуфуз мебозанд.Натиҷагирӣ карда мешавад, ки вижагиҳои хос ва фарқиятҳои мушаххас дар доираи фаъолияти ин ду иттиҳоди ҳамгироӣ дида мешавад, ки сабабаш дар будани тафовут дар таърих, фарҳанг, забон, низоми сиёсии хосси минтақавӣ ва рушди иқтисоди сатҳи гуногун мебошад.

Калидвожаҳо: Иттиҳоди иқтисодии АвруОсиё, Иттиҳоди Аврупо, ҳамгироӣ, иттиҳодияҳои ҳамгироӣ, ниҳодҳои боломиллӣ, фазои пасошуравӣ, созмони байналмилалӣ.

СРАВНИТЕЛЬНЫЙ АНАЛИЗ ИНТЕГРАЦИОННЫХ ПРОЦЕССОВ В ЕВРОСОЮЗЕ И ЕВРАЗИЙСКОМ ЭКОНОМИЧЕСКОМ СОЮЗЕ

Статья посвящена сравнителоному анализу особенностей интеграционных процессов в Евросоюзе и Евразийском экономическом союзе. Отмечается, что под влиянием глобализации, в целях установления тесных взаимовыгодных отношений, страны создают региональные интеграционные объединения. Наиболее успешными из них являются Европейский союз и Евразийский экономический союз, которые добились больших успехов во всех сферах деятельности и заняли достойное место на международной арене и играют важную и влиятельную роль в международных отношениях. Сделан вывод о том, что в сфере деятельности этих двух интеграционных объединений просматриваются специфические особенности и различия, что обусловлено различиями в истории, культуре, языке, специфической региональной политической системой и разными уровнями экономического развития.

Ключевые слова: Европейский союз, Евразийский экономический союз, интеграция, интеграционные союзы, наднациональные институты, постсоветское пространство, международная организация.

FEATURES OF THE CREATION AND DEVELOPMENT OF THE EURASIAN ECONOMIC UNION

The article is devoted to a comparative analysis of the features of integration processes in the European Union and the Eurasian Economic Union.It is noted that under the influence of globalization, in order to establish close mutually beneficial relations, countries are creating regional integration associations. The most successful of them are the European Union and the Eurasian Economic Union, which have achieved great success in all areas of activity and have taken their rightful place in the international arena and play an important and influential role in international relations.It is concluded that in the sphere of activity of these two integration associations specific features and differences are visible, which is due to the presence of differences in history, culture, language, specific regional political system and economic development of different levels.

Key words: European Union, Eurasian Economic Union, European Union, integration, integration unions, supranational institutions, post-Soviet space, international organizations.

Маълумот дар бораи муаллиф: ***Маликов Қобилшо Қуканович*** **–** Донишгоҳи миллии Тоҷикистон, дотсенти кафедраи муносибатҳои байналхалқӣ. **Суроға:** 734025, ш. Душанбе, Ҷумҳурии Тоҷикистон, хиёбони Рудаки,17 Телефон: **+992 008-55-44-03**, E–mail: **m.koba@mail.ru**

Басиров Бахтиёр Саторович **-** Донишгоҳи миллии Тоҷикистон, муаллими калони кафедраи муносибатҳои байналхалқӣ. **Суроға:** 734025, ш. Душанбе, Ҷумҳурии Тоҷикистон, хиёбони Рудаки,17. E–mail: **basir_bbs@mail.ru**

Сведения об авторах: ***Маликов Кобилшо Куканович*** – Таджикский национальный университет, доцент кафедры международных отношений. **Адрес:** 734025, г. Душанбе, Республика Таджикистан, проспект Рудаки, 17 Телефон: **+992 008-55-44-03**, E–mail: **m.koba@mail.ru**

Басиров Бахтиёр Саторович **-** Таджикский национальный университет, старший преподаватель кафедры международных отношений **Адрес:** 734025, г. Душанбе, Республика Таджикистан, проспект Рудаки, 17.
E–mail: **basir_bbs@mail.ru**

Information about the authors: ***Malikov Kobilsho Kukanovich*** **–** Tajik National University, Associate Professor of the Department of International Relations of the. **Address:** 734025, Dushande, Republic of Tajikistan, Rudaki Avenue,17. Phone:**+992 008-55-44-03**, E–mail: **m.koba@mail.ru**

Basirov Bakhtiyor Satorovich -Tajik National University**,** senior teacher of the Department of international relations. **Address:** 734025, Dushande, Republic of Tajikistan, Rudaki Avenue,17. E–mail: **basir_bbs@mail.ru**

ТДУ:930 (575.3)

ЭМОМАЛӢ РАҲМОН – АСОСГУЗОРИ ДИПЛОМАТИЯИ ОБ ДАР МИНТАҚА ВА ҶАҲОН

Назаров Б.Б.
Донишгоҳи миллии Тоҷикистон

Имрӯз дипломатияи об дар заминаи сиёсати дурандешонаи Асосгузори сулҳу ваҳдати миллӣ - Пешвои миллат, Президенти Ҷумҳурии Тоҷикистон муҳтарам Эмомалӣ Раҳмон ба яке аз абзорҳои сиёсати хориҷии давлат табдил ёфта, дар самти устуворгардонии мавқеи Тоҷикистон дар робитаҳои минтақавӣ ва байналмилалӣ нақши калидӣ дорад. Илова бар ин, давлатҳои дигари ҷаҳон низ ба пешбурди сиёсати хориҷӣ дар соҳаи об таваҷҷуҳ зоҳир намуда, ҳоло гурӯҳи давлатҳои "дӯстони об" барои танзими мушкилиҳои глобалӣ дар соҳаи об дар атрофи ташаббусҳои байналмилалии Тоҷикистон ҷамъ шудаанд.

«Ибтикори об»-и пешниҳодкардаи Тоҷикистон хусусияти ҷаҳонӣ пайдо карда, аввалин пирӯзии бузурги дипломатии кишвар гардид. Эмомалӣ Раҳмон – бунёнгузори сиёсати хориҷии Тоҷикистон ва асосгузори дипломатияи об дар минтақа ва ҷаҳон мебошад. Нақши Асосгузори сулҳу ваҳдати миллӣ - Пешвои миллат, Президенти Ҷумҳурии Тоҷикистон муҳтарам Эмомалӣ Раҳмон дар роҳандозии сиёсати хориҷии кишвар, ривоҷи робитаҳо бо кишварҳои хориҷӣ, ҳамкорӣ бо созмонҳои байналмилалӣ, ташаббусҳои байналмилалӣ, дарёфти ҷойгоҳи ҷумҳурӣ дар арсаи ҷаҳонӣ ва пешбарии дипломатияи об инъикос ёфтаанд [6, с. 45-64].

Асосгузори сулҳу ваҳдати миллӣ - Пешвои миллат, Президенти Ҷумҳурии Тоҷикистон муҳтарам Эмомалӣ Раҳмон дар арсаи олам ҳамчун роҳбари ташаббускор дар ҳалли мушкилоти глобалӣ эътироф шудаанд. Пешвои миллат яке аз аввалин роҳбаронест, ки ба баррасӣ ва ҳалли мушкилоти кишвари худ ва ҳамчунин, иктишофи роҳи дурусти ташаккул барои ояндаи башарият таваҷҷуҳи махсус зоҳир намудаанд. Дар арсаи ҷаҳон роҳбарони кишварҳои пешрафтаи олам ва намояндагони созмонҳои байналмилалӣ ташаббусҳои Эмомалӣ Раҳмонро хеле хуб истиқбол ва пуштибонӣ мекунанд.

Пешвои миллат то кунун чандин ташаббусҳоро ба Маҷмааи Умумии Созмони Миллали Муттаҳид пешниҳод намудааст, ки ҳамаи ин пешниҳодҳо аз ҷониби ҷомеаи ҷаҳонӣ хеле хуб пазируфта шудаанд. Эълони соли 2003 «Соли байналмилалии оби тоза», Даҳсолаи байналмилалии амал «Об барои ҳаёт» барои солҳои 2005 – 2015, «Соли байналмилалии ҳамкорӣ дар соҳаи об» (соли 2013), Даҳсолаи байналмилалии амал «Об барои рушди устувор» барои солҳои 2018-2028 ва қабули қатънома дар бораи эълон намудани соли 2025 «Соли байналмилалии ҳифзи пиряххо» аз ташаббусҳои беназири глобалии Эмомалӣ Раҳмон оид ба сиёсати обии ҷаҳон дарак медиҳанд [4, с. 379-385].

Бояд тазаккур дод, ки ҳадафи асосӣ аз ин ташаббусҳои беназир, пеш аз ҳама дар он аст, ки Пешвои миллат назари худро на танҳо доир ба ҳалли мушкилоти Тоҷикистон, балки масоили тамоми сайёра баён доштааст. Айни замон, ки тағйирёбии иқлим ва бо суръати баланд об шудани пиряххои бузург идома дорад, Президенти кишвари мо аз даҳаи аввали асри XXI пешбинӣ ва таҳлил намуданд, ки ин падида метавонад ба талафоти бузурги ҳайвоноту наботот ва маҳдудияти дастрасӣ ба оби ошомиданӣ оварда расонад.

Қобили зикр аст, ки Тоҷикистон бо ташаббусҳои ҷаҳонии Эмомалӣ Раҳмон дар арсаи байналмилалӣ обрӯву нуфузи махсусро касб намудааст. Баргузории конференсияҳо, форуму ҳамоишҳо ва чорабиниҳои сатҳи баланди байналмилалӣ дар пойтахти Тоҷикистон – шаҳри Душанбе далели гуфтаҳои болост. Шуруъ аз соли 2000–ум то имрӯз бо ташаббусҳои Президенти Ҷумҳурии Тоҷикистон вобаста ба об, ки аз ҷониби беш аз 180 давлати ҷаҳон дастгирӣ ёфтааст, Созмони Милали Муттаҳид қарордоду қатъномаҳои зиёдро қабул намудааст.

Оғози ташаббусҳои Пешвои миллат дар соҳаи об. Бори нахуст, 1 – уми октябри соли 1999, дар Иҷлосияи 54 – уми Маҷмааи Умумии Созмони Милали Муттаҳид Эмомалӣ

Раҳмон ба минбари баланди фахрии ин созмони бонуфузтарини ҷаҳонӣ даъват шуда, дар назди роҳбарони зиёда аз 180 давлати ҷаҳон суханронӣ намуданд. Дар ҳамин Иҷлосия Пешвои миллат масъалаи обро ба миён гузошта, ба ҷомеаи ҷаҳонӣ пешниҳод намуд, ки соли 2003 – Соли байналмилалии оби тоза эълон карда шавад. Пешниҳоди муҳтарам Эмомалӣ Раҳмонро ҷомеаи ҷаҳонӣ қабул намуда, 20 – уми сентябри соли 2000 дар Иҷлосияи 55 – уми Маҷмааи Умумии Созмони Милали Муттаҳид соли 2003 ҳамчун Соли байналмилалии оби тоза эълон карда шуд [8, с. 282].

Ин аввалин ташаббуси ҷаҳонии Пешвои миллат буд, ки аз ҷониби ҷомеаи ҷаҳонӣ хеле хуб пазируфта шуд. Дар доираи эълони соли 2003 ҳамчун Соли байналмилалии оби тоза дар миқёси ҷаҳонӣ конфронсу мизҳои мудаввар ва форуму чорабиниҳои сатҳи баланд баргузор гардид. Аз ҷумла, аз 29 – уми август то 1 – уми сентябри соли 2003 дар шаҳри Душанбе Форуми байналмилалӣ оид ба оби тоза шуда гузашт, ки баргузории Форум барои таъмини аҳолии ҷаҳон бо оби тозаи ошомиданӣ ва андешидани чораҳои муҳимму зарурӣ дар роҳи таъмини аҳолӣ бо ин сарвати бебаҳои табиат нақши бузург гузоштааст.

Дуюмин пешниҳоди башардӯстонаи Эмомалӣ Раҳмон ин эълони даҳсолаи байналмилалии амал «Об барои ҳаёт, барои солҳои 2005 – 2015» буд, ки 23 – юми декабри соли 2003 Маҷмааи Умумии Созмони Милали Муттаҳид дар асоси Эъломияи Душанбе қатъномаи дахлдореро қабул карда, солҳои 2005–2015–ро ҳамчун Даҳсолаи байналмилалии амал «Об барои ҳаёт» эълон намуд. Ин иқдомро низ Созмони Милали Муттаҳид бо хушнудӣ пазируфт.

Аз ҷониби ин созмони бонуфузи ҷаҳонӣ дастгирӣ ёфтан ва амалӣ сохтани иқдомоти башардӯстонаи муҳтарам Эмомалӣ Раҳмон аз нуфузу эътибори миллати тоҷик дар арсаи байналмилал шаҳодат медиҳад. Тоҷикистон ҳамчун узви комилҳуқуқи ҷомеаи ҷаҳонӣ дар ҳалли масъалаҳои глобалӣ саҳми назарраси хешро гузошта истодааст. Тоҷикистон худ сарзамини обҳои тоза буда, қариб ҳамаи обҳое, ки дар сарзамини мо мавҷуданд, барои истифодабарӣ дар соҳаи кишоварзиву хоҷагидорӣ ва ошомидан мувофиқ мебошанд [12, с.115].

Тоҷикистон захираҳои обии хешро самаранок истифода намуда, ҳам дар соҳаи энергетика ва ҳам дар соҳаи кишоварзӣ тавассути бунёди неругоҳҳои барқи обӣ истифода мегардад. Имрӯз 95% -и барқ дар мамлакат аз ҳисоби неругоҳҳои барқи обӣ истеҳсол мегардад. Ҳамагӣ 17–20 % - и захираҳои обии мамлакатамонро мо имрӯз истифода бурда истодаем. Ҳол он ки 90 %-и ҳудуди Тоҷикистон аз минтақаҳои ташаккулёбандаи маҷрои дарёҳо иборат аст [10, с. 376-382].

Дар Тоҷикистон 947 рӯди хурду бузург, 1300 кӯл бо захираи 46,3 километри мукааб об, ки 20 километри он оби ширин аст, 11 обанбор бо ҳаҷми муфиди 7,5 километри мукааб об ва зиёда аз 10 ҳазор пирях мавҷуд буда, манбаи асосии обии Тоҷикистону Осиёи Марказӣ ба ҳисоб меравад. Ҳаҷми обҳои зеризаминии мамлакат бошад, тибқи маълумоти мутахассисони соҳа, ба 18,7 километри мукааб дар сол баробар аст [9, с. 124].

Бо дарназардошти ин ҳолат, Тоҷикистон наметавонад нисбати масъалаи захираҳои обӣ бетараф бошад. Ҳамзамон, кишвари мо дорои захираҳои бузурги гидроэнергетикӣ дар ҳаҷми 525-27 млрд кВт. соат мебошад, ки истифодаи самараноки он баҳри эҳёи иқтисоди миллӣ ва ба содиркунандаи асосии неруи барқ табдил ёфтани ҷумҳурӣ муосидат менамояд [13, с.75].

Асосгузори сулҳу ваҳдати миллӣ - Пешвои миллат, Президенти Ҷумҳурии Тоҷикистон муҳтарам Эмомалӣ Раҳмон зимни суханронии хеш дар Саммити оби Будапешт, ки 28-уми ноябри соли 2016 Ҷумҳурии Маҷористон баргузор гардида буд, чунин изҳор доштанд: «Тоҷикистон захираҳои бузурги обро дар теъдоди зиёди пиряху дарёҳо, кӯлҳо ва шабакаҳои обии зеризаминӣ дорост. Дар қаламрави кишвари мо зиёда аз 60 фоизи захираҳои обии минтақаи Осиёи Марказӣ ташаккул меёбад. Ҳукумати Тоҷикистон ҷиҳати дарёфти роҳҳои ҳалли масъалаҳои вобаста ба об талошҳои пайваста меварзад. Танҳо дар даҳ соли охир мо ин соҳаи ҳаётан муҳимро дар ҳудуди як миллиарду ҳафтсад миллион доллари амрикоӣ маблағгузорӣ кардем» [7, с. 350-361].

Шаклгирии дипломатияи оби Тоҷикистон. Созмони Милали Муттаҳид дар ҷаласаи 65-ум аз 20-уми декабри соли 2010 таҳти №65/154 қарор қабул намуда, соли 2013 ҳамчун «Соли байналмилалии ҳамкорӣ дар соҳаи об» эълон намуд, ки қарор бо ташабббуси Эмомалӣ Раҳмон сурат гирифт. Дар ин замина, соли 2013 як қатор форуму конференсияҳо ва ҳамоишҳои сатҳи баланд доир гардид. Аз ҷумла, оғози ин иқдоми байналмилалии Тоҷикистон - конференсияи байналмилалӣ дар қароргоҳи ЮНЕСКО дар шаҳри Парижи Фаронса 11-уми феврали соли 2013 гардид, ки дар он вазири корҳои хориҷии Тоҷикистон иштирок ва суханронӣ намуд.

Президенти Ҷумҳурии Тоҷикистон муҳтарам Эмомалӣ Раҳмон 12-уми апрели соли 2015 зимни баргузории Форуми ҷаҳонии об дар шаҳри Тегуи Ҷумҳурии Корея пешниҳод намуданд, ки солҳои 2018–2028 Даҳсолаи байналмилалии амал зери унвони «Об барои рушди устувор» қабул карда шавад. Маҷмааи Умумии Созмони Милали Муттаҳид 21-уми декабри соли 2016 дар ҷаласаи 71 – уми худ қатъномаи дахлдорро қабул кард.

Пешниҳоди чоруми Роҳбари давлати тоҷикон муҳтарам Эмомалӣ Раҳмон аз ҷониби ҷомеаи ҷаҳонӣ ҳамаҷониба дастгирӣ ёфт. Ҳамин тариқ, ба хотири дар сатҳи баланд пешвоз гирифтани ин Даҳсола, субҳи 20-уми июни соли 2018 дар Кохи Сомон Конференсияи байналмилалии сатҳи баланд оид ба Даҳсолаи байналмилалии амал «Об барои рушди устувор, солҳои 2018-2028» кори худро оғоз кард. Барои иштирок дар ин конфронс сарони кишварҳои Покистон, Афғонистон, Туркманистон ва беш аз 1500 коршинос аз 100 кишвари ҷаҳон ва даҳҳо созмонҳои байналмилаливу минтақавӣ ба Тоҷикистон ташриф оварданд. Ин Конференсияи байналмилалии сатҳи баланд оид ба Даҳсолаи байналмилалии амал «Об барои рушди устувор, солҳои 2018-2028» бо суханронии Асосгузори сулҳу ваҳдати миллӣ - Пешвои миллат, Президенти Ҷумҳурии Тоҷикистон муҳтарам Эмомалӣ Раҳмон оғоз ёфт. Кори ин конфронс дар амалӣ гардидани даҳсолаи мазкур аҳаммияти хеле калон дошт. Дар ин конфронс Ёвари Дабири Кулли Созмони Милали Муттаҳид, ҳамоҳангсози ниҳоди назоратии масъалаи озуқаворӣ Герда Верберг суханронӣ намуда, ба ташаббусҳои ҷаҳонии Тоҷикистон ва пешсафии он дар ҳалли масоили ҷаҳонии вобаста ба об баҳои баланд доданд. Қобили зикр аст, ки натиҷаҳои кори ин конфронс метавонад ба раванди татбиқи Даҳсолаи мазкур такони тоза бахшад [5].

Аз ҷониби Созмони Милали Муттаҳид 22-юми март ҳамчун рӯзи байналмилалии захираҳои об эълон гардидааст ва дар ҳамин рӯз Даҳсолаи байналмилалии амал «Об барои рушди устувор, барои солҳои 2018-2028», ки аз ҷониби Пешвои миллат пешниҳод гардида буд, расман оғоз ёфт. Мардуми соҳибхиради тоҷик аз ташаббусҳои Пешвои миллат хушҳол гардида, ҷиҳати амалӣ гардонидани ин Даҳсола, 22-юми марти соли 2019 яксолагии ин Даҳсоларо бо баргузории конфронсу мизҳои мудаввар ҷашн гирифтанд.

Ҳамчунин, пешниҳодҳои Президенти Ҷумҳурии Тоҷикистон муҳтарам Эмомалӣ Раҳмон оид ба таъмин намудани кишварҳои Осиёи Марказӣ бо оби тоза тавассути таъсис додани Консортсиуми байналмилалӣ доир ба истифодаи оби кӯли Сарез ва ташаббус оид ба Бунёди байналмилалии ҳифзи пиряххо, аз ҷониби ҷомеаи ҷаҳонӣ мусбӣ ҷонибдорӣ гардидааст. Ин масъала аз ҷониби Президенти Ҷумҳурии Тоҷикистон дар Форуми 3-юми ҷаҳонӣ доир ба иқлим 31 август – 4 сентябри соли 2009 дар шаҳри Женева, сипас дар Конфронси 15 – уми ҷонибҳои Конвенсияи СММ оид ба тағйироти иқлим дар Копенгаген 7 – 8-уми декабри соли 2009 пешниҳод гардида буд [11, с. 25-34].

Пешвои миллат ба мушкилоти минтақа ва ҷаҳон, аз ҷумла ба масъалаи ҳавзаи баҳри Арал диққати ҷиддӣ медиҳанд. Кишвари мо яке аз муассисони Фонди байналмилалии наҷоти Арал буда, дар қатори дигар давлатҳои Осиёи Марказӣ ҷидду ҷаҳди худро барои ҳалли ин проблемаи минтақавӣ ва ҷаҳонӣ равона менамояд. Дар ҷараёни гуфтушунидҳои сарони давлатҳои Осиёи Марказӣ истифодаи оқилонаи захираҳои об ҳамчун мушкилоти ҷиддии минтақа мавриди баррасӣ қарор дода шуд.

Панҷумин пешниҳоди Асосгузори сиёсати об дар ҷаҳон муҳтарам Эмомалӣ Раҳмон вобаста ба эълон намудани соли 2025 ҳамчун Соли байналмилалии ҳифзи пиряххо 14-уми декабри соли 2022 аз ҷониби ҷомеаи ҷаҳонӣ якдилона дастгирӣ ёфт, ки ин фахри ҳар як

тоҷику тоҷикистонист. Рӯзи 15-уми декабри соли 2022 Пешвои миллат муҳтарам Эмомалӣ Раҳмон бо Паёми шодбошии хеш кулли мардуми сарбаланду ташаббускори тоҷикро аз ин рӯйдоди муҳимми таърихӣ мужда дода. Қатъномаи махсуси Созмони Милали Муттаҳид оид ба эълони соли 2025 ҳамчун Соли байналмилалии ҳифзи пиряххо эълон гардида, санаи он маълум карда шуд. Бо ҳамин 14 декабри соли 2022 пешниҳоди Президенти Ҷумҳурии Тоҷикистон тасдиқ шуд, ки ин иқдоми навбатии Пешвои миллат аз ҷониби 153 кишвари узви Созмони Милали Муттаҳид ҷонибдорӣ карда шуд [12].

Тибқи қатъномаи махсуси СММ шуруъ аз соли 2025 ҳамасола 21-уми март ҳамчун Рӯзи ҷаҳонии пиряххо таҷлил карда мешавад ва таҳти ҳамоҳангии Дабири Кулли СММ Фонди трастии мақсаднок, яъне Хазинаи байналмилалии мақсадноку боэътимод таъсис дода мешавад. Ҳамчунин, соли 2025 дар шаҳри Душанбе Конфронси байналмилалии сатҳи баланд оид ба масъалаҳои ҳифзи пиряххо баргузор карда мешавад [1].

Бо ташаббусҳои беназири Эмомалӣ Раҳмон миллати тоҷик дар сартосари ҷаҳон ҳамчун халқи ташаббускор ва пешсаф дар ҳалли масъалаҳои глобалӣ шинохта шуда, Тоҷикистони тозаистиқлол макони амн барои баргузории конференсияҳои сатҳи байналмилалӣ гардид. Ҳар як таашаббуси Пешвои миллати тоҷик муҳтарам Эмомалӣ Раҳмон барои наҷоти аҳли башар аз мушкилоти беобӣ, камбизоатӣ ва дигар масъалаҳои марбут ба беҳдошти сатҳи зиндагии ҷомеаи ҷаҳон мебошад. Нияти нек ва дасту дили поки муҳтарам Эмомалӣ Раҳмон халқи тоҷикро ҳамчун як миллати соҳибфарҳангу соҳибтамаддун ва соҳибхираду башардӯст дар арсаи байналмилал эътироф намудааст. Воқеан, ҳар як ташаббусашон инъикосгари манфиатҳои ҷомеаи башар аст.

Хулоса, нақши Асосгузори сулҳу ваҳдати миллӣ - Пешвои миллат Президенти Ҷумҳурии Тоҷикистон муҳтарам Эмомалӣ Раҳмон дар ташаккули дипломатияи обӣ хеле назаррас буда, Сарвари давлат тавассути дипломатияи об ҷомеаи ҷаҳониро ба ин мушкилии глобалӣ ҷалб намуда, давлатҳои ҷаҳонро барои ҳамкорӣ дар соҳаи об муттаҳид намуд. Бояд гуфт, ки якдилона пазируфтани ин иқдомҳои Тоҷикистон аз мантиқӣ, зарурати ҳаётӣ ва саривақтӣ будани онҳо барои ҷомеаи ҷаҳонӣ шаҳодат медиҳад. Ин далели самаранокии дипломатияи тоҷик аст. Ҳадафи аслии ин ташаббусҳо эҷоди платформаҳо ё ташкили гурӯҳҳои муштараки корӣ барои ташкили муколама, табодули маълумот ва иттилоот ва дар ниҳоят таҳияи созишнома дар бораи идоракунии муштараки захираҳои обӣ ба шумор меравад. Дар ин замина, ҳоло “Раванди оби Душанбе” яке аз саҳнаҳое мебошад, ки мушкилоти умумиҷаҳонӣ мавриди баррасӣ ва муҳокимарониҳои сиёсатмадорон, дипломатон ва коршиносон қарор дода мешаванд ва доир ба танзими онҳо қатъномаҳои дахлдор қабул мегарданд.

Муқарриз: Анвари Сафарӣ- н.и.т., ДМТ

АДАБИЁТ

1. 21-уми март – рӯзи байналмилалии ҳифзи пиряххо – пазироии ташаббуси Пешвои миллат аз ҷониби ҷомеаи ҷаҳонӣ. Андешаҳои ректори Донишгоҳи миллии Тоҷикистон профессор Эмомалӣ Насриддинзода [Манбаи электронӣ] URL: https://khovar.tj/2024/03/21-umi-mart-r-zi-bajnalmilalii-ifzi-piryah-o-paziroii-tashabbusi-peshvoi-millat-az-onibi-omeai-a-on-andesha-oi-rektori-donishgo-i-millii-to-ikiston-emomal-nasriddinzoda/ (санаи муроҷиат: 22.03.2024).
2. Декларация Международной конференции высокого уровня по итогам реализации Международного десятилетия действий «Вода для жизни», 2005-2015 гг. [Манбаи электронї] URL: http://waterforlifeconf2015.org/wpcontent/ uploads/2015/01/Itogdokvesbsajta.pdf (санаи мурољиат: 21.03.2024).
3. Доклад ООН «Вода и устойчивое развитие мира» / ЮНЕСКО. Март 2016 [Манбаи электронї] URL: http://ecostaff.ru/novosti/3884-doklad-oon-voda-i-ustojchivoe-razvitie-mirayunesko (санаи мурољиат: 19.03.2024).
4. Каримов Р.Р. Раванди ташаккули дипломатияи об ва аҳаммияти он дар таҳкими имиҷи сиёсии Тоҷикистон // Идоракунии давлатӣ. – 2023. - №4/3 (65). – С. 379-385.
5. Конфронси сеюми байналмилалии сатҳи баланд оид ба Даҳсолаи амал "Об барои рушди устувор" солҳои 2018-2028 [Манбаи электронӣ] URL: https://mfa.tj/tg/almaty/view/14599/konfronsi-seyumi-bainalmilalii-sathi-baland-oid-ba-dahsolai-amal-ob-baroi-rushdi-ustuvor-solhoi-2018-2028 (санаи муроҷиат: 19.03.2024).
6. Кувватзода С.З. ЭМОМАЛИ РАХМОН – основатель современной мировой гидрополитики // Материалы V Международной научно-практической конференции “Общественные и экономические науки в современных исследованиях”. – Душанбе, 2020. – С. 45-64.
7. Қувватзода С.З. Асосҳои таърихӣ ва сиёсии пайдоиши ниҳодҳои ҷаҳонии об // Идоракунии давлатӣ. – 2022. - №4/1(59). - С. 350-361.

8. Қувватзода С.З. Сиёсати об ва истифодаи самараноки захираҳои обӣ дар шароити кишварҳои Осиёи Марказӣ // дисс. барои дарёфти дараҷаи илмии д.и.с. – Душанбе, 2023. – С. 282.
9. Международная конференция высокого уровня по среднесрочному всеобъемлющему обзору хода выполнения Международного десятилетия действий «Вода для жизни», 2005-2015. Зери тањрири Хамрохон Зарифи, Вазири корњои хориљии Љумњурии Тољикистон. – Душанбе: Ирфон, 2010. –С. 124.
10. Музафарзода Ф. Бухрони гидрополитикӣ ва ташаббусҳои байналмилалии Тоҷикистон дар сиёсати ҷаҳонӣ // Идоракунии давлатӣ. – 2023. - №1 (60). – С. 376-382.
11. Раҳмонзода А.Р. Саҳми Пешвои миллат дар пешбурди сиёсати оби ҷаҳони муосир // Институти Осиё ва Аврупо. – 2021. - №4 (8). – С. 25-34.
12. Шарипов А.Н., Назаров Б.Б. Хусусиятҳои хосси дипломатияи оби Ҷумҳурии Тоҷикистон дар замони муосир // Паёми ДМТ №6, қисми 2. - 2024. -С.113-121.
13. Шарипов А.Н. Масъалаи об дар сайёра ва ҷойгоҳи он дар сиёсати хориҷии Тоҷикистон // Ахбори Институти фалсафа, сиёсатшиносӣ ва ҳуқуқи ба номи А.Баҳоваддинови Академияи илмҳои Тоҷикистон. - 2017. -№ 3-1. С. 73-78.
14. Эмомалӣ Раҳмон: соли 2025 Соли умумиҷаҳонии ҳифзи пиряххо эълон гардад! [Манбаи электронӣ] URL: https://mfa.tj/tg/berlin/ view/ 7222/emomali-rahmon-soli-2025-soli-umumijahonii-hifzi-piryakhho-elon-gardad (санаи муроҷиат: 18.03.2024).

ЭМОМАЛӢ РАҲМОН – АСОСГУЗОРИ ДИПЛОМАТИЯИ ОБ ДАР МИНТАҚА ВА ҶАҲОН

Дар мақола нақши Эмомалӣ Раҳмон дар ташаккули дипломатияи об инъикос гардидааст. Дипломатияи об дар сиёсати хориҷии Ҷумҳурии Тоҷикистон самти афзалиятнок ба ҳисоб рафта, ҳадаф ва вазифаҳои ҳамкорӣ дар соҳаи оби Тоҷикистон дар Консепсияи сиёсати хориҷӣ муайян шудааст. Муаллиф шаклгирии дипломатияи оби Ҷумҳурии Тоҷикистонро дар ташаббусҳои байналмилалии Эмомалӣ Раҳмон таҳлил намуда, нақши Президенти Ҷумҳурии Тоҷикистонро дар табдили дипломатияи об ба яке аз абзори сиёсати минтақавӣ ва ҷаҳонӣ нишон медиҳад. Муаллиф ташаббусҳои байналмилалии Тоҷикистонро дар соҳаи обу иқлим баҳогузорӣ карда, марҳилаҳои рушди дипломатияи обии Тоҷикистонро муайян намудааст. Ҳадафи дипломатияи оби Тоҷикистон ҷалби таваҷҷуҳи ҷомеаи ҷаҳонӣ ба мушкилоти об, муттаҳидсозии талоши давлатҳо ба хотири танзими мушкилоти об, таъмини дастрасӣ ба оби ошомиданӣ барои аҳолии сайёра, идораи муштараки захираҳои обии минтақа ва ҷаҳон, пешгирии низоъҳои байнидавлатӣ дар соҳаи об ва қабули қатъномаҳои дахлдор дар соҳаи об мебошад.

Калидвожаҳо: дипломатияи об, сиёсати хориҷӣ, захираҳои обӣ, ташаббусҳои глобалӣ, мавқеи ҷуғрофӣ, стратегия, энергетика, гидроэнергетика, шарикии стратегӣ.

ЭМОМАЛИ РАХМОН – ОСНОВАТЕЛЬ ВОДНОЙ ДИПЛОМАТИИ В РЕГИОНЕ И МИРЕ

В статье отражена роль Эмомали Рахмона в становлении водной дипломатии. Водная дипломатия считается приоритетным направлением внешней политики Республики Таджикистан, а цели и задачи сотрудничества в водной сфере Таджикистана определены в Концепции внешней политики. Автор анализирует становление водной дипломатии Республики Таджикистан в международных инициативах Эмомали Рахмона и показывает роль Президента Республики Таджикистан в превращении водной дипломатии в один из инструментов региональной и мировой политики. Автор дал оценку международным инициативам Таджикистана в сфере воды и климата и определил этапы развития водной дипломатии Таджикистана. Целью водной дипломатии Таджикистана является привлечение внимания международного сообщества к водным проблемам, объединение усилияй государств в целях регулирования водных проблем, обеспечения доступа населения планеты к питьевой воде, совместного управления водными ресурсами в регионе и мире, предотвращения межгосударственных конфликтов в водной сфере и принятия соответствующих резолюций в водной сфере.

Ключевые слова: водная дипломатия, внешняя политика, водные ресурсы, глобальные инициативы, географическое положение, стратегия, энергетика, гидроэнергетика, стратегическое партнерство.

EMOMALI RAHMAN – FOUNDER OF WATER DIPLOMACY IN THE REGION AND WORLD

This article reflects the role of Emomali Rahmon in the development of water diplomacy. Water diplomacy is considered a priority direction of the foreign policy of the Republic of Tajikistan, and the goals and objectives of cooperation in the water sector of Tajikistan are defined in the Foreign Policy Concept. The author analyzes the formation of water diplomacy of the Republic of Tajikistan in the international initiatives of Emomali Rahmon and shows the role of the President of the Republic of Tajikistan in transforming water diplomacy into one of the instruments of regional and world politics. The author assessed Tajikistan’s international initiatives in the field of water and climate and identified the stages of development of Tajikistan’s water diplomacy. The goals of Tajikistan’s water diplomacy are to attract the attention of the international community to water problems, unite the efforts of states in order to regulate water problems, ensure access to drinking water for the world’s population, joint management of water resources in the region and the world, prevent interstate conflicts in the water sector and adopt relevant resolutions in water sphere.

Key words: water diplomacy, foreign policy, water resources, global initiatives, geographical location, strategy, energy, hydropower, strategic partnership.

Маълумот дар бораи муаллиф: ***Назаров Бахтиёр Баҳриддинович*** **-** Донишгоҳи миллии Тоҷикистон, ассистенти кафедраи минтақашиносии хориҷии факултети муносибатҳои байналхалқӣ. **Суроға:** 734025, шаҳри Душанбе, Ҷумҳурии Тоҷикистон, хиёбони Рӯдакӣ, 17**.** E-mail: **bahriddinzoda-b@mail.ru**
Телефон: **(+ 992) 918-61-56-68.**

Сведения об авторе: ***Назаров Бахтиёр Бахриддинович*** – Таджикский национальный униврситет, ассистент кафедры зарубежного регионоведения факультета международных отношений. **Адрес:** 734025, город Душанбе, Республика Таджикистан, проспект Рудаки,17.E-mail: **bahriddinzoda-b@mail.ru** Телефон: **(+ 992) 918-61-56-68.**

Information about the author: ***Nazarov Bakhtiyor Bakhriddinovich*** **–** Tajik National University, assistant at the Department of Foreign Regional Studies of the Faculty of International Relations. **Address:** 734025, Dushanbe city, Republic of Tajikistan, Rudaki avenue, 17 Phone: **(+ 992) 918-61-56-68.**E-mail: **bahriddinzoda-b@mail.ru**

ТДУ:93/94

СОҲИБИ ҶУМҲУРИИ МУХТОР ГАРДИДАНИ ТОҶИКОН ВА МУШКИЛОТИ ОН

Расулиён Қ.Р.
Донишгоҳи миллии Тоҷикистон

Аз ибтидо то интиҳои тақсимоти миллию марзӣ дар Осиёи Миёна роҳбарияти ҳам Ҷумҳурии Халқии Шуравии Бухоро ва ҳам Ҷумҳурии Мухтори Шуравии Сотсиалистии Туркистон, ки дар сари онҳо ду тан аз тоҷикони мункири миллати худ Файзуллоҳ Хоҷаев ва Абдулло Раҳимбоев қарор доштанд, мавқеи зиддитоҷикиро ишғол намуда ва ҳатто дар ин сарзамин мавҷудияти халқи тоҷикро инкор менамуданд.

Чунончи, 14 июли соли 1918 Кумитаи иҷроияи марказии Туркистон қарор намуд: забонҳои пурнуфузи маҳаллӣ (ӯзбекӣ ва қирғизӣ) забони давлатӣ эълон гардиданд.

Дар Конститутсияи (Қонуни асосӣ)-и Ҷумҳурии Мухтори Туркистон соли 1920 қирғизҳо, ӯзбекҳо ва туркманҳо ба сифати сокинони бумӣ эътироф шуда, вале сокинони қадимтарини ин сарзамин - тоҷикон фаромӯш гардида буданд.

Дар номаи КМ ҲК (б) Россия аз таърихи 12 августи соли 1920 ба унвони ҳамаи созмонҳои Ҳизби коммунистии Туркистон дар мавриди беҳбудии умури ҳизбӣ ва шуравӣ миёни мардумони бумӣ (муқимӣ) омадааст: “Аҳолии бумии Туркистон ӯзбекҳо, қирғизҳо ва туркманҳоянд. Ҳокимияти Шуравӣ бояд ба оммаи заҳматкашони халқҳои мазкур такя намояд” [5, с.446].

Моҳи майи соли 1921 собиқ раиси Ҳизби коммунистии Бухоро Наҷиб Ҳусейнови тотор аз Москва ба Бухоро ба номи раиси вақти Ҳизби коммунистии кишвар Олимҷон Оқчурин, ки низ тотор буд, чунин телеграмма фиристод: “Бояд ба он муваффақ шуд, ки бештар аз нисфи аҳолии Бухоро ӯзбекҳо, қисми хурдеро туркманҳо, баъд эрониёну яҳудиён ташкил бидиҳанд”.

Дар анҷумани XII ҲК (б) Россия моҳи апрели соли 1923 И.В.Сталин чунин мегӯяд: “Дар он ҷо, дар Бухоро се миллат вуҷуд дорад: ӯзбекҳо-миллати асосӣ, туркманҳо, ки аз нигоҳи шонивистони бухорӣ “чандон муҳим нестанд” ва қирғизҳо: онҳо каманд, чандон аҳаммият надоранд” [7, с.5].

Дар таърихи 31 январи соли 1924 дар ҷаласаи Бюрои ташкилии КМ ҲК (б) Россия аввалин бор масъалаи ҷумҳуриҳои нави миллии Осиёи Миёна муҳокима гардид. Раиси бюрои Осиёимиёнагии КМ (ҲК (б) Россия Я.А.Рудзутак вазифадор карда шуд, ки ҳангоми дар Осиёи Миёна будан ин масъаларо бо масъулони ҷумҳуриҳои Туркистон, Бухоро ва Хоразм мавриди баррасӣ қарор диҳад.

25 феврали соли 1924 пленуми васеи КМ ҲК Бухоро баргузор гардид. Дар он раиси Шурои Нозирони Халқии ҶХШ Бухоро Ф.Хоҷаев аз рӯйи масъалаи “Дар бораи аз рӯйи нишонаҳои миллӣ ба ҷумҳуриҳо тақсим намудани Осиёи Миёнаи Шуравӣ” маъруза кард. Дар пленум пешниҳод шуд, ки дар ин сарзамин ҷумҳуриҳои иттифоқии Ӯзбекистон ва Туркманистон таъсис дода шаванд. Оиди тоҷикон чунин тавсия дода мешуд: аз ҳисоби Мастчоҳ ва Қаротегину Ғарм вилояти мухтори Тоҷикистонро бунёд кунанд ва он бояд дар ҳайати Ҷумҳурии Ӯзбекистон бошад.

10 марти соли 1924 ҷаласаи аъзои Барои Осиёимиёнагии КМ ҲК (б) Россия бо иштироки аъзо ва номзадҳои КМ ҲК Туркистон ва раёсати КИМ Туркистон барпо гардид. Дар он А.Раҳимбоев ба ҳайси котиби КМ ҲК Туркистон ва аъзои бюрои Осиёимиёнагии КМ ҲК (б) Россия суханронӣ карда, таъкид намуд, ки “Осиёи Миёна аз рӯйи ҳайати миллӣ мамлакате мебошад, ки дар он аксариятро ӯзбекҳо, қирғизҳо ва туркманҳо, баъд баъзе халқиятҳои майда ташкил мекунанд” [2, с.41].

Дар ин миён лоиҳаи комиссари халқии корҳои хориҷии ИҶШС Георгий Чичерин пешниҳод гардида буд, ки дар он таъсиси ҶШС Тоҷикистон ва ба ҳайати он дохил гардидани Ӯзбекистон ба ҳайси ҷумҳурии мухтор пешбинӣ шуда буд. Ин лоиҳа пазируфта нашуд.

23-24 марти соли 1924 Пленуми КМ ҲК Туркистон масъаларо “Дар бораи тақсимоти ҳудуди миллии Ҷумҳурии Туркистон” муҳокима намуд.

5 апрели соли 1924 Бюрои сиёсии КМ ҲК (б) Россия дар ҷаласаи худ маърузаи котиби КМ ҲК Туркистон ва узви Бюрои сиёсии Осиёимиёнагии КМ ҲК (б) Россия А.Раҳимбоевро “Дар бораи Туркистон, Бухоро ва Хоразм (дар бораи ташкили ҷумҳуриҳои миллӣ)” шунида, муҳокима намуд.КМ ҲК Бухоро дар асоси қарори худ аз 10 апрели соли 1924 коммисияеро барои тайёр намудан ва гузаронидани тақсимоти ҳудуди миллӣ ташкил намуд. Ба он А.Раҳимбоев, Ф.Хоҷаев, К.Атобоев, Т.Рисқулов, К.Пӯлодов, Абдураҳмонов, А.Одинаев, Муҳиддинов ва Наврӯзбеков дохил шуданд.

4 июни соли 1924 дар ҷаласаи Бюрои ташкилии КМ Осиёимиёнагии ҲК масъалаи тақсимоти миллию марзӣ баррасӣ гардид. Аз ҳайати 15-нафараи ин ҷаласа 5 нафар қазоқ, 4 нафар ӯзбек, як нафарӣ рус, украин, литвонӣ, туркман, латиш ва қирғиз буданд. Дар он ба таври расмӣ ягон нафар тоҷик мушорикат надошт. Чунки дар ҳуҷҷатҳои расмӣ ҳам суханрони аслии ҷаласа, раиси зеркомиссиюни ӯзбекӣ А.Раҳимбоев ва ҳам узви бюро ва раиси ҳукумати Бухоро Ф.Хоҷаев тоҷиконе буданд, ки худро “ӯзбек” меномиданд.

Дар поёни ин ҷаласа нозири маорифи Туркистон Усмонхон Эшонхӯҷаев суол дод, ки чаро зеркомиссиюни тоҷикӣ ташкил карда нашудааст? [1, с.105]. Ва ҳамчунин намояндаи қазоқҳо Хоҷанов аз тоҷикон пуштибонӣ намуд. Аммо А.Раҳимбоев ва Ф.Хоҷаев дар мавриди суоли У.Эшонхоҷаев сукут ихтиёр намуда, ба намояндаи қазоқҳо дарафтоданд.

Тибқи суратҷаласаи Қарори ҷаласаи комиссияи ӯзбекии ҲК Бюрои Осиёи Миёна аз 10-уми майи соли 1924, ҳудуди минтақаҳои шомилшаванда ба Тоҷикистон чунин муайян шуда буданд: “Дар ҳайати Ҷумҳурии Ӯзбекистон аз ҳисоби Помир, ноҳияи Мастчоҳи вилояти Самарқанд, вилоятҳои Ғарм, Дарвоз ва Кӯлоби Ҷумҳурии Бухоро Вилояти Мухтори Тоҷикистон таъсис дода шавад.

12 июни соли 1924 Бюрои сиёсии КМ ҲК (б) Россия дар асоси ҳуҷҷату таклифҳои пешниҳодшуда “Дар бораи тақсимоти миллии ҷумҳуриҳои Осиёи Миёна (Туркистон, Бухоро ва Хоразм)” қарор қабул кард [2, с.29]. Дар асоси он пешниҳод карда шуд, ки ҷумҳуриҳои иттифоқии сотсиалистии Туркистон ва Ӯзбекистон ташкил карда шаванд. Инчунин, зарурияти муттаҳид намудани ноҳияҳои қирғизии (қазоқии) Туркистонро ба ҶМШС Қирғизистон (Қазоқистон), ташкил додани вилояти Мухтори Қара-Қирғизро (Қирғизистон) дар ҳайати РСФСР, вилояти мухтори Тоҷикистонро дар ҳайати Ӯзбекистон пешниҳод кард.

То миёнаи августи соли 1924 ягон гурӯҳ ё комиссияе вуҷуд надошт, ки бевосита ба тақдири тоҷикон машғул шавад. Танҳо 16 август ба ҳайати комиссияи марзӣ Ч.Имомов, Ҳоҷибоев ва М.Саидҷонов дохил гардиданд.

Комиссиюни тақсимбандии миллию марзӣ 8 августи соли 1924 ба И.В. Сталин ва Я.А.Рудзутак нома ирсол намуд, ки дар он аз иҷрои қарори Бюрои сиёсии КМ ҲК ИҶШС дар бюрои тақсимоти миллию марзии Осиёи Миёна гузориш дода шуд. Баъди тасдиқи ин гузориш 27 октябри соли 1924 иҷлосияи дувуми КИМ ИҶШС қарори тақсимбандии миллию марзии ҷумҳуриҳои Осиёи Миёнаро ба тасвиб расонид.

16 августи соли 1924 комиссияи тоҷикӣ дар ҳайати Абдураҳим Ҳоҷибоев, Чинор Имомов ва М.Саидҷонов ташкил шуд.

21 августи соли 1924 дар ҷаласаи 5-уми комиссияи тақсимоти ҳудудию миллӣ масъала “Дар бораи вилояти мухтори Тоҷикистон ва ҳудуди он” баррасӣ гардид. Дар он раиси комиссияи тоҷикӣ Абдураҳим Ҳоҷибоеви 24-сола зимни суханронӣ изҳор намуд, ки тоҷикони Бухорои Ғарбӣ ва вилоятҳои дигари Туркистон “ҳам аз ҷиҳати хоҷагӣ, ҳам аз ҷиҳати идораи маъмурӣ бо ӯзбекҳо робитаи зич доранд, аз ин лиҳоз онҳо ба вилояти мухтори Тоҷикистон, ки дар Бухорои Шарқӣ таъсис хоҳад ёфт, ҳамроҳ шуда наметавонанд” [5, с.447].

Дар ҷавоби суоли раиси ҷаласа дар мавриди Хуҷанд чунин ҷавоб дод: Дар Хуҷанд тоҷикон бартарӣ доранд, онҳо “он ҷо дар баъзе волостҳо (ҷамоатҳо) низ ҳастанд, онҳоро ба вилояти Тоҷикистон ҳамроҳ кардан мумкин аст, аммо роҳҳои иртибот нестанд, фақат роҳҳои пиёдарав вуҷуд доранд... Мо чунин мешуморем, ки онҳоро дар Ҷумуҳурии

Ӯзбекистон мондан лозим аст” [5, с.448].6 сентябри соли 1924 марзҳои Вилояти Мухтори Тоҷикистон дар ҷаласаи Комиссияи марзӣ ва 7 сентябри 1924 дар Бюрои Осиёимиёнагии КМ ба тасвиб расид.

Пас аз ошноӣ бо суратҷаласаҳои (протоколҳои) – и комиссияи марзӣ дар шаҳри Тошканд Раиси КИМ – и Шуроҳои Бухорои Шарқӣ Нусратулло Махсум ба КМ РКП (б), унвони И.В.Сталин нома навишта, аз ҷумла арз намуда буд, ки “Масъалае, ки ба манфиатҳои тоҷикон дахл дорад, ғайриодилона ҳаллу фасл шудааст. Ва таъкид намудааст, ки:

1. Марзҳои Вилояти Мухтори Тоҷикистон нодуруст таъин шудааст, зеро бисёр маҳалхое, ки дар онҳо ғолибан тоҷикон зиндагӣ доранду дар ҳамсоягӣ ва ҳудуди пешбинишудаи вилояти Тоҷикистон воқеъ мебошанд, берун аз марзҳои аслии худ, дар ҳудуди Ӯзбекистон монданд.

2. Тавсиянома (қарор) дар бораи воруди Тоҷикистон ба ҳайати Ӯзбекистон ба ҳайси вилояти мухтор, ҳуқуқи миллии тоҷиконро дар таъини сарнавишти худ, ки ба ӯзбекҳо ва туркманҳо чунин ҳуқуқ дода шудааст, нақз мекунад.

Дар номааш Нусратулло Махсум Лутфуллоев ҳалли чунин масъалаҳоро пешниҳод мекунад:

1. Дар бораи ба қаламрави Тоҷикистон ҳамроҳ кардани Ӯротеппа, Хуҷанд, Конибодом, Исфара, Сух, Риштон, Учқӯрғон, инчунин дигар маҳалҳои ҳамсояе, ки аксари аҳолиашонро тоҷикон ташкил медиҳанд.

2. Ба Тоҷикистон имконияҳои пурра дода шавад, ки дар асоси ҳамон усулҳо комилан озодона созмон ёбад, ки Ӯзбекистон ва Туркманистон созмон ёфтаанд ва ба Ӯзбекистон ҳеҷ гуна вобастагӣ надошта бошад.

Мавқеи ҷуғрофӣ ва теъдоди аҳолии Тоҷикистон пурра мувофиқат мекунад, ки он ба ҳайси ҷумҳурии мустақил таъсис ёбад.

Дар гузориши комисияи ташкили коргузорӣ ба таърихи 14 сентябри соли 1924 таъкид мешавад: чун дар Ҷумҳурии Туркистон халқиятҳои зиёд вуҷуд доранд, коргузорӣ ба се забони асосӣ (ӯзбекӣ, қирғизӣ, туркманӣ) бояд сурат бигирад.

5-16 сентябри 1924 Иҷлосияи фавқулодаи КИМ Туркистон бо як овоз қарор дар бораи тақсимоти миллӣ-ҳудудиро қабул намуд ва тасмим гирифт ин масъаларо барои баррасӣ ба Иҷлосияи навбатии КИМ-и Умумироссиягӣ пешниҳод намояд. Иҷлосияи фавқулодаи КИМ Туркистон ба тамоми халқҳои Туркистон ва Осиёи Миёна муроҷиатнома қабул намуда, ки дар он аҳаммияти тақсимоти миллӣ-марзӣ таъкид мешуд.

19 сентябри соли 1924 анҷумани Умумибухороии шуроҳо Ҷумҳурии Халқии Шуравии Бухороро ҷумҳурии сотсиалистӣ эълон карда, 20 сентябр дар бораи тақсимоти миллӣ-марзии ин ҷумҳурӣ қарор қабул намуд.

Аммо баъд аз қабули ин қарорҳо низ баҳсу мунозира доир ба шаклҳои худмуайянкунӣ ва марзҳои давлатдории оянда идома дошт. 4 октябри соли 1924 дар ҷаласаи 9-уми бюрои ӯзбекӣ доир ба тақсимоти миллӣ масъалаи “Доир ба ташкили Ҷумҳурии Тоҷикистон” мавриди баррасӣ қарор гирифт, ки дар он А.Раҳимбоев, Р.Исломов, Ф.Хоҷаев, Сегизбаев, А.Ҳоҷибоев ва Ч.Имомов ҳузур доштанд. Бюрои ӯзбекӣ чунин қарор кард: Ба қарори комиссияи тоҷикӣ доир ба ташкили Ҷумҳурии Тоҷикистон дар ҳайати ҷумҳурии соҳибистиқлоли Ӯзбекистон розигӣ дода шавад.

Масъалаи дигари ин ҷаласа “Доир ба ҳайати Ҷумҳурии Тоҷикистон ворид намудани ноҳияҳои Панҷакент ва Ӯротеппа” буд. Дар масъалаи Панҷакент ихтилофи назар вуҷуд надошт, аммо дар атрофи Ӯротеппа баҳсу мунозираҳо сар зад. А.Раҳимбоев бар он ақида буд, ки ноҳияи Ӯротеппа пурра дар ҳайати Ӯзбекистон боқӣ монад. Аммо Сегизбаев талаб мекард, ки ноҳияи Ӯротеппа дар ҳайати чаҳор волосташ ба Тоҷикистон ҳамроҳ шавад. Баъди баҳсу мунозираҳо бюрои ӯзбекӣ чунин қарор кард: Ба ҳамроҳ кардани ноҳияи Панҷакент дар ҳайати волостҳои Панҷакент, Офтобрӯя, Искандар, Киштут, Моғиён-Фороб, Фалғар ва ноҳияи Ӯротеппа дар ҳайати волостҳои Ӯротеппа, Бастманда, Ғончӣ, Далён, Мастчоҳ ва Шаҳристон мувофиқат карда шавад.

5 октябри соли 1924 комиссияи миллии тоҷикӣ ба Бюрои сиёсии КМ РКП (б) доир ба масъалаи аз лиҳози маъмурию марзӣ итоат намудани Помир ба Тоҷикистон катбӣ муроҷиат намуд. Комиссия таъсиси вилояти мухторро дар ҳудуди сарҳадоти собиқаш дар ҳайати Тоҷикистон зарур медонист. Чунки Вилояти Мухтори Қирғизистон даъвои Помири Шарқиро дошт, ки дар он ҷо қариб 2 ҳазор қирғиз умр ба сар мебурданд.

11 октябри 1924 Бюрои сиёсии КМ РКП (б) гузориши комиссия бо сарварии В.В. Куйбишевро шунида, чунин қарор намуд: Дар ҳайати Ҷумҳурии Ӯзбекистон Ҷумҳурии Мухтори Тоҷикҳо (ба ҷойи вилояти мухтор) ташкил карда шавад. Ташкилоти ҳизбии вилояти Тоҷикистони худмухтор аз тариқи КМ ташкилоти ҷумҳуриявии Ӯзбекистон ба ҳайати РКП (б) шомил мегардад. Ба комиссия дар ҳайти В.В.Куйбишев, Я.Э.Рудзутак ва Г.В.Чичерин супориш дода шавад, ки масъалаи Помирро мавриди баррасӣ қарор диҳад.

14 октябри соли 1924 Иҷлосияи дувуми КИМ-и Умумироссиягӣ қарори КИМ-и ҶМШС Туркистон "Оид ба тақсимот"-ро тасдиқ намуда, ҶМШС Туркистонро аз ҳайати РСФСР бароварда, ба ӯзбекҳо, туркманҳо, тоҷикон, қирғизҳо, қазоқҳо ва қароқалпоқҳо ҳуқуқ дод, то аз ҳайати Ҷумҳурии Туркистон баромада, ҷумҳуриҳо ва вилоятҳои миллии худро ташкил намоянд. Иҷлосия ба халқи тоҷик ҳуқуқи таъсиси ҶМШС Тоҷикистонро фароҳам намуд. 27 октябри 1924 Иҷлосияи дувуми КИМ-и ИҶШС пешниҳодҳои КИМ-и ҶМШС Туркистон анҷумани шуроҳои умумибухороӣ ва анҷумани V шуроҳои умумихоразмиро қонеъ намуда, қарори сессияи дувуми КИМ-и РСФСР дар бораи тақсимоти миллӣ ва ташкил намудани ҷумҳуриҳои ҷадиди шуравии сотсиалистӣ ва мухторро тасдиқ кард [2, с.31].Моҳҳои ноябр-декабри соли 1924 ниҳодҳои ҳизбию давлатии ҷумҳуриҳои тозатаъсиси Осиёи Миёна, аз ҷумла Тоҷикистон ташкил ёфтанд.

30 ноябри соли 1924 Бюрои Осиёимиёнагии КМ РКП (б) қарори ташкилоти ҳизбии Ӯзбекистонро доир ба ҳамроҳ намудани ноҳияҳои Панҷакент ва Ӯротеппа ба ҶМШС Тоҷикистон тасдиқ намуд.ҶМШС Тоҷикистон ҳудудҳои тоҷикнишини ҷумҳуриҳои Бухоро ва Туркистонро дар худ муттаҳид намуд. Аз ҳисоби ҶМШС Туркистон теъдоди 135666 нафар ва аз ҶХШС Бухоро 603838 нафар, дар маҷмуъ 739503 нафар ва масоҳати умумии 135620 километри мураббаъ Тоҷикистони худмухтор таъсис ёфт. Аз ҶХШС Бухоро вилоятҳои Душанбе, Ғарм, Қӯрғонтеппа, Кӯлоб, тумани (ноҳияи) Қаратоғ ва вилоятҳои Ӯротеппа ва Панҷакенти ҶМШС Туркистон ҶМШС Тоҷикистон ташкил шуд. Моҳи январи соли 1925 Помир низ ба ҳайати ҶМШС Тоҷикистон дохил шуда, баъдан номи ВМКБ-ро гирифт.

24 ноябри соли 1924 Бюрои иҷроияи муваққатии ҳизбии Ӯзбекистон дар ҷаласаи нахустини худ "Масъалаҳои Бюрои ҳизбии Тоҷикистон"-ро мавриди баррасӣ қарор дода, онро дар ҳайати 23 нафар ва Кумитаи инқилобии ҷумҳуриро иборат аз 15 нафар тасдиқ намуд.

26 ноябри соли 1924 дар шаҳри Тошканд Кумитаи инқилобии ҶМШС Тоҷикистон-нахустин ҳукумати Тоҷикистони шуравӣ ташкил ёфт. Ба ҳайати Президиуми Кумитаи инқилобӣ Нусратулло Махсум Лутфуллоев-раис, Бутабой Додобоев, Раҳматулло Бобоҷонов-муовинони раис, С.М.Соколов, Шириншоҳ Шоҳтемур, Абдулло Ёрмуҳаммадов ва дигарон шомил гаштанд.Аз сабаби он ки вилоятҳои Ӯротеппа ва Панҷакент аз Тоҷикистон дар инзиво қарор доштанд, Бюрои ташкилӣ доир ба даъвати анҷуманҳои шуроҳои Ӯзбекистон 25 октябри соли 1924 ба раиси комиссияи миллии тоҷикон Ч.Имомов доир ба даъвати анҷуманҳои шуроҳо дар уезди Ӯротеппа ва Панҷакент супориш дод.6 декабри соли 1924 Бюрои Осиёимиёнагии КМ РКП (б) роҳбарияти муваққатии ташкилоти ҳизбии Ӯзбекистон дар Тоҷикистонро ташкил намуд, ки мақсади аслии он мубориза бар зидди душманони сохти шуравӣ, мустаҳкам намудани сафҳои ҳизб ва даъват намудани конфронсҳои ҳизбӣ буд. Ба ҳайати Бюрои ташкилӣ Ч.Имомов, С.М.Соколов, Ш.Шоҳтемур, Н.Лутфуллоев, Б.Додобоев, Б.В.Толпиго, Ч.А.Путовский, А.Алиев, А.Акчурин, Н.Ёрмуҳаммадов дохил мешудаанд.

Моҳи марти соли 1925 Комиссияи иҷроияи Бюрои ташкилии Ӯзбекистон дар Тоҷикистон Шириншоҳ Шоҳтемурро ба ҳайси намояндаи худ дар ҶМШС Тоҷикистон тасдиқ намуд. Нахустин ҷаласаи Бюрои ташкилӣ ва Кумитаи инқилобии ҶМШС

Тоҷикистон 10 декабри соли 1924 дар шаҳри Тошканд доир гардид. Бюрои иҷроияи Бюрои ташкилии ҲК (б) Ӯзбекистон масъалаи “Дар бораи кор бо тоҷиконе, ки дар ҳудуди Ӯзбекистон мондаанд”-ро баррасӣ намуд. Дар ҳамин ҷаласа ҳайати Бюрои ташкили ЛКСМ Тоҷикистон тасдиқ карда шуд. Рӯзномаи “Овози тоҷик”, ки дар шаҳри Самарқанд ба табъ мерасид, нашрияи Бюрои ташкилӣ ва Кумитаи инқилобии Тоҷикистон эълон гардид. Вазъияти муташанниҷи Тоҷикистонро ба эътибор гирифта, ба Кумитаи инқилобии ҷумҳурӣ салоҳиятҳои зиёд дода шуд.

4 феврали соли 1925 ҳайати пурраи Бюрои ташкилӣ ва Кумитаи инқилобии ҶМШС Тоҷикистон: Н.Махсум-раис, Б.Додобоев, Р.Бобоҷонов-муовинони раис, А.Ёрмуҳаммадов, С.М.Соколов, Ш.Шоҳтемур аз Тошканд ба Душанбе омада, 5 феврал нахустин ҷаласаи Бюрои ташкилии ҲК (б) Ӯзбекистон дар ҶМШС Тоҷикистон доир гардид, ки дар он доир ба қатъи фаъолияти КИМ Бухорои Шарқӣ, шуроҳо ва Бюрои ҳизбии Бухорои Шарқӣ қарор қабул гардид.

25 феврали соли 1925 Кумитаи инқилобӣ доир ба рӯзи таъсиси ҶМШС Тоҷикистон қарор қабул намуд. 15 марти соли 1925 дар Душанбе дар гирдиҳамоии шаҳрӣ таъсиси Ҷумҳурии Тоҷикистон ба таври пуршукӯҳ эълон гардид. Ин воқеа ба як маъракаи муҳимми сиёсӣ табдил ёфт. Дар ин ҳамоиш телеграммаи И.В.Сталин қироат гардид.

Дар бораи ҳудудҳои Ҷумҳурии Мухтори Шуравии Сотсиалистии Тоҷикистони навтаъсис муаррихи қирғиз А.Ҷунушев чунин менависад: “Ҷумҳурии Мухтори Шуравии Сотсиалистии Тоҷикистон тоҷикони Бухорои Шарқӣ, бахшҳое аз вилоятҳои Самарқанду Фарғона ва аҳолии Помирро дар бар мегирифт. Масоҳати умумиаш 123400 километри мураббаъ ва аҳолии он 681000 нафар буд.

Муҳаққиқи рус И.П.Кампенус масоҳати ҶМШС Тоҷикистонро 135619 километри мураббаъ, таърихшиноси ӯзбекистонӣ Х.Турсунов 135620 километри мураббаъ нишон доданд.ҶМШС Тоҷикистон на ҳамаи ҳудудиҳои тоҷикнишини Осиёи Миёнаро фаро мегирифт ва ба он асосан минтақаҳои кӯҳии тоҷикинишини ҷумҳуриҳои Туркистон ва Бухоро дохил мешуданд. Ҳудуди он 135620 километри мураббаъро ташкил медод ва аҳолиаш 739503 нафар буд. Аз ҳудуди ҶМШС Туркистон 135666 нафар ва аз ҳудуди ҶХШ Бухоро 603838 нафар табааи ҶШС Тоҷикистон шуда буданд, ки 65,4 %-и онро тоҷикон ташкил медоданд.

Моҳи декабри соли 1925 Вилояти Мухтори Кӯҳистони Бадахшон ташкил шуд ва он ба ҳайати ҶМШС Тоҷикистон дохил гардид. ҶМШС Тоҷикистон дар соли 1925 дорои вилоятҳои Ғарм, Душанбе, Кӯлоб, Қӯрғонтеппа, Панҷакент, Уротеппа (Истаравшан) ва ВМК Бадахшон буд.

Тибқи гузориш оид ба дастовардҳои сиёсӣ ва иқтисодию фарҳангии Тоҷикистон дар солҳои 1926-1927 масоҳати ҷумҳурӣ 134882 километри мураббаъ гуфта шуда, ки дар он то 1 апрели соли 1927 831180 нафар аҳолӣ умр ба сар мебурд, ки 72,02%-ро тоҷикон ташкил медоданд. Пас аз ҳамроҳ карда шудани округи Хуҷанд масоҳати Тоҷикистон ба 142,5 ҳазор километри мураббаъ ва аҳолиаш ба беш аз 1 миллиону 150 ҳазор нафар расид, ки 72%-и онро тоҷикон ташкил медоданд.

Ҷумҳурии Шуравии Сотсиалистии Тоҷикистон дар заминаи Ҷумҳурии Мухтори Шуравии Сотсиалистии Тоҷикистон бо ҳамроҳ намудани округи Хуҷанд таъсис ёфт.

Дар масири таъсиси ҷумҳурие ба исми халқи тоҷик, яъне Тоҷикистон мушкилоти зиёде пеш омад, ки дар ин мақола ба таври иҷмол ба умдатарини онҳо ишора хоҳад шуд.

Тақсимоти миллию марзӣ дар Осиёи Миёна ба хотири чӣ гузаронида шуд? Назари расимии Давлати Шуравӣ ин буд, ки мехост ҳар як миллати сокини ин минтақа соҳиби давлати миллии худ гардад. Агар ҳамин тавр бошад, чаро тақсимот ба таври одилона сурат нагирифт? Ва сабабҳои нокомии тоҷикон бар асари ин тақсимоти ноодилона кадомҳоянд?

1. Агар ин тақсимот воқеан ба хотири некӣ кардан ба миллатҳои Осиёи Миёна, минҷумла тоҷикон буд, пас маълум мешавад, ки роҳбарони ИҶШС ва бахусус масъулони марзбандӣ дар Маскав дар бораи Осиёи Миёна, таъриху тамаддуни халқҳои ин минтақа, бахусус тоҷикон иттилои дуруст надоштанд, ки дар натиҷа ба иштибоҳоти нобахшидагӣ

роҳ доданд. Аммо, агар Маскавро ба беиттилоию нофаҳмӣ гунаҳкор кунем, ин ҳам аз рӯйи инсоф нахоҳад буд. Чунки тарҳи дигари тақсимоти миллию марзӣ аз ҷониби вазири корҳои хориҷии ИҶШС Г.В.Чичерин, ки бо ҳамдастии донишмандони бузурге чун С.М.Андреев, А.А.Семёнов, В.В.Бартолд рехта шуда буд, ки тибқи он Тоҷикистон бояд ҷумҳурии иттифоқӣ мешуду Ӯзбекистон дар ҳайати он ба сифати ҷумҳурии худмухтор боқӣ мемонд, пешниҳод шуда буд. Пас чаро ин тарҳи донишмандони воқеӣ пазируфта нашуд? Ба фикри мо, роҳбарияти давлат ва Ҳукумати Шуравӣ намехост, ки дар радифи Эрону Афғонистон як давлати дигари қавии эронинажод ва форсизабон, ки аҳолии он, яъне тоҷикон соҳиби фарҳангу тамаддуни бузург мебошанд, пайдо шавад, ки шояд ин давлат дар оянда барои Россия дарди сар эҷод кунад.

2. Мушкили дувум, ки садди роҳи соҳиби давлат гардидани тоҷикон буд, пантуркизм мебошад. Пантуркистон, ки дар фикри эҷоди як империяи бузурги туркӣ дар муқобили Россия буданд, мавҷудияти халқи тоҷикро инкор мекарданд. Мутаассифона, аксари роҳбарони онҳо фарзандони нохалафи ин миллат буда, ба сабабҳои айнию (объктивию) зеҳнӣ (субъективӣ) ба миллати худ хиёнат карданд.

Таъсири пантуркизм он қадар пурқувват буд, ки баъд аз Инқилоби (табаддулоти) Бухоро дар ҶХШ Бухоро аз таърихи 11 марти соли 1920 забони расмию давлатии ин ҷумҳурӣ забони туркӣ эълон гардид (на забони ӯзбекӣ, балки забони туркии усмонӣ, яъне забони давлатии Туркия). Ва дар макотиб фарзандони тоҷик марши низомиро ба забони туркӣ месуруданд.

3. Дар арафаи тақсимоти миллию марзӣ аксари тоҷикон дар ҳолати ноогоҳии миллӣ қарор дошта, аз худшиносии миллӣ ва ифтихори миллӣ дур буданд. Онҳо миллатро аз лиҳози таълимоти дини ислом мефаҳмиданд. Дар макотиби куҳна чунин таълим медоданд: “Миллат ба кӣ дорӣ?” Ҷавоб ин буд: “Ба Иброҳими Халилуллоҳ”. Бар асари ин ноогоҳӣ масъулини пантуркист аз зиддият ва мунoқишаи байнимазҳабӣ истифода намуда, тоҷику эрониро дар як саф гузошта, мепурсиданд, ки шумо ӯзбек ҳастед ё эронӣ? Тоҷикон ба хотири он, ки эронӣ, яъне шиа набошанд, худро “ӯзбек” меномиданд.

4. Табдили пантуркизм ба панӯзбекизм ва дар пайравӣ аз Ҷумҳурии Туркия, ки тамоми ақвоми Туркияро “турк” эълон карда буданд, дар қаламрави Ӯзбекистони оянда “ӯзбек” эълон кардани тамоми бошандагони он.

Пас аз тақсимоти миллӣ-марзии Осиёи Миёна дар соли 1924 роҳбарияти ИҶШС дарк намуд, ки ин амр ноодилона сурат гирифтааст. Ба хотири пуштибонӣ аз тақсимбандӣ раиси КИМ-и Умумииттифоқ М.И.Калинин ба Осиёи Миёна сафар кард. Дар ин давра се нуктаи аслии норозигӣ буруз карда буд. 1. Норозигии тоҷикон аз натиҷаи тақсимот, аз ҷумла дар ҳайати Ӯзбекистон боқӣ мондани шаҳрҳои Самарқанд, Бухоро, Хуҷанд ва ғайра. 2. Талаби роҳбарони Фарғона доир ба ташкил намудани мухторият ва берун баромадан аз ҳайати Ӯзбекистон. 3. Норозигии қазоқҳо аз он, ки шаҳри Тошканд ба Ӯзбекистон дода шудааст.

Ҳангоми сафари М.И.Калинин аз тариқи қатора ба Фарғона мардуми Конибодом роҳи қатораро доштанд ва талаб намуданд, ки Конибодом ба ҳайати Тоҷикистон ҳамроҳ карда шавад [1, с.111].Тақсимбандии миллию марзӣ дар Осиёи Миёна барои он ба Шуравӣ муҳим буд, ки дар ибтидои асри XX идеологияи пантуркизм дар ин минтақа бисёр амиқ реша давонида буд ва чун давлати ҷавони Шуравӣ, ки мехост Осиёи Миёна қисми таркибии ИҶШС бошад, ба ҳамин идеологияи пантуркизм ин марзбандиро муқобил гузошт. В.И.Ленин дар ҷавоби кӯшишҳои пантуркизм, ки ҷиҳати муттаҳид намудани кулли ақвоми турк кӯшиш мекард, системаи тақсимбандии давлатиро пешниҳод намуд.

Дар хотима бояд гуфт, ки новобаста ба хиёнатҳои авфнопазире, ки нисбат ба миллати тоҷик рух дод, тақсимоти миллӣ-марзӣ дар тақдири халқҳои Осиёи Миёна, минҷумла тоҷикон нақши бузург ва тақдирсоз дошт. Тақсимоти миллӣ ва таъсиси ҶМШС Тоҷикистон ба пантуркистон, ки мавҷудияти халқи тоҷикро инкор мекарданд ва мегуфтанд, ки тоҷикон туркҳои эронишудаанд, зарбаи ҳалокатовар зад. Халқи тоҷик аз хавфи нобудӣ ва мунҳал шудан дар миёни ақвоми туркзабону туркнажоди Осиёи Миёна раҳо ёфта, имконият пайдо намуд, ки ҳамчун миллати мустақил ташаккул ёбад.

АДАБИЁТ

1. Аюбзода С. Тоҷикон дар қарни бистум. – Прага, 2002. - 348 с.
2. Дарси хештаншиносӣ. Дафтари дуюм. - Душанбе, 1991. - 400 с.
3. Масов Р. История топорного разделения. – Душанбе, 1991. – 190 с.
4. Масов Р. Таърихи тоҷикон бо муҳри "комилан сиррӣ". – Душанбе, 1996. – 208 с.
5. Расулиён Қ. Тақсимоти миллӣ – ҳудудии Осиёи Миёна ва оқибатҳои он // Осори мунтахаб. -Ҷ.3. – Душанбе, 2021. – С. 445-455.
6. Расулиён Қ. Берун рондани забони тоҷикӣ аз мактабҳо дар солҳои 20-уми асри XX // Осори мунтахаб. -Ҷ.3. – Душанбе, 2021. – С. 455-462.
7. Расулиён Қ., Абдуҳамидов Н. Таърихи Тоҷикистони Шуравӣ. – Душанеб, 2021. – 176 с.
8. Холиқзода А. Тоҷикони Моварооуннаҳр. Аз истилои Россия то имрӯз. – Душанбе, 1997.
9. Ҷумҳурии Шуравии Сотсиалистии Тоҷикистон. – Душанбе, 2020. – 239 с.
10. Шакурӣ М. Пантуркизм ва сарнавишти таърихии тоҷикон. – Душанбе, 2012.

СОҲИБИ ҶУМҲУРИИ МУХТОР ГАРДИДАНИ ТОҶИКОН ВА МУШКИЛОТИ ОН

Мақола ба тақсимоти миллию марзии соли 1924 дар ҳудуди Осиёи Миёна ихтисос дода шуда, дар он гуфта мешавад, ки аз ибтидо то интиҳои ин маъракаи муҳимми сиёсӣ роҳбарияти ҳам Ҷумҳурии Халқии Шуравии Бухоро ва ҳам Ҷумҳурии Мухтори Шуравии Сотсиалистии Туркистон, ки дар сари онҳо ду тан аз тоҷикони мункири миллати худ Файзулло Хоҷаев ва Абдулло Раҳимбоев қарор доштанд, мавқеи зиддитоҷикиро ишғол намуда ва ҳатто дар ин сарзамин мавҷудияти халқи тоҷикро инкор менамуданд. Дар масири соҳибдавлат гардидани тоҷикони Осиёи Миёна чанд мушкилот вуҷуд дошт, ки муҳимтарини онҳо майл надоштани таъсиси як ҷумҳурии қавии ориёинажод ва форсизабон дар паҳлуи Эрону Афғонистон, садди роҳи озодии тоҷикон гардидани пантуркистон, хиёнати як гурӯҳ тоҷикони ватанфурӯшу миллатфурӯш ба хотири манофеи шахсию гурӯҳӣ ва ғайра буданд.

Калидвожаҳо: Осиёи Миёна, Тоҷикистон, тақсимоти миллию марзӣ, пантуркизм, ноогоҳии миллӣ, вилояти мухтор, ҷумҳурии мухтор, анҷуман, ҳизб, сарзамини тоҷикон.

ПРИОБРЕТЕНИЕ ТАДЖИКАМИ АВТОНОМНОЙ РЕСПУБЛИКИ И ЕЕ ПРОБЛЕМЫ

Статья посвящена национально-пограничному разделению 1924 года на территории Средней Азии и говорит о том, что от начала и до конца этой важной политической кампании руководство как Бухарской Народной Советской Республики, так и Автономной Советской Социалистической Республики Туркестан, возглавляемая двумя таджиками Файзулло Ходжаевым и Абдулло Рахимбаевым, отрицающими свою собственную нацию, занимали антитаджикскую позицию и даже отрицали существование таджикского народа на этой земле. На пути к государственности таджиков Средней Азии возникло несколько проблем, важнейшими из которых были нежелание создать на стороне Ирана и Афганистана сильную арийскую и персоязычную республику, препятствие на пути к свободе таджиков Средней Азии, препрятствие пантуркистов свободе таджиков, предательством группы таджиков, продавших свою страну и нацию ради личных и групповых интересов и т. д. .

Ключевые слова: Средняя Азия, Таджикистан, национально-пограничное разделение, пантюркизм, национальное невежество, автономная область, автономная республика, собрание, партия, земля таджиков.

THE ACQUISITION OF AN AUTONOMOUS REPUBLIC BY THE TADJIKISTAN AND ITS PROBLEMS

The article is devoted to the national-border division of 1924 in the territory of Central Asia and says that from the beginning to the end of this important political campaign, the leadership of both the Bukharan People's Soviet Republic and the Autonomous Soviet Socialist Republic of Turkestan, headed by two Tajiks Faizullo Khodjaev and Abdullo Rakhimbaev, who denied their own nation, took an anti-Tajik position and even denied the existence of the Tajik people on this land. On the way to statehood of the Tajiks of Central Asia, several problems arose, the most important of which were the reluctance to create a strong Aryan and Persian-speaking republic on the side of Iran and Afghanistan, an obstacle to the freedom of the Tajiks of Central Asia, the obstruction of the freedom of the Tajiks by pan-Turkists, the betrayal of a group of Tajiks who sold their country and nation for the sake of personal and group interests, etc. .

Key words: Central Asia, Tajikistan, national-border division, pan-Turkism, national ignorance, autonomous region, autonomous republic, assembly, party, land of the Tajiks.

Маълумот дар бораи муаллиф: ***Расулиён Қаҳҳор*** – Донишгоҳи миллии Тоҷикистон, доктори илмҳои таърих, профессори кафедраи таърихи халқи тоҷик. **Суроға:** 734025, шаҳри Душанбе, хиёбони Рӯдакӣ,17. Телефон**:** **200-20-23-92.**

Сведения об авторе: ***Расулиён Каххор*** - Таджикский национальный университетдоктор исторических наук, профессор кафедры истории таджикского народа. **Адрес:** 734025, город Душанбе, Республика Таджикистан, проспект Рудаки,17.Телефон: **200-20-23-92.**

Information about the author: ***Rasuliyon Kahhor*** - Tajik National University, Doctor of Historical Sciences, Professor of the Department of History of the Tajik People. Address: 734025, Dushanbe, Republic of Tajikistan, Rudaki Avenue, 17. Phone: **200-20-23-92.**

ТДУ: 930+323.2 (075.8)

ҶАНБАҲОИ НАЗАРИЯВИИ ЗУҲУР ВА ТАШАККУЛИ «НЕРУИ НАРМ»

Сафаров Ҳ.А.
Донишгоҳи давлатии Кӯлоб ба номи Абуабдуллоҳи Рӯдакӣ

Солҳои охир дар илмҳои ҷомеашиносӣ ва фарҳангшиносӣ истилоҳи «неруи нарм» ва «дипломатияи фарҳангӣ» маъмул гардида, кишварҳои пешрафта, аз ҷумла ИМА, Англия, Фаронса, Италия, Олмон, Россия бо истифода аз қудрати ин арзишҳои иҷтимоӣ ба комёбиҳои назаррас ноил шудаанд. Доманаи баҳси ин хориқаҳои босубот дар шароити кунунӣ ба давлатдорӣ, сиёсат ва дипломатия таъсири амиқ расонида, кишварҳо муҳимтарин масъалаҳои консептуалии сиёсати хориҷии худро ба ин восита татбиқ менамоянд. Онҳо дар сиёсати берунаи худ ба хотири густариши ҳамкориҳои гуманитарӣ ба ин омилҳои ваҳдатофар такя карда, мавқеи худро дар фазои муносибатҳои байналмилалӣ таҳким мебахшанд.

Бо пайдо шудани мафҳумҳои «неруи нарм» ва «дипломатияи фарҳангӣ» дар муносибати байни давлатҳо мавқеи фарҳанг боз ҳам устувор гардида, онҳо мекӯшанд, ки ҳамкориҳои фарҳангию адабиро тавсеа бахшида, ҳамдигарфаҳмиро миёни халқҳо ва кишварҳо устувор намоянд.

Назарияи «неруи нарм» самти нисбатан ҷавон аст, ки бо вуҷуди ин, дар чаҳорчӯбаи пажӯҳишҳои сиёсатшиносии муосир ба яке аз «тамоюлҳо» табдил ёфтааст. Ин мавзуъ дар солҳои 90-ум таваҷҷуҳи ҷиддии олимонро ба худ ҷалб кард. Он дар харитаи геополитикии ҷаҳон давраи дигаргуниҳои куллӣ ва тағйиротҳои амиқ буд, ки зарурати ҷустуҷӯи усулҳои асосӣ, ба таври катъӣ равишҳои ғайримуқовимат ва инкишофи муносибатҳои байналхалқӣ ба миён омад. Маҳз ҳамон вақт консепсияи «неруи нарм» ҳамчун шакли нави ҳамкории бозигарони сиёсати хориҷӣ бори аввал дар Иёлоти Муттаҳида пайдо шуд.

Асосгузори ин консепсия сиёсатшинос, коршинос оид ба масоили амнияти миллии ИМА ва сиёсатмадор Ҷозеф Най ба ҳисоб меравад. Маҳз ӯ дар охири солҳои 80-ум истилоҳи «неруи нарм»-ро ба гардиши илмӣ ворид кард. Дар таърифи классикии ӯ «неруи нарм» ҳамчун «қобилияти ҷалби дигарон ба тарафи худ, ҷустуҷӯи пуштибонӣ аз ҳадафи худ дар муносибатҳои байналмилалӣ бо нишон додани арзишҳои фарҳангӣ ва ахлоқӣ, ҷолибияти самти сиёсӣ ва таъсирбахшии ниҳодҳои сиёсии кишвар» маънидод шудааст.

Ба ақидаи ӯ, «неруи нарм» ба се манбаъ: фарҳанг, арзишҳои сиёсӣ ва ормону орзуҳо дар самти сиёсати хориҷӣ такя мекунад. Махсусан, ӯ фарҳангро ҳамчун унсури тавонои неруи нарм пиндошта, таъсири онро дар ҷаҳонбинӣ ва таҳаввули ташаккули шуури одамон муҳим арзёбӣ намудааст. Вай бар ин бовар аст, ки Ҳукумат ва давлат бо истифодаи дуруст аз «неруи нарм» метавонад ба вазифаҳои дар фаъолиятҳои дохилию хориҷӣ гузоштаи худ ба осонӣ ноил шавад. Ба ақидаи ӯ, арзишҳои фарҳангию адабӣ ва фалсафию ахлоқӣ, ки саршор аз маъноҳои баланди инсондӯстианд, дар ин самт мусоидат карда, мавқеи давлатҳоро дар ҷомеа устувор менамояд.

Мафҳуми неруи нарм аз ду калима иборат буда, маънои сиёсӣ ва фарҳангиро дар худ ифода намуда, дар маҷмуъ, ҳамчун қувваи ба ҳам овардани халқҳо ва миллатҳо бо истифода аз арзишҳои фарҳангӣ дониста мешавад. Маънои «неру» асосан ба ҳокимият алоқаманд буда, «нарм» фарогири фарҳангу маънавиёт мебошад. Ба маънои дигар «неруи нарм» ин санъати баланди ҷалби чеҳраҳои фарҳангӣ барои боло бурдани имиҷи кишварҳо мебошад [8].

Фарҳанг дар консепсияи неруи нарм нақши калидӣ бозида, ба ин восита дигар кишварҳо ба омӯзиши фарҳанги миллӣ ҷалб мешаванд. Дар ин ҳолат, чи тавре ки дар боло зикр гардид, доираи фарҳанг васеъ гардида, ба он забон, адабиёт, меъморӣ, кино, мусиқӣ, рассомӣ ва дигар навъҳои санъату илм аз ҷумла сайёҳӣ ворид мегардад. Дар баробари ин, неруи нарм ҷанбаи баланди сиёсӣ дошта, бо ин роҳ баъзе ташаббусҳои кишвари бузург дар мамлакатҳои дигар татбиқ мегарданд ва ё эътироф мешаванд. Ба он гунае ки чор ташаббуси созандаи Ҳукумати Тоҷикистон дар масъалаи глобалии об дар

ҷаҳон тавассути Созмони Милали Муттаҳид пазируфта шуда, ҳамчун неруи нарм дар таҳкими сиёсати хориҷии кишвар нақши калидӣ бозида истодааст. Махсусан, оғоз гардидани татбиқи лоиҳаи “Даҳсолаи байналмилалии амал “Об барои рушди устувор, солҳои 2018 – 2028” имкон медиҳад, ки ҷомеаи ҷаҳонӣ аз рӯйи ин лоиҳаи ҳадафманд кору фаъолият намояд ва ташаббуси созандаи Тоҷикистонро ба хотири таъмини аҳолии сайёра бо оби ошомиданӣ ва дигар масъалаҳои алоқаманд ба обро дастгирӣ кунад [5].

Ин мафҳум истифодаи захираҳои ғайримоддӣ, фарҳанг, эътиқод ва арзишҳои сиёсиро барои таъсири зарурӣ ба аҳолии кишварҳои хориҷӣ бидуни истифодаи унсурҳои анъанавии қувва, аз ҷумла, фишорҳои низомӣ дар назар дошт. Баъдтар ин истилоҳ тафсири расмӣ гирифт. «Неруи нарм» маҷмуи василаҳои дипломатӣ, иқтисодӣ, сиёсӣ, ҳарбӣ, ҳуқуқӣ ва фарҳангии таъсиррасонии ғайриқувва ба вазъ дар давлатҳои хориҷӣ бо мақсади таъсир расонидан ба он мебошад, ки ба манфиатҳои амнияти миллии ИМА ҷавобгӯ мебошанд.

«Неруи нарм» ҳамчун технологияи ҷалб намудани таваҷҷуҳи дигарон ва баланд бардоштани «машруият»-и ҳокимият таърихи қадима дорад. Дар тули таърих ҳолатҳое кам нестанд, ки сарварони сиёсӣ ва ҳокимон барои ба даст овардани маҳбубияти сокинони кишвари худ ва ба ҷониби худ ҷалб кардани таваҷҷуҳи кишварҳои дигар корнамоиҳо ва амалҳои шоистаи таҳсин анҷом додаанд. Аз ин рӯ, гуфтан мумкин аст, ки «неруи нарм» бо ҳокимият ва ҳукмронӣ дар як вақту замон пайдо шудааст [11, с. 37].

Консепсияи «неруи нарм» дар охири «ҷанги сард» ҷорӣ шуда буд ва ҳадафи он таҳкими мақоми ИМА ҳамчун абарқудрати ягона ба ҳисоб мерафт. Татбиқи муваффақонаи технологияҳои «неруи нарм» аз ҷониби кишварҳои ғарбӣ ба ғалабаи фикрӣ бар коммунизм саҳми арзанда гузоштааст.

Фаҳмиши мафҳуми «неруи нарм» дар сатҳи назариявӣ барои амалӣ намудани ҳадафҳои минбаъдаи сиёсӣ зарур буд: пеш аз ҳама, барои таҳкими нуфузи ИМА дар арсаи ҷаҳонӣ ва баъдан, пас аз 11 сентябри соли 2001, таъсир расонидан ба тағйирот дар авлавиятҳои сиёсати хориҷии Вашингтон ва таҳияи воситаҳои нави сиёсати хориҷӣ, ки ба пешгирӣ аз пастшавии минбаъдаи нуфузи байналмилалии кишвар мусоидат мекунанд.

Соли 1990 Ҷ.Най дар бораи зарурати табдил додани механизмҳои таъсири беруна тавассути ҷорӣ намудани воситаҳои нави қудратибрози назар намуд, ки ба кишвар имкон медиҳад вазъиятеро ташаккул диҳад, ки дар он кишварҳои қабулкунанда арзишҳоро таҳия мекунанд ё манфиатҳои худро мувофиқи афзалиятҳои дигар кишвар муайян менамоянд [13].

Тадриҷан муаллиф назарияи худро такмил ва инкишоф дод, дастгоҳи консептуалии услубиро васеъ намуда, мафҳумҳоро пурра кард, захираҳо ва манбаъҳои «неруи нарм»-ро мавриди омӯзиш қарор дод, дар бораи татбиқи стратегияҳои муваффақ пажуҳиш бурда, нокомиҳои фаъолияти сиёсати берунир дар асоси иқтидори «неруи нарм»-и давлатҳои алоҳида шарҳу тавзеҳ дод.

Зери ибораи «неруи нарм» Ҷ.Най сараввал маънои "қобилияти ҷалб кардани шарики худ ба он чизе, ки худатон мехоҳед" [13] -ро дар назар дошт. Ҳамин таъриф низ соли 1998 дар мақолаи «Неру ва вобастагӣ дар асри иттилоот» омадааст [10]. Дар асари «Неруи нарм: воситаҳои ноил шудан ба муваффақият дар сиёсати ҷаҳонӣ» муҳаққиқ мафҳуми «неруи нарм»-ро ташаккул дода, дар корҳои минбаъдааш борҳо истифода кардааст: «қобилияти ноил шудан ба чизи дилхоҳ тавассути ҷалб намудан ва на маҷбурӣ ё тариқи пардохтҳо» [13]. Ба ибораи дигар, мувофиқи ақидаи Най, муваффақият дар арсаи байналмилалӣ тавассути ризоияти ихтиёрии объект барои расонидани дастгирӣ дар ноил шудан ба натиҷае, ки субъект барои он мекӯшад, ба даст оварда мешавад.

«Неруи нарм» яке аз имкониятҳои таъсиррасонист, ки бо вуҷуди таҳдиди истифодаи чораҳои ҳарбию сиёсӣ ё молиявию иқтисодӣ амалӣ карда мешавад (аз ҷумла на танҳо фишор, балки пораҳӯрӣ ҳам). Дар асари худ соли 2011, «Ояндаи қудрат», Ҷ.Най таърифи мафҳумро дар партави табдили фазои байналмилалӣ амиқтар кард: «неруи нарм» - қобилияти таъсир расонидан ба дигарон тавассути ҳамкорӣ дар ташаккули барномаи

амал, бовар кунондан ва расондани таъсири мусбат ва ҷолиб барои ноил шудан ба натиҷаҳои дилхоҳ [14, с. 21].

Ҷ.Най мафҳуми «неруи нарм»-ро дар баробари мафҳуми «неруи сахт» муаррифӣ мекунад. Дар ҳоле ки мафҳуми охирин тавассути маҷбуркунии ҷисмонӣ, таҳдид ё ришваситонӣ амалӣ карда мешавад, «неруи нарм» бошад, ба эътиқод, ҷалб, майл ва ризогии мутақобилаи ихтиёрӣ асос ёфтааст. Чун қоида, «неруи сахт» тавассути истифодаи захираҳои ҳарбию иқтисодӣ ба вуҷуд меояд ва сарчашмаҳои «неруи нарм» ниҳодҳои сершумори дорои хусусияти сиёсӣ ва иҷтимоию фарҳангӣ мебошанд. Дар яке аз мақолаҳояш соли 2003, Ҷ.Най қайд намудааст: «Неруи дурушт», ки ҳамчун қобилияти расонидани таъсири маҷбурӣ фаҳмида мешавад, аз иқтидори низомӣ ва иқтисодии кишвар сарчашма мегирад» [11].

Соли 2004 дар асари худ Ҷ.Най «Неруи нарм: воситаҳои ноил шудан ба муваффақият дар сиёсати ҷаҳонӣ» муҳаққиқи амрикоӣ мафҳуми «неруи нарм»-ро таҳия намуда, маҷмуи захираҳои заруриро барои ташаккули воситаҳои он номбар мекунад. Ба ба ақидаи ӯ, захираҳои асосӣ фарҳанг, арзишҳои сиёсӣ ва сиёсати хориҷӣ ба ҳисоб меравaнд. Ҳам фарҳанг ва ҳам арзишҳои сиёсии кишвари мавриди назарро мероси таърихӣ муайян мекунанд, дар ҳоле ки сиёсати хориҷӣ, ки пеш аз ҳама, бояд бо арзишҳои сиёсӣ алоқаманд бошад ва аз ҷониби онҳо қонунӣ карда шавад, аз ҳисоби манфиатҳои режими амалкунандаи ҳукмрон муайян мегардад [13, с. 11]. «Захираҳои асосӣ фарҳанг, сиёсати қонунӣ ва моделҳои мусбӣ, иқтисоди муваффақ ва неруи низомии касбӣ мебошанд» [14], - менависад Ҷ.Най.

Дар замони муосир хислати «неруи нарм» тавассути се унсури зерин муайян карда мешавад:

– «неруи нарм»-и фарҳангӣ, эътирофи байналмилалии мероси фарҳангии давлат; тавсеаи муошират байнидавлатӣ; паҳн кардани забони миллӣ; ҷалби сайёҳон;

– «неруи нарм»-и арзишҳои сиёсӣ, низоме мебошад, ки манфиатҳои давлатро инъикос мекунад ва ба онҳо ғамхорӣ ё тағйирот дар муносибатҳои сиёсӣ зоҳир менамояд;

– «неруи нарм»-и сиёсати хориҷӣ, рушди сиёсӣ, муассисаҳои демократӣ; ҳимояи ҳуқуқи инсонро дар бар мегирад [7, с. 37-38].

Ду унсури аввал арзишҳои таърихан ташаккулёфтаи ин ё он миллат мебошанд, дар ҳоле ки унсури сеюм хислати субъективӣ дошта, аз тарафи роҳбарияти олии сиёсии давлат муайян карда мешавад. Дар замони муосир дипломатияи шакл (дуҷониба ва бисёрҷониба), самтҳо (аврупоӣ ва осиёӣ) ва навъҳо (дипломатияи иқтисодӣ, дипломатияи иттилоотӣ, дипломатияи башардӯстона) – и мухталифро дар бар мегирад. Имрӯз дар самти татбиқи ҳадафҳои сиёсати хориҷӣ тавассути «неруи нарм» - дипломатияи фарҳангӣ ҷойгоҳи хосса касб намудааст, ҳамчунин дипломатияи фарҳангӣ беш аз пеш ба майдони мубориза барои тафаккур ва қалби мардумони гӯшаву канори гуногуни дунё табдил ёфтааст. Дар шароити мунокишаҳо ва ноустувориҳо нақши фарҳангро ҳамчун воситаи «неруи нарм» набояд нодида гирифт. Ин сарчашмаи муҳимми дипломатия мебошад, ки барои пешбурди манфиатҳои давлат, беҳтар гаштани ҳусни тафоҳум миёни халқҳо [3] истифода мешавад.

Манобеи асосии «неруи нарм»-и давлат, ба ақидаи Ҷ.Най, дар соҳаҳои сиёсат, иқтисод ва фарҳанг инъикоси худро ёфтаанд. Ба ибораи дигар, сохтори «неруи нарм» се паҳлу, се ҷанбаи таъсири он: сиёсӣ, иқтисодӣ ва фарҳангӣ дорад.

Таъсири сиёсӣ ин хусусияти муносибатҳо бо дигар кишварҳо, иштирок дар ниҳодҳои идоракунии глобалӣ ва созмонҳои байналмилалӣ ва ниҳоят имиҷи байналмилалии давлат мебошад.

Дар баробари ин, мафҳумҳои «неруи нарм» ва «имиҷи байналмилалӣ»-ро набояд бо ҳам омехта кард. Бисёр давлатхо имиҷи байналмилалӣ доранд, вале аз консепсияи «неруи нарм» бархӯрдор нестанд. Хусусияти муҳимми давлати дорои “неруи нарм” – эҷод ва ҷорӣ намудани модели аслии рушди худ мебошад, ки берун аз марзҳои миллӣ ҳусни таваҷҷуҳро ба вуҷуд меорад. Ҷ.Най ба сифати мисол Британияи Кабирро дар асри XIX ва Иёлоти Муттаҳидаи Амрикоро дар нимаи дуюми асри XX борҳо мисол овардааст, ки онҳо дар

руҳияи либерализм қоидаҳо ва ниҳодҳои байналмилалиро ташкил медоданд, ки ба манфиатҳои Британия ва Амрико мувофиқат карда муайянкунандаи рӯзномаи геополитикӣ дар қисми зиёди сайёра ба ҳисоб мерафтанд. Британияи Кабир ба ҷаҳон савдои озод ва стандарти тиллоӣ ва ИМА бошад, ташкилотҳои молиявию иқтисодии ҷаҳонӣ пешниҳод карданд (ХБА, СУТ ва ғ.). Роҳи муассири баланд бардоштани «неруи нарм»-и давлат татбиқи самти сиёсати хориҷӣ мебошад, ки аз нигоҳи ҳуқуқи байналмилалӣ қонунӣ ва барои бозигарони дигари сиёсати ҷаҳонӣ ҷолиб бошад. Иштироки кишвар дар ҳалли қазияҳои гуногуни бухронӣ, низоъҳои байналмилалӣ ва маҳаллӣ низ метавонад барои афзоиши сармояи «неруи нарм» аҳаммияти калон дошта бошад.

Таъсири иқтисодӣ ба модели муваффақ, ҷалби муваффақи сармоягузорӣ ва барномаҳои кумак ба рушд асос ёфтааст. Иқтидори иқтисодиро давлат тавассути татбиқи лоиҳаҳои бузурги инфрасохторӣ дар хориҷа, маблағгузории фаъоли ниҳодҳои байналмилалӣ ва расонидани ёрии иқтисодӣ ба давлатҳои ниёзманд истифода бурда метавонад. Чунин «дипломатияи рушд» на танҳо ба барқарор намудани муносибатҳои байни давлати қабулкунанда ва давлати донор, ташаккули симои мусбати онҳо дар шуури ҷамъиятии шаҳрвандони давлати қабулкунанда, балки ба баланд бардоштани нуфузи он дар арсаи байналхалқӣ ва ҳалли ҳадафҳои геополитикии худ мусоидат мекунад.

Таъсири фарҳангӣ ҷолибияти тарзи зиндагӣ, арзишҳо ва худи фарҳанг ба ҳисоб меравад. Дар асри XXI ҷолибияти фарҳангӣ-арзишӣ ҳамчун манбаи «неруи нарм» ба таблиғи дастовардҳои фарҳанги баланд ва паҳн намудани маҳсулоти фарҳанги оммавӣ асос ёфтааст. Тарғиби фарҳанги хосси худ, филм ва мусиқӣ, таъсиси шабакаҳои тиҷоратии тезтайёр бо хӯрокҳои миллӣ дар ҳудуди дигар кишварҳо, ғолибият дар мусобиқаҳои сатҳи байналмилалии варзишӣ ва ғайра воситаҳои марбут ба фарҳанги оммавӣ мебошанд. Шиносоӣ бо шоҳасарҳои адабиёту санъати ватанӣ, комёбиҳои илму техника, дар берун аз кишвар паҳн кардани забони миллӣ аллакай унсури фарҳанги баланд ба шумор меравад. Барандагони ҷузъи фарҳангии "неруи нарм" тамғаҳои машҳури тиҷоратӣ, брендҳо ва ҳатто мӯдҳо ба ҳисоб меравaнд. Пас, дар тасаввуроти ҳар як одами одӣ технологияи баланд бо Ҷопон, мӯди баланд бо Фаронса ё Италия, саноати мошинсозӣ бо Олмон ва ғайра алоқаманд аст [4, с. 30-31].

«Неруи нарм»-и давлатро бо ду роҳ метавон баррасӣ кард. Якум, ҳамчун сиёсати давлатӣ, ки бо ҷалби субъектҳои гуногуни ғайридавлатӣ амалӣ карда мешавад ва имкон медиҳад, ки ба натиҷаҳои муайяни ҳадафҳои иқтисодӣ ва сиёсати хориҷӣ ноил гарданд. Барои татбиқи он ҳукумат барномаву лоиҳаҳои сершумори ташкилотҳои давлатӣ ва ғайридавлатиро маблағгузорӣ намуда, ширкатҳои алоқа таъсис медиҳад, шахсиятҳои маъруфро ба корҳои гуногун ҷалб мекунад, ташаббусҳоро дар соҳаҳои маориф, сайёҳӣ, варзиш, дипломатияи ҷамъиятӣ, фарҳанг, иттилоот ва коммуникатсия ва ғайра дастгирӣ менамояд. Аз тарафи дигар, «неруи нарм» ҳамчун як навъ «чаҳорчӯбаи» стратегии дарозмуддат зоҳир мешавад, ки доираи васеи масъалаҳо, аз ҷумла андешаҳо дар бораи ҷой ва нақш ва баъзан дар бораи рисолати давлат дар ҷаҳон ва арзишҳое, ки онро берун аз он таблиғ мекунанд, дар бар мегирад. Аз ин лиҳоз, «неруи нарм» дорои рамзҳо, ғояҳо ва маънoҳои мухталифи марбут ба ин тасаввуротҳо ва дарки ҳувияти сиёсати хориҷии он буда, дарбаргирандаи афзалиятҳои симои давлат дар дохили кишвар ва берун аз он, инчунин он чизе, ки кишварро ҳамчун субъекти муносибатҳои байналмилалӣ аз дигарон фарқ мекунад, ба ҳисоб меравад. Ҳамаи инро на ҳамеша равшан тавсиф, арзёбӣ ва муқаррар намудан мумкин аст, балки он мухити муайянкунандаи ташаккули сиёсати дахлдори давлатӣ мебошад [8, с. 42].

Дар замони муосир мафҳуми «неруи нарм» ба зудӣ дилу зеҳни сиёсатмадорони бонуфузи бисёре аз кишварҳои ҷаҳонро ба худ ҷалб мекунад. Ҷолибияти «неруи нарм», пеш аз ҳама, бо он муайян карда мешавад, ки он бе силоҳ амалӣ мегардад. Истифодаи мустақими «неруи сахт» дар асри XXI барои халли вазифаҳои ғайримудофиавӣ, ногузир боиси маҳкум кардани предмети истифодаи он мегардад. Дар ин шароит зарурияти истифодаи «неруи нарм» ба вуҷуд меояд. Ин омил акторҳои сиёсати байналхалқиро водор

месозад, ки захираҳои худро нисбати истифодаи консепсияи «неруи нарм» тақвият бахшанд.

Қариб ҳамаи давлатҳои кӯшиш ба харҷ медиҳанд, ки «неруи нарм»-ро ба стратегияҳои сиёсати хориҷии худ дохил намуда, таъсири онро васеъ намоянд. Ду роҳи афзудани таъсири «неруи нарм»-и давлат вуҷуд дорад. Роҳи якум, ки ба таври «сунъӣ» муайян шудааст, иҷрои афзалиятноки тадбирҳои гуногуни иттилоотӣ, рекламавӣ ва таблиғотиро дар бар мегирад, ки ба баланд бардоштани обруи байналхалқии давлат нигаронида шудаанд. Ин роҳ симои «неруи нарм»-ро ба вуҷуд оварда, се самти асосиро дар бар мегирад: дипломатияи оммавӣ, дипломатияи давлатӣ (дар назар аст дипломатияи анъанавӣ), барномаҳои кумак ба рушди хориҷӣ ва кумакҳои башардӯстона.

Як зумра муҳаққиқон аҳаммият ва нақши дипломатияи оммавӣ ва ҳатто баъзеҳо дипломатияи фарҳангиро дар раванди афзоиши «неруи нарм»-и давлат мутлақ медонанд. Онҳо ҳамчун як дастури универсалии баланд бардоштани ҷолибияти кишвар зарурати татбиқи чунин тадбирҳоро, аз қабили васеъ намудани радиошунавонии хориҷӣ, гузаронидани барномаҳои иттилоотии байналмилалӣ, татбиқи барномаҳои табодули таълимӣ ва фарҳангӣ ба миён гузоштанд.

Бояд тазаккур дод, ки дипломатияи оммавӣ як роҳи хеле тулонӣ ва нозуки эҷоди симои мусбати давлат дар хориҷи кишвар аст, ҳарчанд самаранокии худро собит кардааст.

Аз ин лиҳоз, чунин тахмин кардан зарур аст, ки роҳи самараноки баланд бардоштани «неруи нарм»-и давлат низ амалӣ намудани самти сиёсати хориҷӣ мебошад, ки аз нуқтаи назари ҳуқуқи байналхалқӣ қонунӣ ва барои бисёр давлатҳо ҷолиби диққат хоҳад буд, яъне усули оқилонаи сиёсати берунии ба шароити таърихӣ мувофиқ. Ин бартариятро дар мисоли Чин ишора намудан мумкин аст: сиёсати пешгирифтаи роҳбарияти он дар бобати дахолат накардан ба корҳои дохилии дигар мамлакатҳо боиси хеле афзудани обрӯ ва дастгирӣ намудани ҶМЧ дар байни мамлакатҳои рӯ ба тавсеаи ҷаҳон гардид.

Барои баланд бардоштани «неруи нарм»-и давлат иштироки он дар ҳалли вазъиятҳои гуногуни буҳронӣ, низоъҳои байналмилалӣ ва маҳаллӣ низ метавонад аҳаммияти калон дошта бошад. Вақтҳои охир ин усулро Пекин хеле моҳирона ба кор бурда, аслан дар байни мамлакатҳо ҳамчун миёнарав баромад мекунад.

Воситаи дигари самараноки баланд бардоштани ҷолибияти давлат механизми расонидани кумак ба кишварҳои ҷаҳон мебошад. Расонидани кумак на танҳо ба барқарор намудани муносибатҳои байни давлати ёридиҳанда ва давлати қабулкунанда, ташаккули симои мусбати давлати ёридиҳанда дар шуури ҷамъиятии шаҳрвандони давлати қабулкунанда мусоидат мекунад, балки обрӯву эътибори давлати ёридиҳандаро дар сатҳи байналхақӣ баланд мебардорад. Маълум аст, ки Вашингтон, аз ҷумла, расондани ёриро барои ривоҷу равнақ додани равандҳои демократӣ дар мамлакатҳои қабулкунанда ва ё ба ибораи дигар, барои ҷорӣ намудани арзишҳои сиёсии худ фаъолона истифода мебарад.

Вобаста ба ин, дар заминаи масъалаи роҳҳои афзудани «неруи нарм»-и давлат як нуқтаи принсипиалӣ муҳим аст, ки ин неру ба кӣ равона шудааст, яъне муайян кардани объекти он. Ҳадафҳои асосии истифодаи «неруи нарм» дар самти сиёсати хориҷӣ давлатҳо (тараққиёбанда ё рушдёбанда, демократӣ ва ғайридемократӣ) мебошанд. Хусусиятҳои сифатии давлат – объекти таъсири «неруи нарм» – сатҳи рушди иқтисодӣ, фарҳанг, таркиби этникӣ ва динӣ, низоми мавҷудаи сиёсӣ ва ғайра ҷузъҳои сохтории ин неруро муайян мекунанд [6, с. 21-22].

Ба назари муҳаққиқи чинӣ Лю Тзайтси, дар шароити муосир ҷузъҳои таркибии «неруи нарм» пеш аз ҳама, «стратегияи рушди осоиштаи давлат, қудрат ва идеологияи мушаххаси давлат, самтгирии арзишҳои меҳварии тамаддун, сиёсати берунаи давлат дар соҳаи фарҳанг, қудрати эҷодии миллат ва ҷаззобияти байналмилалии модели рушд» мебошанд [2, с. 153]. Манбаъҳои мазкур ҳамчун захираҳои сиёсии мамлакат дар раванди ташаккули имиҷи давлат нақши муҳим доранд ва онҳо, дар навбати худ, метавонанд ба сифати механизми алоҳида баромад намоянд.

Воқеан, таҳаввулоти консепсия ва худи муҳити байналмилалӣ дар ибтидои асри XXI боиси саъю кӯшиши Ҷ.Най барои ҳалли он ҳолатҳое гардид, ки симои ҷолиби кишвар дар асоси захираҳое ташаккул меёбад, ки маъмулан бо «неруи сахт» алоқаманданд. Масалан, артиши бузург ё технологияи муосири низомии як кишвари мавриди назар, ба ақидаи ӯ, метавонад боиси шавқу хоҳиши рушди ҳамкориҳои дигар давлатҳо шавад. Захираҳои низомии навъҳои гуногун низ метавонанд дар афзоиши иқтидори «неруи нарм» нақши муҳим бозанд; дар ин ҷо муҳаққиқ вазъи низомиёни амрикоиро мисол меорад, ки тавонистаанд бо расонидани кумак ба қурбониёни сунамии харобиовари соли 2004 муносибатро нисбат ба ИМА дар Индонезия беҳтар кунанд [12].

Ҳамин тариқ, ақидаҳои Ҷ.Най аз он бармеоянд, ки категорияи марказии «неруи нарм» қонуният – воқеияти ҳаққонии ҳокимияти сиёсӣ ба ҳисоб меравад. Аз нигоҳи муҳаққиқ, татбиқи ҳадафҳои сиёсати хориҷӣ дар сурате самарабахш ба назар мерасад, ки симои ин ё он кишвар барои дигарон ҷолиб, бо ошкорбаёнӣ ва шукуфоӣ алоқаманд бошад ва сиёсати пешгирифтааш одилона ва қонунӣ дониста шавад. Ба ақидаи ӯ, «неруи нарм»-и он давлатҳое, ки гуфтугӯи онҳо дар дарки ҷомеа қонунитарин аст, эътимоди бештарро ба вуҷуд меорад. Маҳз ҳамин кишварҳо имкони ба даст овардани салоҳияти бештар ва мутаносибан қудратро доранд, зеро симое, ки онҳо инъикос мекунанд, барои мардум бештар ҷолиб аст.

АДАБИЁТ

1. Василенко Е.В. Культурная дипломатия как инструмент «мягкой силы» государства / Е.В. Василенко. [Электронный ресурс]. URL: http://www.perspektivy.info/rus/ekob/kulturnaja _diplomatija_kak_instrument_magkoj_sily_gosudarstva_2015-11-23.htm [Электронный ресурс] (дата обращения: 24.04.2023);
2. Лю Цзайци. Мягкая сила в стратегии развитии Китая / Лю Цзайци // Полис. Политические исследование. -2009. -№ 4. -С. 149-155.
3. Най, Дж. Гибкая власть: как добиться успеха в мировой политике / Най Дж. – Новосибирск: Фонд социопрогностических исследований «Тренды», 2006. – 221с. -С. 37-38.
4. Наумов А. О. «Мягкая сила» и публичная дипломатия: курс лекций / А. О. Наумов. М.: Издательство Московского университета, 2019. – 208 стр.
5. Неруи нарм ва дипломатияи фарҳангӣ омили таҳкими мавқеи Тоҷикистон дар дохил ва хориҷи кишвар // Абдуҷаббор Раҳмонзода // Ёрдамчии Президенти Ҷумҳурии Тоҷикистон оид ба масъалаҳои рушди иҷтимоӣ ва робита бо ҷомеа, академики Академияи миллии илмҳои Тоҷикистон. [Манбаи электронӣ]. URL: https://khovar.tj/2020/11/nerui-narm-va-diplomatiyai-far-ang-omili-ta-kimi-mav-ei-to-ikiston-dar-dohil-va-hori-i-kishvar-andesha-oi-akademik-abdu-abbor-ra-monzoda (санаи муроҷиат: 29.04.2024);
6. Радиков И., Лексютина Я. “Мягкая сила” как современный атрибут великой державы / И. Радиков, Я. Лексютина // Мировая экономика и международные отношения. – 2012. - № 2. -С. 19–26.
7. Сафарализода Х.Қ. Воқеиятҳои «неруи нарм»: ҳимояи манфиатҳои миллӣ ва дурнамои мубориза бо таҳдидҳои нави замони муосир / Х.Қ. Сафарализода / Тоҷикистон ва ҷаҳони имрӯз. – 2020. - №2 (70). – С. 37-52;
8. Харитонова Е.М., Прохоренко И.Л. “Мягкая сила” бывших империй: сравнительный опыт Великобритании и Испании / Е.М. Харитонова, И.Л. Прохоренко / Мировая экономика и международные отношения, 2018, том 62, № 3, с. 39–49;
9. Joseph S. Nye, Bound to Lead: The Changing Nature of American Power; Soft Power: The Means to Success in World Politics;
10. Keohane R., Nye J. Power and Interdependence in the Information Age // Foreign Aff airs. 1998. Sep/Oct. P. 86.
11. Nye J. America’s Soft Learning Curve // Th e Economist. 2003. Nov. 20. URL: http://www.economist.com/node/2188803 (санаи муроъиат: 27.03.2024).
12. Nye J. Get Smart // Foreign Aff airs. 2009. July/August. URL: http://www.foreignaffairs.com/articles/65163/joseph-s-nye-jr/get-smart (санаи муроъиат 27.03.2024).
13. Nye J. Soft Power: the Means to Success in World Politics. NY.: Public Affairs, 2004.P. 168.
14. Nye J. The Future of Power. NY.: Public Aff airs, 2011., p.21.

ҶАНБАҲОИ НАЗАРИЯВИИ ЗУҲУР ВА ТАШАККУЛИ «НЕРУИ НАРМ»

Дар мақола таърихи пайдоиши консепсияи «неруи нарм», масоили технологияи ҷалб намудани таваҷҷуҳи дигарон ва баланд бардоштани «машруият»-и ҳокимият, унсурҳои асосии муайян намудани хислати «неруи нарм», мавқеи консепсияи «неруи нарм» ҳам дар сиёсати хориҷӣ ва ҳам дар сиёсати дохилӣ, инчунин дар низоми муносибатҳои байналмилалӣ таҳлилу баррасӣ гардидааст. Муаллиф дар мақола ҷузъҳои асосии «неруи нарм»-ро, аз қабили татбиқи сиёсати муттасили байналмилалӣ ва минтақавӣ, расонидани дастгирии сиёсӣ, кумаки иқтисодӣ ва гуманитарӣ ба давлатҳое, ки аз ҷиҳати густариши нуфузи

худ манфиати эҳтимолӣ доранд ва баргузории чорабиниҳои фарҳангии муаррифкунандаи хусусиятҳои мусбати фарҳангро таҳлилу баррасӣ намудааст.Дар хулоса муаллиф ба масъалаи таҳлили равишҳои давлатҳои хориҷӣ нисбати истифодаи чораҳои таъсиррасонии ғайриқувва ба вазъ дар кишварҳо ва минтақаҳо дар доираи манфиатҳои сиёсӣ, ҳарбӣ ё иқтисодӣ, истифодаи «неруи нарм» аз ҷониби субъектҳои гуногуни сиёсат барои амалӣ намудани ҳадафҳои стратегӣ ва ҳамчунин баҳри зиёд намудани ҷонибдорон, ҳаммаслакон ва ҳаводорони худ ва ба истифодаи “неруи нарм” ҳамчун унсури муҳимтарини пешгирӣ намудан ва мубориза бурдан бо таҳдидҳои нави замони муосир диққати махсус зоҳир намудааст.

Калидвожаҳо: «неруи нарм», сиёсати хориҷӣ, стратегия, восита, дипломатияи фарҳангӣ, консепсия, мақомоти махсуси дипломатияи фарҳангӣ, абарқудратҳо.

ТЕОРЕТИЧЕСКИЕ АСПЕКТЫ ВОЗНИКНОВЕНИЯ И ФОРМИРОВАНИЯ «МЯГКОЙ СИЛЫ»

В статье рассмотрены история возникновения понятия «мягкая сила», технологические проблемы привлечения чужого внимания и повышения «легитимности» власти, основные элементы определения характера «мягкой силы», Проанализировано положение понятия «мягкая сила» как во внешней политике, так и во внутренней политике, а также в системе международных отношений. В статье автор анализирует основные составляющие «мягкой силы», такие как проведение последовательной международной и региональной политики, оказание политической поддержки, экономической и гуманитарной помощи государствам, которые могут получить выгоду от расширения своего влияния, а также проведение культурных мероприятий, отражающих положительные характеристики культуры.В заключение автор анализирует подход иностранных государств к использованию несиловых мер воздействия на ситуацию в странах и регионах в рамках политических, военных или экономических интересов, использование «мягкой силы» различными политическими субъектами для реализации стратегических целей и увелиения числа сторонников, своих коллег и поклонников, а также уделил особое внимание использованию «мягкой силы» как важнейшего элемента предотвращения и борьбы с новыми угрозами современности.

Ключевые слова: «мягкая сила», внешняя политика, стратегия, инструмент, культурная дипломатия, концепция, специальный орган культурной дипломатии, сверхдержавы.

THEORETICAL ASPECTS OF THE EMERGENCE AND FORMATION OF SOFT POWER

The article examines the history of the emergence of the concept of “soft power”, technological problems of attracting others’ attention and increasing the “legitimacy” of power, the main elements of determining the nature of “soft power”. The position of the concept of “soft power” is analyzed both in foreign policy and in domestic policy, as well as in the system of international relations. In the article, the author analyzes the main components of “soft power”, such as pursuing a consistent international and regional policy, providing political support, economic and humanitarian assistance to states that can benefit from expanding their influence. influence, as well as holding cultural events that reflect the positive characteristics of culture.In conclusion, the author analyzes the approach of foreign states to the use of non-forceful measures to influence the situation in countries and regions within the framework of political, military or economic interests, the use of “soft power” by various political entities to achieve strategic goals and increase the number of supporters, their colleagues and admirers, and also paid special attention to the use of “soft power” as a vital element in preventing and combating new threats of our time.

Key words: «soft power», foreign policy, strategy, instrument, cultural diplomacy, concept, special body of cultural diplomacy, superpowers.

Маълумот дар бораи муаллиф: ***Сафаров Ҳакимшо Асламшоевич*** – Донишгоҳи давлатии Кӯлоб ба номи Абӯабдуллоҳи Рӯдакӣ, ассистенти кафедраи муносибатҳои байналмилалӣ. **Суроға:** 735360, шаҳри Кӯлоб, Ҷумҳурии Тоҷикистон, кӯчаи С. Сафаров. 16. Телефон: **987-02-74-60**

Сведения об авторе: ***Сафаров Хакимшо Асламшоевич*** – Кулябский государственный университет имени Абуабдуллоха Рудаки, ассистент кафедры международных отношений. **Адрес:** 735360, город Куляб, Республика Таджикистан, улица С. Сафарова. 16. Телефон: **987-02-74-60**

Information about the author: ***Safarov Hakimsho Aslamshoevich*** - Kulob State University named after Abuabdulloh Rudaki, assistant at the department of international relations. **Address:** 735360, Kulyab, Republic of Tajikistan, S. Safarov Street. 16.: Phone: **987-02-74-60**

ТДУ:930.85

ИНЪИКОСИ ФАЪОЛИЯТИ ҶАДИДОН ДАР АСАРИ «ТАЪРИХИ ИНҚИЛОБИ БУХОРО» - И САДРИДДИН АЙНӢ

Шарипов Ш.Ш.
Донишгоҳи миллии Тоҷикистон

Ҳанӯз дар охири асри XIX ва ибтидои асри XX муносибати як гурӯҳ зиёиёни пешқадам нисбат ба таълими усули кӯҳна, яъне усули ҳамонвақтаи таълим дар мактабу мадрасаҳо тағйир ёфта буд. Ин гурӯҳи зиёиён ҳатто яке аз сабабҳои асосии қафомондагии диёри худ ва мардуми онро маҳз дар мавҷудияти чунин усул таълими кӯҳна дида, дар андешаи ислоҳи он буданд. Зеро, фанҳое, ки дар мактабҳои усули кӯҳна асрҳо боз таълим дода мешуд, танҳо бо як мақсад-васеътар омӯзондани асосҳои дини ислом нигаронида мешуд. Аз ин рӯ, дар чунин мактабҳо талабагон қариб ним сол, танҳо ҳарфҳои арабиро меомӯхтанд. Баъдан ба омӯзиши «Ҳафтяк» (порчаҳо аз «Қуръон»), аз он пас ба хондани «Чор китоб» шурӯъ менамуданд. Ин ҳама қариб се солро дар бар мегирифт. Пас талабагон ба машқи навиштан оғоз мекарданд. Яъне, дар мактаби усули кӯҳна ба ғайр аз фанҳои динӣ, фанҳои дунявӣ қариб омӯзонда намешуд. Баъзан, бо ташаббуси худи муаллимони мактаб – домуллоҳо, дар баъзеи мактабҳои кӯҳна фанҳои ғайридинӣ низ, ба монанди: риёзиёт, таърих, ҷуғрофия ва ғайра таълим дода мешуд. Вале ин гуна мактабҳо хеле камшумор буданд. Бинобар ин, аксари талабагон баъди хатми мактабҳои усули кӯҳна аз омӯзиши фанҳои дунявӣ бехабар мемонданд. Чунин ҳолат яке аз хусусиятҳои хосси замони гузашта ва мутобиқи ҳамон давр буд [9, с.232].

Замони нав – замони рушди муносибатҳои молию пулӣ ба донандагони илмҳои дунявӣ зиёда муштоқ буд. Чунин талабот зарурияти бунёди мактабҳои усули навро ба миён овард. Зеро, дар мактабҳои усули нав талабагон дар баробари хондани «Қуръон» ва аз худ намудани зарурёти динӣ, инчунин риёзиёт, ҷуғрофия, таърих ва дигар фанҳои дунявиро низ ба тариқи васеъ ва ҳатмӣ меомӯхтанд. Ба ғайр аз ин, дар мактабҳои усули нав ба малакаи хондану навиштан диққати махсус медоданд. Омӯхтани илмҳои дунявӣ бошад, диққати талабагонро бештар ба олами ҳастӣ ҷалб мекард, ки ин махсусан дар замони нав барои васеъ намудани дараҷаи дониш ва аз ҷиҳати маънавӣ бедор намудани онҳо нақши мусбатро мебозид. Дар натиҷа талабагон дар мактабҳои усули нав, дар як вақт, саводи хондан ва навиштанро пайдо мекарданд. Таълим дар аксари мактабҳои усули нав чорсола, дар баъзе шаҳрҳо, аз ҷумла дар Тошканд шашсола буда, ҳамаи онҳо мактабҳои ибтидоӣ ҳисоб мешуданд [5, с.56].

Дар шароити кишвари Туркистон ташкили мактабҳои русии маҳаллӣ кушодани мактабҳои усули навро тезонид. Зеро, ин воқеият зиёиёни пешқадами кишварро водор намуд, ки ҳар чӣ зудтар оиди тақдири халқи худ чораҳои амалӣ андешанд. Ҳамин ҳолат баъзе саноатчиёни маҳаллиро, ки худ низ маърифатпарвар буданд, бетараф нагузошт. Барои зиёиён ҷиҳати иқтисодии масъала мушкилӣ эҷод мекард. Вале барои саноатчиёни маҳаллӣ, ки сол аз сол соҳиби даромади зиёд мегардиданд, ин қисми масъала зуд ҳалшаванда буд. Ҳамин тавр бо дастгирии бойҳои маҳаллӣ соли 1898 дар Қӯқанд мактабҳои усули нав кушода шуданд. Соли 1899 бо ташаббуси мулло Салоҳиддин дар Андиҷон ва дар Тошканд бо ташаббуси қорӣ Манон, инчунин мактабҳои усули нав, бо забони ӯзбекӣ ташкил ёфтанд.

Нахустин мактаби усули нави форсии тоҷикӣ ба маорифпарвари номии самарқандӣ – Абдуқодир Шакурӣ тааллуқ дорад. Бо ташаббуси Абдуқодир Шакурӣ соли 1901 дар гузари Хоҷазудмуроди шаҳри Самарқанд чунин мактаби усули нав кушода шуд. Баъдтар Абдуқодир Шакурӣ соли 1902 дар деҳаи Раҷабамини Самарқанд ва соли 1903 дар гузари Қӯшҳавз, дар ҳавлии Муҳаммадраҳимбой низ ҳамин гуна мактабҳои усули навро бунёд намудааст. С.Айнӣ соли 1908 ҳангоми бори аввал ба Самарқанд сафар намуданаш, бо ҳамроҳии М. А. Мунзим бо фаъолияти ҳамин мактабҳои усули нав шинос шудааст. Аз ҳамон рӯзи шиносоӣ бо мактаби А. Шакурӣ сар карда, мегӯяд ӯ «фикри мактаб тамоми

мағзи моро ишғол кард» [7, с.123].А. Шакурӣ баробари фаъолияти омӯзгорӣ, инчунин барои мактабаш дастурҳои зарурӣ – махсусан китобҳои дарсиро низ тартиб додааст. Ба қалами ӯ аввалин китоби алифбои форсии тоҷикии мактабҳои усули нав – «Роҳбари савод», китобҳои қироати адабӣ бо номи «Ҷомеъ-ул-ҳикоёт», «Зубдат-ул-ашъор» тааллуқ доранд. Маҳмудхоҷа Беҳбудӣ бошад, барои ин мактабҳо як қатор китобҳои дарсӣ ва дастурҳоро, ба монанди «Мухтасари таърихи ислом», «Амалиёти ислом», «Мунтахаби ҷуғрофияи умумӣ», «Мадхали ҷуғрофияи умронӣ», «Мухтасари ҷуғрофияи Русия», «Китоб-ул-атфол»-ро таълиф намудааст. Дар мактаби А. Шакурӣ ҳар сол маҷлиси кушоди имтиҳонот ташкил мешуд, ки рафти онро на танҳо падару модарони талабагон, балки дигар ҳавасмандон низ мушоҳида карда метавонистанд. Миқдори мактабҳои усули нав дар кишвари Туркистон сол аз сол меафзуд. Агар соли 1910 шумораи ин гуна мактабҳо дар шаҳр ва маҳалҳои гуногуни кишвари Туркистон такрибан 50 адад бошад, пас соли 1911 шумораи онҳо ба 68 адад расиданд. Аз он ҷумла дар сарзамини имрӯзаи Тоҷикистони Шимолӣ – собиқ уезди Хуҷанд, волостҳои Панҷакент, Конибодом ва Исфара 7 адад мактабҳои усули нав амал мекарданд.

Аввалин кӯшиши ташкил намудани мактаби усули нав дар шароити Бухоро ба мулло Ҷӯрабойи Пирмастӣ, тоҷир мансуб аст. Ҷурабойи пирмастӣ, ки дар Туркия таҳсил намуда буд, дар асоси мактабҳои дар Туркия ва Русия мушоҳида намудааш, ибтидои соли 1900 дар гузари Пӯстиндӯзони шаҳри Бухорои куҳна як мактаби хусусӣ кушод. Ҷӯрабойи Пирмастӣ ният дошт, ки дар 5-6 моҳ наврасон ва калонсолонро саводнок намояд. Вале ин мактаб ба қадри имкон ҳавасмандонро ба худ ҷалб карда натавониста, ба зудӣ баста шуд [10, с.76].

Баъд аз мулло Ҷӯрабой, солҳои 1902-1903 Каипов М. ном тотор, ки мактабдори одии анъанавӣ буд, мактаби худро ба усули нав табдил дод. Вале он мактаб низ дер давом накард ва баста шуд. Тоторони Бухоро, ки раияти Русия ба ҳисоб мерафтанд ва аз дахолати ҳукуматдорони амирӣ эмин буданд, бинобар ин дар аввал барои ташкили мактабҳои усули ҷадидия ягон монеаро эҳсос намекарданд. Онҳо ба тоторони Русия пайравӣ намуда, минбаъд ҳам барои фарзандони худ бо усули нав мактабҳои шахсӣ ташкил доданд. Аз ҷумла, соли 1907 дар Бухоро аз тарафи тоторон мактабҳои усули нав кушода шуда буданд.

Мактабҳои усули нави тоторӣ, ки дар онҳо забони таълим низ тоторӣ буд, барои таҳсили бухориён-тоҷикон ва тоҷикзабонон душворӣ мекард. Бинобар ин, бухориён аз чунин мактабҳо ба тариқи кофӣ баҳравар шуда наметавонистанд. Зеро забони таълим дар мактабҳо бо забони тоторӣ буд. Октябри соли 1908 бо ташаббуси Мирзо Абдулвоҳид Бурҳонзода (Мунзим) ва С.Айнӣ дар шаҳри Бухоро, дар гузари дарвозаи Салоҳҳон, дар ҳавлии Мунзим, барои бухориён аввалин мактаби усули нави форсии тоҷикӣ кушода шуд, ки дар он 12 нафар хонанда ба таълим фаро гирифта шуда буд. С.Айнӣ ва М.А.Мунзим сараввал дар такмили маҳорати омӯзгории худ ба муаллимон ва мактабҳои тотории Бухоро такя намуданд. Онҳо барои аз ҷиҳати моддӣ таъмин намудани мактаби худ ба бойбачагон моҳе се сӯм ҳаққи таълим муайян намуда, фақирбачагонро бепул ба мактаб қабул мекарданд. М.А.Мунзим барои шогирдони мактаби худ «Роҳбари хат» ном аввалин дастурамали дарсӣ тартиб дод, ки ин мактаб дар таърих бо номи «мактаби Мунзим» маълум аст[9:98].

Дар мактаби ташкилдодаи М.А.Мунзим ва С.Айнӣ низ нарасидани китобҳои зарурӣ эҳсос карда мешуд. Бо мақсади бартараф намудани ин норасоӣ, моҳи март ва апрели соли 1909 бо ташаббуси М.А.Мунзим ва С.Айнӣ «Ширкати Бухорои Шариф» таъсис гардид. Ин ширкат, дар навбати аввал, барои саҳеҳ талаффуз кардани овозҳои нутқ, махсусан оятҳои Қуръон, китоби «Тарти-ул-Қуръон»-ро тартиб дода, ба воситаи муаллимони тотор барои нашр ба матбааи Оренгбург фиристодааст. Бо ташаббуси С.Айнӣ инчунин китоби дигари дарсӣ «Таҳзиб-ус-сибён» («Тарбияи ҷавонон») тайёр ва нашр карда шуд. Ба ғайр аз мактаби номбурда, бо ташаббуси М.А.Мунзим, махсус барои калонсолони бухороӣ курси шабона кушода шуда буд. Ба ин мактаб ӯ ҷавонони 20-30 соларо ҷамъ намуда, ҳар рӯз ду соат таълим медод.Дар натиҷа, дар Бухоро обрӯ ва эътибори мактаби усули нави

М.А.Мунзим ва С.Айнӣ зиёда паҳн гардид, ки ин ҳолат муқобилони онро ором намегузошт. Бинобар ин М.А.Мунзим ва С.Айнӣ хавфи пӯшонидани мактаби худро ҳис намуда, бо мақсади ақаллан ба умум нишон додани натиҷаи кори худ, 7 сентябри соли 1909 як маҷлиси имтиҳонот оростанд. Дар он қариб 100 нафар даъватшудагон аз ҳисоби падарон, руҳониён, шаҳриён ва ғайра иштирок доштанд. Ҳозирон гарчанде дар фаъолияти ин мактаб ягон нишонаи муқобили шариатро пайдо накарданд, вале 25 сентябри соли 1909, бо амри ҳукумати амири, мактаби Мунзим баста шуд. Баъд аз ин таҳсили бухороиёнро дар мактабҳои усули нави тоторӣ ҳам манъ намуданд. Вале қисме аз бухориён, ки бештар муштоқи саводнокӣ буданд, ба манъи ҳукуматдорони амирӣ нигоҳ накарда, дар мактабҳои тоторӣ таҳсилро давом медоданд [4, с.127].

Агар натиҷае аз кори худ нишон дода натавониста, баста шудани мактаби мулло Ҷӯрабой ва бо ташаббуси худи тоторҳо кушода шудани мактаби тоторон ва ба забони тоторӣ бурда шудани таълимро дар он ба назар бигирем, якумин мактаби усули нав дар Бухоро мактаби дар хонаи Мирзо Абдулвоҳид кушодашударо номидан мумкин аст.

Дар ин бора С.Айнӣ менависад, ки «мо чор бародар баъди рамазон кушодани мактабро муқаррар карда будем. Мо ин мактабро дар хонаи Мирзо Абдулвоҳид кушода, худи ӯро ба муаллимӣ таъин кардем. Мирзо Абдулвоҳидро ба муаллимӣ таъин карданамон сабаб дошт [1, с.89]. Чанд сол аз ин пеш Мирзо Абдулвоҳид худ аз худ ба ин фикр омада, хату саводи Хидир ном туркманбачаеро якҷоя мебарорам гуфта, ба ӯ хат нависонда хононда мегашт. Ин ташаббуси ӯ бинобар ба усулу қоидае асос наёфтанаш натиҷае надода буд. Аммо ҳоло ба сабаби ба воситаи газета ва китобҳо як андоза аз қоидаҳои нав хабардор шуданаш, умеде ба муваффақият пайдо карда буд. Бинобар ин мо ӯро ба муаллимӣ баргузидем ва ҳар кадом ба қадри тавоноиамон ба вай ёрӣ доданӣ шудем.

Ба ҳамин тариқ, дар 10 моҳи шавволи соли 1326 ҳ. (октябри соли 1908) дар дохили шаҳри Бухоро, дар гузари Саллоххона, дар ҳавлии Мирзо Абдулвоҳид, махсус барои бухориён ба забони форсӣ аввалин мактаби усули навро кушодем. Шогирдоне, ки дар ин мактаб дар навбати аввал қайд шуданд, инҳо буданд: Абдураҳмонбек писари Абдуллобек, Абдуғанӣ - хидматгори вай, Афзал ва Акрам – писарони Аҳмадҷон – маҳдум ва Абдураҳим писари Ҳоҷиабдусаттор, Зарифҷон писари қозӣ Шарифҷон, Муҳаммадамин писари Саидҷон - махдум, Абдуқаюм писари Абдушукур. Дар муддати ду моҳ шумораи шогирдон ба 12 нафар расид [3, с.90].

Лекин тартиби таълим хеле вайрон ва ҳамаи мо аз усул ва қавоиди он бехабар будем. Диламон бо оташи ислоҳи тарзи таълим шароре дода месӯхта бошад ҳам, аз надонистан ва натавонии худ ҷонамон дар азоб буд.Ба мо ҳамин қадараш маълум буд, ки манбаи мактабҳои усули нав Тотористон аст. Бинобар он рӯзе ба назди мулло Низом Собитӣ, ки дар байни тоторҳо бо хайру салоҳ шуҳрат дошт, рафта, мақсаду маромамро фаҳмонда, аз ӯ ягон китоби роҳбаришаванда ёфта доданашро илтимос кардам. Мулло Низом ин нияту мақсадамро табрик карда, гуфт: “Дар рӯ ба рӯйи мадрасаи Аттор дар хонаи Холид Бурношов мактаби усули нави тоторӣ ҳаст. Ба он ҷо равед, ҳам китоби раҳбаршаванда мегиред ва ҳам аз муаллимон истифода мебаред” [8, с.245].

Мо мактабдорҳо то имрӯз аз будани мактаби тоторон дар Бухоро хабар надоштем. Вақте ки ин хабарро аз мулло Низом шунидам, чун муфлисе, ки хазинаи бекароне ёфтааст, хурсанд шудам ва рост ба он мактаб рафтам. Бо муаллим Абдураҳмон Саидӣ вохӯрда мақсадамро фаҳмондам. Муаллим маро хеле бо мамнуният қабул карда, дар ҳар хусус мадад ваъда дод. Ба синфҳо дароварда равиши дарсро нишон дода, андаке аз тарзи таълим суҳбат кард. Аз китобҳои дарсӣ якдонагӣ ва оид ба тарзи тарбия ва таълим китобҳо дод. Ин воқеаро ба бародаронам Абдулвоҳид, Ҳомидхоҷа ва ба Аҳмадҷон – маҳдум нақл кардам ва рӯзи дигар онҳоро ҳам ба мактаб бурда, бо муаллим Абдураҳмон шинос кардам. Дар натиҷаи ин вохӯрӣ ва мусоҳибаҳо ба мактаби мо интизом даромад. Дар натиҷа дар мактаби таъсисдодаи мо Мирзо Абдулвоҳид мудир, Аҳмадҷон ва Ҳомидхоҷа муовинони ӯ интихоб шуданд. Ман ҳар рӯз ба мактаби тоторҳо рафта, таълими ҳаррӯзаи дарсро дида, маълумоти гирифтаамро бо машварати бародаронам

татбиқ мекунондам. Баъди андак фурсат бо муаллим Абдураҳмон дӯстӣ наздик шудем. Ӯ бегоҳиҳо ба ҳуҷраи ман омада, бо мусоҳибаҳои илмӣ-адабӣ ва бо мутолеаи газета ва журналҳо ба васеъ шудани доираи маълумот ва кушод шудани фикри мо кӯшиш мекард. Мо ба воситаи ин шахс ба журнали "Шуро" ва ба газетаи "Вақт" обуна шуда ва боз бо ёрии ӯ аз истилоҳоти маъмули туркию тотории газетаҳо воқиф гаштем [3, с.211].

Дар фасли боло дар мактаби тоторҳо хондани чанд бачаи бухорӣ гуфта шуда буд. Лекин ба сабаби тотор будани муаллим ва ба забони тоторӣ будани китобҳои дарсӣ тоҷикбачаҳои бухорӣ аз таълим дуруст истифода намебурданд. Муаллим Абдураҳмон ин ҳолро ба эътибор гирифта, ба худ муовин шудани маро таклиф намуд. Ман дар байни ӯ ва бачаҳои бухороӣ вазифаи тарҷумониро адо карда, ҳар дарсро аз тоторӣ тарҷума карда, мефаҳмондам ва ин чизҳои тарҷумашударо бурда, дар мактаби худамон татбиқ мекунондам (як қисми асарҳои баъдтар нашршудаи ман: "Тартил-ул-Қуръон", "Таҳзиб-ус-сибён" ва "Заруриёти диния" дар ҳамон рӯзҳо тарҷума ва татбиқ шуда буданд). Ба воситаи Абдураҳмон Саидӣ ба мутолеаи маҷмуа (журнал)–и туркии "Сироти мустақим" мувоффақ шудем, ки баъди инқилоб дар Туркия нашр мешуд. Ин як маҷмуаи динӣ, илмӣ, иҷтимоӣ, сиёсӣ ва адабӣ буда, бо иштироки бузургтарин фозилони маркази хилофати Истамбул нашр мегардид. Дар ин маҷмуа масъалаҳои сиёсӣ ва иҷтимоии инқилобӣ ба оят ва ҳадисҳо татбиқ шуда, баён меёфтанд, ки ин дар тафаккуроти мо тағйироти асосӣ ба амал меоварад [4, с.98]. Ҷунбиши ҷадидия, ки ибтидои асри XX дар Осиёи Миёна паҳн гардид, аз ҷараёни маорифпарварӣ ҷудо набуда, як навъ идомаи мантиқии ғояҳои тараққипарварии маорифпарварони нимаи дуюми қарни XIX бо сарварии Аҳмади Дониш мебошад. Ин ҷунбиши сиёсию иҷтимоӣ ва фалсафию фарҳангӣ новобаста аз бархе маҳдудиятҳои таърихӣ дар сарнавишти халқи тоҷик воқеаи муҳим буд. Ҷадидҳо воқеан ҳам навҷӯ буданд. Онҳо дар сиёсату иқтисодиёт, адабиёту ҳунар, мактабу маориф, умуман дар кулли соҳаи ҳаёт усулҳои навро ҷорӣ кардан мехостанд.Машҳуртарин ҷадидони тоҷик Беҳбудӣ, Фитрат, Мунзим, Айнӣ, Аҳмадҷон Ҳамдӣ, Мирзо Сироҷи Ҳаким, Сиддиқии Аҷзӣ, Тошхоҷа Асирӣ ва дигарон буданд. Дар ин ҳаракат нақши устод Айни хеле назаррас аст. С.Айнӣ аз зумраи арбобонест, ки ҳаёт ва фаъолияташ на танҳо инъикоси ду давраи таърихист, балки ҳамчун фарди пешқадам бо тамоми нозукиҳояш ҷӯшу хурӯш, майлонҳои сиёсӣ ва руҳи халқро дар худ таҷассум сохтааст. Гарчанде мо С.Айниро бештар ҳамчун сардафтари адабиёти шуравии тоҷик шиносем ҳам, аммо ӯ ҳамчун муаррих ва таҳқиқотчии афкори ҷамъиятӣ-сиёсии халқҳои Осиёи Миёна, пеш аз ҳама, Аморати Бухоро мақоми бузургеро ишғол менамояд [12, с.211].

Хулоса, ҳаракати ҷадидия дар аввал ҳамчун ҷараёни фарҳангию маърифатӣ, сипас ҳамчун ҷараёни иҷтимоию сиёсии ислоҳотхоҳона, охирҳои асри XIX ва аввали асри XX дар байни зиёиёни бедоргаштаи маҳаллии Осиёи Миёна ба вуҷуд омадааст. Тарафдорони ин ҳаракат ақибмондагии иқтисодию сиёсии кишвари худро ба хубӣ дарк намуда, қафомондагии маънавии мардуми онро эҳсос карданд. Калимаи "ҷадид" арабӣ буда, ба форсии тоҷикӣ маънои "нав", "тоза" – ро дорад ва дар он ягон ифодаи таҳқиркунанда ё худ таҳқиркунӣ дида намешавад. Вале он солҳо, махсусан дар шароити Аморати Бухоро, ҳомиёни тартиботи куҳна ҳар каси ба худ аз рӯйи ақида муқобилро "ҷадид" гӯён таҳқир менамуданд. Оҳиста – оҳиста ин калима нисбати ҳамаи онҳое, ки тарафдори ислоҳот буданд, мактабҳои усули нав мекушоданд, дар чунин мактабҳо таҳсил менамуданд ва ё бо он алоқа доштанд ва ба тартиботи асримиёнагии усули куҳнаи таълимӣ розӣ набуданд, истифода мегардид.

Муқарриз:Қурбонов Баҳром – д.и.т., профессори ДМТ

АДАБИЁТ

1. Айнӣ С. Ёддоштҳо // Куллиёт, ҷ. 1. – Сталинобод: Нашрдавтоҷ, 1958. –С. 45–204.
2. Айнӣ С. Ғуломон // Куллиёт. Ҷ. II. – Душанбе: Ирфон, 1963 – С. 142–185.
3. Айнӣ С. Таърихи амирони манғитияи Бухоро // Куллиёт. -Ҷ. 10. – Душанбе: Ирфон, 1966. – С. 51–79.
4. Айнӣ С. Тақриз //Таърихи мухтассари халқи тоҷик. Куллиёт. - Ҷ. 10. – Душанбе: Ирфон, 1966. – С. 112–128.
5. Айнӣ С. Таърихи инқилоби Бухоро. –Душанбе: Адиб, 1987. - 240 с.
6. Айнӣ С. Ҷаллодони Бухоро // Куллиёт. -Ҷ.9. – Душанбе, 1966.

7. Айнӣ С. Таърихи инқилоби фикрӣ дар Бухоро. – Теҳрон, 2002.
8. Таъсири инқилоби феврал ба Бухоро //Кулииёт. -Ҷ.5–Душанбе, 1963. -С. 226–262.
9. Дониш А. Наводир-ул–вақоеъ. –Душанбе: Ирфон, 1967. – 46с.
10. Ходжаев Ф.К. История революции в Бухаре и национальное размежавания Средней Азии. – Избранные труды. –Т. 1, –Ташкент: фан, 1970. –317 с.
11. Набиева Р., Зикриёев Ф. Таърихи халқи тоҷик. -Душанбе, 2001. -235с.
12. Набиева Р.А., Зикриёев Ф.Б. Зикриёева М.Ф. Таърихи халқи тоҷик дар асри XX ва ибтидои асри XXI. -Душанбе, 2009. -248с.
13. Неъматов Н.Н. Исоматов М.М. Таърихи халқи тоҷик. -Душанбе, 2003. -345с.

ИНЪИКОСИ ФАЪОЛИЯТИ ҶАДИДОН ДАР АСАРИ «ТАЪРИХИ ИНҚИЛОБИ БУХОРО» - И САДРИДДИН АЙНӢ

Мақолаи мазкур, ба инъикоси фаъолияти ҷадидон дар асари «Таърихи инқилоби Бухоро» - и Садриддин Айнӣ бахшида шудааст. Муаллиф, дар такя ба омӯзиши як қатор сарчашмаву адабиёти таърихӣ, инъикоси фаъолияти ҷадидон дар асари «Таърихи инқилоби Бухоро» - и Садриддин Айниро мавриди баррасӣ қарор додааст.Муаллиф дар асоси асари С Айнӣ «Таърихи инкилоби Бухоро» фаъолияти ҷадидони Бухоро ва нақши онҳоро дар ташкил намудани мактабҳои нав дар Аморати Бухоро аз нигоҳи илмӣ таҳлил намудааст. Ҳаракати ҷадидия дар аввал ҳамчун ҷараёни фарҳангию маърифатӣ, сипас ҳамчун ҷараёни ичтимоию сиёсииислоҳотхоҳона, охирҳои асри XIX ва аввали асри XX дар байни зиёиёни маҳаллии Осиёи Миёна ба вуҷуд омадааст. Тарафдорони ин ҳаракат ақибмондагии иқтисодию сиёсии кишвари худро ба хубӣ дарк намуда, қафомондагии маънавии мардуми онро эҳсос карданд.

Калидвожаҳо: нақш, ҷадидон, таърих, инқилоб, Бухоро, Осиёи Миёна, усули кӯҳнаи таълимӣ, Садриддин Айнӣ, мактабҳои нав.

ОТРАЖЕНИЕ ДЕЯТЕЛЬНОСТИ ДЖАДИДОВ В «ИСТОРИИ БУХАРСКОЙ РЕВОЛЮЦИИ» САДРИДИНА АЙНИ

Данная статья посвящена отражению деятельности революционеров в произведении Садриддина Айни «История Бухарской революции». Автор, опираясь на изучение ряда исторических источников и литературы, рассмотрел отражение деятельности революционеров в произведении Садриддина Айни «История Бухарской революции».В статье, основанной на труде С. Айни «История Бухарской революции», автор с научной точки зрения анализирует деятельность бухарских революционеров и их роль в создании новых школ в Бухарском эмирате. Движение модернизма сначала возникло как культурный и образовательный процесс, затем как реформистский общественно-политический процесс, в конце XIX - начале XX веков среди пробудившейся местной интеллигенции Центральной Азии. Сторонники этого движения хорошо понимали экономическую и политическую отсталость своего государства и чувствовали духовную отсталость его народа.

Ключевие слова: роль, современность, история, революция, Бухара, Средняя Азия, старая методика обучения, Садриддин Айни, новые школы.

REFLECTION OF THE ACTIVITIES OF THE JADIDS IN THE "HISTORY OF THE BUKHARA REVOLUTION" BY SADRIDIN AINI

This article is devoted to the reflection of the activities of revolutionaries in the work of Sadriddin Aini "The History of the Bukhara Revolution". The author, based on the study of a number of historical sources and literature, examined the reflection of the activities of revolutionaries in the work of Sadriddin Aini "History of the Bukhara Revolution". In the article, based on the work of S. Aini "History of the Bukhara Revolution," the author, from a scientific point of view, analyzes the activities of Bukhara revolutionaries and their role in the creation of new schools in the Bukhara Emirate. The modernism movement first emerged as a cultural and educational process, then as a reformist socio-political process, in the late 19th and early 20th centuries among the awakened local intelligentsia of Central Asia. Supporters of this movement were well aware of the economic and political backwardness of their state and felt the spiritual backwardness of its people.

Key word: role, modernity, history, revolution, Bukhara, Central Asia, old teaching methods, Sadriddin Aini, new schools.

Маълумот дар бораи муаллиф: ***Шарипов Шомаҳмад Шарифович***- Донишгоҳи миллии Тоҷикистон, номзади илмҳои таърих, дотсенти кафедраи таърихи халқи тоҷик. **Сурога:** 734025, шаҳри Душанбе, Ҷумҳурии Точикистон, хиёбони Рӯдакӣ, 17. Телефон **931-90-30-09.**

Сведения об авторе: ***Шарипов Шомахмад Шарипович*** - Таджикский национальный университет,, кандидат исторических наук, доцент кафедры истории таджикского народа. **Адрес:** город Душанбе, 734025, Республика Таджикистан, проспект Рудаки,17. Телефон **931-90-30-09.**

Information about the author: ***Sharipov Shomakhmad Sharipovich*** - Tajik National University, candidate of historical sciences, associate professor of the department of history of the Tajik people. **Address:** 734025, Dushanbe city, Republic of Tajikistan, Rudaki avenue, 17 Phone: **931-90-30-09.**

ТДУ:93/94 (575.34)

ДАВРАҲОИ ОМӮЗИШИ ЁДГОРИҲОИ АРХЕОЛОГИИ НОҲИЯИ ДАНҒАРА

Яъқубов Ю., Саидшои Сангалӣ

Институти таърих, бостоншиносӣ ва мардумшиносии ба номи А. Дониши АМИТ

Ҷумҳурии Тоҷикистон кишваре мебошад, ки ҳар ваҷаб хоки он дорои ёдгориҳои таърихӣ аст. Дар ин ҳудуд аз қадимулайём одамон зиста, осори гаронбаҳоеро ба мерос гузоштаанд. Ноҳияи Данғара яке аз он мавзеъҳое мебошад, ки аз замони асри санг сар карда дар ин ҷо одамон зистаанд. Гуфтаҳои моро он бошишгоҳҳои асрисангие, ки аз ҳудуди ноҳия дарёфт гардидаанд, асоснок мекунанд.

Данғара — ноҳияи маъмуриест дар ҳудуди вилояти Хатлони Ҷумҳурии Тоҷикистон. 8 июли соли 1932 аз ҳисоби заминҳои Қизилмазор ва ноҳияи Кангурти вилояти Кӯлоб ташкил ёфтааст. Аз соли 1989 ба гурӯҳи ноҳияҳои вилояти Хатлон дохил мешавад.

Оиди пайдоиш ва маънои калимаи Данғара дар миёни олимони таърихшинос фикру ақидаҳои гуногун вуҷуд доранд. Аз ҷумла академик Ю. Яъқубов дар мақолаи худ “Данғара – маркази тамаддуни қадимаи Бохтар” вожаи Данғараро чунин шаҳр додааст: дар забони қадими ориёиҳои соҳилҳои Баҳри Сиёҳ – Охшиён, дон – об ва ғар – кӯҳ иборат аст [31, с.3 – 4], яъне обе, ки аз даҳони кӯҳ мебаромад.

Данғара яке аз мавзеъҳои қадими тоҷикон буда, дар ҳудуди он зиёда аз 200 ёдгориҳои гуногун давра ҷой доранд. Дар ғорҳои кӯҳии минтақаи Данғара осори одамони палеолити боло, мустйе аз 40 то 16 ҳазор солро дар бар доранд. Инчунин, далелҳои мавҷудияти маконҳо ва дафнҳо дар водии дарёи Тоҳир ба 4 ҳазор сол пеш аз мелод мерасанд.

Ба қавли муаррихон академик Ю. Яъқубов ва Ғ. Ғоибов, “мувофиқи маълумоти ҷуғрофҳои араб Ал – Истахрӣ ва Ибни Ҳавкал, шаҳри Тамлиёт аз Пули Сангини болои рӯди Вахш дар дурии 4 – фарсах (24 км) воқеъ гашта буд ва ин масофаи шаҳри Тамлиёт ба Қалъаи Золи Зард, дар поёни деҳаи Корез ҷой дошта рост меояд.

Харобаҳои ин шаҳр ҳанӯз ҳам аз сатҳи ҳамворӣ хеле баланд буда, дар он аломатҳои шаҳри асримиёнагӣ намоён аст” [30, с.113]. Дар сарчашмаҳои асрҳои XV – XVII Данғара бо номи Дашти Кӯлак машҳур буд ва ин Кӯлак шояд ҳамон кӯле бошад, ки дар маркази харобаи Золи Зард ҷой дорад. Зеро дар ин ҷо кӯли дигар нест. Омӯзиши бостоншиносӣ нишон медиҳад, ки дар ин давра Булёни Боло ва Булёни Поён, Пушинг ва Кангурт шаҳракҳои калону обод ба шумор мерафтанд. Номи асосии Булёнҳо – Буроб аст ва номи оби Тоҳир низ Буроб буда, яъне обе, ки заминро буридааст ва номи деҳаҳои Булён, ки дар соҳили рост ҷой доранд, аз он реша гирифтаанд.

Дар замони Иттиҳоди Ҷамоҳири Шуравии Сотсиалистӣ (ИҶШС) барои ба як воҳаи кишоварзӣ табдил додани минтақа фаъолиятҳое ба амал бароварда мешуданд, ки ба ин хусусан дар охири солҳои 50-ум ба истифода додани неругоҳи барқи обии Норак мусоидат мекард. Ба туфайли ин дар водӣ обёрии шадид имконпазир гардид ва Данғара ба шаҳраки маъмулӣ табдил ёфт.

Данғара махсусан дар асрҳои XIV-XVI яке аз марказҳои фарҳангӣ ба шумор мерафт ва ба ин боқимондаҳои ёдгориҳои меъмории Мавлоно Тоҷиддин, Мавлоно Обиддин, Маҷмааи назди чашма, сағонаҳои аз хишти пухтаи Булёни Поён ва харобаи шаҳраки асрҳои XII-XIX Данғара ва Пушинг гувоҳӣ медиҳанд.

Дар асри XIV-XV дар ин ҷо яке аз суфиёни машҳури ҷараёни Нақшбандия, шогирди Баҳоваддин, Мавлоно Тоҷиддини Дашти Кӯлакӣ зиндагонӣ дошт ва ба зиёрати ӯ нафарони зиёд, аз ҷумла Темурланг ва Хоҷа Аҳрор омада буданд. Данғара шаҳри калон буд ва масоҳати беш аз 50 га заминро дар бар мегирифт ва маркази ободи дорои мактабу мадрасаҳо, масҷидҳои зиёди маҳал, панҷвақтаву ҷомеъ, бозор, корвонсаройҳо ва ҳаммому хумдонҳои зарфпазию хиштпазӣ буд [31,с. 3–4]

Барои омӯзиши минтақаи Данғара дар замони Шуравӣ шароити мусоид фароҳам омад. Бори аввал соли 1942 омӯзиши ёдгориҳои бостоншиносии ноҳияи Данғара аз

ҷониби экспедитсияи Институти таърих, забон ва адабиёти филиали Тоҷикистонии Академияи илмҳои ИҶШС, иборат аз Б.И.Ниёзмуҳаммадов, С. Бурҳонов ва П.И.Смоличев оғоз ёфт. Маводи ҷустуҷӯи ноҳияи Данғара баъдтар аз ҷониби П.И. Смоличев дар шакли мақолаи алоҳида нашр карда шуд [21, с. 93]. Экспедитсия даҳ ёдгориро таҳқиқ кард ва маълумоти иловагиро доир ба ноҳия аз сокинони маҳаллӣ ҷамъоварӣ кард. Дар байни ёдгориҳои тадқиқшуда ду шаҳрак дар канори шимолу шарқии маркази ноҳияи Данғара ба қайд гирифта шуд, ки яке аз онҳо Данғара ёдоварӣ шудааст. Ҳамчунин, мақбараи Хоҷа Мавлоно Тоҷиддин дар наздикии деҳаи Корез, харобаи Золи Зард, дар наздикии деҳаи Чоркӯл, боқимондаҳои қалъа ва шаҳрак Ёхсу ва дар канори деҳаи Паркамчӣ, инчунин қӯрғонҳои сангӣ дар атрофи деҳаҳои Сангтӯда ва Ҷартеппа ба қайд гирифта шуданд. Соли 1950 Н.Н. Забелина дар ҳудуди ноҳияи Данғара корҳои ҷустуҷӯӣ анҷом дод, ки натиҷаи онҳо нашр нашудаанд.

Таҳқиқоти археологии ноҳияи Данғара дар соли 1955 аз ҷониби бостоншинос В.А. Ранов идома дода шуд [17, с.107]. Вай шаҳраки Пушингро, ки дар самти шимолу ғарбии деҳаи Пушинг воқеъ аст, аз назар гузаронид. В. А. Ранов дар асоси зарфҳои сафолии ҷамъовардашуда, ки дар байни онҳо сафолҳои сирдор мавҷуд буданд, таърихи шаҳракро ба асрҳои XI – XII мелодӣ мутааллиқ донистааст. Дар наздикии деҳаи Кизилҷар В. А. Ранов боз як ёдгории аҳди сангинро кашф кард [17,с. 107].

Тирамоҳи соли 1956 гурӯҳи кории бостоншиносони Ленинградӣ бо сардории А.П. Окладников дар қаламрави Тоҷикистони Ҷанубӣ корҳои археологӣ гузарониданд. Ҳангоми омӯзиш дар ноҳияи Данғара якчанд ёдгориҳои таърихиро ба қайд гирифтанд, аз ҷумла бошишгоҳҳои неолитӣ дар назди деҳаҳои Булёни Поён, Тутқаул, дарёчаи Сайёд, Қизилҷар, Хучаракӣ (Дашти Мазор), Бошбулоқ, дар соҳили Оби-Ғиҷовак мебошанд [11, с.17].

Соли 1957 А.П. Окладников тадқиқоти шаҳраки Кӯйи-Булёнро оғоз кард. Ин аввалин ёдгории неолитӣ дар қаламрави Тоҷикистон буд, ки мавриди таҳқиқоти мунтазам (1957-1959) қарор дода шуд [12, с.18]. Дар соли 1987 кофтукови бошишгоҳ аз ҷониби Т.Г. Филимонова идома ёфт.

Солҳои 1958-1959 дар баробари кофтукови бошишгоҳи Кӯйи Булён А.П. Окладников корҳои таҳқиқотиро дар ноҳияи Данғара анҷом медиҳад. Дар натиҷа, ӯ дар наздикии деҳаи Саргазон бошишгоҳ мекушояд, ки эҳтимолан аз рӯйи ҷойгиршавии қабатҳои соҳилӣ ба палеолити боло мансуб аст. Дар наздикии деҳаи Яхсу ва деҳаи Ҷартеппа бошишгоҳи маданияти типи Ҳисорро ошкор сохтанд.

Дар солҳои 1957 ва 1958 В.А. Ранов ва Э.А. Юркевич харобаи Тоҷикқалъаро ки дар ҷанубии Булёни Поён ҷойгир аст, таҳқиқ карданд [19, с.169]. Муаллифон инчунин харобаи Кофирқалъаро дар наздикии ин деҳа ба қайд гирифтаанд. Аз рӯйи номи ёдгорӣ, онҳо вақти пайдоиши онро ба давраи пеш аз мусулмонон нисбат додаанд [19, с.172]. Соли 1960 ба муносибати сохтмони Неругоҳи барқи обии “Норак”, корҳои васеи археологӣ дар минтақаи сохтмонӣ ва обанбор гузаронида шуданд.

Соли 1960 бостоншинос Э. А. Юркевич бошишгоҳи Тутқаулро, ки аз ҷониби А. П. Окладников ба қайд гирифта буд, дубора аз назар гузаронид [25, с.147 – 148]. Дар мазори маҳалии деҳаи Дараи Шӯр, А. М. Мухтаров ва Э.А. Юркевич посутуни сангиро, ки ба асрҳои XV - XVII тааллуқ дорад, кашф карда ба институти таърих интиқол доданд [25, с.148 – 149].

Корҳои бостоншиносӣ дар шаҳраки Тутқаул таҳти роҳбарии Е.А.Юркевич соли 1961 оғоз ёфт [24, с. 114]. Дар натиҷаи ҳафриёти бостоншиносӣ маълум гашт, ки қабатҳои болоии қалъа ба асрҳои X – XII ва қабатҳои поёнӣ ба асрҳои VII – X мансубанд. Дар баробари ҳафриёт дар Тутқаул, Е.А. Юркевич корҳои ҷустуҷӯиро анҷом дода, дар наздикии деҳаи Челон (соҳили чапи сойи Хучарака) бошишгоҳ ва дафнгоҳи ба давраи охири асрҳои миёна тааллуқдоштаро, кашф намуд [24, с.123]

Соли 1963 корҳои таҳқиқотиро дар харобаи Тутқаул Т.М. Атаханов давом дод ва қабатҳои мутааллиқ ба асрҳои IX – XII мансуб бударо муайян кард, ҳамин тавр маълум шуд, ки Тутқаул дар асрҳои VII – XII ҳамчун яке аз марказҳои маданӣ амал дошт.

Муҳаққиқ аҳаммияти иқтисодӣ ва стратегии шаҳракро бо назардошти ҷойгиршавияш дар як нуқтаи пайвандгари Хутталон бо вилоятҳои ҳамсояи шимолӣ ва шарқии Осиёи Миёна, таъкид кардааст [1, с.52].

Аз шумораи ёдгориҳои муҳимтарини солҳои 60-ум кофтукови ёдгории бисёрқабатаи Тутқаул (солҳои 1963 – 1969) (Ранов, Коробкова, 1971; Ранов, 1985) ва А. Юсупов дар Шаҳраки Сайёд (1966 – 1972) (Юсупов, 1975) мебошанд, ки барои омӯхтани маданияти давраи мезолиту неолитии Ҳисор мавқеи калидӣ доранд.

Соли 1970 аз ҷониби гурӯҳи бахши таърихи асрҳои миёнаи Институти таърихи Академияи илмҳои ҶШС Тоҷикистон, дар атрофи деҳаи Пушинг дар натиҷаи корҳои ҷустуҷӯӣ ду ёдгории аҳди Кӯшонӣ – қабри асримиёнагӣ ва сутуни кандакории сангӣ бо навиштаҷот кашф ва аксбардорӣ карда шуданд [10, с.252]. Дар солҳои 1971-1972 аз ҷониби академик Ю. Яъқубов биноҳои асримиёнагӣ, ки дар наздикии шаҳри Норак, деҳаи Кибил, дар доманакӯҳ буданд, омӯхта шудаанд [29, с. 179]

Соли 1971, дар давоми якчанд мавсимҳои саҳроӣ (1972,1976,1977) таҳти роҳбарии В.А. Ранов, бо иштироки А. Г. Амосова, В. А. Жуков, яке аз машҳуртарин бошишгоҳи замони мустейи дар Осиёи Миёна Оғзикичик таҳқиқ карда мешавад.

Соли 1972 дар самти шимолии деҳаи Пушинг гурӯҳи бостоншиносии экспедитсияи Осиёи Миёнаи Донишгоҳи давлатии Москва оид ба дафнҳои асримиёнагӣ таҳқиқот гузарониданд [13, с.199] ва зерсутунҳои сангини замони Кушониёнро дар деҳаи Пушинг ба қайд гирифтанд. Ҳамин гурӯҳ соли 1973 масҷиду ёдгориҳои меъмории дар Кангурт бударо, мавриди омӯзиш қарор доданд [6, с.209 – 210].

Таҳқиқот дар қаламрави ноҳияи Данғара оиди кашфи ёдгориҳои замони антиқа, асрҳои миёна аз соли 1972 то соли 1984 идома ёфт. Гурӯҳи таҳқиқотчиёни Данғараро Е.П. Денисов роҳбарӣ мекард [7, с. 214]. Вай ёдгориҳои пеш зикршуда ва тавсифшударо бори дигар таҳқиқ карда, дар ин миён як қатор ёдгориҳои навро кашф кард. Ба ёдгориҳои нав кашф шуда ёдгории асримиёнагии Тӯпхона, ки дар қисмати шимолии деҳаи Иғрони Боло воқеъ мебошад, мисол шуда метавонад. Аз он ҷо мухри гилии нотакрор ёфт шудааст [7, с.225]. Инчунин, қалъаи асримиёнагии Чортеппа, боқимондаҳои бинои динии мусулмонон дар деҳаи Шар-Шар, Торбулок (Чашмаи боло), Чортов, ва як қатор ёдгориҳои замонҳои қадима дар қисми ҷанубу ғарбии Ёхсу кашф карда шуданд [7, с.227].

Минбаъд низ таҳқиқоти бостоншиносӣ дар ноҳияи Данғара идома ёфт. Аз соли 1978 сар карда, корҳои асосии гурӯҳ дар ҳафриёти қабристони охири асри II то милод ва асри II мелодӣ, ки дар ҳавзаи дарёи Ксиров ҷойгир аст, нигаронида шуда буд. Таҳқиқоти қабристон бо кушодани се қӯрғон: Ксиров I-III оғоз шуда буд. Соли 1977 ҳафриёт дар гурӯҳи Ксиров-III оғоз ёфта буд. Кофтукови ин гурӯҳ дар қӯрғонҳо соли 1981 ба анҷом расид. Давраи омӯзишии дар боло зикршуда гурӯҳи Ксиров III, ки 25 қӯрғон дорад, пурра омӯхта шуд; гурӯҳи Ксиров-IV (иборат аз 7 гӯр аст) 8 қисман ҳаффорӣ шуданд, қабрҳои алоҳида дар гурӯҳҳои Ксиров-I, II, V кушода шуданд [9, с.36 – 37]

Солҳои 70-80-уми асри XX ба муносибати бунёди обанбор дар Неругоҳи барқи обии “Норак” ин қаламрав мавриди таҳқиқоти васеи бостоншиносӣ қарор дода шуд. Дар натиҷаи таҳқиқоти бистсола 143 бошишгоҳи давраҳои гуногун муайян карда шуд, ки маводи онҳо аз аҳди асри санг – палеолити миёна то асри биринҷ маълумоти ҷолиб медиҳанд [27, с.7].

Бошишгоҳҳои асри санг дар ҳама рафҳои адирӣ (доманакӯҳҳо) боқӣ мондаанд. Як бошишгоҳ дар қаторкӯҳҳои Гули Зиндон ва бештар онҳо то баландии 200 метр аз сатҳи пешини рӯди Вахш дар мавзеъҳои гирду атрофи Кӯли Суфиён, минтақаҳои Чилондара ба қайд гирифта шудаанд. Бузургтарин бошишгоҳҳое, ки дар ин давра пайдо шудаанд, Тегузак, Гули Зиндон, Даҳана, Кӯли Суфиён, Иғрони Боло ва ғайра мебошанд [20,с.11].

Баҳори соли 1974 А. Юсупов ва Т.Г. Филимонова дар мавзеъҳои Себистон, қад-қади қаторкӯҳҳои Гули Зиндон корҳои ҷустуҷӯӣ анҷом дода, дар манотиқи Иғрони Боло ва Поён, Кӯли Суфиён ва Гули Зиндон чанд бошишгоҳи неолитро пайдо карданд. Инчунин, корҳои ҷустуҷӯиро дар соҳили рости оби Тоҳир то деҳаи Кангурт идома доданд [26, с.222].

Соли 1978 аз ҷониби А.Х. Юсупов ва П.Т. Самойлик дар бошишгоҳи неолити Тегузак корҳои ҳафриётӣ (16 хандақи омӯзишӣ, ки майдони калонро ишғол мекунанд) гузарониданд, аммо маводҳои он нашр нашудаанд. Дар рафти корҳои археологии Тегузак ба ғайр аз бозёфтҳои неолитӣ, қабатҳои ба даврони биринҷӣ тааллуқдошта низ ёфт шуд. Аз соли 1979 то 1981 ҳафриёти қабатҳои марбут ба аҳди биринҷӣ дар ёдгории Тегузак аз ҷониби Л. Т. Пянкова омӯхта шуданд [16. с. 249]

Соли 1978 гурӯҳи экспедитсияи Тоҷикистони Ҷанубӣ таҳти роҳбарии бостоншиноси Институти шарқшиносии Москва Н.М. Виноградова ба кофтукови бошишгоҳҳои асри биринҷӣ дар наздикии деҳаи Кангурттут шуруъ намуд. Ин деҳкадаро санъатшинос Ғулом Ёрбобоев пайдо карда буд. Ҳафриётҳо дар Кангурттут то соли 1990 фосилавӣ идома ёфтааст [2, с.74]. Дар назди бошишгоҳ қабристони аҳди биринҷиро дарёфт карданд [4, с.371].

Дар вақти кофтукови археологии Кангурттут дар зери дафнҳои асри биринҷӣ боз қабати неолитӣ низ дарёфт карда шуд. Соли 1987 В.А. Ранов ва Т.Г.Филимонова ба таҳқиқи ин қабат шуруъ карданд. Ҳафриёти археологӣ аз соли 1988 то соли 1990 давом кард [18, с. 69].

Дар солҳои 90-ум Н. М. Виноградова ба омӯзиши ёдгории дигари асри биринҷии бо номи Тошгузар машғул шуда буд. Ёдгории асри биринҷии Тошгузар соли 1990 дар ҳавлии шаҳрванд В. Маҳмудов кушода шуд [3, с.242].

Солҳои 2006-2007 дар робита ба бунёди Неругоҳи барқи обии “Сангтӯда” бо роҳбарии Т.Г. Филимонова гурӯҳи махсуси археологӣ таъсис дода шуд. Вазифаҳои гурӯҳ таҳқиқи пурраи ёдгориҳои таърихии дар минтақаҳоеро, ки ҳангоми сохтмон зери обанбор мемонд, дар бар мегирифт. Ин корҳо идомаи таҳқиқоти қатъшудае буданд, ки И. Маслов дар соли 1990 оғоз намуда буд, И. Маслов дар ин ҷо қалъаи ибтидои асримиёнагии Сари Купрӯкро қисман таҳқиқ карда буд. Дар солҳои 2000-ум боқимондаҳои қалъа, қабристони асри биринҷӣ, ки дар қабати боло ҷойгир аст, ғорҳо дар канори сойи Осиёб, харобаи ёдгории асримиёнагии Ғазако ва дигар объектҳо бозомӯзӣ карда шуданд [23, с.31].

Дар солҳои 2007-2008 аз ҷониби гурӯҳи бостоншиносии Данғара (зери роҳбари Т.Г. Филимонов) кофтукови ёдгории бисерқабатаи Тегузак идома ёфт.

Дар солҳои 2009-2010 вазифаи асосии экспедитсия тартиб додани харитаи археологии ноҳияи Данғара буд [22, с.55]. Бо ин максад гурӯҳ қисмҳои шимолӣ, шимолу ғарбӣ ва шимолу шарқии ноҳияи Данғараро муфассал таҳқиқ намуд. Кори тартиб додани харитаи археологии ноҳия дар ду самт гузаронида шуд. **Якум:** ёдгориҳои аллакай маълум бо мақсади гирифтани маълумоти иловагӣ оид ба таҳияи нақшаҳои ёдгориҳои ҳафриётшуда, аксбардории соҳаҳо, нақшаҳои топографӣ, аз нав дида баромада шуданд. **Дуюм:** ҷустуҷӯи ёдгориҳои нав, дар қаламрави ноҳия гузаронида шуд ва дар натиҷа 53 ёдгориҳои нав кашф гардиданд [23, с.44].

Соли 2019 Экспедитсияи якҷояи Тоҷикистону Фаронса барои омӯзиши ёдгориҳои замони Юнону Бохтар ташкил шудааст. Экспедитсияро аз ҷониби Тоҷикистон академик Ю. Яъқубов ва аз ҷониби Фаронса доктор Матилд Желин роҳбарӣ менамоянд. Экспедитсия омӯзишро аз деҳаи Пушинг сар намуд, зеро дар гузашта -Пушинг яке аз деҳаҳои қадим ва калони ноҳияи Данғара ба шумор рафта, дар домани кӯҳҳои Вахш, дар баландии 1100 м аз сатҳи баҳр ҷойгир аст. Калимаи Пушинг хеле қадим буда, аз ду бахш: **пуш(т)** ва **инг** иборат мебошад. Бахши аввал **пуш** ба маънои **пун -** поён, пушта омада, бахши дувум **инг -** ба маънои баландӣ, яъне деҳаи дар поёни баландӣ бударо ифода мекунад. Деҳаи қадим имрӯз ба гӯристон табдил дода шудааст ва аз ду бахш Пушинг 1 ва 2 иборат мебошад. Оби Чокирчашма, ки дар қадим дарёча буд, онро ба ду бухш ҷудо менамояд.

Академик Ю. Яъқубов соли 1970 ҳамроҳи Б.А. Литвинский аз харобаи Пушинг дидан намуда, зерсутунҳои асрҳои III-I пеш аз милод ва I-III милодӣ аз оҳаксанг тарошида, дар гӯристон парешонро дида, дар ин бора ба А. Мухторов гуфа буд ва соли 1973, меъмор В. Л. Варонина ба он ҷо сафар намуда, дар бораи поясутунҳо ва сарсунтуни Пушинг ва масҷиди асрҳои X1X ва ибтидои асри XX-и маҳаллаи Давлатшоҳиён мақолае

навиштааст [30, с. 109 – 110].

Дар аввали моҳи декабри соли 2019 Академик Ю. Яъқубов ду сафар ба деҳаи Пушинг доштанд. Дар сафари якум ҳамроҳи собиқ президенти Академияи илмҳо, академик Фарҳод Раҳимӣ аз харобаи қадими Пушинги 1 дидан намуда, бо сафолпораҳои дар болои турбати гӯрҳои навканда, ки ба асрҳои гуногун ва зерсутуни сангини замони антиқа ва гаҳворасангҳои болои гӯрҳои асрҳои XV-XV1 нисбат дошта шинос шуданд. Харобаи Пушинг аз ду бахш иборат аст. Бахши якум аз 12 га масоҳат дорад.

Дар сафари дуюми илмӣ, Экспедитсияи якҷояи Тоҷикистону Фаронса аз 2-юми то 12 - декабр моҳ давом дошт, бахши дуюми харобаи қадими Пушингро таҳқиқ намуданд. Ин бахш беш аз 20 га буда, аз кӯшк ва деҳистони калон иборат аст. Бахши қадимааш садсолаҳо боз ҳамчун гӯристон истифода мешавад, ба ин дар ҷанубу ғарбии он як гӯри бо гаҳворасанг ва навиштаҷоти хатти настаълиқи зебои ба асрҳои миёна нисбат дошта гувоҳӣ медиҳад. Болои гӯрҳо зерсутунҳои пора шудаи замони Юнону Бохтар мушоҳида мешаванд. Бахши ҷанубии онро роҳи мошингузар бурида мегузарад. Дар ин буриш экспедитсия сафолпораҳои замонҳои Ҳахоманишиҳо, Юнону Бохтар, Кӯшониён ва замони Исломро ба даст оварданд ва метавонем гӯем, ки Пушинг деҳаи бисёр қадим буда, омӯзиши он умедбахш мебошад [30, с. 112].

Зерсутунҳои сангии Пушинг имрӯз дар осорхонаи Институти таърих, бостоншиносӣ ва мардумшиносии ба номи А.Дониш, Осорхонаи Данғара мавҷуданд ва ҷамъовариву таҳқиқи онҳо амри замон аст. Чанде аз онҳо аз ҷониби меъмор В.Л. Воронина таҳқиқ шуданд, ки он замон дар болои замин буданд ва яке бузург ва дуи дигаре хурд мебошанд. Андозаи поясунтуни калон: андозаи боло 44 см, поён 51 см ва баландияш 27 см мебошад. Бахши болои поясутунро ду мориягии хурду бузург ороиш ва поёнашро ду росткунҷаи хурду бузург такягоҳ ташкил менамоянд. Бисёр ҷойҳои поясутун шикастаанд. Дар маркази доирагии боло жарфии мудаввар бо қутри 7 см, барои шинонидани сутуни чӯбин мавҷуд аст. Поясутун бо санъати баланди ҳаҷҷорӣ тарошида шудааст. Албатта, ин поясутун танҳо нест ва сетоӣ дигар зери хок мебошанд ва онҳо бинои боҳашаматеро оро медоданд.

Се поясутуни дигар яке бузург ва дуи дигар хурд буда, аз лиҳози сохт бо якдигар монанд мебошанд. Яъне, маҳсули дасти як ҳаҷҷор буда ва дар як бино, вале дар ҷойҳои гуногун истифода мешуданд. Зерсутунҳои хурд пора-пора буданд ва аз ду нимдоира ва асоси чоркунҷа иборат мебошанд. Андозаи поясутунҳои хурд якхела: андозаи боло 31 см ва поён 36 см ва баландӣ 34 смро ташкил менамоянд. Зерсутуни калон аз кӯзагӣ ва нимқавсии фурӯрафта ва асоси мураббаъ иборат мебошад. Он низ шикастагиҳо дорад ва гӯё қасдан шикаста шудаанд [30, с. 114].

Андозаи зерсутуни калон: боло 55 см, поён 60 см ва баландиаш 35 см-ро ташкил медиҳад. Ин зерсутунҳо осоре аз биноҳои бунёдии Пушинг мебошанд. Зерсутунҳо шоҳиди онанд, ки ин деҳа дар замони ободии сутунҳо маркази ноҳия ва ё яке аз марказҳои фарҳангии зардуштиён будааст.

Дар замони Сомониён низ Пушинг яке аз деҳаҳои бузургу обод будааст ва аз ин сарсутуни кандакорӣ кардаи дар қабристон ёфт шуда, гувоҳӣ медиҳад. Сарсутун аз берун тарҳи 8 таркаи нимсутундорро дошта, бо гулҳои барҷастаи ба замони Сомониён хос буда кандакорӣ шудааст. Сарсутун 2 м дарозӣ ва қутраш 35 см аст. Аз лиҳози нақшбандӣ ба сарсутуни чӯбии асрҳои XI милоди деҳаи Урметани ноҳияи Фалғар (ҳоло Айнӣ) шабоҳат дорад [30, с.131]. Сарсутун нодир буда, аз санъати баланди ҳунари ҳаҷҷории пушингиён шаҳодат медиҳад. Дар баъзе ҷойҳо гаҳворасангҳои мунаққаши болои қабр ба назар мерасанд, ки аз маркази динӣ ва фарҳангӣ будани деҳа дар асрҳои миёна гувоҳӣ медиҳанд.

Деҳаҳои Паркамчӣ ва Ғиҷовак ҳамзамони Пушинг мебошанд. Дар Паркамчӣ ду қалъа ҷой доранд, ки яке аз онҳо ба асрҳои IV-III пеш аз мелод нисбат дорад. Дар деҳаи Ғиҷовак пайконҳои аз оташсанг сохтаи замони неолит, зарфҳои асри биринҷӣ ёфт шудаанд. Вожаи Ғиҷовак (Ғуҷовак) хеле қадим буда, маъноящ ҷойи сероб мебошад. Вожаи Паркамчӣ аз решаи пара, паҳлу гирифта шуда, маънои гӯша, канораро дорад. Дар адабиёти замони ҳуҷуми Искандари Мақдунӣ мардумони ин диёр ба муқобили ӯ шӯрида

буданд ва он бо номи Паракана ёд мешавад. Шӯриши Параканро ду қаҳрамони ҳамсафони Спитамен – Катан ва Овсиан роҳбарӣ менамуданд ва дар ин ҷанг қаҳрамонона ҳалок мешаванд.

Экспедитсияи имсол дар ёдгориҳои антиқаи Ғиҷовак, Паркамчӣ, Маликова, Вахшу (Ёхсу) ва Золи Зард таҳқиқот бурда, маводҳои зиёд ҷамъ намуд. Бояд арз кунем, ки шаҳраки Вахшуи (Ёхсу) антиқа, калонтарин дар ноҳияи Данғара ба шумор мерафт ва дорои биноҳои бунёдии маъмурӣ буд. Меҳроби маъбади оташи Вахшуро сутунчаҳои дорои зер ва сарсутунҳои аз оҳаксанг зебо тарошида оро медоданд. Мутаассифона, дар солҳои 70-уми асри гузашта боқимондаҳои шаҳри Вахшуро бераҳмона бо булдозер ҳамвор намуда, дар ҷояш обанбор, ҳавзҳо сохтаанд. Зерсутунҳои онро, баъзеро ба масҷиди маҳалла, бештарро зери хок карданд, ки ёфтани онҳо ғайриимкон аст. Чунин поясутунҳоро дар гӯристони Ёхсу партофтаю шикаста дидем. Аз афташ дар ин ҷо, дар болои бошишгоҳи асри биринҷ, биноҳои замони Юнону Бохтар буданд, ки ба гӯристон табдил ёфтаанд. Бозёфтҳо аз Кангурт, Ғарғара, Пушинг, Ғиҷовак, Паркамчӣ, Маликова, Вахшу, Чоркӯл (Золи Зард), Данғара, Чашмаи Тор (Торбулоқ) ва Буроби Поён (Булёни поён) аз он гувоҳӣ медиҳанд, ки дар қадим ва асрҳои миёна Данғара ободтарин мавзеи Хатлон будааст. Дар замони Мавлоно Тоҷиддин ва Ҳоҷӣ Муҳаммад Ҳусайни Кангуртӣ (1868 – 1917) ин ҷо маркази илму фаҳанги Хатлон буд. Беҳуда Хоҷа Аҳрори Валӣ ва Амир Темур ба зиёрати Мавлоно Тоҷиддин наомадаанд [29,с. 133].

Экспедитсияи якҷояи Тоҷикистон ва Фаронса ба омӯзиши мунтазами ёдгориҳои атиқаи Данғара, аз ҷумла дар Золи Зард шуру намуда, таҳқиқотро дар дигар бахшҳо идома мебахшад.

АДАБИЁТ

1. Атаханов Т.М. Средневековое городище Туткаул (VII-XIII вв.). ИООН АН Тадж. ССР. -№3 (53). -1968. -С. 52 – 59.
2. Виноградова Н.М. Отчет о работе отряда по изучению памятников бронзового века ЮТАЭ (1978 г.) // АРТ. - Душанбе, 1984. --Вып. 18. С. 74-83.
3. Виноградова Н.М. Отчет о работе Южно-Таджикистанского археологического отряда ЮТАЭ на поселении Кангурттут в 1984 г. // АРТ. - Душанбе, 1993. -Вып.24. -С. 242 – 253.
4. Виноградова Н.М. Раскопки поселения эпохи бронзы Кангурттут на юге Таджикистана в 1980 г. // АРТ. - Душанбе, 1987. -Вып.20. -С. 126-137.
5. Виноградова Н.М. Юго-Западный Таджикистан в эпоху поздней бронзы. -М., 2004. -299 с.
6. Воронина В.Л. Изучение архитектурных памятников Дангаринского района в 1973 г. // АРТ. - Душанбе, 1977. -Вып.13. -С. 209 – 218.
7. Денисов Е.П. Отчет о работе Дангаринского отряда в 1974 г.// АРТ. - Душанбе, 1979. -Вып.14. -С. 214 – 230.
8. Денисов Е.П. Работы в Дангаринском районе в 1981 г. // АРТ. - «» Душанбе: Дониш, 1988. -Вып.21. -С. 289 – 296.
9. Денисов Е.П. Раскопки могильника Ксиров в Дангаринском районе в 1978 г.// АРТ. - Душанбе, 1979. -Вып.14. -С. 131 – 138.
10. Мухтаров А.М. Хроника полевых работ отряда сектора истории средних веков (1968-1973 гг.) // АРТ. - Душанбе, 1977. -Вып.13. -С. 240 – 258.
11. Окладников А.П. Исследование памятников каменного века в районе Куляба и Дангары осенью 1959 г. // АРТ. - Сталинабад, 1961. - Вып. 7. -С. 4 – 15.
12. Окладников А.П. Исследование памятников каменного века на юге Таджикистана в 1958 г. // АРТ. - Сталинабад, 1961. -Вып. 6. -С. 5 – 18
13. Поляков С.П. Отчет о раскопках средневековых погребений у кишлака Пушинг // АРТ. - Душанбе, 1976. -Вып. 12. -С. 199 – 212.
14. Пьянкова Л.Т. Отчет о работе Нурекского археологического отряда. // АРТ. - Душанбе, 1979. -Вып. 14. -С. 78 – 92.
15. Пьянкова Л.Т. Раскопки на Поселении Тегузак в 1981 г. // АРТ. –Душанбе: Дониш, 1988. -Вып.21. -С. 247 – 263.
16. Пьянкова Л.Т. Отчет о работе Нурекского археологического отряда 1974 г. // АРТ. - Душанбе, 1976. -Вып. 14. -С. 78 – 92.
17. Ранов В.А. Археологические разведки на юге Таджикистана в 1955 году // АРТ. – Сталинабад, 1956. -Вып. 3. -С. 93 – 111.
18. Ранов В.А., Филимонова Т.Г. Раскопки неолитических слоев поселения Кангурттут (работы 1987-1990 году) // АРТ. - Душанбе, 2003. -Вып.28. -С. 64 – 116.

19. Ранов В.А., Юркевич Э.А. Городище Таджик-кала в Дангаринском районе // АРТ. - Сталинабад, 1961. - Вып. 6. -С. 169 – 172.
20. Ранов В.А., Юсупов А.Х. Палеолитическая стоянка Кумтепинская скала. – Изв. Ан ТаджССР, Отд. общест. наук, 1983. - Вып.2. - С.11 – 18.
21. Смоличев П. И. Археологические работы в Дангаре в 1942 году. - ИАН ТаджССР. ООН,1952. - № 2. - С.93-107.
22. Филимонова Т.Г., Ахметзянов М.Р. Результаты работ Дангаринской экспедиции в 2009 г // АРТ. – Душанбе, 2012. -Вып.35. -С. 55 – 111.
23. Филимонова Т.Г., Ахметзянов М.Р. Результаты работ Дангаринской экспедиции в 2010 г. // АРТ. – Душанбе, 2012. -Вып.35. -С. 43 – 81.
24. Юркевич Э.А. Археологические работы в зоне затопления Нурекской ГЭС в 1961 г. // АРТ. - Душанбе, 1964. -Вып.9. -С. 114 – 124.
25. Юркевич Э.А. Материалы к археологической карте Таджикистана // АРТ. - Душанбе, 1962. -Вып.8. -С. 144 – 152.
26. Юсупов А.Х., Филимонова Т.Г. Исследование каменного века на юге Таджкистана в 1984 г. // АРТ. - Душанбе, 1993. -Вып.24. -С. 216 – 226.
27. Юсупов А.Х., Филимонова Т.Г. Палеолитические местонахождения среднего течения реки Вахш. Проблемы взаимосвязи природы и общества в каменном веке в Средней Азии. -Ташкент, 1988. -С. 7 – 32
28. Якубов Ю. К проблеме локализации средневековых городов Хуталана / Ю.Якубов // История и культура Куляба (прошлое и настоящее). - Куляб, 1988.-С. 30-32.
29. Якубов Ю. О работах Нурекского отряда в 1972 г. на пещерных средневековых памятниках // АРТ. - Душанбе, 1976. -Вып.12. -С. 171 – 182.
30. Якубов Ю. Отчет о совместной Таджикско – Французской археологической экспедиции в Дангаре в 2019 году // АРТ. - Душанбе, 2023. -Вып.43. -С. 109 – 137.
31. Яқубов Ю. Данғара – маркази тамаддуни қадимаи Бохтар. //Ҷумҳурият аз 16.03.2010.- №: 5. -С. 3 -4.

ДАВРАҲОИ ОМӮЗИШИ ЁДГОРИҲОИ АРХЕОЛОГИИ НОҲИЯИ ДАНҒАРА

Мақолаи мазкур ба омӯзиши археологии яке аз ноҳияҳои калонтарини вилояти Хатлон - Данғара бахшида шудааст. Муаллиф доир ба мафҳуми Данғара маълумот дода, овардааст, аз ҷумла қайд кардааст, ки академик Ю. Яқубов дар мақолаи худ “Данғара – маркази тамаддуни қадимаи Бохтар” вожаи Данғараро шаҳр додааст. Вожаи Данғара дар забони қадими ориёиҳои соҳилҳои Баҳри Сиёҳ – Охшиён, дон – об ва ғар ё ин ки ғара – кӯҳ иборат аст яъне обе, ки аз даҳони кӯҳ мебаромад. Пас аз шарҳу тавзеҳи мафҳуми Данғара муаллиф дар асоси маводҳои бостоншиносӣ доир ба марҳилаҳои омӯзиши археологии ноҳияи Данғара маълумот додааст. Бори аввал соли 1942 омӯзиши ёдгориҳои бостоншиносии ноҳияи Данғара аз ҷониби экспедитсияи Институти таърих, забон ва адабиёти филиали Тоҷикистонии Академияи илмҳои ИҶШС, иборат аз Б.И.Ниёзмуҳаммадов, С. Бурҳонов ва П.И.Смоличев оғоз ёфт. Минбаъд таҳқиқи археологии ноҳияи Данғара идома ёфта ёдгориҳои гуногун кашф ва таҳқиқ карда шуданд, ба монанди: шаҳраки Золи Зар, шаҳраки Данғара, шаҳраки неолитии Кӯйи Булён, Сойи Сайёд, Тутқаул, бошишгоҳи асрисангии Оғзикичик ва ғайра. Дар мақолаи мазкур муаллифон кӯшиш кардаанд, дар бораи омӯзиши археологии ноҳияи Данғара аз соли 1942 то соли 2019 маълумот диҳанд. Дар охир муаллиф доир ба ҳафриёти гузаронидаи академик Яъқубов Ю., ки соли 2019 дар ҳамкорӣ бо бостоншиносони Фаронса гузаронида шуда буд, маълумот додаанд.

Калидвожаҳо: Данғара, Золи Зард, Мавлоно Тоҷиддин, экспедитсия, Пушинг, Тутқаул, Сойи Сайёд, Булёни Поён, Кангурт.

ПЕРИОДЫ ИЗУЧЕНИЯ АРХЕОЛОГИЧЕСКИХ ПАМЯТНИКОВ ДАНГАРИНСКОГО РАЙОНА

Данная статья посвящена археологическому изучению одного из крупнейших районов Хатлон-Дангаринской области. Слово Дангара на древнем языке ариев берегов Черного моря - Ахшиян, дон - вода и гар или гхара - гора, то есть вода, вышедшая из устья горы. Пояснив понятия Дангары, автор на основе археологических материалов предоставил информацию об этапах археологического изучения Дангаринского района.Впервые в 1942 году экспедиция Института истории, языка и литературы Таджикского отделения АН РАН в составе Б.И.Ниезмухаммадова, С. Бурханова и П.И. Смоличева начали археологическое изучение района. В дальнейшем археологические исследования Дангаринского района были продолжены и были обнаружены и исследованы различные памятники, такие как: город Золи Зар, город Дангара, неолитическое поселение Куй Булион, Сой Сайод, Туткаул, поселение каменного века Огзикичик и др. В данной статье автор предоставляет информацию об археологическом изучении Дангаринского района с 1942 по 2019 годы. В завершении статьи автор приводит результаты раскопок, проведенных академиком Якубовым Ю. в 2019 году совместно с французскими археологами.

Ключевые слова: Дангара, археологическое изучение, Золи Зард, Мавлоно Таджиддин, экспедиция, Пушинг, Туткаул, Сой Саяд, Булёни Пойон, Кангурт.

PERIODS OF STUDY OF ARCHAEOLOGICAL MONUMENTS DANGARA DISTRICT

This article is devoted to the archaeological study of one of the largest districts of Khatlon Dangara region. The author gave information about the concept of Dangara and cited the opinions of scientists, in particular, he noted that academician Yu. In his article "Dangara - the center of the ancient Bokhtar civilization", Yakubov called Dangara such a city. The word Dangara in the ancient language of the Aryans of the shores of the Black Sea - Akhshiyan, don - water and ghar or ghara - mountain, that is, the water that came out of the mouth of the mountain. After explaining the concept of Dangara, the author provided information on the stages of archaeological study of Dangara district based on archaeological materials. For the first time in 1942, the expedition of the Institute of History, Language and Literature of the Tajik branch of the Academy of Sciences of the Russian Academy of Sciences, consisting of B.I. Niyozmuhammadov, S. Burkhanov and PI Smolichev began. Further, the archaeological investigation of Dangara district continued and various monuments were discovered and investigated, such as: Zoli Zar town, Dangara town, Kuy Bulyon Neolithic settlement, Soi Sayyod, Tutkaul, Oghzikichik stone age settlement, etc. In this article, the author tried to provide information about the archaeological study of Dangara district from 1942 to 2019. Finally, the author will provide information about the excavations conducted by academician Yakubov Yu. in 2019 in collaboration with French archaeologists.

Keywords: Dangara, Zoli Zard, Mavlono Tajiddin, expedition, Pushing, Tutkaul, Soi Sayad, Bulyoni Poyon, Kangurt.

Маълумот дар бораи муаллифон: ***Яъқубов Юсуфшо*** – Институти таърих, бостоншиносӣ ва мардумшиносии ба номи Аҳмади Дониши Академияи миллии илмҳои Тоҷикистон, академик, сарходими шуъбаи бостоншиносӣ. **Суроға:** 734025, шаҳри Душанбе, хиёбони Рӯдакӣ, 33. Телефон: **(+992) 938 – 77 – 56 – 22.**
Саидшои Сангалӣ – Институти таърих, бостоншиносӣ ва мардумшиносии ба номи А. Дониши Академияи миллии илмҳои Тоҷикистон, докторанти Ph.D- и шуъбаи бостоншиносӣ. **Суроға:** 734025, шаҳри Душанбе, хиёбони Рӯдакӣ, 33. Телефон: **(+992) 988 – 66 – 64 – 67; 008–08–64–67**. E-mail: **kangurtis@gmail.com**

Сведения об авторах: Якубов Юсуфшо– Институт истории, археологии и этнографии имени Ахмада Дониша Национальной Академии наук Таджикистана, академик, заведующий отделом археологии. **Адрес:** 734025, город Душанбе, Республика Таджикистан, проспект Рудаки,33. Телефон: **(+992) 938 – 77 – 56 – 22.**
Саидшои Сангали – Институт истории, археологии и этнографии имени Ахмада Дониша Национальной Академии наук Таджикистана, докторант (PhD) отдела археологии. **Адрес:** 734025, город Душанбе, Республика Таджикистан, проспект Рудаки,33. Телефон: **(+992) 988 – 66 – 64 – 67; 008–08–64–67**. E-mail: **kangurtis@gmail.com**

Information about the authors: *Yakubov Yusufsho* – Institute of History, Archaeology and Ethnography named after Akhmad Donish of the National Academy of Sciences of Tajikistan, academician, head of the archaeology department. **Address:** 734025, Dushanbe, Republic of Tajikistan, Rudaki Avenue, 33. Phone: **(+992) 938 – 77 – 56 – 22.**
***Saidshoi Sangali* –** Institute of History, Archaeology and Ethnography named after Akhmad Donish of the National Academy of Sciences of Tajikistan, PhD student of the archaeology department**. Address:** 734025, Dushanbe, Republic of Tajikistan, Rudaki Avenue, 33. Phone: **(+992) 988 – 66 – 64 – 67; 008–08–64–67**. E-mail: **kangurtis@gmail.com**

ТДУ: 373(091):37.01+323(575.3)

АЗ ТАЪРИХИ ОМӮЗИШИ ФАЪОЛИЯТИ МУАССИСАҲОИ ТАҲСИЛОТИ ИБТИДОӢ ВА МИЁНАИ КАСБИИ ТОҶИКИСТОНИ СОҲИБИСТИҚЛОЛ ДАР ШАРОИТИ ИСЛОҲОТИ СОҲАИ МАОРИФ

Каримзода М.Б.
Донишгоҳи давлатии омӯзгории Тоҷикистон ба номи Садриддин Айнӣ

Ҳукумати Тоҷикистон аз нахустин марҳилаи ташаккулёбии истиқлоли миллӣ ба рушди илму маориф ва неруҳои ақлонии мамлакат аҳаммияти аввалиндараҷа зоҳир менамояд. **Асосгузори сулҳу ваҳдатӣ миллӣ-Пешвои миллат,** Президенти Ҷумҳурии Тоҷикистон муҳтарам Эмомалӣ Раҳмон аҳли илму маориф ва қувваҳои солими зеҳниро хазинаи тиллоии миллат номида, гуфтаанд, ки дар ҳама кору пайкор, ҳолатҳои тақдирсози душвор ниятҳои наву таърихӣ ва муҳимтарин масоили ҳаёти сиёсию иқтисодӣ ва илмию фарҳангӣ ва фикру ақоид, хулосаи илмӣ, донишу таҷриба ва таклифу пешниҳодҳои онҳоро самаранок истифода менамояд. Қайд кардан бамаврид аст, ки дар ибтидои замони истиқлол назорати муассисаҳои таҳсилоти ибтидоӣ ва миёнаи касбӣ ба дӯши Кумитаи кор бо тарбияи кадрҳои коргарии Ҷумҳурии Тоҷикистон вогузор шуда буд.

Соли 1991 дар Ҷумҳурии Тоҷикистон 53 омӯзишгоҳи касбӣ-техникӣ фаъолият мекарданд, ки таълим асосан бо забонҳои тоҷикӣ ва русӣ сурат мегирифт. Дар давраи таҳқиқшаванда омӯзишгоҳҳои касбӣ-техникӣ дорои 1333 кабинети таълимӣ, 821 кабинети таҳсилоти касбӣ, 236 лаборатория, 282 устохонаҳои таълимӣ буда, зиёда аз 100 кабинет, лаборатория ва устохонаҳои таълими истеҳсолӣ бо маводи таълимии техникию методӣ таъмин карда шуданд. Пажуҳишҳо нишон доданд, ки дар солҳо 1990-1991 аз шумораи умумии 24534 нафар хатмкунанда 20147 нафар дараҷаи тахассусӣ гирифта, 1221 нафар бе дараҷаи тахассусӣ ва 346 нафар бошад, бо маълумотномаи духтур омӯзишгоҳҳои тиббиро хатм намуданд [13, с.101].Тибқи қарори Ҳукумати Ҷумҳурии Тоҷикистон аз 16 марти соли 1999, омӯзишгоҳҳои тиббии шаҳрҳои Кӯлоб, Қӯрғонтеппа, Хуҷанд ва шаҳри Душанбе ба коллеҷҳои тиббӣ табдил дода шуданд. Ҳамзамон, бинобар сабаби суст будани заминаҳои моддию техникӣ, таълимию кадрӣ ва набудани талабот як қатор муассисаҳои таҳсилоти миёнаи касбӣ барҳам дода шуданд. Аз ин сабаб миқдори онҳо дар ин давра сол ба сол тағйир меёфт. Танҳо дар соли 2000 миқдори чунин муассисаҳо дар ҷумҳурӣ 53 адад буд. Вобаста ба ин қабул ва хатми донишҷӯён низ сол ба сол тағйир меёфт. Қабул ба муассисаҳои таҳсилоти миёнаи касбӣ дар соли таҳсили 1991-1992 14914 нафар ва дар соли таҳсили 1995-1996 9528 нафарро ташкил медод [13, с.102].

Таҳқиқ нишон дод, ки дар муассисаҳои таҳсилоти ибтидоӣ ва миёнаи касбии вилояти Хатлон, махсусан Омӯзишгоҳи касбию техникии №13-и ноҳияи Ховалинг, Омӯзишгоҳи касбию техникии №48-и Ёвон хонандагон бе ҷузвдон ва маводи хониш ва бе тайёрӣ ба дарс иштирок доштанд.Тибқи ҷадвали тасдиқшудаи Вазорати маориф ва илми Ҷумҳурии Тоҷикистон, рӯзҳои 17-23-уми августи соли 2006 аттестатсияи директорони муассисаҳои таҳсилоти ибтидоӣ ва миёнаи касбии ҷумҳурӣ гузаронида шуд. Дар он аз 68 муассисаи таҳсилоти ибтидоии касбии тобеи Вазорати маориф ва илми Ҷумҳурии Тоҷикистон директорони 61 муассисаи таълимӣ иштирок намуданд. Аз 61 нафар директорони муассисаҳои ибтидоии касбӣ 7 нафарашон аз аттестатсия нагузашта ҳисобида шуда, 11 нафарашон дар давоми кор ротатсия карда шуда, 9 нафарашон аз аттестатсия шартан гузашта ҳисобида шуда, фаъолияти онҳо дар муддати 3 моҳ аз нав мавриди омӯзиш қарор гирифтааст.Омодагии Омӯзишгоҳи касбию техникии №6-и шаҳраки Шӯроби ноҳияи Исфара, Литсейи касбии саноати дӯзандагии №50-и шаҳри Конибодом, Омӯзишгоҳи касбию техникии №26-и ноҳияи Ашт, Омӯзишгоҳи касбию техникии №65-и ноҳияи Ҷаббор Расулов, ба соли нави хониш дар сатҳи паст қарор дошт. Махсусан, вазъият дар омӯзишгоҳҳои касбию техникии №№6, 26, 65-и ноҳияи Ашт, Исфара ва Ҷаббор Расулов ташвишовар буд [1, с.68]. Тибқи нақшаи аз тарафи Вазорати рушди иқтисод ва савдои Ҷумҳурии Тоҷикистон пешниҳод гардида дар соли хониши 2007-2008 ба муассисаҳои

таҳсилоти ибтидоии касбӣ қабули 14360 нафар пешбинӣ шуда буд. Натиҷаи ҷамъбасти ҳисоботи муассисаҳои таълимӣ собит намуд, ки дар соли таҳсили ҷорӣ ба муассисаҳои таҳсилоти ибтидоии касбӣ 13465 нафар хонандагон қабул карда шуданд. 12495 нафари қабулшудагон аз ҳисоби буҷаи давлатӣ мебошанд, ки 87 %-и нақшаро ташкил медиҳад ва 970 нафар хонандагон тариқи шартнома қабул гардиданд, ки ин ба 25,1%-и нақшаи пешбинигардида баробар аст. Аз 12495 нафар хонандагони гурӯҳҳои буҷавӣ 5153 нафар (41,2%) дар заминаи синфи 9 ва 7342 (58,8%) нафар дар заминаи синфи 11 қабул карда шудаанд [2, с.123].Барои таъмин кардани эҳтиёҷоти иқтисодиёти ҷумҳурӣ бо кадрҳои коргарӣ ва бо баинобатгирии талаботи бозори меҳнати дохилию хориҷии Тоҷикистон соли хониши 2007-2008 дар муассисаҳои таҳсилоти ибтидоии касбӣ ихтисосҳои нав ҷорӣ карда шуданд, ки дар маҷмуъ, аз рӯйи 96 ихтисос ба муассисаҳои таълимӣ хонандагон қабул карда шуданд. Дар муассисаҳои таҳсилоти миёнаи касбӣ аз рӯйи 90 ихтисос 13790 нафар довталабон ҳуҷҷат супориданд (11553 нафар ба шуъбаи рӯзона ва 2237 нафар ба шуъбаи ғоибона). Натиҷаи таҳлили корҳои хаттӣ (диктант) аз он шаҳодат медиҳад, ки дараҷаи саводнокии довталабон нисбат ба солҳои гузашта то андозае беҳтар гардидааст. Дар баробари ин, довталабоне буданд, ки ҳатто ҳангоми навиштани ном ва насаби худ ба хатогӣ роҳ додаанд.

Соли 2007 барои муассисаҳои таҳсилоти миёнаи касбӣ аз ҳисоби буҷаи давлатӣ 7824 ҷой ҷудо карда шуда буд, дар баъзе муассисаҳои таълимӣ нақшаи қабулро риоя накарда, аз нақша зиёд қабул кардани довталабон ба гурӯҳҳои буҷавӣ мушоҳида мешавад. Дар маҷмуъ, 200 нафар ба шуъбаи рӯзона, 38 нафар ба шуъбаи ғоибона аз ҳисоби буҷаи давлатӣ довталабон зиёд қабул карда шуданд.

Вазорати рушди иқтисод ва савдои Ҷумҳурии Тоҷикистон замимаи иҷозатномаҳо, базаи моддию техникии муассисаҳои таълимиро ба инобат нагирифта, ба як қатор муассисаҳо аз меъёр зиёд ба таври иловагӣ ҷой ҷудо намудааст.Ба ихтисосҳои омӯзгории муассисаҳои таҳсилоти миёнаи касбӣ ҳамагӣ ба гурӯҳи буҷавӣ 3038 нафар ба гурӯҳи шартномавӣ 340 нафар ҳуҷҷат супорида, 2551 нафар ба гурӯҳи буҷавӣ ва 571 нафар ба гурӯҳҳои шартномавӣ дохил шуданд [3, с.128]. Дар маҷмуъ, ба муассисаҳои таҳсилоти миёнаи касбӣ ҳам ба гурӯҳҳои шартномавӣ ва ҳам ба гурӯҳҳои буҷавӣ 10343 нафар қабул карда шуданд.Тайёр кардани кадрҳои коргарӣ тибқи фармони вазири маорифи Ҷумҳурии Тоҷикистон аз 8 октябри соли 2007 таҳти №1905 «Дар бораи таъсиси курсҳои кӯтоҳмуддати 3-моҳа ва 6-моҳа дар муассисаҳои таҳсилоти ибтидоии касбии Ҷумҳурии Тоҷикистон» ба омӯзишгоҳҳои касбию техникӣ ва литсейҳои касбию техникӣ барои таъсиси курсҳои кӯтоҳмуддати 3, 6-моҳа иҷозат дода шуд.

Дар маҷлиси назоратии назди вазири маорифи Ҷумҳурии Тоҷикистон масъалаҳои “Натиҷаи санҷиши рафти иҷрои фармони Вазири маорифи Ҷумҳурии Тоҷикистон аз 06.06.2009, №821 «Дар бораи таҳти назорат гирифтани фаъолияти муассисаҳои таҳсилоти ибтидоии касбӣ аз тарафи раёсатҳои маорифи вилоятҳои Мухтори Кӯҳистони Бадахшон, Хатлон, Суғд ва шуъбаҳои маорифи шаҳру ноҳияҳо» дар раёсати маорифи вилоятҳои Суғд, Хатлон ва шуъбаҳои маорифи шаҳру ноҳияҳои Турсунзода, Шаҳринав, Ҳисор, Рӯдакӣ”, Омӯзишгоҳи тиббии шаҳри Хоруғ, Омӯзишгоҳи тиббии шаҳри Истаравшан” баррасӣ гардида, қарорҳои дахлдор қабул карда шуд.

Ба таъмини муассисаҳои таҳсилоти миёнаи касбӣ бо техникаву технологияи муосир аҳаммияти ҷиддӣ дода мешавад. Вобаста ба ин, аз ҳисоби маблағҳои дохилӣ муассисаҳои таҳсилоти миёнаи касбӣ бо компютерҳои замонавӣ муҷаҳҳаз гардонида шуданд. Танҳо дар соли таҳсили 2007-2008 муассисаҳои таҳсилоти миёнаи касбӣ бо 670 адад компютер таъмин гардиданд. Дар 70 синфхонаи компютерӣ 670 адад компютер мавриди истифода қарор гирифт. Компютерҳои боқимонда бошад, дар кабинетҳои фаннӣ ва кафедраҳо гузошта шуданд. Аз шумораи умумӣ 90 адад компютер ба шабакаи интернет васл гардид.

То соли 2007 донишҷӯёни муассисаҳои таҳсилоти миёнаи касбӣ дар озмунҳои фаннӣ, бахусус, дар даври ҷумҳуриявӣ ширкат намеварзиданд. Соли таҳсили 2007- 2008 бори аввал дар таърихи маорифи кишвар озмуни ҷумҳуриявӣ дар байни донишҷӯёни муассисаҳои таҳсилоти миёнаи касбии Ҷумҳурии Тоҷикистон ба ифтихори ҷашни 1150-

солагии Абуабдуллоҳи Рӯдакӣ баргузор гардид. Соҳаи таҳсилоти миёнаи касбӣ давра ба давра ба муваффақиятҳои назаррас ноил мегардид. Аз ҷумла, бо мақсади иҷрои талаботи “Барномаи давлатии рушди таҳсилоти касбӣ дар Ҷумҳурии Тоҷикистон барои солҳои 2008-2015” соли таҳсили 2009-2010 дар яке аз муассисаҳои таҳсилоти миёнаи касбӣ гузаштан ба низоми кредитии таҳсилот шуруъ гардид [1, с.8]. Бори аввал дар таърихи маорифи кишвари соҳибистиқлол дар асоси тафоҳумномаҳои дуҷониба барои шаҳрвандони Ҷумҳурии Тоҷикистон аз ҷониби Россия дар соли 2009 59 ҷой ва дар соли 2010 47 ҷой барои таҳсил дар муассисаҳои таҳсилоти миёнаи касбии ин кишвар ҷудо гардид, ки баъди озмун донишҷӯён барои таҳсил фиристода шуданд. Соли 2010 дар ҷумҳурӣ 67 муассисаи таҳсилоти ибтидоии касбӣ ва 49 муассисаи таҳсилоти миёнаи касбӣ фаъолият менамуд. Нақшаҳои таълимии такягоҳии соҳаи таҳсилоти ибтидоии касбӣ дар асоси талаботи имрӯзаи тайёр кардани кадрҳои коргарӣ аз нав таҳия ва тасдиқ шуда, дастраси муассисаҳои таълимӣ гардонида шуданд.

Хадамоти давлатии назорат дар соҳаи маориф дар соли 2011 30 муассисаи таълимиро мавриди ташхиси аттестатсионӣ қарор дод, ки 27-тои он (90%) аз аттестатсия гузашта ҳисобида, 1 (3,3%) муассиса (омӯзишгоҳи касбӣ- техникии №32 шаҳри Кӯлоб) аз аттестатсия шартан ва ба 2 (6,7%) муассисаи дигар (омӯзишгоҳи омӯзгории ноҳияи Қубодиён ва Маркази ҷумҳуриявии корҳои тарбиявию беруназмуассисавӣ) барои ислоҳи камбудиҳо муҳлат дода шуд, ки онҳо низ пас аз бартараф кардани камбудиҳо аз аттестатсияи давлатӣ гузаштанд [6, с.49].

Дар омӯзишгоҳи омӯзгории ноҳияи Рашт теъдоди умумии донишҷӯёни дар соли таҳсили 2010- 2011 282 нафарро ташкил медод, ки аз ин 188 нафар дар шуъбаи рӯзона ва 94 нафар дар шуъбаи ғоибона таҳсил менамуданд. Шумораи духтарон 48 нафарро ташкил медод. Дар муассисаи мазкур донишҷӯён аз ноҳияи Рашт-224 нафар, Тавилдара- 26 нафар, Тоҷикобод-8 нафар, Нуробод- 12 нафар ва Ҷиргатол-12 нафар таҳсил менамуданд. Дар омӯзишгоҳи омӯзгории ноҳияи Рашт масъалаи сифати таълим дар сатҳи паст қарор дошта, 54,4%-ро ташкил медод [7, с105]. Талаботи ислоҳоти муассисаҳои таҳсилоти миёнаи умумӣ ва касбӣ аз омӯзгорон талаб менамояд, ки таълими фанҳои тадрисшавандаро бо мазмуни баланд ташкил намуда, ба шогирдон олам, бартарии равандҳои таърихро бо мисолҳои возеҳу равшан фаҳмонанд. Ба масъалаҳое, ки ҷавонон мароқ зоҳир менамоянд, ҷавобҳои саҳеҳ диҳанд.

Таълими фанҳои тадрисшаванда ба донишҷӯён асосан барои омӯзиши фанҳои табиию риёзӣ ва ҷамъиятию гуманитарӣ, инчунин барои инкишофи қобилияти дарккунӣ, роҳҳои ташаккулёбии донишҳои навин ва инкишофи тафаккури шогирдон ва нутқи омӯзгор мавқеи асосӣ доранд.Рафти санҷишу имтиҳонҳоро дар коллеҷҳои техникӣ, политехникии Донишгоҳи техникии Тоҷикистон ба номи академик М.С. Осимӣ ва Коллеҷи тиббии ҷумҳуриявии Вазорати тандурустии Ҷумҳурии Тоҷикистон аз 8.01 то 20.01.2012 дида мебароем.Пажуҳиш нишон дод, ки рафти имтиҳоноти сессияи зимистона дар Коллеҷи политехникии Донишгоҳи техникии Тоҷикистон ба номи академик М.С.Осимӣ мутобиқи тартиби муқаррааргардида амалӣ гардида, зимни имитиҳонсупорӣ 251 нафар (22%) донишҷӯён ба имтиҳонҳои такрорӣ мононда шудаанд, ки аз сатҳи пасти дониши онҳо дарак медиҳад Рафти санҷиши имтиҳоноти зимистона дар Коллеҷи техникии Донишгоҳи техникии Тоҷикистон ба номи академик М.С. Осимӣ аз фанни математика нишон дод, ки аз 50 то 71 % -и донишҷӯёни гурӯҳҳои 2-2909, 2-2905, 2-2903 баҳои «2» гирифтаанд. Аз фанни химияи ғайриорганикӣ бошад, 34%, аз фанни масолеҳшиносӣ 24%-и донишҷӯён баҳои ғайриқаноатбахш гирифтанд [4, с.77]. Дар Коллеҷи тиббии ҷумҳуриявии Вазорати тандурустии Ҷумҳурии Тоҷикистон бошад, рафти имтиҳонҳо дуруст ба роҳ монда шуда, ҷадвали имтиҳонҳо ва рӯзҳои консултатсияҳо дар ҷойҳои намоён овезон буданд, вале сатҳи дониши донишҷӯён дар ин таълимгоҳ низ аз фанҳои фармакология, анатомия, кимиёи таҳлилӣ, забон ва адабиёти тоҷик нисбатан суст буд.

Бо мақсади баланд бардоштани сатҳи дониш, сифат ва самаранокии фаъолияти кормандони муассисаҳои таҳсилоти ибтидоии касбии ҷумҳурӣ охири моҳи август ҳамасола бахшҳои методӣ - таълимӣ ташкил карда мешаванд.

Машварати бахшҳои таълимию методиии кормандони муассисаҳои таҳсилоти ибтидоии касбии ноҳияҳои тобеи ҷумҳурӣ дар Литсейи металлургии шаҳри Турсунзода рӯзи 26.08.12, вилояти Хатлон дар Литсейи касбии кимиёвии шаҳри Сарбанд рӯзи 27.08.12, вилояти Суғд дар Литсейи касбии дӯзандагии шаҳри Конибодом рӯзи 28.08.12, Вилояти Мухтори Кӯҳистони Бадахшон дар Литсейи касбии шаҳри Хоруғ рӯзи 29.08.12 ва шаҳри Душанбе дар Литсейи касбии информатика ва техникаи компютерӣ рӯзи 29.08.12 гузаронида шуд [2, с.87].Аз тарафи кормандони Хадамот курсҳои такмили ихтисоси Донишкадаи ҷумҳуриявии такмили ихтисос ва бозомӯзии кормандони соҳаи маорифи Ҷумҳурии Тоҷикистон санҷида шуд. Санҷиш нишон дод, ки дар Донишкада ва ноҳияҳо (курсҳои сайёр) дар моҳи октябр мебоист 22 курс ташкил карда гузаронида мешуд, вале 19 курс амал намуда, дар онҳо ба ҷойи 475 нафар шунаванда, 362 нафар иштирок намуд ва 3 курси дигар бо сабабҳои гуногун ташкил карда нашуданд [6, с.32].

Таҳия ва тасдиқи ҳуҷҷатҳои меъёрии ҳуқуқии соҳаи таҳсилоти ибтидоии касбӣ, аз қабили Низомномаи намунавии муассисаҳои таҳсилоти ибтидоии касбии Ҷумҳурии Тоҷикистон (қарори Ҳукумати Ҷумҳурии Тоҷикистон аз 28.05.2009, №300), Стандарти давлатии таҳсилоти ибтидоии касбии Ҷумҳурии Тоҷикистон (қарори Ҳукумати Ҷумҳурии Тоҷикистон аз 2.08.2010, №388) ва Консепсияи раҳнамои касбии хонандагон дар Ҷумҳурии Тоҷикистон (қарори Ҳукумати Ҷумҳурии Тоҷикистон аз 02.10.2010, №499) омилҳои аввалиндараҷаи ба низом даровардани фаъолияти муассисаҳои мазкур гаштанд.

Дар соли таҳсили 2011-2012 дар ҷумҳурӣ 49 муассисаи таҳсилоти миёнаи касбӣ, аз ҷумла 27 коллеҷи мустақил ва ё сохторӣ, 3 техникум ва 19 омӯзишгоҳ амал мекард, ки дар онҳо зиёда аз 37 ҳазор донишҷӯ аз рӯйи 110 ихтисос таълим мегирифтанд. Ба кори таълиму тарбия 3710 нафар омӯзгорон машғуланд. Дар муассисаҳои мазкур 96 нафар номзадҳои илм (аз ҳисоби омӯзгорони асосӣ 66 нафар номзади илм), 6 нафар профессор ва 19 нафар дотсент фаъолият мебурданд [10, с.101].Тибқи маълумотҳои мавҷуда теъдоди муассисаҳои таҳсилоти миёнаи касбӣ сол то сол кам шуда бошад ҳам, қабули донишҷӯён ба ин муассисаҳо афзоиш ёфтааст. Агар соли 2000 қабули донишҷӯён 9,1 ва ҳазор, соли 2005 11,5 ҳазорро ташкил карда бошад, соли 2010 ин рақам ба 12,5 ҳазор расидааст.

Қайд кардан бамаврид аст, ки Вазорати маориф ва илми Ҷумҳурии Тоҷикистон барои муассисаҳои таҳсилоти миёнаи касбӣ пайваста китобҳои дарсӣ, маводи таълимию методӣ ва модулҳои таълимӣ аз фанҳои забони русӣ ва англисӣ таҳия намуда, ба онҳо дастрас мегардонад. Масалан, дар соли таҳсили 2012-2013 ва нимсолаи аввали соли 2015 дар асоси нақша ва барномаҳои таълимии зинаи таҳсилоти миёнаи касбӣ 52 модули таълимӣ омода намуд, ки барои таъмини муассисаҳои ибтидоӣ ва миёнаи касбии таълимӣ бо маводи аввалиндариҷа мусоидат [9, с.59]. Дар ҷумҳурӣ соли 2017 66 муассисаи таҳсилоти ибтидоии касбӣ, аз ҷумла 58 литсейи касбии техникӣ ва 9 литсейи касбии саноати кишоварзӣ фаъолият доштанд.

Бо мақсади таъмин намудани бозори меҳнати дохилии кишвар бо кадрҳои коргарӣ ва ҷалби бештари хонандагон ба таҳсилоти касбӣ, бо дастгирии Ҳукумати Ҷумҳурии Тоҷикистон муассисаҳои таҳсилоти ибтидоии касбӣ ба таҳсилоти дусола (бо гирифтани таҳсилоти миёнаи умумӣ ва касб) гузаштанд.

Бо қарори мушовараи Вазорати маориф ва илми Ҷумҳурии Тоҷикистон аз 28.02.2015, №€/24 “Қоидаҳои қабули хонандагон ба муассисаҳои таҳсилоти ибтидоии касбии Ҷумҳурии Тоҷикисгон дар соли таҳсили 2015-2016” тасдиқ гардида, ҳамон сол ба ин муассисаҳо 15285 нафар хонандагон қабул гардиданд [11, с12]. Инчунин, “Талаботи минимуми барномаи ҳатмии Стандарти давлатии таҳсилоти ибтидоии касбӣ дар муассисаҳои таҳсилоти ибтидоии касбии чумҳурӣ” таҳия ва бо қарори мушовараи Вазорати маориф ва илми Ҷумҳурии Тоҷикистон аз 29 августи соли 2015, №21/12 тасдиқ шуда, бо фармоиши вазири маориф ва илми Ҷумҳурии Тоҷикистон аз 08.09.2015, №2713 мавриди амал қарор дода шуд. Дар давраи таҳқиқшаванда дар миқёси ҷумҳурӣ 68 муассисаи таҳсилоти миёнаи касбӣ (коллеҷ) фаъолият менамояд, ки аз ин 53 муассисаи таълимии давлатӣ ва 15 муассисаи таълимии ғайридавлатии таълимӣ буданд.

Дар соли 2019 10 муассисаи ғайридавлатӣ ба фаъолият оғоз намуд. Барои беҳтар намудани сатҳи хизматрасонӣ ва омодасозии мутахассисони соҳаи тиб, омӯзгорӣ ва техникӣ дар шаҳру ноҳияҳои ҷумҳурӣ аз ҳисоби коллеҷҳои ҷумҳурӣ 61 гурӯҳи мақсаднок фаъолият менамоянд.

Бори аввал қабули довталабон дар соли таҳсили 2015-2016 дар 8 муассисаи таҳсилоги миёнаи касбӣ тариқи Маркази миллии тестии назди Президенти Ҷумҳурии Тоҷикистон сурат гирифта, шароити мусоид барои довталабон фароҳам оварда шуд. Дар соли таҳсили 2018-2019 ба муассисаҳои таҳсилоти миёнаи касбӣ дар маҷмуъ, 25996 нафар донишҷӯ қабул гардид. Аз ҳисоби буҷаи давлат 11733 нафар (рӯзона 9466 нафар ва 2267 нафар ғоибона) гурӯҳҳои шартномавӣ 14263 нафар (10149 нафар рӯзона ва 3991 нафар ғоибона ва 123 нафар шабона) донишҷӯён дохил шуданд.Тибқи маълумотномаҳои пешниҳодшуда, нақшаи қабул аз ҳисоби буҷаи давлат 94 % ва аз ҳисоби шартномавӣ 100 % иҷро гардидааст [10, с.112].

Тибқи натиҷаи аттестатсияи ҷамъбастии давлатӣ, дар соли 2019 ҳамагӣ 15784 нафар (рӯзона 10308 (419 аъло), ғоибона 2476 (63 аъло)) хатмкунанда муассисаҳои таҳсилоти миёнаи касбиро хатм намуданд. Дар баробари муваффақиятҳо дар фаъолияти муассисаҳои ибтидоӣ ва миёнаи касбӣ ҳанӯз камбудиву норасоиҳо мавҷуданд, бояд роҳҳои ҳалли онро ҷустуҷӯ намоем.

Дар умум, мушкилоти соҳаро чунин арзёбӣ намудан мумкин аст:- нарасидани дастурҳои методӣ оид ба таълими фанҳо барои омӯзгорон;нашри китобҳои алтернативӣ аз ҳамаи фанҳои тадрисшаванда;ҷудо нагардидани маблағ барои харидории китобҳои бадеӣ ва ҷиҳозонидани майдончаҳои варзишӣ аз тарафи мақомоти иҷроияи ҳокимияти давлатӣ; коллеҷу омӯзишгоҳҳои педагогӣ вобаста ба талаботи минтақаҳои гуногуни кишвар мутахассисонро тайёр намоянд ва идораҳои маориф онҳоро мувофиқи ихтисос дар кӯдакистонҳо ба ҳайси мураббӣ, корманди мусиқӣ, омӯзгори забонҳои хориҷӣ ва ғайра ба кор таъмин намоянд; набудани барнома ва китобҳои нави таълимӣ; ҳанӯз ба талабот пурра ҷавобгӯ набудани сатҳи дониши хонандагону донишҷӯён;ҳанӯз пурра таъмин набудани бархе муассисаҳои таҳсилоти ибтидоӣ ва миёнаи касбӣ бо компютерҳо;роҳҳои пешгирӣ намудани иҷораи техникаҳои таълимӣ дар аксарияти муассисаҳо; дуруст истифода бурда нашудани замин, техника, устохонаҳои таълимӣ дар муассисаҳои таҳсилоти ибтидоии касбӣ;ба таври кофӣ маблағгузорӣ нашудани барномаи «Нақшаи миллии фаъолият оид ба ислоҳоти соҳаи таҳсилот ва таълими ибтидоии касбӣ дар Ҷумҳурии Тоҷикистон барои солҳои 2006-2015»;муҷаҳҳаз набудани озмоишгоҳҳои таълимӣ, илмӣ-истеҳсолӣ ва илмию тадқиқотӣ, дар муассисаҳои таҳсилоти ибтидоӣ ва миёна пурра ҷалб нагардидани омӯзгорон ба курсҳои такмили ихтисос.

АДАБИЁТ

1. БМД Ҷумҳурии Тоҷикистон Х. 360 Р.21 П.22. 357 в.
2. БМД Ҷумҳурии Тоҷикистон Х. 360 Р.21 П.23. 237 в.
3. БМД Ҷумҳурии Тоҷикистон Х. 360 Р.21 П.24. 240в.
4. БМД Ҷумҳурии Тоҷикистон Х. 360 Р.19 П.23. 224в.
5. БМД Ҷумҳурии Тоҷикистон Х. 360 Р.19 П.24. 167 в.
6. БМД Ҷумҳурии Тоҷикистон Х. 360 Р.19 П.24. 167 в.
7. БМД Ҷумҳурии Тоҷикистон Х. 360 Р.25П.23. 331 в.
8. БМД Ҷумҳурии Тоҷикистон Х. 360 Р.25 П.24. 257 в.
9. БМД Ҷумҳурии Тоҷикистон Х. 360 Р.26 П.9. 157 в.
10. Қарори Ҳукумати Ҷумҳурии Тоҷикистон оид ба Консепсияи раҳнамои касбии хонандагон дар Ҷумҳурии Тоҷикистон. – Душанбе, 2010. -№499.
11. Қарори маҷлиси назоратии назди вазири маориф ва илми Ҷумҳурии Тоҷикистон.-Душанбе, 2010.317с.
12. .Маҷлиси назоратии назди вазири маориф ва илми Ҷумҳурии Тоҷикистон.-Душанбе,2010.357с.
13. Раҳмонов А. А. Дирӯз ва имрӯзи маорифи Ҷумҳурии Тоҷикистон / А. А.Раҳмонов, А. Б.Расулов, Қ. Б.Қодиров, Х. С. Афзалов. –Душанбе, 2011.

АЗ ТАЪРИХИ ОМӮЗИШИ ФАЪОЛИЯТИ МУАССИСАҲОИ ТАҲСИЛОТИ ИБТИДОӢ ВА МИЁНАИ КАСБИИ ТОҶИКИСТОНИ СОҲИБИСТИҚЛОЛ ДАР ШАРОИТИ ИСЛОҲОТИ СОҲАИ МАОРИФ

Дар мақолаи мазкур таҳқиқи фаъолияти муассисаҳои таҳсилоти ибтидоӣ ва миёнаи касбии Тоҷикистони соҳибистиқлол дар шароити ислоҳоти соҳаи маориф, ки талаботи асру замони муосир

мебошад, мавриди баррасӣ қарор дода шудааст. Дар раванди матраҳ намудани масъалаҳои мубрами мавзуъ ҷараёни гузариш аз як низом ба низоми нави муосир дар даврони соҳибистиқлолии Тоҷикистон таҳлил карда шудасст. Да ин давра на танҳо мазмуни таҳсилот тағйир ёфт, балки муассисаҳои таълимӣ ба худ шакл ва мазмуни нав пайдо карданд ва ба талаботи имрӯзаи ҷомеа мутобиқ гардонида шуданд. Барои ба сатҳи байналмилалӣ мувофиқ намудани таҳсилот омӯзишгоҳҳо ва техникумҳо тадриҷан ба коллеҷҳои мустақил ва сохтории муассисаҳои таҳсилоти олӣ табдил дода шуданд. Омӯзишгоҳҳои омӯзгории шаҳрҳои Душанбе, Кӯлоб, Қӯрғонтеппа ва Хуҷанд (1999) ба коллеҷҳои сохтории муассисаҳои таҳсилоти олӣ табдил дода шуда, нақша ва барномаҳои таълимии онҳо иваз гардид ва ба курсҳои поёнии муассисаҳои таҳсилоти олӣ мувофиқ гардонида шуданд.Дар мақолаи мазкур фаъолияти илмию тадқиқотӣ ва таърихи 30 - солаи муассисаҳои таҳсилоти ибтидоӣ ва миёнаи касбии Тоҷикистон дар шароитиислоҳоти соҳаи маориф, ки дар як муддати кӯтоҳ аз низом ба низоми дигар гузаштааст, арзёбӣ гардидааст.

Калидвожаҳо: муассисаҳои таҳсилоти ибтидоӣ, муассисаҳои таҳсилоти миёнаи касбӣ, таърих, омӯзиш, ислоҳоти соҳаи маориф, даврони Истиқлолият, омӯзишгоҳи касбӣ-техникӣ, нақша ва барномаи таълимӣ.

ИЗ ИСТОРИИ ИЗУЧЕНИЯ ДЕЯТЕЛЬНОСТИ НАЧАЛЬНЫХ И СРЕДНИХ ПРОФЕССИОНАЛЬНЫХ ОБРАЗОВАТЕЛЬНЫХ УЧРЕЖДЕНИЙ НЕЗАВИСИМОГО ТАДЖИКИСТАНА В УСЛОВИЯХ РЕФОРМ СФЕРЫ ОБРАЗОВАНИЯ

В данной статье рассматривается деятельность начальных и средних профессиональных образовательных учреждений независимого Таджикистана в контексте образовательной реформы, которая является требованием современного века. В процессе постановки важных вопросов темы проанализирован процесс перехода от одной системы к новой современной системе в период независимости Таджикистана. За этот период не только изменилось содержание образования, но и учебные заведения обрели новую форму и содержание и были адаптированы к современным потребностям общества. В целях адаптации образования к международному уровню учебные заведения и техникумы постепенно трансформировались в самостоятельные и структурные колледжи высших учебных заведений. Педагогические училища в городах Душанбе, Куляб, Курган-Тюбе и Худжанд (1999) были преобразованы в структурные колледжи высших учебных заведений, а их учебные планы и программы были изменены и адаптированы к младшим курсам высших учебных заведений. В данной статье исследованы научная деятельность и 30-летняя история начальных и средних профессиональных учебных заведений Таджикистана в условиях реформ в сфере образования, которые за короткий промежуток времени перешли из одной системы в другую.

Ключевые слова: начальные учебные заведения, средние профессиональные учебные заведения, история, обучение, реформы образования, период Независимости, профессионально-техническое училище, учебный план.

FROM THE HISTORY OF STUDYING THE ACTIVITY OF PRIMARY AND SECONDARY PROFESSIONAL EDUCATION INSTITUTIONS OF THE INDEPENDENT TAJIKISTAN IN THE CONDITIONS EDUCATION SPHERE REFORMS

This article examines the activity of primary and secondary vocational education institutions of independent Tajikistan in the context of educational reform, which is a requires modern century. In the process of raising important issues of the topic, the process of transition from one system to a new modern system in the period of Tajikistan`s independency has been analyzed. During this period, not only the content of education changed, but educational institutions found a new form and content and were adapted to the current needs of the society. In order to adapt education to the international level, educational institutions and technical colleges were gradually transformed into independent and structural colleges of higher education institutions. Teacher training schools in the cities of Dushanbe, Kulob, Kurghonteppa and Khujand (1999) were transformed into structural colleges of higher education institutions, and their educational plans and programs were changed and adapted to the lower courses of higher education institutions. In this article, the research of scientifical activities and the 30-year history of primary and secondary vocational education institutions of Tajikistan in the conditions of reforms in the field of education, which have changed from one system to another in a short period of time.

Key words: primary educational institutions, secondary vocational educational institutions, history, education, educational reforms, Independence period, vocational school, curriculum.

Маълумот дар бораи муаллиф: ***Каримзода Мусо Бобишо –*** Донишгоҳи давлатии омӯзгории Тоҷикистон ба номи Садриддин Айнӣ, профессори кафедраи методикаи таълими таърих ва ҳуқуқ. **Суроға:** 734003, ш. Душанбе, Ҷумҳурии Тоҷикистон, хиёбони Рудакӣ 121. Телефон**: 939-10-76-13**

Сведения об авторе: ***Каримзода Мусо Бобишо*** - Таджикский государственный педагогический университет имени Садриддина Айни, профессор кафедры методики истории таджикского народа. **Адрес:** 734003, г. Душанбе, Республика Таджикистан, проспект Рудаки, 121. Телефон: **(+992) 934-51-55-60** E-mail: **matluba.ganchakova @bk.ru**

Information about the author: ***Karimzoda Muso Bobisho*** - Tajik State Pedagogical University named after Sadriddin Aini, professor of the department of methodology of the history of the Tajik people. **Address:** 734003, Dushanbe, Republic of Tajikistan, Rudaki Avenue, 121. Phone: **93 910 76 13,** E-mail: **Karimzoda musso@gmail.com**

УДК:372.82 (575.3)

О НЕКОТОРЫХ АСПЕКТАХ ПРОБЛЕМЫ ДУХОВНОГО СОВЕРШЕНСТВА И ДОСТИЖЕНИЯ ВЫСШЕГО БЛАГА В «РИГВЕДЕ» И «АВЕСТЕ»

Бердиев Ш.П.
Таджикский государственный педагогический университет имени Садриддина Айни

Духовное совершенство и достижение высшего блага в индийской и зороастрийской традициях посвящено взаимоотношениям человека и Космоса, а также путям и средствам их развития. В них определяется, что освобождение и преображение человека достигается в совершенных отношениях с Богом или богами. Однако эти совершенные отношения интерпретируются по-разному, в основном с дуалистических и политеистических позиций. В этих традициях философия, теология и духовное богословие едины и все они опираются на священные писания «Вед» и «Авесте», соответственно, и посвящены освобождению человека, точнее, спасению души. В центре космической этики «Ригведы» и «Авесты», основанной на посланиях, переданных в ведийских и зороастрийских текстах, находится человек и его взаимоотношения с божеством. В его единстве, как оно встречается и понимается в мировых религиях, мы находим основу антропологического фундамента, что имеет особое значение в диалектике межрелигиозного диалога. Для зороастрийцев огонь считался святым, он принадлежал всем. Водой в крестьянских общинах пользовались без ограничений все. Пастбища также были общими, общей собственностью скотоводов и крестьянских общин, на эти пастбища они выгоняли свой скот [9, с.81].

Ведийский и авестийский подходы к духовному совершенству являются экзистенциальным и эмпирическим. Экзистенциальный - потому что он затрагивает самую экзистенциальную проблему, а именно: проблему зла, боли и страдания. Этот подход вытекает из общего взгляда на реальность в ведийской и авестийской мысли. Для сравнения, если аристотелевская логика начинается со всеобщего и завершается конкретным, то ведийская и авестийская логики начинается с конкретного и завершается конкретным через всеобщее. Такой подход в большей степени соответствует самой реальности, поскольку всеобщее - это ментальная абстракция, а особенное - экзистенциальное, эмпирическое и объективное, и в этом смысле эти подходы представляются более реалистичными.

В Центральной Азии, являющейся объектом данного исследования, возникновение социально-политических идей также связано с преданиями о «Золотом веке» племен и народностей, населявших его с древности. В Авесте «Золотой век» отражен в сказаниях о счастливом времени, когда «не было ни болезней, ни смерти, не было ни гнета, ни произвола» [9, с.78].

Духовное совершенство в «Ригведе» заключено в преображении человека. Если смотреть с духовной точки зрения этого произведения, то человечество в очень большой степени подвержено иллюзии (*майе*), и из-за этого мы привязываемся к существам, забывая о своей конечной цели в жизни. Эта привязанность к существам порождает в нас личную вину (*карму*), которая, в свою очередь, приводит нас к рабству и круговороту рождений-смертей-перерождений. Однако нельзя путать ригведское понимание «кармы» с буддийским, где «карма» - «это движущая сила сансары, круга перевоплощений. Карма определяет последствия наших поступков, вознаграждая сделанное нами добро и наказывая нас за сделанное зло», пишет американский теолог, профессор У. Кордуан и отмечает, что «в «Ригведе» слово «карма» может означать обязательства, священные обязанности или просто действия или поступки. В приведенной ниже таблице вы найдете несколько стихов из Ригведы, их русский текст в переводе Т. Я. Елизаренковой и мой анализ текста» [5]. Мы для наглядности из их числа приводим только пару примеров:

РВ	Санскрит	Перевод	Анализ
1:22:19	*visnoh* **karmani** *pashyata yato vratani paspashe indrasya yujyah sakha*	Взгляните на деяния Вишну, откуда он следит за обетами, Близкий друг Индры.	Дословно: на Вишну (*visnoh*) деяния (*karmani*) взгляните (*pashyati*)!
1:31:8	*tvam no agne sanaye dhananam yashasam karum krnuhi stavanah; rdhyama* **karmapasa** *navena devairdyavaprthivii pravatam nah*	Ты, о Агни, прославленный, сделай нашего Певца уважаемым и чтобы он добыл богатства! Пусть добьемся мы процветания обряда новым (жертвенным) трудом! О Небо и Земля, помогайте нам вместе с богами!	*Karmapasa*, обязательные дела (обряды) возобновляются в честь Агни.

Поэтому, по сравнению с буддийскими представлениями или с «Бхадгавадгитой», где предполагается искоренение зла, для чего человек будет идти от плохого к худшему, из поколения в поколение, проходя через цикл рождений и перерождений и поэтому необходимо остановить поток рождений и перерождений и вернуть человека к его первозданному состоянию свободы от всех форм иллюзии и рабства путем возвращения человека в его первоначальное состояние по отношению к конечной Реальности, или Богу, *в «Ригведа» нигде не упоминается «сансара» как круг перерождений, а совершенство человека представляется в его активной деятельности, во многом зависящей от божественной воли, небесных и природных проявлений*:

Подобно тому как вы вызволили Атри из великого мрака,
Спасите (нас) из беды, о два мужа, в тяжелую минуту! [7, с.150].

Духовное совершенство и достижение высшего блага в зороастрийской традиции, прежде всего, связано с верой в свободу воли, признание способности человека выбирать добро или зло - и вытекающая из этого ответственность перед Творцом, что в целом лежат в основе морально-этической системы зороастрийской религии, которая, в свою очередь, подчеркивает существование двух противоборствующих начал - Добра и Зла, олицетворяемых Ахура Маздом и Ангра Манью. Направить человека к правильному выбору и тем самым гарантировать ему обретение вечного спасения в будущем - такова цель земной миссии Зороастра. Чистота души и тела - чистота, которую можно обрести, следуя священному слову Ахура Мазды, открытому Зороастром своему народу, - вкратце является средством, с помощью которого можно обрести спасение и вместе с тем, - духовное совершенство. Чистота же – это абсолютная строгость предписаний о ритуальной чистоте, которая «поддерживается основной зороастрийской концепцией противопоставления доброго и злого начала, когда любое осквернение является выражением деятельности сил зла, а смерть — их полным торжеством над плотским миром, тем хаосом и разрушением, которые вносит принадлежащий Анхра-Манью деструктивный принцип Лжи в первоначально статичный мир Ахура-Мазды, над которым властвует принцип справедливого миропорядка Истины (авест. *Аша)*» [1, с.96]. Соблюдение ритуальной чистоты и восстановление её после осквернения играло едва ли не решающую роль в жизни древнего иранского общества, являясь непременным условием и средством достижения праведности, защитой от сил Зла и способом борьбы с ними; основой, позволяющей консервативной зороастрийской общине сохраняться тысячелетиями. «Авеста» главным образом и содержит многочисленные правила и предписания относительно чистоты и осквернений (связанных со смертью, похоронными обрядами, родами и т. д.), чистых и нечистых существ и занятий особняком стоят первые два фрагарда. Таким образом, особая чистота, которая приходит через веру, признается как начальная ступень, или класс, ведущий к искуплению, к освобождению от греха.

Данные аргументы свидетельствуют о том, что священная книга зороастризма «Авеста», как уникальный памятник, созданный в условиях разложения родового строя, является

важнейшим источником изучения природы возникновения социально-политических идей народов Центральной Азии [10, с.79].

Сразу оговоримся, что ведийское представление о природе, составе и статусе человека во многих деталях существенно отличается от авестийского, но это не значит, что индуистское представление о статусе человека и его возможностях противоречит или даже существенно отличается от зороастрийского. Дело в том, что метафизические и онтологические составляющие этой истории различны, как но по сути и в общем, одни и те же. Ведийская метафизика разработала природу и состав человека гораздо более подробно, чем, возможно, зороастрийская теология. Согласно индуистских представлений, человек состоит из: 1) человеческой формы или тела, включающего десять внешних органов - пять сенсибельных и один двигательный; 2) лица; 5) ум (манас), который является своеобразным координатором между знанием и действием; 4) ясный ум (буддхи), который является органом установления и принятия решений; 5) эго (Ахамкара), которое отвечает за чувство «я и мое»; 6) душа. Из этого перечисления должно быть ясно, что в индуистской традиции ум, я и эго признаются отличными от души или самости, и, следовательно, никогда не может быть и речи о том, чтобы путать душу с умом. Отсюда следует, что при распаде тела могут умереть только его составные части, а душа при этом никак не пострадает. Какова же тогда природа души? Исследователь «Ригведы» Т.Я. Елизаренкова по этому поводу пишет: «Еще один способ мифологического моделирования представлен клас сом мифологических персонажей, которые в РВ («Ригведа» - Б.Ш.) называются «отцами» *(pttarah),* это умершие деифицируемые предки. Назвать их душами по аналогии с христианскими представлениями было бы неточно, поскольку в РВ говорится о соединении душ умерших с новым телом на высшем небе» [3, с.503-504]. И в другом месте: «В РВ адепты постоянно обращаются с просьбами продлить им срок жизни и сделать их бессмертными, притом что сам Сома, как и другие боги, тоже определяется эпитетом “бессмертный” *(amrta-).* Вообще ариям РВ не было свойственно представление о бессмертии души, как и четкого представления о душе в отличие от тела. Зато достаточно ясно была выражена мысль о том, что идеальным сроком жизни человека было 100 лет» [4, с.350].

Следует отметить, что в «Ригведе» понятие «душа» по сравнению с другим понятием - «дух» встречается реже. Дух в иерархии бытия стоит выше и является первоначалом и неким духовным вектором для души. Дух показывает человеку направление, заставляет его двигаться, а душа – это исполнитель директив духа. Поэтому, в «Ригведе» понятию «дух» отводится особое внимание, как в этих строках:

Сейчас мы вызываем дух, С помощью сомы, посвященного Нарашансе,
И молитв отцов. Да придет к тебе снова (твой) дух –
Для размышления, для силы действия, для жизни,
И чтоб долго видеть солнце! О отцы, пусть божественный род
Снова отдаст наш дух! Мы хотим принадлежать к толпе живых! [8, с.184].

Дух вечен и сосуществует вместе с богами от вечности, но это не означает, что он является независимой сущностью. Дух вечен как божественная форма и получает свое существование от богов. Несомненно, он отделен от богов, но только как их частица. Таким образом, дух в человеке - это действительно божественная «искра» в человеке.

В «Авесте» указывается на то, что когда первые родители человечества росли из земли, над ними висел их *хварно*. Этот *хварно* - конечная причина каждого человека: это то, чем он должен быть по замыслу Бога, и он предшествует его физическому рождению, затем он помещается в тело того, для кого он был создан, ибо сначала была создана собственная работа человека, а тело было создано для выполнения индивидуальной работы каждого человека. Это означает, что сначала была создана душа, а затем тело. Душа направляет правильную работу каждого человека в теле. Хотя душа формально отождествляется с хварном лишь несколькими строками позже, между ними существует реальное различие. Хварр, первоначально означал «благо, удача» или «процветание». В применении к миру духа оно означает «духовное совершенство». В целом же, хварно создано как благо самим Ахура Маздой:

Молитву и хвалу, мощь и силу прошу Аши благой, Учению благому,

Деланию благому, Достижению благому, Хварно и Пользе, созданной Маздой [2, с. 150].

Душа - это направляющая способность человека, и поэтому она должна следить за тем, чтобы вверенное ей хварно не использовалось не по назначению, а развивалось до предела своих возможностей, ибо и в этом отношении зороастризм - религия роста, увеличения, реализации и процветания, религия творческой эволюции. Рост добродетели отдельного человека рассматривается как часть роста всей общины. Это часть *патвандишна* и *фрашкарта,* непрерывной эволюции к совершенству, непрерывного роста всего человечества во всей полноте совершенства, запланированного для него Богом. Завершение всех вещей - увеличение: из одной вещи создать много вещей, т.е. увеличивать и умножать - таков основной посыл зороастризма, причем не только путем распространения человеческого рода, но и путем максимального развития как индивидуальных талантов, так и всех духовных благ. Однако это - предвосхищение. Человек отличается от животных тем, что он не просто продукт природы (chihr, отсюда и имя царя Манучихр – среднеперс. и авест. - «рождённый на горе Мануш), но и имеет нравственное измерение, обладая интеллектом и волей (akhw). В соответствии с божественным распределением природа заботится о материальной стороне человека, а воля направляет его духовную сторону. Таким образом, именно та жизнь, которая зависит от природы и знания, имеет свое место в интеллекте и воле между ними. Хотя душа выживает после смерти, это не означает, что выживает сам человек, поскольку он по своей природе является составным существом, и если его составные части разделены, то ни одна из них, даже душа, которая является руководящим принципом, не может претендовать на то, чтобы быть целым человеком. Пока душа вновь не соединится с телом, не может быть и речи о полноценном человеческом бессмертии: «Как только душа отлетает от тела, на тело обрушивается дэв смерти в облике отвратительной трупной мухи, прилетающей с Севера, где находится зороастрийский ад» [1,с. 96], и в другом месте: «у моста, созданного Маздою, у чистого Чинвада, - вот место, где разбирают, как чья душа, как чья совесть действовала в мире, что совершил кто, обитав посреди живых существ. Сюда приходит прекрасная, статная, бодрая, высокая дева: сопутствуют ей святость, правда, власть, могущество… Эта дева проводит праведников через мост Чинвад, приобщая их к сонмам небесных язатов. Там встаёт навстречу праведнику с своего златозданного престола Благой Дух *[Воху-Мана]* и говорит ему: «Наконец-то, непорочный, пришёл ты сюда к нам, из преходящего мира в мир, не знающий тлена!» [1, с.124].

Однако человек - это не просто соединение тела и души, необходимо учитывать и другие составляющие. Согласно «Бундахишну», "человек создан из пяти частей - тела, жизненного духа, души, образа и внешней души. Тело - это материальная часть; жизненный дух - то, что связано с ветром - вдыханием и выдыханием дыхания; душа - то, что вместе с сознанием слышит, видит, говорит и знает в теле; «образ» - то, что находится в поле Солнца; внешняя душа - та, что находится в присутствии Ормазда, Господа; а создана она так потому, что в период нападения агрессора люди умирают, и их тело воссоединяется с землей, дух - с ветром, образ - с солнцем, душа - с внешней душой, так что демоны не могут уничтожить душу. Таким образом, считалось, что человек обладает не менее чем пятью душами: жизненным духом (ян), собственно душой, которая действует через сознание, самим сознанием, «образом» и последнее - внешней душой (*фравар* = авестийский *фраваши*). Душа же происходит от духа: «Подобно телу человека, когда он находится во чреве матери, над ним восседает душа из духовного мира, которая истинно управляет телом, пока оно живет. Когда это тело умирает, оно смешивается с землей, а душа возвращается в мир духов. Также когда соединяют с ним тысячу материальных огней, дают ему «заотра» и устанавливают его на положенном месте с помощью ритуала, который известен, над ним восседает дух из славы огней, подобный тем трем, когда они тоже были в мире огня, и когда они были в мире огня» [9].

Притягательные лозунги добра и равенства на религиозных знаменах укрепили само положение религии и их носителей апостолов [9, с.82].

Общеизвестно, что в индуизме душами наделены как животные, так и растения. Это опять же резко контрастирует с традиционным зороастрийским верованием, согласно которому душа есть только у человека. Эта версия, кстати, хотя и помогает повысить статус человека, имеет очевидные ограничения. Например, предполагается, что такой сложный разум, как у собаки, может быть объяснен как функция материи, в то время как в ребенке есть нечто, не поддающееся такому объяснению. Как видно, каким бы важным для человеческого «я» ни был этот принцип, он не согласуется с современными социальными и эволюционными идеями. Индуизм, напротив, рассматривает души всех живых существ как равноправные, хотя и утверждает, что все души не одинаково развиты и не способны содействовать достижению конечного блага души. На самом деле только человеческая душа способна к самосовершенствованию:

Пусть станем мы и (наши) щедрые (покровители)
Теми смертными, кого ты, о Агни, совершенствуешь для богатства!
Как тень, ты следуешь за всей вселенной,
Заполнив (собой) оба мира (и) воздушное пространство.
Скакунами, о Агни, - скакунов, мужами - мужей,
Героями - героев хотим мы превзойти с твоей помощью!
Владея богатством, полученным от отца,
Пусть достигнут наши богатые жертвователи (срока жизни) в сто осеней! [6, с.91].

Именно собственные действия человека определяют ход его существования и статус в будущем мире. Наши действия в этой жизни порождают определенные потенции, которые, в лучшую или худшую сторону, определяют, какое существование будет у наших душ после распада настоящего тела. Если человек ведет правильную жизнь и достигает нравственных высот, то наверняка будет на шаг ближе к своей конечной цели. А если он будем продолжать нравственно совершенствоваться, то неизбежно наступит день, когда он осознает свою божественную ценность и, таким образом, избавится от этого телесного мира.

В практической части своего учения Мани утверждает, что для борьбы против Злых сил и обеспечения победы добра и справедливости, человек должен освободить себя от рабства демонов. Решающим условием достижения этой цели, Мани считал отказ человека от богатства и воздержание от чрезмерных у людских наслаждений [9,с. 80].

Подводя итог, можно сказать, что зороастризм на основе «Авесты» и индуизм - на «Ригведе» учат, что душа вечна и бессмертна, к чему стремится человек. После вовлечения в мировой процесс его тело становится необходимым дополнением для души, и то, что является исключительной точкой зрения в зороастризме, становится общим правилом в ведической мысли. Примечательно, однако, что эти довольно существенные различия в метафизическом и онтологическом плане не приводят к столь значительным различиям в моральных последствиях этих доктрин, как можно было бы предположить. Иными словами, ригведская доктрина о природе, статусе и возможностях человека, как можно было бы ожидать, не отличается принципиально от авестийской.

Рецензент: Назариев Р.З.- д.ф.н., профессор ИФПП имени А.Баховаддинова НАНТ

ЛИТЕРАТУРА

1. Авеста в русских переводах (1861-1996). Сост., общ. ред., примеч., справ, разд. И. В. Рака. - СПб.: Журнал «Нева» - РХГИ, 1997. -480 с.
2. Авеста: Избранные гимны; Из Видевдата. Пер. с авест., предисл., примеч. и словарь И. Стеблин-Каменского. - М.: Дружба народов; КРАМДС - Ахмед Ясови, 1993. -207 с.
3. Елизаренкова Т.Я. «Ригведа» - великое начало индийской литературы и культуры // Ригведа. Мандалы I-IV / Т.Я. Елизаренкова. – М.: Наука, 1999. -С. 501-514.
4. Елизаренкова Т.Я. О соме в «Ригведе» // Ригведа. Мандалы IX-X / Т.Я. Елизаренкова. – М.: Наука, 1999. -С. 345-354.
5. Кордуан У. Не просто карма: понятие греха в индуизме. https://apologetika.ru/win/print_material.php?id=452 Дата обращения 11.09.2022.
6. Ригведа. Мандалы I-IV. – М.: Наука, 1999. -767 с.
7. Ригведа. Мандалы V-VIII. – М.: Наука, 1999. -755 с.

8. Ригведа. Мандалы IX-X. – М.: Наука, 1999. -559 с.
9. Нурулхак К. О некоторых вопросах арийской культуры в формировании социально – политической мысли в Центральной Азии / К. Нурулхак, И.Д. Курбоншоев // Вестник Хорогского университета. -2024. -№ 2 (30). -С. 77-83.
10. Zand-Akashi – Iranian or Greater Bundahishn. Translated by Behramgore Tehmuras Anklesaria, M. A. http://www.avesta.org/mp/grb.pdf Дата обращения 12.03.2022.

ОИД БА БАЪЗЕ ПАҲЛУҲОИ МАСЪАЛАИ КАМОЛОТИ МАЪНАВӢ ВА НОИЛ ШУДАН БА НЕЪМАТҲОИ ОЛӢ ДАР «РИГВЕДА» ВА «АВЕСТО»

Мақола ба таҳлили қиёсии баъзе ҷанбаҳои проблемаи камолоти маънавӣ ва ноил шудан ба неъматҳои олӣ дар «Ригведа» ва «Авесто» бахшида шудааст. Дар он қайд мешавад, ки равишҳои ведӣ ва авестоӣ ба камолоти руҳӣ дар Ригведа дар муқоиса бо дини буддоӣ «сансара» ҳамчун ҳалқаи бозтавлид дар ягон ҷо зикр нашудааст ва камолоти инсонӣ дар фаъолияти фаъоли ӯ аксаран вобаста ба иродаи илоҳӣ, зуҳуроти осмонӣ ва табиист, дар ҳоле ки камолоти руҳонӣ ва дастёбӣ ба некуаҳволии олӣ дар суннати зардуштӣ, пеш аз ҳама, бо эътиқод ба озодии ирода, эътирофи қобилияти инсон дар интихоби рафтори неку бад ва масъулият доштан дар назди Офаридгор, ки умуман дар асоси низоми ахлоқию ахлоқии дини зардуштӣ қарор дорад, иртибот дорад.

Калидвожаҳо: Веда, Ригведа, Авесто, карма, некӣ, бад, патвандишна, хварно, фрашкарта, фраваши.

О НЕКОТОРЫХ АСПЕКТАХ ПРОБЛЕМЫ ДУХОВНОГО СОВЕРШЕНСТВА И ДОСТИЖЕНИЯ ВЫСШЕГО БЛАГА В «РИГВЕДЕ» И «АВЕСТЕ»

Статья посвящена сравнительному анализу некоторых аспектов проблемы духовного совершенства и достижения высшего блага в «Ригведе» и «Авесте». В ней отмечается, что ведийский и авестийский подходы к духовному совершенству являются экзистенциальным и эмпирическим;в «Ригведе» по сравнению с буддизмом нигде не упоминается «сансара» как круг перерождений, а совершенство человека представляется в его активной деятельности, во многом зависящей от божественной воли, небесных и природных проявлений, в то время как духовное совершенство и достижение высшего блага в зороастрийской традиции, прежде всего связано с верой в свободу воли, признанием способности человека выбирать добро или зло - и вытекающей из этого ответственности перед Творцом, что в целом лежит в основе морально-этической системы зороастрийской религии.

Ключевые слова: Веда, Ригведа, Авесто, карма, добро, зло, патвандишна,хварно, фрашкарта, фраваши

ON SOME ASPECTS OF THE PROBLEM OF SPIRITUAL PERFECTION AND ACHIEVEMENT OF THE HIGHEST GOOD IN THE RIGVEDA AND AVESTA

The article is devoted to a comparative analysis of some aspects of the problem of spiritual perfection and achievement of the highest good in the Rigveda and Avesta. It notes that the Vedic and Avestan approaches to spiritual perfection are existential and empirical; in the Rig Veda, in comparison with Buddhism, “samsara” as a circle of rebirths is not mentioned anywhere, and human perfection is represented in his active activity, largely dependent on the divine will , heavenly and natural manifestations, while spiritual perfection and the achievement of the highest good in the Zoroastrian tradition are primarily associated with faith in free will, recognition of man’s ability to choose good or evil - and the resulting responsibility to the Creator, which generally lies in the basis of the moral and ethical system of the Zoroastrian religion.

Key words: Veda, Rigveda, Avesto, karma, good, evil, patvandishna, hvarno, frashkarta, fravashi

Маълумот дар бораи муаллиф: ***Бердиев Шоназар Пирмахмадович*** – Донишгоҳи давлатии омӯзгории Тоҷикистон ба номи С.Айнӣ, номзади илмҳои фалсафа, дотсенти кафедраи фалсафа ва фарҳангшиносӣ. **Суроға:** 734003, Ҷумҳурии Тоҷикистон, ш.Душанбе, хиёбони Рӯудакӣ 121. Телефон: **935-00-85-47.** E-mail: **shokhnazar@mail.ru**

Сведения об авторе: ***Бердиев Шоназар Пирмахмадович*** - Таджикский государственный педагогический университет им. Садриддина Айни, кандидат философских наук, доцент кафедры философии и культурологии. **Адрес:** 734003, Республика Таджикистан, г.Душанбе, проспект Рудаки 121. Телефон**: 935-00-85-47.** E-mail: **shokhnazar@mail.ru**

Information about the author: ***Berdiev Shonazar Pirmakhmadovich*** - Tajik State Pedagogical University named after. Sadriddina Aini, Candidate of Philosophy, Associate Professor of the Department of Philosophy and Cultural Studies. **Address**: 734003, Republic of Tajikistan, Dushanbe, Rudaki Avenue 121. Phone: **935-00-85-47.** E-mail: **shokhnazar@mail.ru**

ТДУ: 297

КОНСЕПСИЯИ РУҲ ДАР ФАЛСАФА ВА ТЕОЛОГИЯИ ШАРҚ: ҲИССАИ ИБНИ СИНО ДАР ШИНОХТИ ТАБИАТИ МАЪНАВӢ ВА МУСТАҚИЛИЯТИ РӮҲ

Каримов А.А.
Донишгоҳи давлатии ҳуқуқ, бизнес ва сиёсати Тоҷикистон

Дар таълимоти фалсафию динии мардуми асримиёнагии Шарқи Наздик ва Миёна мавзуи инсон ва рисолати ӯ ба мубоҳисаҳои зиёде боис гардид.

Машшоиёни шарқӣ ба маърифати одам эътимоди комил дошта бошанд ва ратсионализмро тарғиб намоянд, мутакаллимон дар баёни назарияи маърифат баръакси онҳо рафтор мекарданд. Нахуст мутакаллимони калом ба масоили ваҳдати Худо ва сифоти Парвардигор, одам ва тақдири ӯ, гуноҳҳои кабираю сағира, ҳарф зада, дар шинохти олам маърифати инсонро ҳақир шумурдаанд. Ба андешаи онҳо инсон дар амалиёти худ фаъол ва соҳибихтиёр нест. Вай иҷрокунандаи амри илоҳист. Ақли инсон барои маърифати мӯътамад ва саҳеҳ оҷиз аст. Мутакаллимон инсонро дар шинохти рисолати одаму олам оҷиз дониста, ҳадафи ниҳоии зиндагии ӯро тайёрӣ ба охират мепиндоштанд ва ба нақши ҷомеа дар инкишофи маънавии ӯ ва мақоми одамро дар такомули ҷомеа тардид доштанд.

Файласуфи тоҷик Н.Саидов андешаҳои Афлотун ва Арастуро таҳлили муқоисавӣ намуда, мухолифат ва бартарӣ доштани ақоиди Арастуро оид ба қудрати инсон муътакид мешавад. Ӯ мегӯяд, ки дар консепсияи Афлотун қобилиятҳои зеҳнӣ ва ахлоқии инсон ба табиати хоси Худо мансуб аст, бинобар ин, ӯ вазифаи тарбияро на дар ташаккули қобилият ва сифатҳои муайяни ахлоқӣ, принсипҳо ва арзишҳои инсонӣ мебинад. Афлотун нақши муҳити иҷтимоӣ, фарҳанг ва тарзи ҳаётро дар ташаккули қобилияти инсон комилан истисно мекунад, бинобар ин мафҳуми қобилиятҳои Афлотун ба мафҳуми қобилиятҳои Арасту комилан мухолиф аст. [19,с.403; 92;250]

Машшоиён бар маълумоти ҳиссӣ, чун зинаи нахустини маърифат, такя мекунанд, мутакаллимон бар хилофи онҳо маърифати ҳиссиро қабул надоранд. Машшоиён инсонро маҳсули офариниши Худо пиндоранд ҳам, инсонро дар аъмолаш худмухтор дониста, саҳми боризи муҳитро дар ҷодаи таълиму тарбияи инсон ва инкишофи шахсияти ӯ қабул доштанд. Масалан, намояндаи барҷастаи мактаби машшоия Ибни Сино дар таҳқиқи масъалаи инсон аз исботи масъалаи таъсири нафс (ҷон) бар тан оғоз менамояд. Ибни Сино нафси нотиқаро «пурракунандаи ҳамаи вуҷуд ва оғозкунандаи онҳо ва он худ хайри маҳз асту лазизтарин чиз аст», [2,с.448] мегӯяд. Ба андешаи ӯ агар нафсҳои мо аз он бебаҳра бошанд (пойбанди машғулияти баданӣ бошанд), лаззати ҳаётро дарк намекунанд ё мисли беморе мешавад, ки аз ширинӣ лаззат намебарад ва азоб мекашад.

Ибни Сино нафси нотиқаро ҷавҳар медонист, зеро ҷавҳар доимо мухтор аст, вале араз мустақил нест. Араз ҳамеша барои вуҷуди хеш муҳтоҷ ба ҷавҳар мешавад. Монанди он ки бе ҷавҳар сиёҳию сафедӣ мавҷудият надоранд, аз ин рӯ, нафси нотиқа на араз, балки ҷавҳар буда, пайваста мустақил ва мухтор аст. Тағйирёбӣ хоси араз аст, вале нафси нотиқа ҳамчун ҷавҳар тағйирнопазир мебошад. Ба ақидаи Ибни Сино, барои он ки ҷавҳар ду навъ аст: ҷисмонӣ ва рӯҳонӣ, чун ҷавҳари ҷисмонӣ тақсимшаванда аст, нафси нотиқа ба ҷавҳари рӯҳонӣ дохил мешавад ва тақсимпазир нест.

Нафси нотиқаро Ибни Сино ҷисму ҷисмонӣ намешуморад, зеро «мебоист мисли тани инсон хароб ва лоғар мешуд. Чунки узвҳои бадани инсон баъди ба дараҷаи камол расидан рӯ ба харобӣ мооранд. Аммо ҳар кас аз таҷриба медонад, ки одами кӯҳансол ҳам соҳиби ақлу фаросат аст. Пас, нафси нотиқа на ҷисм аст ва на ҷисмонӣ». [3,с.181]

Азбаски аъзои тани инсон ба ҳамдигар алоқамананд ва ин вобастагӣ дар марҳалаҳои сиҳатию беморӣ идома меёбад, пас пойбанди нафси нотиқаанд, зеро узвҳои тан гузашта, ҳозира ва ояндаи худро идрок намекунанд. Нафси нотиқа «чашмро барои дидан ва дастро барои гирифтан ба кор мебарад». [4,с.4]

Ба андешаи Ибни Сино хусусияти дигари нафси нотиқа ин аст, ки ҷавҳари хешро такмил медиҳад ва дар хусуси беҳбудӣ ва камолоти худ андеша мекунад ва муҳтоҷи маърифат аст. Қобилиятҳои қувваҳои инъикосгари узвҳои ҳис аз таъсири пайваставу батакрори ҳаводиси беруна (аз ғурриши баланд ношунаво шудан ва ғ.) нотавон (суст) мешаванд. Нафси нотиқа бошад, баръакси он, ба воситаи зеҳни худ, мафҳумҳои махфӣ ва номаълумро дарк мекунад ва дар аксари ҳолатҳо қобилияти худро аз даст намедиҳад.

Ибни Сино нафси нотиқаро модда ва сурат намеҳисобад ва барои исботи ин ақоид чанд далели мантиқӣ меоварад:

-аввал, модда чун бавуҷудоварандаи ҳаюлои аввал бе сурат, ғайривоқеӣ, мафъул буда, барои воқеӣ шудан ниёзманд ба сурат мебошад. Аз ин бармеояд, ки нисбат ба сурат мафъул аст ва сурат назар ба он фаъол аст. Нафси нотиқа мисли модда мафъул ва пазирандаи сурат нест, зеро нафси нотика зотан ва табиатан фоил аст;

-дуввум, нафси нотиқа барои он ки модда ва сурат надорад, он ҷисм нест, зеро ҷисм пазирандаи моддаю сурат, инчунин ҳисшаванда аст. Нафси нотиқа рӯҳонӣ буда, ҳисшавандагӣ хоси он нест;

-саввум, нафси нотиқа рӯҳонист ва ҷисм нест, монанди ҷисм дорои ҳаҷму андоза ҳам нест, зеро ҳаҷму андозаи ҷисм аломати маҳдудии он аст. Ҳар чизи маҳдудбуда, агар тақсим карда шавад, ба интиҳо мерасад ва он хоси ҷисм аст. Нафси потика бинобар он ки рӯҳонист он беинтиҳост;

-чаҳорум, ба нафси нотиқа хусусиятҳои ҷисм ва ҷисмонӣ будан хос нест, зеро ҷисмҳои табиӣ дорои қувваҳои нафсонианд. Ин қувваҳо муҳаррика ва мударрика (барои ҳайвонот) ва ғозия,♥ муваллида ва нумӯъ (барои наботот) буда, вобастаи ҳамдигаранд. Дар ҳолати барҳам хӯрдани алоқаи байнифҳамдигарӣ онҳо макони худро дигар мекунанд. (Масалан, инкишофи набототу ҳайвонот аз ғизои мӯътадил);

-панҷум, барои инсон тафаккур кардан хос аст, зеро маҳз ба тавассути он оид ба ҳаводиси оламу одам ҳақиқату ботилро муайян менамояд. Дар навбати аввал гумон меравад, ки ин фикри бадастомада маҳсули узвҳои панҷгона аст, вале он маҳсули қувваи оқила аст. Қувваи оқила ҳам ашёи мавҷуд ва ҳам ғайри мавҷудро идрок мекунад ва мавҷудияти он вобастаи ягон қувваи ғайр нест, зеро он зотан ва табиатан мавҷуд аст. Аз ин рӯ, афъолаш ба зоташ марбут аст.

Ибни Сино собит менамояд, ки маҳалли нафси нотиқа ҷавҳари муҷаррад (абстракт) аст. Яъне, фаъолияти шууру тафаккури инсон дар натиҷаи таъсири қувваи фавқуттабиӣ ба амал меояд, на фаъолияти асаби олӣ, ё худ майнаи сар аст. Барои ҳамин ҳам, ӯ нафси нотиқаро аз майна, ки узви тафаккур аст, тафриқа мегузорад. Ин таълимоти Ибни Сино хусусияти идеалистӣ дорад. Ҳамин ақоиди Ибни Сино оид ба хусусиятҳои нафси нотиқа, баҳрамандии ӯро аз фалсафаи Арасту ва Абунасри Форобӣ нишон медиҳад, зеро ин ду файласуф нафси нотиқаро рӯҳонӣ шуморида буданд. «Ба таълимоти Арасту монандии афкори Ибни Синоро ҳамин далел ҳам тасдиқ мекунад, ки мутафаккир ба рисолаи «Нафс»-и Арасту талхис навишта буд. Дар рисолаи Арасту дар бораи моҳият, вазифа ва оқибати нафси нотиқа сухан меравад». [22,с.33]

Файласуфи доғистонӣ А.Закуев (1888-1968) табиати рӯҳонию ҷисмонии инсонро аз рӯи таълимоти Ибни Сино таҳқиқ намуда, чунин мегӯяд: «Ба андешаи Ибни Сино ақл аз қувваҳои асосии нафси нотиқа мебошад ва ӯ баъзан ақлро бо нафси нотиқа ва нафси нотиқаро бо он омезиш кардааст». [13,с.87]

Бояд таъкид намуд, ки Шайхурраис иштироки ақлро, дар шинохту маърифати ҳақиқату моҳияти ҳаводиси олами моддӣ, эътироф намуда, ақлро дарккунандаи мафҳумҳои куллӣ меҳисобад. Аз ин рӯ, ақлро қобилияти дониши инсон низ номидан равост. Ибни Сино баъзан ба ҷои ақли омила ақли амалӣ ва ба ҷои ақли олима ақли назариро низ истифода бурдааст. [9,с.171]

♥ ғозия - қувваи ғизоро дар бадан ҳалкунанда

Аз дидгоҳи мактаби машшоияи асрастуӣ амри куллӣ, аз ҷузъиёти ҳосилшуда бо идрокоти ҳиссӣ, таҷрид мешавад, аммо Сино мӯътакид аст, ки кул мустақиман аз ақли фаъол ба нафси инсон изофа мешавад, зеро кул дар сурати ҳиссияи ҷузъия қарор надорад.

Ибни Сино ғайримоддӣ будани рӯҳи инсонро исботи ғайримоддии ақл ва идроки ӯ медонист. Назарияи Р. Декарт (1536-1650) ҳам дар заминаи исботи нафс бе истифодаи ҳавоси панҷгона монанди далелҳои Ибни Синост. Ин нуктаи истидлолии зикршуда, аслан, аз Афлотун таъсир пазируфтааст, ки ба фарқи байни нафсу тан мӯътақид будааст. Тафовути миёни дидгоҳи Ибни Сино ва назарияи Р.Декарт дар ин аст, ки ҷумлаҳои «ман меандешам» ва «ман ҳастам» дар назарияи Декарт дорои як маъно ҳастанд. Бинобар ин, «огоҳӣ» ба нафс ва «вуҷуди нафс» мунтаҳо аз якдигар ҷудо нестанд.

Мустақилияти тафаккури эҷодии Ибни Сино боз дар он мушоҳида мешавад, ки дар таҳқиқи масъалаҳои метафизика ӯ вазифаҳои рӯҳро танҳо бо шакли ҷисми органикӣ (энтелехия) маҳдуд намекунад, чунон ки дар стагиритиён вомехӯрд. Эътироф кардани зинанизомии обективии Ақлҳои олӣ таълимоти Ибни Синоро ба навафлотуния наздиктар мекунад, ки дар антропология вазифаи рӯҳ дар робита бо моддиёт, гарчанде ки вуҷуд дорад, муҳимтарин нест.

Андешаҳои Ибни Сино дар бораи ҷисм, ки ҳаракат ба он хос нест, ҷолиб аст. Ҷисм як шакли материя аст, ки се андозаи ҳаҷм дорад. Аммо воқеият ин аст, ки ба ҷуз ин шакл ҷисмҳо шаклҳои субстансионалӣ доранд. Онҳо аксиденсияҳо ва табиати гуногун доранд. «Шаклҳо» дар таълимоти ӯ материяро актуалӣ мегардонанд, ба он намудҳо медиҳанд, ҷисму шаклҳоро нишон дода, хусусиятҳоро муайян мекунанд.

Ба ақидаи ӯ қувваҳо табиатан ба ҷисмҳо хосанд ва се намуд мебошанд: қувваи таҳрика, ҳидоят ва майл. Як намуди қуввае, ки дар ҷисм амал мекунад, симои онҳоро, ҷойгиршавии табиӣ ва амали онро устувор нигоҳ медорад. Агар ҷисм ҷойгиршавӣ, сурат ва ҳолати табиии худро гум кунад, ин қувваҳо онҳоро ба ҷисмҳо бармегардонанд ва дар онҳо мустаҳкам мекунанд ва имкони пайдоиши чунин ҳолатҳоеро, ки ба онҳо мувофиқ нестанд, пешгирӣ мекунанд. Ин бозгашт маҷбурӣ аст. Қувва ҳамчун сабаби табиии ҳастии «муқаррарии» ҷисм амал мекунад. Дар ин ҷо метавон таъкид кард, ки **ба ақидаи Ибни** Сино ҳақиқати онтологии ҷисм вобаста ба сабабҳои табиӣ буда, мувофиқи мавқеъ ва ҳолат ҷисм, бояд намуди табиии худро дошта бошад. Ибни Сино ин қувваҳоро «табиат» меномад. Табиати ҷисмҳо ибтидо ва ҳаракати моҳиятӣ ва ҳам оромии моҳиятӣ ва ба итмом расидани (ҳолати) ҷисм дар ҳолати муқаррарии (табии) он мебошад. Ҳама ҷисмҳои табиӣ ин қудратро доранд.

Ба навъи дуюм қувваҳое дохил мешаванд, ки ҷисмҳоро ба ҳаракат ё ба ҳолати оромӣ меоранд, зуҳур ва устувории хусусиятҳои онҳоро нигоҳ медоранд, ки дар забони Ибни Сино маънои «тамомшавӣ»-ро дорад. Ибни Сино мегӯяд, ки баъзе аз ин қувваҳо бидуни интихоб ва дониш вазифаҳои худро иҷро мекунанд - инҳо ҷони наботот мебошанд. Дигар қувваҳо қобилияти оғоз ва қатъ кардани амалҳоро доранд, ки манфиат ва зарарро фарқ мекунанд - инҳо ҷонҳои вуҳуш (ҳайвонот) мебошанд. «Ва миёни тан ва миёни қувватҳои он ҷирме латиф ва гарм аст, ки нахустин ҳомили ҳамаи ин нерӯҳо ҳамон аст ва ба ном «рӯҳ» хонда мешавад. Ва рӯҳ ва имтизоҷи латофати ахлот ва бухорияти онҳо, ки бар нисбате маҳдуд аст, ҳудус меёбад, чунонки аъзо аз имтизоҷи ин ахлот падид меояд, вагарна бувад, ки қувватҳо ба воситаи ҷирме нуфуз меёбад». [6,с.664]

Ба андешаи Сино рӯҳ агар дар дил ҷой гирад, «рӯҳи ҳайвонӣ», ба димоғ ҷо гирад «рӯҳи нафсонӣ», дар кабид (ҷигар) ҷо гирад «рӯҳи табиӣ» хонда мешавад.[6,с.664]

Ба навъи сеюм қувваҳое дохил мешаванд, ки вазифаи худро на бо ёрии узвҳо, балки бо ирода роҳнамоӣ мекунанд. Худи иродаро қонуни ягона роҳбарӣ мекунад - чунинанд рӯҳҳои фазои осмонӣ. «Нафси Кул мабдаи қариби вуҷуди ҷисмҳои табиист ва мартабаи вай дар ноил гаштани вуҷуд, баъд аз мартабаи Ақли Кулл буда, вуҷуди он аз вуҷуди Ақли Кулл содир мегардад». [7,с.602] Дар рисолаҳои ирфонии «Ҳай ибни Яқзон», «Рисола-ат-тайр» ва «Саломон ва Абсол», агар аз ҷиҳати эмпирикӣ ба мазмуни онҳо назар кунем, комилан равшан аст, ки раҳнамо – Ақли фаъол аст ва роҳи он қуллаи баландтарини заковати инсонӣ – зиракӣ аст.

«Ибни Сино ҷони инсонро шакли муҳими тан медонад. Он ҷон ғайриматериалӣ ва намиранда будааст. Ҳаёти ондунёиро Сино на ҳамчун ҷисмонӣ, балки фақат чун ҳаёти маънавӣ эътироф менамояд. Сино эҳёи танро қатъиян рад мекунад». [11,с.30]

Ақоиди дуалистии Шайхурраис оид ба шарҳи масъалаи нафс ва нисбати он ба ҷисм дар «Китоб-ун-наҷот», «Китоб-уш-шифо», «Донишнома» ва дигар рисолаҳояш муайян мешавад. Масалан, вай дар «Китоб-ун-наҷот» чунин мегӯяд: «Нафсҳо дар ҳамон сурат пайдо мешаванд, ки агар ҷисм падид ояд». [12,с.250] Ҳамин андешаи теологии Ибни Сино, дар масъалаи офариниши инсон, дар китоби Қуръон ҳам омадааст, ки нахуст ҷисм офарида шуда, пас Худованд ба он рӯҳ медамад: чунин зикр ёфтааст: «Эй мардум... мо шуморо аз хок, нутфа, хуни баста, гӯштпораи суратдода ва ғайрисуратдода офаридем». [15, 22,5]♦

Шайхурраис баъд аз ҷисм пайдо шудани нафсро бо далели мантиқӣ дар «Донишнома» навиштааст: «Дуруст мешавад, ки нафс агар бо бадан мавҷуд ояд аз сабабе беруни бадан ва пеш аз бадан, он нафс набувад. Зеро ки агар пеш аз танҳо нафсҳо будандӣ ё бисёр будандӣ ё яке. Ва агар яке будӣ ва он гоҳ бисёр шудӣ, ҳамон яке ва пора-пора шудӣ, баҳрапазир будӣ ва ҷисм будӣ ва гуфтем, ки ин гавҳар баҳрапазир нест.

Ва агар бисёр будандӣ, навъашон яке будӣ ва бо аърози моддате ҷудо-ҷудо шуданӣ. Пас, эшон моддате будандӣ. Пас, нафс пеш аз бадан набудааст, ки будани вай пеш аз бадан муаттал бувад. Пас, он гоҳ мавҷуд шавад аз сабабҳои вуҷуд, ки олати вай мавҷуд шавад ва чун мавҷуд шуд ва ҷавҳар бувад бимонад ба монанди асли вуҷуди вай ва чун олати вай табоҳ шавад ва вай на ба он олат истад ва на андар он олат аст, вай табоҳ нашавад».

Дар ин нукта Ибни Сино пеш аз ҷисм вучуд доштани нафсро тардид менамояд, ки ин бар хилофи андешаҳои Афлотун аст. Масалан, дар рисолаи «Таъбир-ур-руъё» ягонагии ҷисму нафси инсонро эътироф намуда навиштааст: «Инсон мураккаб аз ду ҷавҳар аст: нафс ва бадан». [4,с.4]

Яке аз вижагиҳои дигари Сино, дар ин замина, кӯшиши вай ба исботи масъалаи таъсири нафс бар тан мебошад. Ӯ чунин шарҳ медиҳад, ки як бемор метавонад аз рӯи қудрати ирода, бемории ҷисмонии худро дармон кунад, ҳамон гуна, ки бар асари таваҳҳум ва талқини бемор метавонад бемор шавад. Агар нафси инсон ба наҳви матлубе нерӯманд ва тавоно гардад, метавонад саломатӣ ё бемориро, ҳатто дар бадани шахси дигаре бе истифода аз маводи моддӣ, ба вуҷуд оварад. Зеро нафси инсонӣ аз он воҷиби олию шарифе маншаъ гирифтааст, ки «сурати муқовамаро ба модда ато мекунад». Аз дидгоҳи Сино, идроки ҳиссӣ ба модда ниёзманд буда, сурати муҷаррада дар асли хеш, дар қувваи оқила идрок мешавад. Аммо идрок ва андеша, гарчи ниёзманди моддаи воқеӣ нест, вале бе тааллуқоти моддӣ таҳқиқ намеёбад. Муътакид бояд шуд, ки дар таълимоти Арасту оид ба рӯҳи ақлӣ ва нафси нотиқа доштани инсон зикр мешавад, ки аввалӣ вобастаи ҷисм буда, дуввумӣ ҷудо аз бадан, вале «ҳоким бар он мебошад ва мудиру мудаббири рӯҳи ақлӣ аст ва ҳамин ки инсон фавтид, ӯ ба олами малакут раҷъат мекунад ва дар он ҷо ҷовидон мемонад». [18,с.357]

Ибни Сино на танҳо эмпиризми таҷрибаи зоҳирӣ, балки эмпиризми ботиниро тавзеҳ додааст. Ба ақидаи ӯ ҳамон гуна, ки идрок аз хориҷ ба тавассути ҳавоси панҷгонаи зоҳирӣ сурат мегирад, идроки ботинӣ ҳам бо қувваҳои ботинии панҷгона, ба шарҳи зерин таҳқиқ меёбанд:

-ҳисси муштарак (ниёзманд), ки ҷойгоҳи ҳама ҳавоси зоҳирӣ аст;

-қувваи хаёл ё қувваи мусаввара, ки сурати идрокшударо нигаҳдорӣ мекунад;

-қувваи мутахайила, ки дар қиёс бо нафси инсон ба унвони қувваи муфаккира шинохта мешавад. Кори ин қувва таркиби сурати идрокшуда бо якдигар ва ё тафсили онҳо аз ҳамдигар аст;

-қувваи ваҳм, ки мафҳуми ғайриэҳсосиро ба монанди нафъ, зарар, иштиёқ ва нафрат дарк менамояд;

♦ Қуръон 22,5; 95,4; 96,2; 2,21; 6,2; 7, 179;15,26; 16,4; 39,6; 76,2

-қувваи ҳофиза, ки маъниҳоро ҳифз мекунад.

Сино таъкид бар он дорад, ки ақли билқувваи инсонӣ дар партави ҳидояти Ақли фаъол рушд ва инкишоф меёбад. Ақли фаъол маърифатро пас аз омодагии ақли инсонӣ бахра медиҳад. Вай ақли инсонро низ ҷавҳари муҷаррад ва мустақил медонад, ки ҳамвора боқӣ хоҳад монд.

Дар масъалаи ҳаёти пас аз марг, ки мавзуи метафизика аст, зеро сухан дар бораи чизҳои берун аз ҳудуди олами инсонӣ меравад, андешаи Ибни Сино идеалистона аст. Ӯ нафси нотиқа ва абадияти онро баъд аз мавти инсон эътироф кардааст: «Нафси одамӣ фосид намешавад ва мутаносух ҳам намегардад». [9,с.187] Ибни Сино борҳо ба ақидаи фанонашаванда будани рӯҳи фард муътакид буд. Ба андешаи ӯ дорандаи фикр як ҷисми мушаххасест, ки ба гирифтани рӯҳи фаъол майл дорад. Вақте ки ҷисм фано мешавад рӯҳе, ки дар он ҷойгир аст, мавҷудияти хешро бояд идома диҳад – аввалан, ба далели тафовут аз материяе, ки дар он ҷойгир буд, бояд вуҷуд дошта бошад; дуюм, рӯҳ қабл аз пайдо шудани ҷисми инсон вуҷуд дошт; сеюм, табиати материя ва рӯҳ гуногунанд, онҳо ба таври гуногун сохта шудаанд. Ибни Сино дар мавриди имкони ҷовидонии рӯҳи фардӣ ҳамин тавр баҳогузорӣ мекунад.

Ин нукта, аз ҷониби Шайхурраис, ҳарчанд мантиқӣ собит мешавад, вале тавъами таълимоти динӣ буда, дар оятҳои зиёди Қуръон оид ба ҷовидонии рӯҳ таъкид меравад. Масалан: «Ҳама ба сӯи Худо баргардонида мешавад,»[15;3,с.83] «..бозгашти шумо ба сӯи Ӯст ва шуморо аз он чи кардед хабар медиҳад» [15;6,с.60] ва ғ.

Сино ба хулоса меояд, ки чун «Худо ибтидои рӯҳонии тамоми мабдаъҳо бошад, пас Ӯ мабдаи рӯҳонии ақлгароёна аст», аз ин рӯ, аз рӯи принсипҳои сабабу натиҷа Ақли Кул Нафси Кул, Олами Кул ва рӯҳи инсон ва ғайраро меофарад. Ӯ муътакид гаштааст, ки «бозгашт» - и рӯҳи инсон мансуби таносух набуда, бозгашт ба Худо аст: «Нафси инсонӣ бобақо ва фосидшаванда буда, дар баданҳо таносух намеёбад». [8,с.227]

Ба андешаи Сино ҳастӣ (мавҷудият), ки ба худ зарур аст, дар ниҳояти кор мутлақ, яъне Худост. «Вуҷуд мафҳуми куллитаринест, ки ба ҷинсу навъ дарнамеояд. Ӯ муайяну тасвир карда намешавад ва бидуни исм шарҳ намеёбад». [21,с.13]

Фикри ҷовидонӣ будани одам, ҳамчун мавҷудоти ҷисмӣ, дар субстрати ҷамъият абадӣ будани вай, ба Ибни Сино маълум аст. Аз рӯи таълимоти Ибни Сино рӯҳи фард ҷовидона аст, зеро дар ҳақиқати онтологии худ аз ҳақиқати онтологии ҷисм фарқ дорад. Ҳамаи механизмҳои ҳақиқати онтологии онҳо гуногунанд. Аз ин рӯ, рӯҳ муваззаф нест, ки ҳолати ҷисми мавтшударо такрор кунад.

Дар таърихи ҳаёти ҷомеа «номи худро гузоштан», ба ақидаи ӯ, ҷовидонагии фард нест. Далели он, ки инсоният рӯзе ба ҳақиқати мутлақ мерасад маънии ҷовидонагии фардӣ нахоҳад буд. Ба андешаи Ибни Сино, барои шахс, дар тӯли умри худ, ҳақиқати мутлақ тавассути маърифати ҳадсӣ дастрас мешавад ва шахси ҳақиқӣ фардест, ки дониши ҳақиқии онтологӣ дорад.

Субстансия асоси устувору доимии чизи ҳаракаткунандаро ифода мекунад. Чунин ҷавҳар барои инсон, ба ақидаи Сино, дониш аст. Дар раванди шинохту маърифати оламу одам инсон донишеро ба даст меорад, ки ӯро ба ҳақиқатҳои ҷовидонӣ наздик мекунад, инсонро саодат мебахшад, инсонро ҳамчун як навъ мавҷудият амалӣ менамояд.

Бояд қайд кунем, ки таърифи дақиқтари ҳақиқати онтологии ҳастии инсонро пайдо кардан душвор аст. Ҳақиқати нисбии онтологии инсон, ҳамчун мавҷуди қобилияти идрокдошта меафзояд. Ӯ баробари дарки ҳақиқатҳои абадӣ, ба ҳақиқати онтологии мутлақи Худованд наздик мешавад. Ибни Сино бо ҳаёт, тарзи зиндагии худ собит кардааст, ки биҳишт барои файласуф дарки ҳақиқат аст ва дузах ҷоҳилист.

Файласуфи тоҷик Н.Саидов сарчашмаҳои назариявӣ ва идеологии таълимоти Арасту ва Ибни Синоро оид ба муаммои инсон ва қудрати ӯ қисмат намуда, ба метафизикӣ ва теологӣ ҷудо менамояд ва дуруст таъкид менамояд, ки дар мероси фалсафии Абуалӣ ибни Сино масъалаи инсон аз мавқеи илму маданияти Юнони кадим, маданияти тоисломӣ, инчунин аз нуқтаи назари тоисломии тоҷик- фарҳанги форсӣ (замоне, ки ислом ҳанӯз дар

он мавқеи ҳокимро ишғол накарда буд ва натавонистааст нақши пешбарӣ дошта бошад) нуктагузорӣ мешавад. [19]

Доир ба масъалаи инсон мактабҳои фикрии асримиёнагӣ ақидаҳои мухталиф доштанд. Масалан, файласуфи тоҷик Н.Арабзода дар бораи мавқеи инсон дар таълимоти Н.Хусрав (намояндаи равияи исмоилия) сухан ронда, қайд мекунад, ки мутафаккир инсонро аз мавқеи антропосентризм таҳқиқ намудааст. Дар таълимоти антропосентии ӯ зинаи ҳастӣ бо офариниши инсон анҷом меёбад ва худи инсон ҳадафи офариниш дониста мешавад ва тадриҷан антропосентризм характери гуманистӣ пайдо мекунад.[10,с.98]

Дар таълимоти тасаввуф, мафҳуми Худою инсон дар як радиф гузошта шуда, ҳамчун як ҳастии ягона тасаввур мешавад. Инсон мавҷудест, ки дар натиҷаи камолоти ахлоқию маънавӣ тамоми низоми офариниши оламро дарк карда, ҳамчун олами сағир дар вуҷудаш зоҳиру ботини олами кабирро дармеёбад ва тимсоли як ҳақиқати воқеӣ будани худро мефаҳмад. Бинобар ин, олимону сӯфиён муътакид мешаванд, ки дар ҳолати аз аслу насабаш (яъне ба вуҷуд омадани ҷисму нафсаш) огаҳ шудани инсон, дунё ва ҳасткунандаи онро ҳам бояд шиносад. Аз ин бармеояд, ки мақсади ниҳоии худошиносии инсон муайян кардани мақому манзалати инсон дар ҷаҳон будааст. Ҷараёни ин худшиносӣ дар эҷодиёти сӯфиён, дар доираи таълимоти тасаввуф, бо роҳу равишҳои гуногун мегузарад.

«Дар назарияи маърифати ирфонӣ мақоми дил ва ишқу завқи ирфонӣ \дар муқоиса бо ақл\ ниҳоят баланд аст. Ба шинохти Худо ва расидан ба тавҳид на ақлро, балки дилро, ки макони ишқ аст, бештар қодир мешуморанд». [1,с.295]

Ин маънӣ дар «Шарҳи таарруф» равшантар баён шудааст: «Арш қиблаи дилҳост дар осмон. Чунонки Каъба қиблаи танҳо дар замин, тан ба хидмат қасди Каъба кунад ва мурод на каъбаи дил. Худованд ба Каъбаи дил ба қарибӣ Арш кунад ва мурод на Арш. Худои Каъба дар Каъба на ва Худои Арш бар Арш на ва тан чун ба Каъба расад ва тавоф созад ва аз шавқ Худои Каъба мутаҳаййир бимонад ва бозгардад». [16,с.19]

Таъкид меравад, ки банда 2 сифат дорад: ҳадси баъд ал адам ва адами баъд ал вуҷуд. Маърифати сӯфия, ки дарки ҳақиқатро ҳадафи худ қарор дода буд, ҷиҳатҳои назарӣ ва амалӣ дошт.

«Ниҳояти роҳи «ҳаким», «доноӣ» (яъне «дидан»-и ҷаҳон) аст, аммо ниҳояти роҳи «ориф», «расидан» аст, на «дидан». Расидан ба чӣ чиз? Расидан ба зоти «Ҳақ». Сӯфиён мӯътақиданд, ки агар инсон даруни худро тасфия кунад ва бо маркаби ишқ ҳаракат кунад ва манзилҳои байни роҳро зери назари як инсони комилтар тай кунад, поёни ин роҳ ин аст, ки пардаи миёни «инсон» ва «Худо» ба куллӣ бардошта мешавад ва ба таъбири онҳо ба «Худо» мерасад; вақте ба Худо расид, мазҳарии комили ҳамаи асмоъ ва сифоти Илоҳӣ мешавад ва оинае мешавад, ки зоти «Ҳақ» дар ӯ зуҳур ва таҷаллӣ мекунад».[17,с.19] Рӯҳониён ҳама нур гашта, тан дар заминанд ва ба дил осмонӣ.

Файласуфи тоҷик Ш.Карамхудоев дар таҳқиқоти хеш, аз рӯи таҳлили муқоисавии ғояҳои динию фалсафии исмоилия ва тасаввуф, оид ба шинохти инсон, ба чунин хулоса меояд: инсон чун мавҷуди соҳибшуур ва худсоз дар ҷараёни ҳаёт ба эҳё ва худтакмилдиҳӣ қудрат дорад. Олам офарида шудааст, вале дин барои камолёбӣ дода шудааст.. барои камолот инсон бояд ҷараёни тӯлонии инкишофро аз сар гузаронад. Инсон ба ақл ва узвҳои ҳиссии худ такя мекунад, вале бояд роҳнамои рӯҳонӣ дошта бошад. (14)

Аз самтҳои фалсафаи исломӣ, ин хусусият танҳо барои тасаввуф хос аст. Орифи муосири роҳи тариқат Сайид Салмон Сафавӣ дар китоби «Ирфони амалӣ» асосан ҷанбаи амалии ирфони исломро [аз ҷиҳати динӣ –А.К.] муайян намуда, оид ба роҳҳои анъанавии тасаввуф дастурҳои асоснок ва мӯътамад додааст. Ӯ мегӯяд, ки ирфони исломӣ аз вожаи арабии «арафа» гирифта шуда маънояш дарк кардан, расидан аст. Яъне, ирфон илми худошиносист ва бо чӣ роҳ инсон метавонад Ӯро дарёбад. Вай дар боби 2 [Худфаромӯшкунӣ] оид ба масоили онтологӣ чунин суолҳои ирфони назариро, аз қабили Ман аз куҷо омадаам? Рисолати ман аз чӣ иборат аст? Куҷо равонаам? гузошта, таъкид менамояд, ки дил назаргоҳи Ҳақ аст ва бозгашт сӯи Ӯст. Дар фасли «Тариқи расидан ба Худо» 35 сифоти Худоро номбар карда, ҳақиқати ҳастӣ, бе шакку шубҳа, ин ваҳдат аст, мегӯяд. Ҳар мавҷуди олам дар ҳаракат аст ва дар охир ба Худо бармегардад. Мақсади

офариниш камолоту рушди тамоми олам ва қисман инсон аст. Дигар мавҷудоте, ки ба олами офариниш тааллуқ доранд, барои инкишофи рӯҳӣ ва ташаккули инсон асос мегузоранд. [20,с.20-21]

Афкори озодандешонаи Айнулқузоти Ҳамадонӣ дар ҳалли мавзуи ирода ва озодии он мушоҳида шуда, «Ӯ инсонро дар рафтору омолаш бар хилофи назарияи аҳкомпарастонаи динӣ озоду мустақил мешуморад. Мақсаду мароми ҳастиро Айнулқузоти Ҳамадонӣ мисли дигар мутасаввифон дар ваҳдати вуҷуд медид. Барои ба он ноил шудан бояд инсон ахлоқи ҳамидаро касб карда, тавассути риёзати қалбӣ ба камолоти маънавӣ расад ва бо тааммули амиқи фикрӣ холиқашро шиносад. Айнулқузоти Ҳамадонӣ нафсро се навъ медонад. Нафсҳои наботию ҳайвонӣ мисли назари дигар мутафаккирон аст, вале асоси таълимоти мутафаккирро роҷеъ ба ин масъала «қалб» ташкил медиҳад. Қалб дар таълимоти Айнулқузоти Ҳамадонӣ моҳияти маънавӣ пайдо карда, тамоми маърифати ирфонӣ тавассути он сурат мегирад». [23]

Дар шарҳи «рӯҳ»-и инсон мутакаллимону файласуфону аҳли динҳо гуногунназар буданд. Ҳар яке рӯҳро ё ҷавҳар, ё араз, ё қадим ё муҳдас номидааст. «Мазҳаби тарсоён (насрониён) он аст, ки рӯҳ қадим аст, қавли баъзе аз фалосифа, ки эшон мазҳаби таносух доранд, ҳамин аст. Аҳли суннат ва ҷамоат: рӯҳ гӯем ва моҳият ва кайфият нагӯем».[16,с.835[Ба андешаи Мустамлӣ рӯҳ махлуқ, муҳдас, маҳсус ва малмус аст. Мутакаллимон гуфтанд, ки «арвоҳ пеш аз аҷсод махлуқ набуданд. Аз баҳри он ки мазҳаби эшон он аст, ки рӯҳ араз аст ва араз раво набошад магар ба ҷисм қоим ё ба ҷавҳар ҳамчунон ки ҳаракат ба мутаҳаррик ва сукун ба сокин қудрат ба қодир ва илм ба олим ва ҳаёт ба ҳай. «Ӯ ҷавоб дод, ки Агар арвоҳ махлуқ бошад, пеш аз аҷсод аразе бошад мавҷуд на қоим ба чизе. Ва ин муҳол аст». [16,с.841]Мазҳаби фақеҳон «ҷонҳо махлуқ буданд пеш аз аҷсод. Чун ҷон аз тан бардоранд, ҷон нест нагардад. Агар банда некбахт бошад, ҷони варо ба иллийин баранд ва агар бадбахт бошад, ба сиҷҷин баранд». Ин ҷо такя бар ояти Қуръон мушоҳида мешавад: «Ё ҷони орамида баргард. Вай аз ту хушнуд. [Алиф.229] Ин хитоб аз баҳри он ки ҷонро аз иллийин овардаанд. Ва далел бар он ки арвоҳ махлуқанд пеш аз аҷсод». [16,с.842]

Мутакаллимон бар хилофи ҳадисҳои паёмбар♦ гуфтанд, ки нахуст Худо колбадро омода карда, сипас ҷон меофарад, на ин ки ҷон пеш аз колбад вуҷуд дошт, зеро баъди марг ҷон нест гардад ва ҷое равад.[16,с.841] Файласуфон бар он андеша буданд, ки рӯҳро Худо монанди курае офарида, онҳоро пора-пора карда ба колбадҳо ҷой медиҳад, вале аҳли маърифат гуфтанд, ки «Худо арвоҳро биёфарид ва эшонро бар пой кард». [16,с.842]

Ҳақиқати онтологӣ дар дарки ҳаёту эҷодиёти Ибни Сино муносибати ҳамаҷонибаро бо назардошти хар ду нуктаи оқилона – ҷузъҳои мантиқии ҳам ҳаёт ва ҳам таълимоти ӯ талаб мекунад.

Дар хулосаи ин мақолаи илмӣ метавон қайд кард, ки таҳқиқи консепсияи рӯҳ ва нақши он дар фалсафа ва теологияи асримиёнагии Шарқ робитаи мураккаби идеяҳои динӣ ва ақлиро, ки тӯли садсолаҳо ташаккул ёфтаанд, инъикос менамояд. Таваҷҷуҳи махсус ба андешаҳои Ибни Сино дода мешавад, ки дар таҳлили рӯҳ табиати рӯҳонию мустақили онро аз вуҷуди ҷисмонӣ тасдиқ мекунад. Бо муқоисаи андешаҳои худ бо андешаҳои файласуфони бузург, ба монанди Афлотун ва Арасту, Ибни Сино ба истиқлоли рӯҳ, мавҷудияти доимии он ва қобилияти шинохтани ҳақиқат бидуни вобастагӣ ба маҳдудиятҳои ҷисмонӣ таъкид мекунад.

Илова бар ин, мақола таъсири дигар андешамандон ва мактабҳоро, аз ҷумла тасаввуфи суфия дар бораи ягонагии Худо ва инсон, ки шахсро ҳамчун “олами сағир”, ки олами кабирро инъикос мекунад, шарҳ медиҳад. Ҳамин тариқ, ин таҳқиқот муҳимияти равиши амиқи фалсафиро ба омӯзиши рӯҳ ва нақши он дар ҳаёти инсон нишон медиҳад, ки онро бо ҳадафҳои олии маърифат ва такомулоти маънавӣ мепайвандад.

♦ Аз Паёмбар (Муҳаммад) хабар аст, ки чун Худо Исрофилро зинда кунад ва бифармояд, то андар сур дамад. Ҷонибҳои ҳама халқ ба сур андар орад...ҳама ҷонҳо ба колбади хеш раванд ва аз гӯр бароянд.(Мустамлӣ Ш.Т.. Саҳ.840)

Бояд хулоса намуд, ки инсон бояд ба тани ҷисмонӣ ва моҳияти маънавии хеш, ба дигаргунсозии куллии одам диққати асосӣ диҳад. Дин ва баъзе бахшҳои фалсафа аз ин эътиқод ҷонибдорӣ карда, ба ормонҳои дили инсон посух медоданд, аммо то имрӯз дар тасвири илмии ҳаёти инсонӣ «ҷои зиндагӣ» вуҷуд надошт. Рисолат ва ҷаҳду талоши инсон аз барои хушбахтӣ буда, идроки масъулияти ахлоқӣ металабад ва ин саодатҷӯйӣ барои иттиҳоди мардуми дар ҷодаи хайри умум буда, хеле зарур аст.

АДАБИЁТ:

1. Абдуллозода Ш.Таърихи динҳо.Душанбе: Дониш, 2014.Саҳ.295. Ҳамагӣ -368
2. Абӯалӣ ибни Сино. Осори мунтахаб.Ҷилди 3, Душанбе:Ирфон, 1985 , 448с. (саҳ.590)
3. Абӯалӣ ибни Сино. Равоншиносӣ ё илм ун-нафс. Теҳрон, 1331.- Саҳ. 181
4. Абӯалӣ ибни Сино. Таъбир-ур-руъё. Теҳрон, 1316, саҳ.4
5. Абӯалӣ ибни Сино. Равоншиносӣ ё илм ун-нафс. Теҳрон, 1331.- Саҳ. 171
6. Абӯалӣ ибни Сино. Осор. Ҷ.1.– Душанбе: Дониш.- 2005.- 852 саҳ.С.664
7. Абӯалӣ ибни Сино. Осор. Ҷ.2.– Душанбе: Дониш.- 2005.- 802 саҳ. - С.602
8. Абӯалӣ ибни Сино. Осори мунтахаб (Иборат аз даҳ ҷилд). Ҷилди 4. Душанбе: Ирфон, 1992 -320 с. С.227
9. Абӯалӣ ибни Сино. Равоншиносӣ ё илм ун-нафс. Теҳрон, 1331.- Саҳ.187
10. Арабзода Н. Носири Хусрав.- Душанбе, 1994.-С. 98.
11. Баҳоваддинов А. Марҳилаҳои асосии таърихи тараққиёти философия.Сталинобод: нашриёти давлатии Тоҷикистон.1959.с.30
12. Ибн Сина. О душе. В кн.: Избранные произведения мыслителей стран Ближнего и Среднего Востока IX-XIV. М., 1961. - С. 634. стр.250
13. Закуев А.К. Психология Ибн Сины. Баку: Изд-во Аи АЗ ССР, 1958.С.-87. -стр.75
14. Карамхудоев Ш.Х. Сопоставительный анализ религиозно-философских идей Носира Хусрава и Джалаледдина Руми. Душанбе: 2009, Автореферат по ВАК 09.00.03, кандидат философских наук.
15. Қуръони карим [асл ва матни тарҷумаи тоҷикӣ] [Текст] / -Душанбе: Ирфон, 2007.– 616
16. Мустамлии Бухорӣ. Шарҳи таарруф.27Оқилӣ А.Инсони комил. Қисми 2. Хуҷанд:2006. Саҳ.19
17. Оқилӣ А.Инсони комил. Қисми 2. Хуҷанд:2006. Саҳ.19
18. Рашшод М. Фалсафа аз оғози таърих. Душанбе:Ирфон.-1990.с.477(с.357)
19. Саидов Н.С. Сопоставительный анализ учений Аристотеля и Ибн Сины о человеке. Диссертация на соискание учёной степени доктора философских наук. : 09.00.03 / Саидов Нариддин Саидович; [Место защиты: Институт философии].- Душанбе, 2009.- 306 с.
20. Сафави Сайид Салман. Практический мистицизм. – М.: Академический проект: ООО Садра, 2013.стр.92 20-21
21. Сироҷов Ф. Масъалаҳои фалсафаи ҳастӣ дар китоби «Наҷот»-и Ибни Сино. Душанбе: -1980 С.13
22. Султонов У. Ақидаҳои фалсафӣ, иҷтимоӣ ва ахлоқии Абӯалӣ ибни Сино. Душанбе:Дониш, 1975 .-167 с. С. 33
23. Умаров И., Философские и этические взгляды Айнулкузота, Д., 1984.

КОНСЕПСИЯИ РУҲ ДАР ФАЛСАФА ВА ТЕОЛОГИЯИ ШАРҚ: ҲИССАИ ИБНИ СИНО ДАР ШИНОХТИ ТАБИАТИ МАЪНАВӢ ВА МУСТАҚИЛИЯТИ РӮҲ

Таҳқиқот нишон медиҳад, ки дар фалсафа ва теологияи асримиёнагии Шарқ, рӯҳ ҳамчун мафҳуми марказии ҷаҳонбинии инсонӣ, мавриди баррасии амиқ қарор дошт. Ибни Сино, ба унвони яке аз чеҳраҳои барҷастаи ин давра, тавассути таълимоти худ барои рӯҳ на танҳо хислатҳои маънавӣ, балки нерӯи мустақил, ки аз маҳдудиятҳои ҷисм озод аст, қоил мешавад. Таҳқиқоти ӯ ҳамчунин ба қобилияти рӯҳ барои омӯхтан ва шинохти ҳақиқатҳои куллӣ ишора менамояд, ки ин ба истиқлолияти он ишора мекунад.Идеяҳои Ибни Сино, ки ба назарияи илмию фалсафии худи ӯ асос ёфтаанд, на танҳо ба мактаби машшоия ва афкори навафлотуния таъсир расонидаанд, балки таълимоти суфия ва дигар равияҳои динию фалсафиро низ комилан иваз кардаанд. Ба вижа, таълимоти суфия, ки дар он худошиносӣ ва худфаҳмии инсон дар маркази диққат қарор доранд, ба шахс кӯмак мекунад, ки мақоми худро дар ҷаҳон шиносад ва бо ҳастии олам робитаи амиқ пайдо кунад.Ҳамин тариқ, мақола ҳадафҳои баландтарини шинохти инсонӣ ва маънавиро тавассути омӯзиши консепсияҳои рӯҳ ва нақши он дар ҳаёти инсон ба миён мегузорад. Таҳқиқот рӯҳро ҳамчун манбаи дониши амиқ ва василаи такомули маънавӣ мешуморад, ки тавассути он инсон метавонад ба олами бузурги маърифат ворид шуда, худшиносӣ ва худтакмилдиҳии воқеиро ба даст орад.

Калидвожаҳо: рӯҳ, фалсафа, теология, Ибни Сино, маънавият, машшоия, тасаввуф, худошиносӣ

КОНЦЕПЦИЯ ДУШИ В ФИЛОСОФИИ И ТЕОЛОГИИ ВОСТОКА: ВКЛАД ИБН СИНЫ В ПОНИМАНИЕ ДУХОВНОЙ ПРИРОДЫ И НЕЗАВИСИМОСТИ ДУШИ

Исследование показывает, что в философии и теологии средневекового Востока душа рассматривалась как центральное понятие человеческого мировоззрения и была предметом глубокого анализа. Ибн Сина, как один из выдающихся мыслителей этого периода, в своём учении признаёт душу не только как духовную сущность, но и как независимую силу, освобождённую от ограничений тела. Его исследование также указывает на способность души познавать и осознавать высшие истины, что подчёркивает её автономию. Идеи Ибн Сины, основанные на его

научно-философской теории, оказали влияние не только на школу перипатетизм и неоплатонизм, но также внесли значительные изменения в суфийское учение и другие религиозно-философские направления. В частности, суфийское учение, в центре внимания которого находятся самопознание и самоосознание человека, помогает личности осознать своё место в мире и установить глубокую связь с сущностью мироздания.Таким образом, статья поднимает высшие цели человеческого и духовного познания через изучение концепции души и её роли в жизни человека. Исследование рассматривает душу как источник глубинного знания и средство духовного совершенствования, посредством которого человек может войти в великий мир познания, обрести самопонимание и истинное саморазвитие.

Ключевые слова: душа, философия, теология, Ибн Сина, духовность, перипатетизм, суфизм, самопознание

THE CONCEPT OF THE SOUL IN EASTERN PHILOSOPHY AND THEOLOGY: IBN SINA'S CONTRIBUTION TO UNDERSTANDING THE SPIRITUAL NATURE AND INDEPENDENCE OF THE SOUL

The study shows that in the philosophy and theology of the medieval East, the soul was viewed as a central concept of human worldview and was a subject of deep analysis. Ibn Sina, as one of the outstanding thinkers of this period, in his teachings, recognizes the soul not only as a spiritual essence but also as an independent force, freed from the limitations of the body. His research also points to the soul's ability to comprehend and realize higher truths, emphasizing its autonomy.The ideas of Ibn Sina, based on his scientific and philosophical theory influenced not only the Peripatetic school and Neoplatonism but also brought significant changes to Sufi teachings and other religious-philosophical traditions. In particular, Sufi teachings, which center on human self-knowledge and self-awareness, help the individual recognize their place in the world and establish a deep connection with the essence of the universe.Thus; the article raises the higher goals of human and spiritual knowledge through the study of the concept of the soul and its role in human life. The study considers the soul as a source of profound knowledge and a means of spiritual refinement, through which a person can enter the vast world of understanding, achieve self-awareness, and attain genuine self-development.

Key words: soul, philosophy, theology, Ibn Sina, spirituality, Peripatetic school, Sufism, self-knowledge.

Маълумот дар бораи муаллиф: ***Каримов Аслам Азамҷонович*** **- -** Донишгоҳи давлатии ҳуқуқ, бизнес ва сиёсати Тоҷикистон, дотсенти кафедраи фанҳои ҷамъиятӣ. **Суроға:** 735700, ш. Хуҷанд, Ҷумҳурии Тоҷикистон, мкр.17, бинои 1. E-mail*:* **aslam73@list.ru.** Телефон: **(+992) 770-61-31**

Сведения об авторе: ***Каримов Аслам Азамжанович*** - Таджикский государственнйый университет права, бизнеса и политики, доцент кафедры общественных дисциплин. **Адрес:** 735700, г. Худжанд, Республика Таджикистан, 17 мкр, дом 1. E-mail: *:* **aslam73@list.ru.** Телефон: **(+992) 770-61-31**

Information about the author: ***Karimov Aslam Azamjonovich*** - Tajik State University of Law, Business and Politics, associated department of the social science. **Address:** 735700, Khujand,Republic of Tajikistan, microdistrict 17. Building 1. E-mail: **aslam73@list.ru**. Phone: **(+992) 770-61-31**

ТДУ:101

АБУРАЙҲОНИ БЕРУНӢ ДАР ТАҲҚИҚИ ФАЙЛАСУФОН-ШАРҚШИНОСОНИ ФАРОНСАВӢ

Султонзода С.А.

Донишгоҳи давлатии омӯзгории Тоҷикистон ба номи Садриддин Айнӣ

Абурайҳони Берунӣ аз зумраи мутафаккирони энсиклопедисте ба шумор меравад, ки дар рушди соҳаҳои гуногуни илм дасти қавӣ дорад. Масоҳати Заминро бо он дақиқият, ки имрӯз роиҷ аст, дар асрҳои миёна андозагирӣ кардану дар атрофи Офтоб давр задани Заминро пешгӯйӣ намудани мутафаккир аз дониши фавқуттабиии вай дарак медиҳад. Ин нобиғаи номдори илму фалсафа аз худ осори гаронбаҳо боқӣ монда, ба ин васила дар рушди соҳаҳои гуногуни илм, чи дар мамолики Шарқ ва чи дар кишварҳои олами Ғарб таъсири назаррас расонидааст. Як қатор кашфиёти соҳаҳои илмҳои табиатшиносӣ, ки имрӯз ба олимони мобаъди давраи Эҳёи Аврупо мутааллиқ дониста мешаванд, аслан кашфиёт ва дастовардҳои Берунианд.

Абурайҳони Беруниро на фақат дар Осиёи Миёнаю Эрон ва кишварҳои Машриқзамин мешиносанд, балки ӯро дар кишварҳои аврупоӣ низ медонанду осорашро мавриди таҳқиқ қарор додаанд. Яке аз кишварҳое, ки ба шинохту омӯзиши илмии осори Берунӣ таваҷҷуҳи калон зоҳир кардааст, Ҷумҳурии Фаронса мебошад. Олимону шарқшиносони ин кишвари мутараққии олам дар илми шарқшиносӣ матонати зиёд нишон дода, таҳқиқоти ҷолиби диққат анҷом додаанд. Аз ин таҳқиқоти густурда ва доманадор маълум мегардад, ки иддае аз олимону мутафаккирони тоҷик шуруъ аз асри XII дар Аврупои ғарбӣ, бахусус дар Фаронса тавассути тарҷумаи осорашон ба забони лотинӣ шуҳратёр гардида, ба донишмандони ин сарзамин таъсиргузор будаанд. Чунин таъсирро ба аврупоиён метавон дар мисоли осори Абубакри Розию Форобию Ғазолӣ ва аз ҳама бештар Ибни Сино пайдо кард. Осори Берунӣ дар қиёс бо осори мутафаккирони номбурда ба забонҳои аврупоӣ хеле дер тарҷума шуда бошад ҳам, вале дар давраҳои баъдина ба забонҳои англисию фаронсавӣ, олмонию итолиёӣ ва ғ. тарҷума гардида, диққати донишмандону муҳаққиқони зиёдеро ба худ кашидааст. Дар ин хусус академик Б. Ғафуров дар мақолаи ба забони франсавӣ нашргардидаи худ "Ҳазор сол муқаддам, рӯҳи умумибашарие дар Осиёи Марказӣ" дар маҷмуаи ЮНЕСКО ба ҳазораи Берунӣ бахшидааш (нашри соли 1974), ба ин маънӣ менависад, ки Беруниро Аврупо танҳо дар асри XIX шинохт ва бо дониши ниҳоят пешқадам дар замони худ, Берунӣ олимони аврупоиро дар ҳайрат гузошт [5, с. 4-8].

Дар асари таҳқиқотие бо номи "Қонуни Масъудӣ"-и Берунӣ, нашри Ҳайдарбод, соли 1955 бо забони англисӣ чунин омадааст, ки нахустин донишманди Беруниро дар олами Аврупо муаррификарда, шарқшинос ва дипломати рус Никола де Ханеков буд. Номбурда соли 1866 зарурати тарҷумаи осори Беруниро ба миён гузошт. Баъдан шарқшинос ва забоншиноси олмонӣ Эдуард Захау (1845-1930) соли 1878 ва 1887 бо тарҷума ва нашри ду шоҳасари Берунӣ "Осор-ул-боқия" ва "Китоб-ул-Ҳинд" дар Берлин олимонро таҳти таъсири амиқи вай қарор дод [3, с. 7]. Шарқшиноси итолиёӣ К.А. Наллино (1872-1938) бошад дар хусуси Берунӣ мегӯяд, ки номбурда асилтарину амиқтарин мутафаккирест, ки ислом дар соҳаи физика ва математика ба дунё овардааст. Муҳимтарин асари вай "Қонуни Масъудӣ" мебошад. Ин дақиқтарин асар дар самти нуҷуми араб аст, ки баъзе қисматҳои вай то ба Аврупои асри XVII омада расида буданд [3, с. 8]. Агар ба гуфтаи К.А. Наллино бовар кунем, пас мебинем, ки Беруниро дар Аврупо на аз асри XIX, балки аз асри XVII мешинохтаанд, вале муқаррар он аст, ки тарҷумаи осори Берунӣ дар Аврупо, тавре ишора кардем, маҳз дар охирҳои асри XIX рӯйи кор омад. Албатта, набояд фаромӯш кард, ки ҳарчанд осори Берунӣ то охири асри XIX ба забонҳои аврупоӣ тарҷума нашуда бошад ҳам, вале ин маънои онро надорад, ки ӯро дар Аврупо комилан касе намедонист. Ӯро шарқшиносон то ин дам медонистанд, фақат ҳанӯз осорашро тарҷума накарда буданд. Пас аз нимаи дуюми асри XIX дар кишварҳои гуногуни Аврупои Ғарбӣ

олимону шарқшиносон ба осори Берунӣ таваҷҷуҳ зоҳир карда, аксар осори ӯро бо забонҳои худ тарҷума ва ба риштаи таҳқиқ кашидаанд. Бинобар ин метавон гуфт, ки берунишиносӣ дар Аврупо дар охири асри XIX ва ибтидои асри XX ба вуҷуд омадааст.

Акнун шояд саволе ба миён ояд, ки шарқшинос ва дипломати рус Ханеков аз куҷо роҷеъ ба Берунӣ маълумот пайдо кард ва манбаи илҳоми Эдуард Захау гардид? Ба ин савол ҷавобро дар асари Фредерик Старр "Нобиғаи замони худ. Ибни Сино, Берунӣ ва маърифати гумшуда" метавон пайдо кард. Назар ба навиштаи ин донишманд, соли 1845, яъне 21 сол қабл аз Н. де Ханеков, муҳаққиқи парижӣ Жозеф Туссен Рено (1795-1867) дар як маҷмуа "Пораҳои арабӣ ва форсии нашрнашудаи марбут ба Ҳиндустон" («Fragments arabes et persans inédite relatifs à l'Inde») аз асари "Ҳинд"-и Берунӣ чанд пораеро ҷой дода чоп кард [6, с. 212]. Вале омӯзиши сарчашмаҳо шаҳодат аз он медиҳад, ки Ж.Т. Рено тарҷумаҳои худро аз асари "Ҳинд"-и Берунӣ як сол қабл дар соли 1844 дар маҷаллаи "Журнал Азиатик" (Маҷаллаи Осиё) нашр карда будааст [9]. Баъдан дар соли 1866 шарқшинос ва дипломати рус Н. де Ханеков аз ин маълумот истифода бурда, ба Берунӣ таваҷҷуҳ зоҳир намуд ва ба воситаи Ханеков шарқшиноси олмонӣ Э. Захау ба берунишиносӣ даст зада, соли 1910 асари "Ҳинд"-ро ба забони арабӣ, инчунин ба забонҳои олмонӣ ва англисӣ тарҷума ва нашр кард. Сипас Э. Захау "Осор-ул-боқия"-ро низ бо ҳамон се забон нашр кард, зеро дастхатҳои ин асарро он замон ба тозагӣ аз архивҳои Туркия ва Аврупо пайдо карда буданд. Бо вуҷуди ин, ба назари Ф. Старр, то он даме ки Э. Захау маълумоти мухтасарро ҳамчун сарсухан ба "Ҳинд"-и Берунӣ нашр накард, тақрибан чизе дар бораи ҳаёти Берунӣ дар Аврупо маълум набуд [6, с. 212].

Тавре қаблан ишора намудем, баъдан дар асри XX берунишиносӣ дар кишварҳои Аврупои Ғарбӣ, минҷумла дар Фаронса рушд ёфт. Яке аз донишмандони шарқшиноси шаҳири фаронсавӣ Анри Корбен (1903-1978) мебошад, ки дар асари худ "Таърихи фалсафаи исломӣ" ба Берунӣ ва осори вай таваҷҷуҳ зоҳир кардааст. А. Корбен асрҳои X-XI-ро асри тиллоии шукуфоии улуми табиатшиносӣ ва риёзиёт дар олами ислом мешуморад ва Беруниро аз дурахшонтарин мутафаккирони он давра қаламдод мекунад. Осори Беруниро дар соҳаҳои таърих, қиёси адён, хронология, риёзиёт, нуҷум камназир ва дар Шарқу Ғарб машҳур меҳисобад. А. Корбен дар асари худ мутафаккирони мусулмонро ба мактабҳо ва давраҳо ҷудо карда, Беруниро мутааллиқ ба ягон мактаби фалсафии исломӣ, чун Калом, Машшоия, Тасаввуф, Исмоилия, Асҳоби Ҳаюло ва ғ. намедонад, балки ӯро ҳамчун намояндаи фалсафа ва улуми табиатшиносӣ муаррифӣ менамояд. Яке аз ҳамкорон ва дӯстони А. Корбен файласуфи маъруфи эронӣ Сайид Ҳусейн Наср низ ба мисли А. Корбен, Беруниро мутааллиқи ягон мактаби фалсафӣ ва ратсионалистии исломӣ намеҳисобад, вале таҳқиқоту омӯзиши мутафаккирро дар хусуси моҳияту зоти чизҳо ва ҳодисаҳо ба назар гирифта, ӯро, бешак, файласуф мешуморад [10, с. 38-41].

Ба навиштаи А. Корбен, Берунӣ дар "Эрони беруна" дар назди шаҳри Хоразм соли 973 таваллуд шуда, қисмати аввали умрашро дар он ҷо гузаронида, ба омӯзиши илмҳои гуногун, хусусан риёзиёт зери роҳбарии Абунаср ал-Мансур машғул гардидааст. Баъдан ба Гургон ва дигар шаҳрҳои Эрон сафар намуда, пас аз забт гардидани Хоразм аз ҷониби Маҳмуди Ғазнавӣ, Берунӣ ба вай мутеъ мегардад ва дар сафари Ҳинд номбурдаро ҳамроҳӣ мекунад. Баъдан Берунӣ ба Ғазна баргашта, боқии умрашро он ҷо ба омӯзиши улум мебахшад ва соли 1030 аз олам мегузарад [4, с. 211]. Одатан таърихи фавти Беруниро дигар муҳаққиқон дар соли 1048, баъзан 1050 нишон медиҳанд, на 1030.

Ба навиштаи А. Корбен, сафари Ҳинд мутафаккирро ба таҳияи шоҳасари "Таҳқиқ мо-л-ил Ҳинд" водор кард. Асари Берунӣ дар бораи Ҳинд дар замони худ беназир ба шумор меравад. Сафари Ҳинди Беруниро А. Корбен сарчашмае меҳисобад, ки минбаъд дигар донишмандон ҳангоми роҷеъ ба динҳо ва таълимотҳои фалсафии Ҳинд асар эҷод кардан, истифода бурдаанд. А. Корбен роҷеъ ба якчанд асари асосии Берунӣ маълумоти мухтасар пешкаш менамояд. "Осор-ул-боқия"-ро А. Корбен асари пураҳаммият доир ба хронологияи халқиятҳои куҳанбунёд ва дар ин самт беназир медонад. "Китоб-ут-Тафҳим"-ро, ки бо забонҳои арабию форсӣ дар охири умри Берунӣ таҳия гардидааст, А. Корбен фарогири масъалаҳои риёзиёт, нуҷум ва астрология нишон медиҳад. "Китоб-ал-

ҷамоҳир"-ро А. Корбен қадимтарин асар дар самти минералогия мешуморад, ки ба забони арабӣ таҳия гардидааст. "Китоб-ал-таҳдид"-ро дар самти ҷуғрофия ва "Қонун-ал-Масъудӣ"-ро дар самти космография аҳаммиятнок мешуморад. Ин асарро А. Корбен бо "Қонуни тибб"-и Ибни Сино ҳамрадиф меҳисобад. А. Корбен дигар асари Берунӣро дар соҳаи фармокология бо номи "Китоб ал-Сайдала" ва мубодилаи мактубот бо Ибни Сино роҷеъ ба асосҳои фалсафаи табиати машшоиён ёдрас менамояд. Ба навиштаи А. Корбен, бисёр асарҳои фалсафии Берунӣ то замони мо ҳифз нагардидаанд [4, с. 212].

А. Корбен дар асоси мактуботи Берунӣ бо Ибни Сино ба хулосае меояд, ки Берунӣ танҳо донишманди соҳаҳои геодезия, риёзиёт, нуҷум, ҷуғрофиё ва забоншиносӣ набуда, балки файласуф низ будааст. Фалсафаи вай бештар тамоюл ба мушоҳидаҳои табиат дошта, бар хилофи бисёр андешаҳои арастуӣ қарор гирифтааст. А. Корбен таъкид менамояд, ки мо бояд дар пасманзари асарҳои Берунӣ "фалсафаи таърих"-ро ошкор намоем [4, с. 213]. Аз ин нуктаи назар Берунӣро метавон асосгузори илми "фалсафаи таърих" номид, зеро мутафаккироне чун Гегел, танҳо пас аз асри XVIII ба масъалаҳои фалсафаи таърих рӯй оварданд. Дар ҳоле ки ба чунин илм Берунӣ асрҳо қабл аз Гегел дар нимаи якуми асри XI сарукор дошт.

Дигар шарқшиноси фаронсавӣ, ки ба осори Берунӣ, хусусан асари вай "Таҳқиқ мо-л-ил Ҳинд" таваҷҷуҳ зоҳир кардааст, Вансен-Мансур Монтей (1913-2005) мебошад. Номи аслии шарқшинос Вансен Монтей буда, пас аз таҳқиқоту омӯзиши зиёд роҷеъ ба осори мутафаккирони мусулмон, нахуст дини исломро қабул кардааст ва баъдан ба эҳтироми ин дин ба номи худ "Мансур"-ро илова намудааст. Шарқшиноси номбурда дар тарҷумаи фаронсавии "Ҳинд"-и Берунӣ пешгуфтори муфассал навиштааст ва мавқеи ин шарқшиносро роҷеъ ба Берунӣ ва осори вай маҳз дар ҳамин пешгуфтор метавон пайдо кард. Вансен-Мансур пешгуфтори худро аз тарҷумаи ҳоли Берунӣ оғоз намуда, ӯро зодаи рустое берун аз шаҳри Кот (он замон пойтахти Хоразм) дар таърихи 04-уми сентябри соли 973 мелодӣ медонад. Сабаби Берунӣ тахаллус гирифтани Берунӣро шарқшинос маҳз дар ҳамин мебинад, яъне берун аз шаҳр. Ба навиштаи ин донишманд Берунӣ, бе шубҳа, ятим монда падару бобои худро намедонист. Шарқшинос менависад, ки асли Берунӣ форс ё турк ва дар қавсайн менависад, ки "шояд ӯзбек" забони модариаш яке аз шеваҳои эронии шимолӣ, вале таҳти таъсири забони туркӣ қарордошта буд. Забони фарҳангиаш форсӣ буда, аммо ба хотири афзалияти бештар доштани афкори илмӣ дар сатҳи байналмилал бо забони арабӣ эҷод мекард [8, с. 11-33].

Акнун моро зарур аст, ки дар асоси навиштаҳои ин ду шарқшиноси фаронсавӣ ду нуктаро равшан намоем. Якум ин ки, А. Корбен сабаби тахаллуси "Берунӣ" гирифтани Абурайҳонро дар он мебинад, ки вай берун аз Эрон ба дунё омадааст, яъне дар Хоразм, на дар Эрон. Вале Вансен-Мансур бошад, чунин сабабро дар он мебинад, ки вай берун аз шаҳри Кот ба дунё омадааст, бинобар ин ба худ тахаллуси "Берунӣ"-ро касб кардааст. Дар ҳар сурат ин ду андеша барои тахаллуси "Берунӣ" гирифтани Абурайҳон ба назар чандон эътимоднок наменамоянд.

Масъалаи дуюм ва хеле ҷиддӣ он аст, ки Вансен-Мансур ба эронӣ ё турк будани Берунӣ шубҳа дорад ва ӯро бо ибораи "шояд ӯзбек" мехоҳад аз табори ӯзбек нишон диҳад. Ба назари мо бошад, Берунӣ модом, ки ӯзбек бошад, пас вай турктабор аст. Аҷиб он аст, ки шарқшиноси фаронсавӣ турк будани Берунӣро зери шубҳа қарор дода, ба ӯзбек будани вай бовар дорад, ки ин тарзи андеша мантиқан хатост. Дигар ин ки, олими фаронсавӣ забони модарии Берунӣро яке аз шеваҳои эронии шимолӣ ва таҳти таъсири забони туркӣ қароргирифта нишон медиҳад. Дар ин ҷо низ бемантиқии сухани олим ба мушоҳида мерасад. Савол ба миён меояд, ки Берунӣ чӣ гуна турк ё ӯзбек буд, ки забони модариаш на туркӣ ва на ӯзбекӣ, балки маҳз яке аз шеваҳои забони эронии шимолӣ буд? Бемантиқии дигар далели шарқшинос дар навиштаи вай, ки мегӯяд "забони фарҳангии Берунӣ форсӣ буд" ба мушоҳида мерасад. Магар мумкин аст, ки як мутафаккир, як олими забардаст забони модариаш дигар, забони фарҳангиаш дигар ва забони илмиаш дигар бошаду илова бар ин, миллаташ дигар? Бубинед, забони модарӣ - хоразмӣ, забони фарҳангӣ - форсӣ ва забони илм - арабӣ, вале миллат - ӯзбек?! Магар чунин шуданаш мумкин аст? Мутлақо не!

Берунӣ чӣ гуна ӯзбек ва ё турктабор будааст, ки бо забони миллати худ эҷод накардааст ва ё лоақал забони миллаташ забони модариаш нест? Охир нишонаи асосии миллат забони модарӣ аст, ки бо шири модар ба фарзанд мегузарад. Гузашта аз ин, ба ҳама аҳли илм маълум аст, ки забони модарии Берунӣ забони хоразмӣ буд, ки аз забонҳои шарқӣ эронӣ дар қатори забонҳои суғдию бохтарӣ қарор дорад ва дар пайи турктозиҳо аз байн рафтааст. Ҳамчунин, аз осори Берунӣ ба хубӣ метавон мушоҳида кард, ки вай ба таъриху фарҳанги тоҷикӣ-форсӣ чӣ гуна меҳру муҳаббат дорад. Агар Берунӣ ӯзбек буд, пас чаро заррае ба миллати худ ва забону фарҳанги миллати худ арҷ нагузошт? Забони хоразмию форсию арабиро афзал донист? Асари маъруфи худ "Китоб-ут-Тафҳим"-ро ба форсӣ, балки бо забони ноби тоҷикӣ иншо кард? Олимону муҳаққиқони забоншинос равонию зебоии забони тоҷикии асари мазкурро ҳатто аз забони тоҷикии осори Ибни Сино бартару возеҳтар мешуморанд ва мақоми онро дар рушди забони илм ба форсӣ на камтар аз "Шоҳнома"-и Фирдавсӣ медонанд [2, с. 3-28].

Дар ин хусус, донишманди тоҷик Ҳ. Султон барҳақ мегӯяд, ки Берунӣ бо асли ориёӣ ва забони тоҷикӣ ифтихор дошт ва ба мисли Рӯдакию Фирдавсӣ тахаллуси худро калимаи сирф тоҷикии "Берунӣ" интихоб кард [2, с. 3-28], на туркӣ ва ҳатто на арабӣ, ки он замон ба ҳукми анъана даромада истода буд. Баръакс, Берунӣ ба қавмҳое, ки имрӯз мехоҳанд ӯро соҳиб шаванд назари нек надошт ва аз ҷумла дар "Китоб-ут-тафҳим" ҳангоми минтақаҳою мавзеъҳои Замин ва қавмҳоро нишон додан чунин менависад: "Ва андар иқлими ҳафтум бас ободонӣ нест. Ва ба вай андар сӯйи машриқ мардумонеанд ваҳшигуна андар кӯҳ ва бешаҳо, аз ҷумлаи туркон" [1, с. 219]. Ба ҳамин монанд дар чанд ҷойи дигари китоби мазкур ва ҳамчунин дар дигар асарҳояш қавмҳои араб, яъҷуҷ ва турконро мавриди мазаммат қарор медиҳад, пас чӣ гуна имрӯз Бeруниро бо ин ҳама далел метавон аз қавме донист, ки худи вай он қавмро чашми дидан надошт? Ба назар чунин мерасад, ки Вансен-Мансур бо таъсири идеология ва олимони Шуравӣ ба чунин иштибоҳи илмӣ, ба хотири ҷонибдорӣ аз сиёсати он замон роҳ додааст. Зеро табартақсими марзии Осиёи Марказӣ дар оғози барқароршавии сохти Шуравӣ оҳиста-оҳиста ба дигар табартақсимҳо оварда расонд, хусусан ба табартақсими дастовардҳои илмию фарҳангӣ ва минҷумла табартақсими мутафаккирони гузаштаи тоҷик.

Ба навиштаи олими тоҷик Ҳ. Султон, Берунӣ ҳамчунин асаре бо номи "Ат-Таҳзир мин қибали-т-турки" ("Барҳазарӣ аз ҷониби туркон") низ иншо карда будааст. Вале, мутаассифона, ин китоб имрӯз дастраси мардум нест ва эҳтимолан аз ҷониби фармонравоёни баъдии турку муғул қасдан нобуд карда шудааст [2, с. 3-28].

Бармегардем ба сари масъалаи баррасишаванда. Соли 1974 бахшида ба ҳазораи Берунӣ созмони ЮНЕСКО як маҷмуаеро, ки аз 9 мақола ва расмҳои алоҳида иборат аст, бо 15 забони бонуфузи олам нашр кард. Ин маҷмуа бо забонҳои фаронсавӣ, англисӣ, испанӣ, русӣ, олмонӣ, арабӣ, ҷопонӣ, итолиёӣ, ҳиндӣ, томулӣ, ибрӣ, форсӣ, нидерландӣ, португалӣ ва туркӣ нашр карда шудааст. Мақолаҳо аз ҷониби олимону донишмандони гуногуни олам оид ба паҳлуҳои мухталифи ҳаёту фаъолияти Берунӣ бахшида шуда, маҷмуа бо мақолаи академик Бобоҷон Ғафуров шуруъ мешавад, ки зикраш қаблан рафт. Мақолаи дуюми маҷмуа ба қалами шарқшинос ва олими фаронсавӣ Жак Буало (1912-1989) тааллуқ дорад. Ж. Буало дар хусуси шинохти Берунӣ ва осори вай дигар таҳқиқот ҳам анҷом додааст, хусусан очерки библиографии осори Бeруниро таҳия кардааст, вале мо ба мақолаи вай, ки дар маҷмуаи ЮНЕСКО чоп шудааст, таваҷҷуҳ менамоем. Ин мақола "Сафари тулонӣ – дар рӯйи нақшҳои пойи як олими дунёи пуртуғён" ном дорад. Дар оғози ин мақола Ж. Буало нахуст Бeруниро яке аз бузургтарин донишманди исломи асримиёнагӣ шуморида, бешубҳа, асилтарин ва амиқтарин мутафаккир қаламдод кардааст. Аз ин рӯ, ба вай дар замонаш мартабаи "Устод"-ӣ додаанд, менависад олими фаронсавӣ. Ж. Буало дар мақолаи худ ба ин маъно менависад, ки Берунӣ бо як таҳаммулпазирӣ дину воқеиятро нишон дода, масъалаҳоро озодона баррасӣ мекунад ва ҳақиқатро бо ҷасорат ҳимоя менамояд. Яке аз нахустин мусулмонест, ки бо шавқи том фалсафа ва илмҳои Ҳиндро меомӯзад ва ҳамзамон, бар ивази он фалсафа ва улуми юнониро таълим медиҳад [7, с. 10-16]. Аслан мақолаи Ж. Буало хусусияти тарҷумаиҳолӣ

дорад, давраҳои алоҳидаи ҳаёту фаъолият, сафарҳо, муносибати Беруниро бо ҳокимону амирон ва дар куҷо иншо шудани асарҳои ӯро бозгӯ менамояд.

Ж. Буало низ мисли Вансен-Мансур ба кадом қавм мутааллиқ будани Беруниро мухтасаран гуфта мегузарад. Шарқшинос ба ин маънӣ менависад, ки Берунӣ аслан форс буда, дар муҳити шеваи хоразмӣ тарбият ёфтааст, баъдан аз забони форсии нав ҳамчун забони гуфтугӯӣ истифода бурда, ҳамзамон аз забони арабӣ ҳамчун воситаи ифодаи афкори ҳаёти илмӣ, ҳам дар расоили илмӣ ва ҳам дар осори бадеияш ҳадафмандона истифода бурдааст [7, с. 10-16].

Дигар олимону донишмандони фаронсавӣ, ки ба осори Берунӣ ва шахсияти вай таваҷҷуҳ зоҳир кардаанд, кам нестанд, масалан Луи Гарде, Фролеал Санагустан ва дигарон. Аммо ба хотири аз меъёр зиёд нагардидани мақолаи мазкур омӯзиши таҳқиқоти онҳоро баояндаи наздик мавқуф гузошта, ба мақолаамон ҳусни анҷом мебахшем.

Хулоса, аз баррасиҳои боло маълум мегардад, ки Абурайҳони Берунӣ аз бузургтарин мутафаккирони олами ислом ва ҷаҳони асрҳои миёна дар соҳаи улум, хусусан илмҳои табиатшиносӣ ба шумор меравад. Ин донишманд аслан хоразмии ориёитабор буда, аз ҷиҳати этникӣ имрӯз бештар ба тоҷикон қаробат дорад. Дар Аврупо донишмандону шарқшиносон ӯро каму беш аз асри XVII ба ин ҷониб мешиносанд. Нахустин аврупоие, ки ба Берунӣ ва осори вай таваҷҷуҳ зоҳир кардааст, донишманди фаронсавӣ аз Париж Ж.Т. Рено мебошад. Баъдан шарқшиноси рус Н. де Ханеков ва ба воситаи ӯ шарқшиноси олмонӣ Э. Захау, Берунӣ ва осори вайро мавриди тарҷума ва таҳқиқ қарор дода, дар Аврупо шуҳрат пайдо кардааст. Минбаъд олимону шарқшиносони фаронсавӣ, мисли Анри Корбен, Луи Гарде, Вансен-Мансур Монтей, Жак Буало ва дигарон дар омӯзишу таҳқиқи осори Берунӣ саҳми босазо гузоштаанд.

АДАБИЁТ

1. Абурайҳони Берунӣ. Китоб-ут-тафҳим ли-авоили саноат-ит-танҷим. – Душанбе: Дониш, 2022. – 605 с.
2. Ҳасани Султон. Шоҳкори забони модарӣ дар илм // Абурайҳони Берунӣ. Китоб-ут-Тафҳим ли-авоили саноъат-ит-танҷим. – Душанбе: Дониш, 2022. С. 3-28.
3. Abu Rayhan Muhammad b. Ahmad al-Biruni. Al-Qanun'u-Mas'udi (Canon Masudicus) Vol. II (An encyclopaedia of astronomical sciences). Published by The Dairatu'l-Ma'arif-il-Osmania. Hyderabad-Dn, India, 1955 A.D. – 140 p.
4. Corbin H. Histoire de la philosophie islamique. Gallimard, 1986. – 546 p.
5. Gafourov Bobodjan. Al-Biruni. Il y a mille ans en Asie centrale un esprit universel // Autour de l'an mil en Asie centrale un esprit universel Al-Biruni. Juin, 1974 (XXVII année). P. 4-8.
6. Frederick Starr S. The Genius of Their Age. Ibn Sina, Biruni and the lost enlightenment. New York, 2023. - 290 p.
7. Jacques Boilot. La longue odyssée. Sur les pas d'un savant dans un monde en effervescence // Autour de l'an mil en Asie centrale un esprit universel Al-Biruni. Juin, 1974 (XXVII année). P. 10-16.
8. Monteil, Vincent-Mansour. De l'Oxus à l'Exil *in* Abu Rayhan al-Biruni. Le Livre de l'Inde. UNESCO, 1996. P. 11-33.
9. Reinaud M. Al-Biruni. Fragments arabes et persans relatifs à l'Inde. Journal Asiatique, 1844.
10. Seyyed Hossein Nasr. Un philosophe independent. Par-delà les écoles et les coteries il instaure la libre réflexion // Autour de l'an mil en Asie centrale un esprit universel Al-Biruni. Juin, 1974 (XXVII année). P. 38-41.

АБУРАЙҲОНИ БЕРУНӢ ДАР ТАҲҚИҚИ ФАЙЛАСУФОН-ШАРҚШИНОСОНИ ФАРОНСАВӢ

Дар мақолаи мазкур дар хусуси Абурайҳони Берунӣ ва мақоми вай дар тарҷума ва таҳқиқи шарқшиносони фаронсавӣ сухан меравад. Муаллиф дар асоси таҳқиқоти олимони фаронсавӣ Абурайҳони Беруниро аз бузургтарин мутафаккирони олами ислом ва ҷаҳони асрҳои миёна дар соҳаи улум, хусусан илмҳои табиатшиносӣ ном бурдааст. Ба андешаи муаллиф, Берунӣ аслан хоразмии ориёитабор буда, аз ҷиҳати этникӣ имрӯз бештар ба тоҷикон қаробат дорад. Дар Аврупо донишмандону шарқшиносон ӯро аз асри XVII ба инҷониб мешиносанд. Нахустин аврупоие, ки ба Берунӣ ва осори вай таваҷҷуҳ зоҳир кардааст, донишманди фаронсавӣ Ж.Т. Рейно мебошад. Баъдан шарқшиноси рус Н. де Ханеков ва ба воситаи вай шарқшиноси олмонӣ Э. Захау, Берунӣ ва осори вайро мавриди тарҷума ва таҳқиқ қарор дода, мутафаккири хоразмиро дар Аврупо шуҳратёр кардааст. Минбаъд олимону шарқшиносони фаронсавӣ, мисли Анри Корбен, Луи Гарде, Вансен-Мансур Монтей, Жак Буало, Фролеал Санагустан ва дигарон дар омӯзишу таҳқиқи осори Берунӣ саҳми босазо гузоштаанд.

Калидвожаҳо: шарқшиносӣ, тарҷума, таҳқиқ, мутафаккир, табиатшиносӣ, нуҷум, риёзиёт, тоҷик, турк.

АБУРАЙХАН БЕРУНИ В ИССЛЕДОВАНИЯХ ФРАНЦУЗСКИХ ФИЛОСОФОВ-ВОСТОКОВЕДОВ

В данной статье речь идет об Абурайхане Беруни и его месте в переводах и исследованиях французских востоковедов. В статье автор пытается показать Абурайхана Беруни как одного из величайших мыслителей исламского мира и Средневековья в области науки, особенно в сфере естественных наук, на основе исследований французских ученых. По мнению автора, Беруни на самом деле является хорезмийцем арийского происхождения и по этническому признаку сегодня более близок к таджикам. В Европе ученые и востоковеды знают его более или менее с XVII века. Первым европейцем, обратившим внимание на Беруни и его работы, был французский учёный из Парижа Ж.Т. Рейно. Затем русский востоковед Н. де Ханеков и через него немецкий востоковед Э. Захау перевел и исследовал Беруни и его произведения, и таким образом прославил хорезмийского мыслителя в Европе. Позднее значительный вклад в изучение и исследование творчества Беруни внесли французские учёные и востоковеды, такие как Анри Корбен, Луи Гарде, Вансен-Мансур Монтей, Жак Буало, Фролеал Санагустан и другие.

Ключевые слова: востоковедение, перевод, исследования, мыслитель, естествознание, астрономия, математика, таджик, турок.

ABU RAYKHAN AL-BIRUNI IN THE STUDIES OF FRENCH ORIENTALIST PHILOSOPHERS

This article is about Abu Raikhan al-Biruni and his place in the translations and studies of French orientalists. In the article, the author tries to show Abu Raikhan al-Biruni as one of the greatest thinkers of the Islamic world and the Middle Ages in the field of science, especially in the field of natural sciences, based on the research of French scientists. According to the author, Biruni is actually a Khorezmian of Aryan origin and is ethnically closer to the Tajiks today. In Europe, scientists and orientalists have known it more or less since the XVIIth century. The first European to pay attention to Biruni and his work was the French scientist from Paris J.T. Reinaud. Then the Russian orientalist N. de Khanekov and through him the German orientalist E. Sachau translated and studied Biruni and his works and thus glorified the Khorezmian thinker in Europe. Later, significant contributions to the study and research of Biruni's work were made by French scientists and orientalists, such as Henry Corbin, Louis Gardet, Vinceint-Mansour Monteil, Jacques Boilot, Floréal Sanagustin and others.

Key words: oriental studies, translation, research, thinker, natural history, astronomy, mathematics, Tajik, Turk.

Маълумот дар бораи муаллиф: ***Султонзода Соқӣ Аслон*** – Донишгоҳи давлатии омӯзгории Тоҷикистон ба номи Садриддин Айнӣ, доктори илмҳои фалсафа, и.в. профессори кафедраи фалсафа, мудири кафедраи забони франсавӣ. Телефон: **(+992) 938-14 86 39**. E-mail: sultonzoda83@mail.ru

Сведения об авторе: ***Султонзода Соки Аслон*** – Таджикский государственный педагогический университет имени Садриддина Айни, доктор философских наук, и.о. профессора кафедры философии, заведующий кафедрой французского языка. Телефон: **(+992) 938-14 86 39**. E-mail: sultonzoda83@mail.ru

Information about the author: ***Sultonzoda Soqi Aslon*** **-** Tajik State Pedagogical University by name S. Ayni, doctor of philosophic sciences, acting as professor of philosophy chair, head of French language chair. Phone: **(+992) 938-14 86 39**. E-mail: sultonzoda83@mail.ru

ТДУ: 165.2 (575.3)

ТАҲҚИҚИ МУНОСИБАТҲОИ МУШТАРАКИ МАЪРИФАТИ ҲИССӢ ВА МАЪРИФАТИ АҚЛӢ ДАР ТАЪЛИМОТИ НАСИРУДДИНИ ТӮСӢ

Кенҷаева Л.Э.
Донишгоҳи давлатии омӯзгории Тоҷикистон ба номи Садриддин Айнӣ

Дар таълимоти фалсафӣ маърифат ҳамчун шакли олии инъикоси воқеият ба ҳисоб рафта, натиҷаи ҷараёни онро донишҳои боэътимод ташкил медиҳанд. Аз ин рӯ, вобаста ба хусусияти инъикоси донишҳои мавҷуда ду зинаи ба ҳамдигар алоқаманди илмиро фарқ кардан мумкин аст. Зинаи аввали маърифат – маърифати ҳиссӣ ба ҳисоб рафта, зинаи дуюмро маърифати ақлӣ (тафаккури мантиқӣ) номидан мумкин аст.

Тавассути маърифати ҳиссӣ ҷиҳатҳои муҳим ва ботинии ашёву зуҳурот дарк карда шуда, ошкор кардани моҳияти предмету ҳодисаҳо ба он имконнопазир аст. Моҳият ва ҷиҳатҳои дохилии ашёву зуҳурот тавассути маърифати ақлӣ ошкор карда мешаванд. Аз ин мавқеъ, дониши мантиқӣ (ақлӣ) ҳамеша аз бедонишӣ ба дониш, аз дониши сатҳи нопурра ба дониши амиқу пурра, ба дарки моҳият инсонро ҳидоят намуда, шарти зарурии фаъолияти ӯ ба ҳисоб меравад. Инчунин, дониши ақлӣ аз маърифати ҳиссӣ бо он фарқ мекунад, ки маърифати ақлӣ инъикоси бавосита, умумиятдоштаи олами моддӣ буда, бо забон ва нутқи инсон робитаи узвӣ дошта, фаъолияти мақсаднок мебошад.

Мутафаккири тоҷик Насируддини Тӯсӣ ба баррасии ин мавзуъ таваҷҷуҳи хосса дода, онро яке аз масоили муҳимми мантиқӣ дар таълимоти худ мепиндорад. Хусусан, Насируддини Тӯсӣ ба мисли Арасту, Форобӣ ва Ибни Сино доир ба ин мавзуъ ва муҳтавои маърифат бар он назар аст, ки кул дар ҷузъ вуҷуд дорад. Аз ин мавқеъ, тасдиқ мекунад, ки ҳис дар маърифати дониши куллӣ, ки танҳо бо воситаи ақл дарк карда мешавад, оҷиз аст. Мутафаккир ҳеҷ шак надорад, ки воҳид, ҷузъ ба воситаи ҳиссиёт ва кул тавассути ақл маълум мешавад. Ӯ чунин назар дорад, ки маърифати ашёи алоҳида ба маърифати кул мебарад ва ё баръакс. Ин идея аз ҷониби В.И.Ленин ба таври амиқ баён шудааст, ки: «ҷузъ вуҷуд надорад, дар акси ҳол чӣ гуна бе ягон робита ба кул мебарад. Кул бошад, танҳо дар алоҳидагӣ вуҷуд дорад, тавассути ҷузъ. Ҳар як кул ин (ҷузъ ё тараф ё моҳияти) ҷузъ аст» [8, с.318].

Насируддини Тӯсӣ бошад, иброз медорад, ки «берун аз ақл кул наметавонад вуҷуд дошта бошад, зеро як шахс ба таври куллӣ инсон намебошад» [12, с.19].

Бо ин назар, ӯ ақидаи мавҷудияти кул, умумиятро то чизҳо инкор мекунад ва бо исрор қайд мекунад, ки кул дар чизҳо ва баъди ашё (дар ақли инсон) вуҷуд дорад. Предметҳои алоҳида хосиятҳо, сифатҳои якхела доранд ва дар асоси ҳамин хислатҳои умумӣ мо мафҳумҳои «ҳайвон», «инсон» ва ғайраро месозем ва перомуни онҳо андеша баён мекунем.

Бояд гуфт, ки кулро Насируддини Тӯсӣ ба се маънӣ тавзеҳ медиҳад: Якум, ҳамчун мантиқӣ-куллӣ; дуюм, ба таври табиӣ ё ҷисмонӣ-куллӣ; сеюм, кул дар ниҳоди ақл.

Мантиқан-куллӣ дар рухи инсон вуҷуд дорад. Он чизе ҷуз инъикоси ашё дар олами воқеӣ нест.

Табиӣ-куллӣ – ин нишонаҳои монанди гурӯҳи предметҳои алоҳида буда, онҳо худ ба худ вучуд надоранд ва дар ашёи алоҳида тавассути чузъ зоҳир мешаванд. «Табиӣ-куллӣ, бевосита дар байни предметҳои алоҳида вуҷуд доранд» [12, с.29].

Ниҳоят охирин, кул дар ақл дар асоси ду фаҳмиши пешин, яъне табиӣ-куллӣ ва мантиқӣ-куллӣ ташаккул меёбад [12, с.20].

Ба ақидаи мутафаккир, агарчи кул ин тарафи алоҳида бошад ҳам, вале он – кул худ ба худ ҷузъ буда наметавонад. Ҷузъ – ҳассосияти ҷудогона, аммо кул ҳамчун мафҳум эҳсос намешавад, «он дар ақл вуҷуд дорад, аммо ягон объекти эҳсосшаванда кул нест». Бо вуҷуди ин, кул инъикоси ҷудогонаест, ки новобаста аз нафси инсон вуҷуд дорад.

Мусаллам аст, ки дар заминаи чузъ ва кул инъикоси принсипҳои асосии ҷараёни маърифат ба вуҷуд меояд, ки дар воқеият маърифатро шакли олии инъикос муаррифӣ

мекунад. Метавон гуфт, ки натиҷаи ҷараёни маърифатро дониш ташкил медиҳад. Дар ҷараёни маърифат вобаста ба характери инъикос ду зинаи бо якдигар алоқамандро фарқ кардан лозим аст. Дар замони муосир маърифати ҳиссиро маърифати бевосита ном мебаранд, ки ин пиндор аз гуфтори Насируддини Тӯсӣ маншаъ мегирад. Дар чунин зинаи маърифат дарки ҷиҳатҳои муҳим ва ботинии ашёву зуҳурот, ошкор намудани қонунҳои амал ва инкишофи онҳо имконнопазиранд. Зеро моҳияти ашёву зуҳуротро маҳз тавассути тафаккури абстрактӣ ошкор намудан мумкин аст.

Тафаккури таҷридӣ бошад, чун зинаи дуюми ҷараёни маърифат дорои хусусияте мебошад, ки тавассути он хусусиятҳои онро аз маърифати ҳиссӣ фарқ кардан мумкин аст.

Тафаккури таҷридӣ, инъикоси бавоситаи олами моддӣ аст. Инсон бо ёрии тафакури абстрактӣ, яъне тавассути таҳқиқи мантиқии маълумоти ҳиссӣ, чизеро дониста мегирад, ки онро бевосита мушоҳида кардан мумкин нест, лекин онҳо бо ашёи ҳисшаванда робитаи муайяну мушаххас доранд. Масалан, ҳангоми бевосита назар кардан ба таърихи ҷамъият он чун маҷмуи тасодуфҳо, бархӯрди бенизоми ирода ва фаъолият намудор мешавад. Дар зинаи дуюми маърифат, ба маълумоти ҳиссӣ такя намуда, хосиятҳои умумии ашёву падидаҳо ҷудо карда мешаванд. Онҳо имконият медиҳанд, ки ашёи гурӯҳи муайян ҷамъбаст гардад. Бояд таъкид дошт, ки хусусияти муҳимтарини тафаккур ин аст, ки бо забон, нутқи инсон робитаи узвӣ дорад. Бе забон тафаккур вуҷуд дошта наметавонад. Забон шакли зоҳирии фикр аст. Забон воситаест, ки тавассути он инсон фикри худро ифода мекунад.

Илми мантиқ шаклҳои тафаккуру инкишофи дониш, усулу равиши маърифатро меомӯзад, ки маҳз дар зинаи тафаккури таҷридӣ истифода мешаванд. Мантиқ қонунҳои махсуси тафаккурро ба воситаи маърифат ва навъҳои он таҳқиқ менамояд. Бо мақсади баёни муфассали мавзуи илми мантиқ лозим аст, ки шаклҳои маърифатро дар ҳамбастагӣ бо қонунҳои мантиқӣ таҳқиқ намоем.

Агар матолиби баррасишудаи болозикрро ба инобат гирем, бархе аз муҳаққиқони фалсафаи Насируддини Тӯсӣ иддао доранд, ки ҳангоми баррасии таносуби маърифати ҳиссӣ ва ақлӣ ӯ гӯё нуктаи назари номиналистони асримиёнагиро ҷонибдорӣ менамояд. Масалан, М.Н.Болтаев, ки дар илми ватанӣ яке аз аввалинҳо шуда, андешаҳои фалсафӣ ва мантиқию гносеологии ин мутафаккирро таҳқиқ кардааст, муносибати ӯро ба масъалаи таносуби кул ва ҷузъ ба мисли номиналистон тавсиф медиҳад. Ӯ менависад: «Берун аз шуур кул ҳамчун ҷузъ дар алоҳидагӣ вуҷуд дорад ва танҳо дар ақл кул маҳз ҳамчун умумӣ вуҷуд дорад. Ин аст фаҳмиши Насируддини Тӯсӣ нисбат ба масъалаи моҳияти кул ва муносибати кул ва ҷузъ. Аз ин рӯ, мутафаккир зимни фаҳмиши ин масъала идеяи номиналистонро дастгирӣ мекунад ва ақидаи воқеъгароён (реалистон) – идеалистонро, ки мавҷудияти объективии ғояҳои умумиро тасдиқ мекарданд, қатъиян рад мекунад» [3, с.334].

Барои тақвияти андешаҳои болозикр месазад қайд кард, ки Насируддини Тӯсӣ дар масъалаи таносуби кул ва ҷузъ на номиналист ва на воқеъгаро (реалист) буд. Ӯ ҳамчун файласуф ва табиатшиноси бузург ба нақши мафҳумҳои куллӣ дар ҷараёни дониши ақлӣ баҳои баланд дода, дар ин бобат ба Арасту ва Ибни Сино пайравӣ кардааст. Насируддини Тӯсӣ бар ин назар аст, ки асоси дониши ақлӣ (мантиқӣ) он чизест, ки дар ашёи алоҳида маъмул аст. Моҳияти предмет ва зуҳуроти воқеият маҳз дар мафҳумҳои куллӣ ифода меёбад. Агар номиналист мебуд, ӯ, бешубҳа, чунин мавқеъро ҳимоя мекард, ки мафҳумҳои куллӣ танҳо номҳои холӣ мебошанд ва дар ашёи олами атроф чизеро ифода намекунанд. Аммо ӯ баръакс мегӯяд, ки моҳияти ашё на дар образҳои ҳиссӣ, балки дар мафҳумҳои куллӣ ифода меёбанд.

Қобили таваҷҷуҳ аст, ки Насируддини Тӯсӣ донишро ҳамчун тасвири ашё ва падидаҳои олами атроф, инъикоси шаклҳои ашё дар руҳи инсон таъриф медиҳад. Ӯ борҳо таъкид кардааст, ки шинохти ҳиссӣ, ки марҳилаи ибтидоии ҷараёни маърифат мебошад, дар бораи предметҳои олами беруна дониши сатҳӣ медиҳад ва аксаран боиси тасаввуроти нодуруст мегардад. Дар ин маврид ӯ менависад: «Ҳеҷ як ҳиссиёт наметавонад худро аз гумроҳӣ, ки худашон эътироф мекунанд, раҳоӣ бахшад. Басорат офтобро, ки аз замин

бештар аз 160 маротиба калонтар аст, дар шакли диск (доираи хурд) мебинад. Ҳисҳо ин фарқиятро ошкор намекунанд. Биноӣ ҳеҷ гоҳ сабабҳои афтиши дарахтони дар об инъикосшударо намефаҳмонад. Дар бораи ақидаҳои нодуруст низ ҳамин тавр аст. Дар бораи дигар ҳиссиёт низ ҳаминро гуфтан лозим аст... Ҳисҳо ба ҷуз бадан ва ҷисм дигар чизеро дарк карда наметавонанд» [14, с.52-53].

Ба назари мо, чунин фикру мулоҳизаҳо сабаб шудааст, ки мутафаккир тасмим гирад, ки нақши ақлро дар раванди маърифат нишон диҳад. Ин аст он чизе ки ӯ дар асари асосии худ «Асос-ул-иқтибос» дар бораи нақши ақл дар фаъолияти маърифатии инсон менависад: «Шумо бояд бидонед, ки эҳсосот дар шинохти чизҳои фаҳмо танҳо ҳамчун миёнарав амал мекунанд. Дар раванди дониш дар ҳама ҳолатҳо ақл нақши ҳалкунанда мебозад, зеро «кул ба ақл наздиктар аст, чунонки махсус ба эҳсосот наздиктар аст» [12, с. 335].

Дар ин ҷо ба андешаи академик М.Диноршоев розӣ шудан мумкин аст, ки таълимоти гносеологии мутафаккирро таҳлил намуда, муқарраротИ муҳимро зикр кардааст: «1) ақли инсон қобилияти маърифати дониши беохир, беканорро дорад; 2) ақл комилан қобилияти инъикоси тамоми маҷмуи шаклҳои ашёи даркшаванда ва ҳисшавандаро дорад; 3) инъикоси предметҳои гуногун ва ҷисмҳои моддӣ ҷоиз аст, вале қобилияти инъикоси ақл аз инъикоси ҷисмҳои моддӣ олитар аст. Ҷисмҳо наметавонанд ягон ашёи дигарро инъикос кунанд, агар шаклҳои қаблан дар онҳо инъикосёфта бартараф карда нашаванд, аммо ақл, ки шаклҳои чизҳои даркшаванда ва эҳсосшавандаро пайваста инъикос мекунад, бартараф кардани шаклҳои қаблан дар он инъикосшударо талаб намекунад» [6, с.122].

Ин андешаҳои М.Диноршоевро бо ақидаҳои худи мутафаккир, ки дар китобҳои дигари ӯ оварда шудаанд, собит кардан мумкин аст: «Ҳеҷ ҷисм наметавонад ҳеҷ шакле бигирад, агар шакли пештарааш аз байн наравад. Масалан, ҷисме, ки шакли секунҷа дорад, то он даме, ки шакли аввалашро нест накунад, шакли чоркунҷаро гирифта наметавонад. Ё дар порае аз шамъ, ки шакли як офтобро гирифтааст, шакли офтоби дигарро наметавон тасвир кард, то он даме, ки шакли пешина аз байн бурда нашавад, зеро, агар дар порча осори шакли аввал бошад, пас ҳар ду омехта ва ҳеҷ кадоми онҳо ба таври комил ифода намеёбад. Ин ҳукм ба ҳамаи ҷисмҳо дахл дорад ва барои ҳамаи онҳо умумӣ аст» [14, с.34].

Дар мавриди нафси инсон, чунонки Насируддини Тӯсӣ мегӯяд, ҳолати ӯ бар хилофи узвҳои ҳис аст, «зеро, ки чӣ қадар шаклҳои чизҳои даркшаванда ва дарки эҳсос дар назди ӯ (руҳ – Л.К.) пайдо шавад ҳам, вай ҳамаи онҳоро пай дар пай дарк мекунад, бидуни талаби бартараф кардани шаклҳои қаблӣ. Баръакс, тамоми маҷмуи шаклҳоро дар он ба таври комил таҷассум мекунад ва ҳеҷ гоҳ ба чунин ҳолат намерасад, ки ба далели фаровонии шаклҳои дар он нигоҳ дошташуда, аз гирифтани шаклҳои дигар оҷиз гардад. Баръакс, фаровонии шаклҳои дар он нигошташуда воситаи он мебошанд, ки ба воситаи онҳо шаклҳои дигарро ба осонӣ дарк кунад. Аз ин рӯ, мардум ҳар қадаре, ки соҳиби илму ахлоқи нек шаванд, ақлу хирад ҳамон қадар комилтар мешавад» [14, с.35].

Аз ин ва иқтибосҳои боло бармеояд, ки мутафаккир дониши ҳиссиро барои фаъолияти маърифатии субъект зарур, вале кофӣ намешуморад. Шарти кофии раванди маърифат ҳолати руҳ аст, ки дониши пурратар, амиқтар ва мукаммалтар медиҳад. Дарвоқеъ, дониши ҳиссӣ, ки сарчашмаи тамоми донишҳо аст, ба мо дониши воқеӣ намедиҳад ва ба моҳияти предмети омӯхташаванда таъсир намерасонад, зеро моҳияти предмет ба ҳиссиёт дастрас нест ва аз он пинҳон мемонад. Барои ворид шудан ба моҳият ба шумо қувваи ақл лозим аст (дар истилоҳоти файласуфони асримиёнагӣ – «ан-нафс»).

Бо вуҷуди ин, академик М.Диноршоев дуруст қайд мекунад, ки мутафаккир масъалаи таносуби эҳсосот ва ақлро мавриди баррасӣ қарор дода, ба андешаҳои зид роҳ медиҳад. Масалан, дар китоби «Ахлоқи Носирӣ» нақши узвҳои ҳисро дар маърифат ночиз баҳо дода, онҳоро сабаби пайдоиши анвои гуногуни иштибоҳот мешуморад. Дар китоби «Асос-ул-иқтибос» бошад, ӯ мегӯяд, ки эҳсосот шарти зарурии раванди маърифат аст ва ҳеҷ донише бе миёнаравии эҳсосот пайдо намешавад. Тавре мебинем, Насируддини Тӯсӣ борҳо таъкид мекунад, ки «нафси инсонӣ... танҳо ба воситаи ҳис метавонад сарчашмаҳои асосии мафҳум ва ҳукмҳоро маърифат кунад» [12, с.375], «тарзи ба даст овардани ҳукм

силлогизм ё индуксияи комил аст. Асосҳои ибтидоии силлогизм тавассути индуксия ба вуҷуд меоянд, ки дар он ҳиссиёт нақши ҳалкунанда мебозад. Аз ин рӯ, равшан аст, ки ҳеҷ дониш бидуни миёнаравии ҳиссиёт ба вуҷуд омада наметавонад» [12, с.377].

Аз таҳлил ва муқоисаи андешаҳои мутафаккир метавон маълум кард, ки ӯ биниши худро доир ба масъалаи таносуби ҳис ва ақл тағйир дода, муътақид бар он мешавад, ки онҳо бо ҳам робитаи зич доранд. Илова бар ин, қайд кардан бамаврид аст, ки Насируддини Тусӣ ҳамчун олими машҳури риёзидон ва мантиқшиноси замони худ ба дониши ақлӣ майл дошта, дар пажуҳишҳои худ усул ва методологияи донишҳои назариявиро ба таври возеҳ баррасӣ кардааст. Дар баробари ин, ӯ бузургтарин астроном (ситорашинос)-и замони худ буда, сарварии расадхонаи Мароғаро ба уҳда дошт ва тавассути ин шакли фаъолият аз усулҳои донишҳои таҷрибавӣ, аз қабили мушоҳида, таҷриба, андозагирӣ, индуксия ва ғайра истифода мекард. Ҳамин тариқ, наметавон гуфт, ки ӯ робитаи байни донишҳои ҳиссӣ ва ақлро тамоман нодида гирифтааст. Баръакс, муносибати муштараки донишҳои ҳиссӣ ва донишҳои ақлӣ дар таълимоти ӯ ҳамеша дар меҳвари таҳқиқот қарор гирифтаанд.

Бо вуҷуди ин, баъзе муҳаққиқони осори мутафаккир ӯро барои он сарзаниш мекунанд, ки гӯё иртиботи ақлу ҷисмро рад мекунад, ки дар натиҷа маърифат на вазифаи ҷисм, балки вазифаи як қувваи махсуси новобаста аз ҷисм мегардад [6, с.125].

Аз нигоҳи ин файласуфи шарқӣ масъалаи истифодаи дурусти индуксия ва дедуксия ҳамчун усулҳои маърифат яке аз масъалаҳои мубраму мубоҳисавӣ ба шумор меравад. Бе шубҳа, масъалаи муносибати индуксия ва дедуксия дар таълимоти гносеологии имрӯз яке аз масъалаҳои муҳимтарини таърихи инкишофи фалсафа ба ҳисоб мераванд, ки ҳанӯз ин матолибро ӯ бо баррасиҳои муфассали илмӣ тадқиқ намуда буд. Ӯ индуксия гуфта усулеро дар назар медошт, ки тавассути он дар асоси таъмими фактҳои ҷудогона донишҳои куллӣ ҳосил мешаванд ва дар ҳукм, ҷумла ифода меёбад ва бо таъкид иброз медошт, ки тавассути индуксия аз донишҳо, муқаддимаи фардӣ ва ҷузъӣ хулосаи умумӣ мебароранд. Хулосаи индуксия, ҳамеша аз ҷиҳати умумияти ҳаҷми худ нисбат ба муқаддима васеътару куллитар аст. Дар дедуксия бошад, баръакс, аз дониш, фикр, ҳукмҳои умумие, ки онҳо чун муқаддима ба шумор мераванд, ба хулосаи нисбатан ҷузъӣ ва баъзан фардӣ мегузаранд.

Аксаран, усулҳои мазкур ба якдигар муқобил гузошта шуда, онҳоро дар ҷараёни маърифат аз ҳам ҷудо мекарданд. Масалан, агар дар ин ҷо ақидаи Ф. Бэконро ба инобат гирем, индуксия усули асосии маърифат мебошад. Р. Декарт мақоми дедуксияро аз ҳад зиёд, муболиға менамуд. Минбаъд, дар Замони Нав чунин ақидаҳои яктарафа нисбат ба усулҳои маърифат аз байн рафт. Масалан, Г. Галилей, И. Нютон ва Г. Лейбнис баробари таъкид намудани нақши таҷриба, индуксия дар ҷараёни маърифат ба интуитсия (ҳадс) диққати махсус додаанд. Ба ақидаи онҳо, масъалаи ошкор намудани қонунҳои табиат танҳо масъалаи хосси мантиқ набуда, балки интуитсияро низ фаро мегирад. Онҳо ҳангоми мураттабсозӣ ва санҷиши назарияҳои илмиашон нақши ҳалкунанда доштани дедуксия ва фарзияро низ таъкид кардаанд. Нишон додаанд, ки фарзия на ҳама вақт мисли индуксия ва дедуксия таҳқиқ мешавад. Бо вуҷуди ин, онҳо муқобилгузории усулҳои индуктивӣ ва дедуктивии маърифатро комилан бартараф карда натавонистанд.

Методологияи муосир дар асоси татбиқи принсипҳои мантиқ ва диалектика, дар маҷмуъ, барои таҳлили маърифати илмӣ муқобилгузории индуксия ва дедуксияро бартараф кардааст. Мувофиқи таълимоти диалектикӣ дар ҷараёни маърифат, на танҳо индуксия ва дедуксия, балки боз як зумра усулҳо, принсипҳо, қоидаю шаклҳои дигар, ба мисли абстраксиякунӣ, идеализатсия, масъала, фарзия ва ғайра кор фармуда мешаванд, ки ба мунисибати муштараки донишҳои ҳиссӣ ва донишҳои ақлӣ мусоидат мекунанд.

Ба назари мо, ки ин гуна баёни андеша баъдтар дар асоси методологияи марксистӣ то андозае рушд намудааст. Чунки муҳаққиқони замони шуравӣ фақат вазифадор буданд, ки дар таълимоти ин ё он мутафаккир мафҳумҳои «материализм» ё «идеализм»-ро пайдо карда, дар ин замина тамоили афкори мутафаккиронро дар атрофи ҳамин мақулаҳо мушаххас намоянд. Ин муносибатро нисбат ба осори Насируддини Тӯсӣ бо ду омил метавон асоснок кард: якум, тамоми тадқиқот дар доираи методологияи марксистӣ

гузаронда шудааст ва дуюм, дар асрҳои миёна идеологияи динӣ ҳукмфармо буд, ки ба ҷаҳонбинии ҳар як мутафаккир, ба вижа Насируддини Тӯсӣ таъсир гузоштааст.

Хулоса, ба ақидаи Насируддини Тӯсӣ, маърифати ҳиссӣ ҳамчун шакли ибтидоии маърифат, мавҷудияти объекти донишро дар назар дорад, ки дар он байни субъекти маърифат ва ашёи мавриди омӯзиш алоқамандӣ ба назар мерасад. Аммо дар сатҳи дониши ақлӣ ҳолат дигар аст. Маърифати ақлӣ мавҷудияти объекти таҳқиқро талаб намекунад, зеро бе мавҷудияти ашё мо метавонем дар бораи он фикр, андешаҳои худро баён кунем. Махсусан, барои бисёре аз мафҳумҳои риёзӣ ва физикӣ, аз қабили «нуқта», «нуқтаи моддӣ», «хатти рост», «гази идеалӣ», «ҷисми сиёҳи мутлақ», «фазои холӣ» ва ғайра дар воқеият қиёс эҳтиёҷ надорад. Масалан, олим-математик дар утоқи кории худ метавонад як навъ назарияе офарад, ки пас аз садсолаҳо татбиқи худро ёбад (назарияи гурӯҳии Э.Галуа, геометрияи ғайриевклидии Н.Лобачевский ва ғайра).

Бар асоси гуфтаҳои боло метавон гуфт, ки Насируддини Тӯсӣ ба ҳеҷ ваҷҳ «ақлро аз бадан намеканад» ва ҳамзамон робитаи эҳсосот ва ақлро рад намекунад, балки қудрати абстрактии ақлро дар раванди дониши назариявӣ таъкид мекунад.

АДАБИЁТ

1. Аль-Фараби. Логические трактаты. – Алма-Ата, 1975. – 478 с.
2. Бартольд. Мусульманский мир. Сочинение. – Т.6. – М., 1966. – 782 с.
3. Болтаев, М.Н. Вопросы гносеологии и логики в произведениях Ибн Сины и его школы. – Душанбе, 1965. – 600 с.
4. Гринев-Гриневич С.Б. Терминоведение. – М., 2008. – 304 с.
5. Динонӣ И. Насируддини Тӯсӣ – файласуфи. – Теҳрон, 1384ҳ. – 202 с.
6. Диноршоев, М. Философия Насириддина Туси. – Душанбе, 2012. – 189 с.
7. Катикаш М. Назарийат ул-ʻилм ʻинда ал-Фараби (таҳқиқи назарияи маърифат аз нигоҳи Форобӣ). – Қоҳира, 2015. – 456 с.
8. Ленин В.И. Полн. собр. соч., – Т. 29. – М., 1987. – 324 с.
9. Ризовӣ, М. Аҳвол ва осори Насируддин. – Теҳрон: Доварпаноҳ, 1356ҳ. – 722 с.
10. Сулаймонов, Б.С. Логико-гносеологические воззрения Абу Насра Фараби. – Душанбе, 2016. – 146 с.
11. Таърихи фалсафаи тоҷик. Ҷ.2. – Душанбе: Дониш», 2016. – 892 с.
12. Тӯсӣ, Н. Асос-ул-иқтибос. – Теҳрон, 1373ҳ. – 627 с.
13. Тӯсӣ, Н. Масориъ-ул-масориъ. – Теҳрон, 1405ҳ. – 398 с.
14. Тӯсӣ, Н. Ахлоқи Носирӣ. – Душанбе, 2009.
15. Тӯсӣ, Н. Равзаи таслим ё тасаввурот аз каламоти Хоҷа Насируддини Тӯсӣ. –Душанбе, 2016. – 220 с.

ТАҲҚИҚИ МУНОСИБАТҲОИ МУШТАРАКИ МАЪРИФАТИ ҲИССӢ ВА МАЪРИФАТИ АҚЛӢ ДАР ТАЪЛИМОТИ НАСИРУДДИНИ ТӮСӢ

Муаллифи мақола бо назардошти рушди бемайлони илм ба яке аз масъалаҳои муҳимми асрҳои миёна – муносибати муштараки донишҳои ҳиссӣ бо донишҳои ақлӣ дахл намудааст, ки ин матолиб дар осори барҷастатарин мантиқшиноси ҳамин давр, Насируддини Тӯсӣ баррасӣ шудааст. Ӯ қайд мекунад, ки маърифати олам дар масъалагузориҳо ва натиҷагириҳои ин мутафаккир дар шакли олӣ ба назар расида, на танҳо барои рушди маърифатпазирии донишмандони Шарқ, балки барои тамоми муҳаққиқони ин соҳа заминаи мусоидро фароҳам овардааст. Ҷойгоҳи маърифат дар мақола вобаста ба низоми таҳқиқоти илмӣ устуворона, баррасӣ шуда, муаллиф иброз медорад, ки маърифатшиносии Насируддини Тӯсӣ бевосита бо масъалагузориҳои мантиқии он алоқаманд аст. Ҳамчунин, масъалаҳое, ки барои хирадгароии шинохти олам марбутанд, аз ҷониби мутафаккир тавассути методологияи илмҳои болозикр мавриди баррасӣ қарор гирифтаанд. Чунин равиши устувори фалсафӣ кумак намуд, ки бисёре аз ин масъалагузориҳо бо натиҷаи илмҳои табиии муосир мувофиқат кунанд. Таҳлилҳои муаллиф нишонрас буда, исбот месозанд, ки машшоиёни шарқӣ маърифати ашёро яклухт напазируфта, табақабандии онҳоро ба куллиёту ҷузъиёт марбут донистаанд, ки ин нахустин иқдом дар шинохти маърифати олам ба василаи тақсиму таснифи донишҳои ҳиссию ақлӣ дониста мешавад. Аз таҳлилҳои муаллиф метавон хулоса намуд, ки андешаҳои маърифатии Насируддини Тӯсӣ дар ин айём ба ташаккули хирадгароии насли наврас таъсири мусбат мерасонанд ва онҳоро ба оияндабинии наку ҳидоят мекунанд.

Калидвожаҳо: маърифат, ақл, донишҳои ҳиссӣ, маърифати олам, донишҳои ақлӣ, кул, ҷузъ, фард, тафаккур, ҳадс, моҳият, Насируддини Тӯсӣ.

ИССЛЕДОВАНИЕ ВЗАИМНЫХ ОТНОШЕНИЙ ЧУВСТВЕННОГО ПОЗНАНИЯ И ИНТЕЛЕКТУАЛЬНОГО ПОЗНАНИЯ В УЧЕНИИ НАСИРУДДИНА ТУСИ

Принимая во внимание непрерывное развитие науки, автор статьи затронул один из важнейших вопросов Средневековья - взаимоотношение чувственного познания и интеллектуального познания, который рассматривался в трудах виднейшего логика этого времени Насируддина Туси. Он отмечает, что познание мира видится в высшей

форме в постановке вопросов и результатах этого мыслителя, и это создало благоприятную основу не только для развития интеллектуальных способностей восточных ученых, но и для всех исследователей этой области. Место познания в статье рассматривается по отношению к системе научных исследований, и автор констатирует, что познавательная наука Насируддина Туси напрямую связана с его логической постановкой вопроса. Также вопросы, связанные с мудростью познания мира, рассматривались мыслителем посредством методологии вышеупомянутых наук. Столь устойчивый философский подход помог согласовать многие из этих вопросов с результатами современного естествознания. Анализы автора показательны и доказывают, что восточные философы-перипатетики не принимали познание предметов в целом, а считали их расслоение (группировку) связанным с целостностью и детальностью, что считается первым шагом на пути осознания познания мира через разделение и классификацию чувственных и интеллектуальных знаний.Из анализа автора можно сделать вывод, что познавательные идеи Насируддина Туси в наши дни положительно влияют на формирование мудрости подрастающего поколения и направляют его в лучшее будущее.

Ключевые слова: познание, разум, чувственное познание, познание мира, интеллектуальное познание, целое, частное, индивид, мышление, догадка, сущность, Насируддин Туси.

RESEARCH OF THE MUTUAL RELATIONS OF SENSORY PERCEPTION AND INTELLECTUAL KNOWLEDGE OF THE DOCTRINE NASIRUDDIN TUSI

In view of continuous development of science, the author of article mentioned one of the most important questions of the Middle Ages – relationship of sensory perception and intellectual knowledge which was considered in works of the most prominent logician of this time Nasiruddin Tusi. He notes that knowledge of the world seems in the highest form in statement questions and results of this thinker, and it created a favorable basis not only for development of mental abilities of east scientists, but also for all researchers of this area.The place of knowledge of article firmly is considered in relation to the system of scientific research, and the author notes that the informative science of Nasiruddin Tusi is directly connected with its logical formulations of the question. Also the questions connected with wisdom of knowledge of the world were considered by the thinker by means of methodology of above-mentioned sciences. So, steady philosophical approach helped to coordinate many of these questions with results of modern natural sciences.

Analyses of the author are indicative and prove that of Eastern Peripatetic philosophers did not accept knowledge of objects in general, and considered their stratification (group) connected with integrity and detail that also classification of sensual and intellectual knowledge is considered the first step on the way of understanding of knowledge of the world through division. From the analysis of the author it is possible to draw a conclusion that the informative ideas of Nasiruddin Tusi positively influence today formation of wisdom of younger generation and send it to the better future.

Keywords: knowledge, reason, sensory perception, knowledge of the world, intellectual knowledge, whole, private, individual, thinking, guess, essence, Nasiruddin Tusi.

Маълумот дар бораи муаллиф: ***Кенҷаева Латофат Эргашевна*** – Донишгоҳи давлатии омӯзгории Тоҷикистон ба номи Садриддин Айнӣ, номзади илмҳои фалсафа, дотсенти кафедраи фалсафа. **Суроға:** 734025, шаҳри Душанбе, Ҷумҳурии Тоҷикистон, хиёбони Рӯдакӣ, 17. Телефон**: (+992) 909094884**

Сведения об авторе: ***Кенжаева Латофат Эргашевна*** – Таджикский государственный педагогический университет имени Садриддин Айни, кандидат философских наук, доцент кафедры философии. **Адрес:** 734025, Республика Таджикистан, город Душанбе, проспект Рудаки, 17. Телефон**:(+992) 909094884**

Information about the author: ***Kenzhaeva Latofat Ergashevna*** – Tajik State Pedagogical University named after Sadriddin Aini, Candidate of Philosophy, associate professor of the Department of Philosophy. **Address:** 734025, Dushanbe city Republic of Tajikistan, , Rudaki Avenue, 17. Phone: **(+ 992) 909094884**

ТДУ:128/129

АРЗИШҲОИ АХЛОҚӢ ДАР ТАЪЛИМОТИ НАСИРУДДИНИ ТӮСӢ

Данаева К.Х.
Донишгоҳи миллии Тоҷикистон

Дар таърихи фарҳанг ва осори фалсафии ягон халқият ин қадар ба таҳқиқи масоили ахлоқ рӯй наовардаанд, чунонки дар ҳикмат ва адабиёти қавмҳои форсизабон ба мушоҳида мерасад. Родмардони фалсафа ва адабиёти классики мо фаро гирифтани ҳикмати амалӣ, хусусан ахлоқро аз пояҳои асосии саодат ва рифоҳияти инсонӣ дониста, нисбат ба дигар илмҳо онро муқаддам доштанд ва тавонистаанд чунин илми аслии ахлоқиро офаранд, ки бартарияту афзалияти он аз мавқеи илми ҷаҳонӣ пазируфта шавад.

Дар таърихи чандинҳазорсолаи фарҳангу тамаддуни тоҷику форс як зумра чеҳраҳое ба миён омадаанд, ки боиси ғановат ва таровати ин тамаддуни куҳан гардида, рангорангию мухталифӣ ва назокату дилнишинии онро таъмин сохтаанд. Яке аз дурахшонтарин чеҳраҳои афкори фалсафӣ, ахлоқӣ ва иҷтимоӣ-сиёсии асримиёнагии тоҷику форс Хоҷа Насируддини Тӯсӣ ба шумор меравад, ки аз ҷониби ӯ корҳои зиёди шоистаи илмӣ сурат гирифтааст.

Андешаҳои ахлоқӣ ва иҷтимоӣ-сиёсии Хоҷа Насируддини Тӯсӣ алоқаи зич дорад. Аз ин рӯ, онҳоро аз якдигар ҷудо намудан душвор аст. Мутафаккир афкори ахлоқии худро дар «Ахлоқи Носирӣ», «Авсоф-ул-ашроф» ва «Насиҳатнома ба Обокохон» барин асарҳояш баён кардааст.

Муҳимтарин асари ахлоқии Хоҷа Насируддини Тӯсӣ «Ахлоқи Носирӣ» мебошад, ки дар он асоситарин матолиби ахлоқӣ, иҷтимоӣ- сиёсӣ ва паҳлуву ҷузвҳои онҳо ифода ёфтаанд. Фазилат, адолат, муҳаббат, шуҷоат, мурувват, каромат ва ғ. муҳимтарин мақулаҳои ахлоқие мебошанд, ки мутафаккир дар асари номбурдааш мавриди таҳлили амиқу ҳамаҷониба қарор додааст.

Пажуҳишгарон ва муаррихон соли таълифи ин асарро ба 623-и ҳиҷрӣ (1236-и милодӣ) мансуб донистаанд. Аз мулоҳизоти худи нависандаи китоб равшан мегардад, ки «Ахлоқи Носирӣ»-ро аслан дар партави «Таҷоруб-ул-умам»-и Абуалӣ Аҳмад ибни Муҳаммади Мискавайҳ навиштааст. Муҳаққиқи эронӣ Муҷтабо Минавӣ бо такя ба гуфтори муаллифи осор дар пешгуфтори нусхаи ин асар меоварад, ки ҳадафи Тӯсӣ тарҷумаи китоби «Ат-Таҳора»-и Мискавайҳ буд. Вале баъдан муқаррар шуд, ки бояд китоби мустақиман иншо намояд ва дар ҳикмати авали, ки иборат бошад аз ислоҳи ахлоқ ва тадбири манзилу мамлакат. Афзуда ба ин, бино ба навиштаи Иқболи Яғмоӣ низ, Насируддини Тӯсӣ илова бар ин ки китоби Мискавайҳро эҷодкорона тарҷума намуд, ду боби дигаре бар он илҳоқ намуд, ки яке дар бораи сиёсати мудун ва дигаре дар тадбири манзил мебошад" [15,с.22].

Дар тавҷеҳи ин ибтикор ва афзудаҳои Хоҷа Насируддин бар китоби худ Мустафо Бодкубаи Ҳазовай чунин менигоранд: «Кӯшиши Хоҷа бар ин буд, ки тарҷумае равон, шево ва олимони аз китоб ба даст диҳад, то мавриди истифодаи алоқамандон қарор гирад дар ин маврид ниҳояти диққатро ба харҷ медод ва дар интихоби иборат ва шарҳу басти матолиб худро муқайяд ба маҳдудаи китоб намекард. Ҳангоме ки тарҷумаи китоб ба поён расид, ба назар мерасад, ки мабоҳисеро бояд бар он афзуд, махсусан, ки Насируддин шахсан марде фозил ва соҳибназар буд ва бар такмили матолиб таъкид дошт, лизо бо ишораи ӯ мабоҳиси ӯ «сиёсати мудун» ва «тадбири манзил»-ро низ ба он афзуд ва ба эҳтироми Насируддини Муҳташам китобро «Ахлоқи Носирӣ» номгузорӣ кард" [15, с.22].

«Ахлоқи Носирӣ» аз се мақолат иборат аст. Мақолати якуми он «Дар таҳзиби ахлоқ» аст, ки шомили ду қисм – қисми якум «Дар мабодӣ» ва он фарогири ҳафт фасл аст, аз қабили: дар маърифати мавзуъ ва мабодии ин навъ; дар маърифати нафси инсонӣ, ки онро нафси нотиқа хонанд; дар таъдиди қувватҳои нафси инсонӣ ва тамйизи он аз дигар қувво; дар он ки инсон ашрафи мавҷудоти ин олам аст; дар баёни он ки нафси инсониро камоле ва нуқсоне ҳаст; дар баёни он ки камоли нафс дар чист ва ҳасри касоне, ки мухолифати ҳақ

кардаанд, дар он боб; дар баёни хайру саодат, ки матлуб аз расидан ба камоли он аст; қисми дуюм «Дар мақосид» ном дорад, ки он фарогири даҳ фасл мебошад, аз қабили дар ҳадду ҳақиқати хулқ ва баёни он ки тағйири ахлоқ мумкин аст; дар он ки саноати таҳзиби ахлоқ шарифтарини саноот аст; дар он ки аҷноси фазоил, ки макорими ахлоқ иборат аз он аст, чанд аст; дар анвое, ки таҳти аҷноси фазоил бошад; дар ҳасри аздоди он аҷнос, ки аснофи разоил бошад; дар фарқ миёни фазоил ва он чи шабеҳи фазоил бувад аз аҳвол; дар баёни шарафи адолат бар дигар фазоил ва шарҳи аҳвол ва ақсоми он; дар тартиби иктисоби фазоил ва мароиби саодот; дар ҳифзи сиҳати нафс, ки он бар муҳофизати фазоил мақсур бувад; дар муолиҷати амрози нафс ва он бар изолати разоил муқаддар бувад.

Мақолати дуюми китоб «Дар тадбири манозил» ва он панҷ фасл аст, аз қабили: дар сабаби эҳтиёҷ ба манозил ва маърифати аркон ва тақдими муқаддамоти он; дар маърифати сиёсат ва тадбири амвол ва ақвот; дар маърифати сиёсат ва тадбири аҳл; дар маърифати сиёсат ва тадбири авлод ва таъдиби эшон; дар маърифати сиёсат ва тадбири хадаму абид мебошанд.

Мақолати сеюми китоби «Ахлоқи Носирӣ» «Дар сиёсати мудун» мебошад, ки он шомили ҳашт фасл аст: дар сабаби эҳтиёҷ ба тамаддун ва шарҳи моҳият ва фазилати ин илм; дар фазилати муҳаббат, ки иртиботи иҷтимоот бад-он бувад ва ақсоми он; дар ақсоми иҷтимоот ва шарҳи аҳволи мудун; дар сиёсати мулк ва одоби мулук; дар сиёсати хидмат ва одоби атбои мулук; дар фазилати садоқат ва кайфияти муошират бо асдиқо; дар кайфиати муошират бо аснофи халқ; дар васоёи мансуб ба Афлотун, нофеъ дар ҳамаи абвоб ва хатми китоб.

«Ахлоқи Носирӣ»-и Хоҷа Насируддини Тӯсӣ роҷеъ ба одоби тарбияи фарзанд, одоби муошират, одоби таомхӯрӣ, одоби меҳмоннавозӣ ва чандин масоили дигари ахлоқӣ фикру андешаҳои ҷолиб ва арзишманд дорад.

Ӯ дар «Ахлоқи Носирӣ» таълимоти Афлотунро оид ба нафс пайравӣ карда, даставвал се хусусияти онро, аз қабили донишмандӣ далерӣ ва боиффатӣ зикр намудааст. Ба гуфти ӯ, нафс вобаста ба таносуби ин се хислат дорои се моҳияти дигар ҳам мебошад, ба монанди оқилӣ, ҷасурӣ ва ҳифз буда, хислати чоруми он адл аст.

Ба ақидаи Хоҷа Насируддини Тӯсӣ, оқилӣ дорои ҳафт навъ аст: тезии ақл, зуддии он, возеҳии фаҳм, қобилияти он, аниқ муайян намудан, ҳифз, ба хотир овардан. Далерӣ бошад, ёздаҳ хел мешавад: олиҳимматӣ, устуворӣ, кӯшиш барои амалӣ гардондани мурод, қавмгӣ, оромӣ, қатъият, ростӣ, тобоварӣ, ботамкинӣ, хоҳиш, бахшиш. Иффат дувоздаҳ навъ аст: ҳаё, сабр, сахт, қаноат, дамосат, интизом, масомилат, виқор ва ғайра.

Хоҷа Насируддини Тӯсӣ шуҷоатро низ нишон додааст: кибр, олиҳимматӣ, субот, ҳилм, сукун, шаҳомот ва ғайра. Саховат дорои чунин фазилатҳо аст, аз қабили карам, ростӣ, мусовиот, набл, самоҳат, мусоҳимат ва ғайра.

Шартҳои адолат инҳоянд: садоқат, лутф, раҳм, мукофот, ибодат, фаромӯш кардани душманӣ. Радди суханони онҳое, ки дар бораи ин ё он кас сухани бад мегӯянд, муҳокимаи характери адолат, худдорӣ аз беадолатӣ, парҳезӣ ва разилӣ, худдорӣ аз рафтори аҳмақона, содир накардани чоплусӣ, ҳамдардӣ, подош ва ғайра. Мутафккир дар китоби худ “Ахлоқи Носирӣ” дар фасли ҳафум бо унвони “Дар баёни шарафи адолат бар дигар фазоил ва шарҳи аҳволу ақсоми он” шарҳу тавзеҳи доманадоре дар ин мавзуъ дорад [15, с.105-119].

Яке аз масъалаҳои асосии фалсафаи дунёи қадиму асрҳои миёнаро масъалаи тағйирпазирӣ ва тағйирнопазирии табиати инсон ташкил медиҳад. Мутафаккирони Юнони қадим муътақид буданд, ки табиати инсон тағйирнопазир аст, зеро ки инсон гӯё бо хислату хусусиятҳои тайёр ба дунё меояд. Насируддини Тӯсӣ дар «Ахлоқи Носирӣ» андешаи файласуфони гузаштаро пайравӣ карда, дар айни замон ба онҳо муқобил ҳам баромадааст. Ӯ таълимоти равоқиёнро баён мекунад, ки моҳияти он чунин мебошад: инсон табиатан нек аст, вале муҳит ӯро шар мегардонад. Аммо ба ин фикр ақидаи дигар низ хилоф буд: инсон табиатан шар аст, вале таълиму тарбия ӯро нек мегардонанд. Баъдан Хоҷа Насируддини Тӯсӣ ақидаҳои Ҷолинусро овардааст, ки ба андешаҳои болоӣ муқобил мебошанд. Ба фикри ӯ, мардум се тоифаанд: якум, мардуме, ки неканд; дуюм, мардуме, ки табиатан баданд; сеюм, мардуме, ки байни ин ду дастаанд. Насируддини Тӯсӣ ақидаҳои

худро низ доир ба ин масъала баён кардааст, ки шабеҳи андешаҳои Арасту мебошанд. Чунончи, ба андешаи ӯ, ҳастии инсон ба худо, вале беҳбудӣ ё бадбахтии он ба худи ӯ вобаста мебошад. Инсон аз ду ҷиҳат камол ёфта метавонад: ҳам аз ҷиҳати назарӣ ва ҳам аз ваҷҳи амалӣ. Агар инсон ба такмилу таҳзиби ақл машғул шавад, ба камолоти назарӣ, вале агар характер ё табиаташро такмил диҳад, ба камолоти амалӣ хоҳад расид. Баландтарин мартабаи инсонро ақли ӯ ташкил медиҳад ва инсон танҳо тавассути мутолиаи омӯзиши ҳикмат ва шохаҳои он ба вай расида метавонад. Аммо, мувофиқи ақидаи мутафаккир, барои ба камолоти амалӣ расидан танҳо як худи омӯзишу мутолиа кофӣ нест. Барои ин зарур аст, ки инсон хешро аз омезишҳои разилу паст муҳофизат кунад [15, с.81-85].

Ақидаҳои ахлоқии Хоҷа Насируддини Тӯсӣ дар қисми сеюми «Ахлоқи Носирӣ» низ хеле барҷастаю мукаммал ифода ёфтаанд. Ӯ ин ҷо мафҳумҳои бадию некиро дар руҳияи Арасту низ таъбир кардааст. Чунончи, ба андешаи Арасту, ҳамон чиз нек аст, ки диққати тамоми ҳодисотро ба худ ҷалб кунад. Насируддини Тӯсӣ ҳам ҳамин ақидаро пайравӣ карда мегӯяд, ки ҳар як чизи судбахш нек мебошад. Вақте ки инсон ба некӣ наздик мешавад, соҳиби дараҷаю камолот мегардад. Аз ин ҷо маълум мешавад, ки некӣ ба ӯ нафъ расондааст. Вале, агар инсон донад, ки аз пайвастан ба ин ё он чиз ба ӯ суде намерасад, худро аз он канор мегирад. Ба ақидаи Насируддини Тӯсӣ, нек он аст, ки беайбу иллат бошад. Вале, агар дар он нуқсу иллат бошад, нек не, балки бад ба ҳисоб меравад. Чунин таърифи неку бад шабеҳи таърифи Арасту дар қисмати авали «Ахлоқи Никомах» мебошад. Аз ин рӯ, гуфтан ҷоиз аст, ки Насируддини Тӯсӣ монанди Форобию Ибни Сино дар шарҳу таъбири категорияҳои некию бадӣ ва саодат пайрави таълимоти Арасту мебошад. Ӯ мисли Арасту саодатро ба панҷ тақсим намудааст: саломатӣ, тавоноӣ, шаъну рутба, наҷоҳ, оқилӣ [15,с.68-69].

Мутафаккир дар ин асар ба андешаҳои Афлотун ва як гурӯҳ пизишкон, ки саодати ҳақиқиро танҳо ба туфайли нафс ба даст овардан мумкин мегуфтанд, зид баромада мегӯяд, ки нафс бе узвҳои бадан кори худро иҷро карда наметавонад. Аз ин ҷо маълум мешавад, ки нафсу узвҳои бадан дар ҳосилшавии саодати ҳақиқӣ иштирок мекунанд.

Насируддини Тӯсӣ чун дар ҳамин қисмат ақидаҳои Афлотуну навафлотуниёнро, ки саодати ҳақиқиро фақат пас аз марги узвҳои бадан ва ҷовидонии нафс мумкин медонистанд, рад карда гуфтааст, ки на танҳо дар он дунё, балки дар ин дунё ҳам саодат вуҷуд дорад. Ӯ саодати индунёӣ гуфта ҷустану пайдо намудани хайру некиро дар назар дорад. Ба андешаи Насируддини Тӯсӣ, муҳимтарин омиле, ки инсонро дар ин дунё ба саодати ҳақиқӣ мерасонад, дӯстӣ аст. Аз ин рӯ, мутафаккир дар қисмати чаҳоруми «Ахлоқи Носирӣ» дар хусуси дӯстию муҳаббат низ изҳори ақида мекунад. Мувофиқи таълимоти ӯ, дӯстӣ дар ишқ зоҳир мегардад. Ишқ бошад, нафистарин, нозуктарин ва амиқтарин эҳсосоти инсон аст. Аз ин рӯ ба ҳар як инсони солимақл лозим аст, ки чунин эҳсосро ҳурмату эҳтиром кунад ва покиза дорад. Мутафаккир дар ин бора мегӯяд: “Ва ҷамоате аз қудамои ҳукамо дар таъзими шаъни муҳаббат муболиғати азиме карданд ва гуфта, ки қавоми ҳамаи мавҷудот ба сабаби муҳаббат бошад ва ҳеҷ мавҷуд аз муҳаббат холӣ натавонад буд, чунонки аз вуҷуде ва ваҳдате холӣ натавонад буд, илло он ки муҳаббатро маротиб бошад” [15, с.204].

Ба фикри Хоҷа Насируддини Тӯсӣ, ишқ ду хел мешавад: ишқи илоҳӣ ва ишқи шогирд ба устод. Ишқи илоҳӣ олитарин ва беҳтарин ишқ аст, зеро ки он ба қисми хеле ками одамон муяссар мегардад. Вале мутафаккир навъи дуюми ишқ гуфта ишқи байни фарзанду падару модар ва шогирду устодро дар назар дорад. Файласуф нисбат ба ишқи фарзанду падару модар ишқи шогирду устодро авлотару беҳтар медонад, зеро, ки устод омӯзгори нафси инсон аст. Инсон (шогирд) тавассути таълиму тарбияи устод саодатманд мешавад. Аз ин рӯ, ишқи онҳо самимию зебо ба ҳисоб меравад [15, с.211-215].

Ақидаҳои Хоҷа Насируддини Тӯсӣ роҷеъ ба дӯстӣ ҳам ҷолибанд. Чунончи, ӯ дар «Ахлоқи Носирӣ» аҳаммияти дӯстиро дар ҳаёти инсон таъкид намуда, гуфтааст, ки каси дӯстиро вайронкунанда гунаҳгор номида мешавад. Ба ақидаи ӯ, ҳар як кас пеш аз он ки дигаронро дӯст дорад, аввало бояд худашро ҳурмат кунад, зеро ки одатан душмани чунин одамон хеле камтар мешавад. Касе, ки соҳиби дӯст аст, саодатманд аст. Ин ҷо ҳам таъсири

Арасту эҳсос мешавад, зеро ки ӯ ҳам муътақид буд, ки дӯстӣ дар тамоми ҳолатҳо заруру муҳим мебошад. Подшоҳ ҳам ба дӯсту рафиқи хуб муҳтоҷ аст, чунки бо ёрии дӯсту рафиқи хуб аз ҳолу аҳволи мамлакат бохабар шуда, камбудиҳои шахсию мамлакати худро ислоҳ мекунад. Аҳаммияти ҳамнишину дӯст ин аст, ки эҳтиёҷоти мамлакату халқро ба ҳоким мефаҳмонад ва дар корҳои қонунгузорию идораи давлат ба ӯ ёрии амалӣ мерасонад. Ҳокимоне ҳастанд, ки айбу иллати худро пай бурда наметавонанд ва гумон мекунанд, ки аз айбу иллат холианд. Ҳар кас айби онҳоро гуфта наметавонад. Аз ин рӯ, ба подшоҳ дӯсти холису хирадманде лозим аст, ки камбудиҳояшро дар рӯ ба рӯяш гӯяд ва дар таҳзиби ахлоқу такмили он ба ӯ ёрии амалӣ расонад.

Ҳамин тавр, ба ақидаи Насируддини Тӯсӣ, инсон танҳо туфайли дӯстию ҳамкорӣ кору тадбири хешро ба анҷом мерасонад. Дӯстӣ ба инсон қувва, иқтидор ва руҳ мебахшад.

Чунонки маълум аст, Арасту дӯст доштани инсон худро ишқ номида буд. Вале Насируддини Тӯсӣ мегӯяд, ки ишқ танҳо аз дӯст доштани хеш не, балки аз дӯст доштани дигарон ҳам иборат мебошад. Ӯ ба ҳамин принсипи таълимоти ахлоқии худ такя намуда, гуфтааст, ки агар ишқ бошад, тамоми чораю тадбирҳоро ҳам бомуваффақият ба амал татбиқ намудан мумкин мебошад. Аҳаммияти дӯстӣ ин аст, ки айбу иллатҳоро барҳам мезанад. Моҳияти ишқро манбаи табиии иттифоқи одамон будани он ташкил мекунад. Аз ин рӯ, дар он ҷое, ки ишқ ҳаст, ҳама чиз, аз ҷумла адлу инсоф, бародарӣ, баробарӣ ва ғайра ҳам, вуҷуд дорад.

Вале бояд эътироф кард, ки назарияи ишқи Насируддини Тӯсӣ маҳдуд аст, зеро ки ӯ табақаю синфҳои ба ҳам муқобили иҷтимоиро фарқ накарда, мардумро ба ишқу муҳаббат ва дӯстӣ даъват мекунад, ки ин ҳам аз табиати гуманистии таълимот ва ҳам аз тангии ҷаҳонбинии ӯ гувоҳӣ медиҳад.

Ҷиҳати пешқадами таълимоти ахлоқии Насируддини Тӯсӣ ин аст, ки дар шароити асрҳои миёнаи феодалӣ, ки ба табақаю синфҳои ба ҳам зид тақсимшавии ҷамъият асос ёфта буд, одамонро ба дину оин, анъана, мазҳаб, нажод, миллат ва сарваташон нигоҳ накарда, ба дӯстӣ даъват намудааст. Сабаби ҷовидонии номаш ҳам маҳз дар ҳамин аст.

Боз як ҷиҳати хуби ақидаҳои ахлоқии Насируддини Тӯсӣ ин аст, ки вай, бархилофи онҳое, ки хӯрдану нӯшиданро асли зиндагӣ ва мояи ифтихор мепиндоштанд, таъкид намудааст, ки асоси пешрафти ҷамъиятро ишқи ҳайвонӣ не, балки ишқи инсонӣ ташкил медиҳад. Ҷиҳати дигари таълимоти ахлоқии Насируддини Тӯсӣ ин аст, ки зиндагии якаву танҳо ва азобу уқубати моддию руҳӣ, яъне ҳаёти обидонаю зоҳидонаро не, балки зиндагии муқаррарии инсониро писандидааст. Ба андешаи ӯ, ҳар касе, ки худро аз ҳаёт ба канор мегирад, ба ҳеҷ ваҷҳ ҳалим, одил ва сахӣ буда наметавонад. Ҳар як каси солимақл бояд ҳаётро омӯзад ва аз он хулоса барорад, зеро, ки инсон аз гӯшанишинӣ ҳам ҷисман ва ҳам руҳан пажмурда, лоғар ва заиф мегардад. Аз ин рӯ, файласуф ба чунин зиндагии обидонаю зоҳидона, ки суфиён ташвиқ мекунанд, муқобил баромадааст. Ба ақидаи ӯ, асоси чунин зиндагиро дин ташкил медиҳад ва он ба эътиқоди динӣ комилан мувофиқ меояд. Аз ин рӯ, танҳо ҳамон қонуни динӣ ба ҳақиқат наздик аст, ки мувофиқи ахлоқи инсонӣ бошад [16,с.151-152].

Насируддини Тӯсӣ мардумро ба кори хайр, сидқу вафо ва ғайра даъват намуда, гуфтааст, ки тамоми бадӣ, қасд, ҷавр, бахилӣ, душманӣ ва амсоли ин натиҷаи нодонӣ ва камақлии одамон мебошад.

Ба ақидаи Хоҷа Насируддини Тӯсӣ, инсон бо ёрии ақлу хирад худро аз хавфу хатар, хатоӣ ва фалокатҳо халос менамояд ва ҳақиқатро шарҳу эзоҳ медиҳад. Азбаски душман аз оқил метарсад, Насируддини Тӯсӣ мегӯяд, ки барои оқилии ин ё он шахсро фаҳмидан ҳатман бояд душман ва оқибати кори оқилро озмуд. Агар душман аз оқил ҳаросаду оқибати кори оқил нек бошад, пас, вай хирадманд аст.

Ба ҳамин тариқ, Насируддини Тӯсӣ мақому мартабаи ақлро хеле боло бардоштааст, ки ин бесабаб намебошад. Сабаб ин аст, ки мутафаккир рафтору кирдори инсонро ба қазою қадар не, балки ба худи ӯ алоқаманд намудааст. Чунин андешаро танҳо касе баён мекунад, ки хеле далеру ҷасур бошад.

Масъалаи дигари ахлоқие, ки дар ин фасл омадааст, хоксорӣ, тавозуъ, адл, ҳақиқатпарастӣ, нияти нек доштан ва ғайра мебошад. Вале бояд гуфт, ки Хоҷа Насируддини Тӯсӣ аз таҳлили муфассали ин мафҳумҳо худдорӣ карда, танҳо ба арзи чанд сухан маҳдуд шудааст.

Насируддини Тӯсӣ ба ин хислатҳо як қатор хусусиятҳои манфии зеринро муқобил гузоштааст: пастҳимматӣ, бадгӯӣ, қаззобӣ, бахилӣ, дуруғгӯӣ, ҳавою ҳаваспарастӣ ва ғайра. Андешаҳои ахлоқии Хоҷа Насируддини Тӯсӣ оид ба хасм ҳам хеле ҷолиби диққатанд. Ба фикри ӯ, тамоми низою нифоқи мардум натиҷаи «табиату ҳавоҳои худи инсон» аст. Мутафаккир ин ғояро инкишоф дода, саволе ба миён мегузорад, ки «табиа-ту ҳавоҳои инсонӣ чист?». Баъд худи ӯ ба ин савол ҷавоб дода, менависад: «Ҳирс, нифоқ, ғазаб, ҳасад, ҳамият, шаҳват, кароҳат, васваса ва риё» [11,с.249].

Ба ақидаи Насируддини Тӯсӣ, моҳият ва ҳақиқати ин хислатҳоро дар муқоиса нисбат ба якдигар фаҳмидан мумкин аст. Чунончи, «ҳирс аз ризо дуру аз ғазаб бадтар, -менависад ӯ, - нифоқ аз ҳузн ашадтару бемории дилҳост, ғазаб султони ситамкору ношукр, ҳасуд нияти бад, гумони хилоф, ҳамият озори сахт, кароҳат оташи сӯзону бераҳмӣ, васваса аз танбалӣ сахт, аблаҳии маҳз, риё фиреби сахту хавфнок, шаҳват аз қаҳр сахттару ғолибтар» [11, с.249].

Мувофиқи таълимоти мутафаккир, дар содир кардани кирдору рафтори худ соҳибихтиёр аст, яъне манбаъ ва сабаби рафтору кирдори ӯро Худо не, балки табиату орзӯю ҳавасҳои нафсонии ӯ ташкил медиҳанд. Аз ин рӯ, Хоҷа Насируддини Тӯсӣ, мегӯяд, ки агар инсон низоъҳои мавҷударо ба ҳам заданӣ бошад, пеш аз ҳама, бояд табиаташро тағйир диҳад. Оҳанги зиддидинии ин ақида комилан возеҳ аст, зеро ки, мувофиқи таълимоти дини ислом, инсон характери худро тағйир дода наметавонад, чунки тобеи Худо аст. Вале ба ақидаи Насируддини Тӯсӣ, характери инсонро бо ёрии таълиму тарбия тағйир додан мумкин мебошад.

Яке аз ҷанбаҳои таълимоти ахлоқии мутафаккир эҳтиром ва бузургдошти қадру манзалати падару модар мебошад. Ӯ бо як назари ҳакимона фарзандро ба хидмату қадршиносии волидайн, аз қабили дарёфти ризояти комили онҳо, таъзиму итоат, сухани нарм гуфтану тавозуъ, хайрхоҳии ҳамешагӣ ва муҳаббати самимӣ доштан доимо бо онҳо даъват менамояд [15, с.188-191].

Афкори ахлоқии Хоҷа Насируддини Тӯсӣ саршори гуманизм аст. Ӯ гуманизми худро туфайли панду ҳикматҳо ифода кардааст, ки дар онҳо ба мақому мартабаи инсон баҳои баланд дода мешавад. Ва ин ҷо инсонро беҳтарин мавҷудоти олам дониста мегӯяд, ки ҳурмату эҳтироми он шарту зарур аст. Вале, азбаски андешаҳои гуманистии ӯ барои тамоми аъзоёни ҷамъият ва тамоми давру замонҳо татбиқшаванда аст, аз ин ваҷҳ, ӯ дар байни одамону табақаҳои гуногуни ҷамъиятӣ тафовут намебинад. Ба ақидаи мутафаккир, ҳамаи одамони ба кори хайр машғул инсони ҳақиқӣ ба ҳисоб меравaнд. Насируддини Тӯсӣ аз ҳамин нуқтаи назар золимон, муфтхӯрон ва каззобону фиребгаронро танқид намуда, ба онҳо беҳтарин сифатҳои ахлоқиро муқобил мегузорад. Дар андешаҳои ахлоқии ӯ гумроҳӣ, аҳмақӣ ва чашмгуруснагӣ барои хислатҳои паст хеле мазаммат шудаанд.

Насируддини Тӯсӣ рашк, ҳасад, худписандӣ, танҳоӣ ва гумроҳиро мазаммат намуда, одамонро ба имдоду таовун ва ҳамкорӣ даъват кардааст. Ба ақидаи ӯ, азбаски фақирию гумроҳӣ «дарди сахт» мебошад, аз ин рӯ, одамон бояд нисбат ба якдигар ёру бародар бошанд, то ки ба гумроҳии якею фақирии дигаре роҳ надиҳанд. Ба фикри ӯ, беҳтарин шакли зиндагӣ зиндагии миёна аст, зеро ки қадру қимати инсонро паст намезанад. Беҳтарин кас касест, ки бо дода қаноат кунад.

Хоҷа Насируддини Тӯсӣ дар ҳама ҷо риояи эътидолро шарту зурур дониста, мегӯяд, ки агар он вайрон карда шавад, ақл ба тааҷҷуб, илм ба фуҷур, орзу ба гумон, қаноат ба хатар табдил хоҳад ёфт. «Аз сифатҳо,-навиштааст ӯ,-чӣ тавр бояд ба саломат бурд? Агар ақлро бо тааҷҷуб, илмро бо фуҷур, ҷасоратро бо гумроҳӣ, орзуро бо гумон, қаноатро бо хатари андак, амонатро бо бухл, бахшишро бо бадниятӣ, ризоро бо таҳовул, тавозуъро таққир наомезӣ».

Форобӣ ва чунонки аз ин иқтибос маълум гардид, Хоҷа Насируддини Тӯсӣ мисли Ибни Мискавайҳ, Ибни Сино, пайрави эътидол аст. Ӯ эътидолро ба фаъолияту муносибатҳои инсонӣ татбиқ намуда, гуфтааст, ки дар аснои ба рафтору кирдори одамон баҳо додан ба назар гирифтани таносуби қадру амали онҳо ҳатмӣ мебошад. Ба андешаи ӯ, мисли он ки қувваи ҷисму руҳро ваҳдат, алоқа ва ягонагии онҳо ташкил медиҳад, қувваи қадру амал ҳам дар баробарии таносуби онҳост. Аз ин рӯ, ҳар мусибате, ки ба инсон дучор меояд, натиҷаи фаъолияти якҷояи онҳост.

Андешаҳои ахлоқии Хоҷа Насируддини Тӯсӣ дорои характери мушаххас буда, бо шароитҳои таърихӣ алоқаи зич доранд. Чуночи, дар ин суханони ӯ конкретиятро пай бурдан мумкин аст: «Инсон дар кадом ҳолат ба ин ё он чиз рағбат пайдо мекунад? Се чизро: ҳангоми тандурустӣ ҳавои нафсро, дар беморӣ саломатиро, дар дами марг бахшиши гуноҳро» [11, с.24].

Мушаххасияти адешаҳои ахлоқии Насируддини Тӯсиро ба воситаи чунин далел ҳам исбот намудан мумкин аст, ки ӯ масъалаҳои ахлоқро бо якдигар вобаста медонад. Чунончи, ӯ тарсро ба замони нохуш, соҳиби фиребгар ва душмани тавоно барин омилҳо алоқаманд намудааст. Ё агар замона хуш, кирдор нек, шоҳ бо ақлу шафқат ва дӯст содиқ бошад, инсон ҳам бо онҳо зуд унс мегирад. «Аз замонҳо кадомаш афзал аст? Замоне, ки дар он истибдод шар ва пастӣ ғолиб набошад». Ё «аз подшоҳон кадомашон афзалтаранд? Оне, ки муроамаш фаровон, паноҳаш маърифат бошад». Ё душмани бад кист? Бадзабон, камхатар ва аз ҳад зиёд мутакаббир» [11, с.248].

Насируддини Тӯсӣ ба ҳавою ҳавас, дурӯғгӯӣ, шикастани аҳд ва хушомадгӯӣ барин хислати зишт муқобил баромадааст. Ба фикри ӯ, марг воҷиб аст. Вале онро орзу ю ҳаваси бемаънӣ метезонад. «Чист он ки марги инсон ёвар аст? Ҳаваси бардавом».

Мутафаккир ростию дурӯғгӯйиро муқоиса намуда, ба чунин хулоса меояд, ки умри дурӯғ кӯтоҳ аст. Аз ин рӯ, мардум бояд аз пайи дурӯғ не, балки аз пайи ростӣ бираванд. Шикастани аҳд, сухани ноҳақ ва ғайра ба сари мардум ташвишҳои зиёде меоранд. Аз ин рӯ, Хоҷа Насируддини Тӯсӣ онҳоро «хавфнок» номида, мегӯяд: «Чист он ки хавфноку душвор аст? Султони аҳдшикану сахтдил, хушомадгӯй, тамаъ, ҳавопарастӣ, фиреб ва дурӯғгӯӣ барин хислатҳо ба мард намезебанд. «Кадом чиз ба мард айб аст? Ба олим хушомадгӯӣ, ба шуҷоъ тамаъ, ба шоҳон камхатарӣ, ба занҳо камҳаёӣ, ба фақирон ҳавопарастӣ, ба аввом дурӯғгӯӣ». Муҳаббати дурӯғгӯӣ, зишткор, беҳаё, чоплус ҳам ноустувор аст. «Чист он ки зуд фосид гардад? Муҳаббати бадкорон» [11, с.249].

Хоҷа Насируддини Тӯсӣ ба ин хислатҳо сифатҳои зеринро муқобил гузоштааст: саховатмандӣ, фурӯтанӣ, некӣ, хушгуфторӣ, амн ва ғайра. Каси саховатманд «безарар»-у «хайр» мебошад. Ҳамон кас дӯсти наздик аст, фурӯтану нармгуфтор бошад.

Хоҷа Насируддини Тӯсӣ одамони гуногунро аз якдигар фарқ накарда, онҳоро ба ҳамкорию муовинат даъват намуда бошад ҳам, дар баъзе маврид ҳусни таваҷҷуҳи синфии хешро низ зоҳир кардааст. Чунончи, ӯ мегӯяд, ки ин асарро барои мутолиакунандагони муқаррарӣ не, балки барои ҳокимону вазирон ва дигар шахсони бузурги ба қимати амалӣ эҳтиёҷманд навиштааст. Вай дар ин асар донишмандӣ, адлу инсофпарастӣ, тамкинӣ ва дурандешии Ибни Амидро таърифу тавсиф намудааст, ки то як андоза характери муболиғавӣ низ касб кардааст. Пас, аз ин ҷо маълум мегардад, ки мутафаккир дар шарҳу эзоҳи ҳодисаҳои ҷамъиятӣ дар мавқеи идеализм меистад.

Дар ҳақиқат, ӯ ҳамчун гуманист инкишофу инқирози ҷамъиятро ба муносибатҳои истеҳсолӣ не, балки такомулу таҳзиби омилҳои маънавӣ, мисли ахлоқ, вобаста медонад. Ӯ қувваи ҳаракатдиҳандаи таърихро дар афъоли амалии оммаи меҳнаткашон не, балки дар фаъолият, сиёсат, ирода, майл ва хоҳиши ҳокимони ҷудогона дидааст. Вале, сарфи назар аз ин, Хоҷа Насируддини Тӯсӣ дар таҳлилу тадқиқи бисёр масъалаҳои таъриху ахлоқ саҳми арзанда гузошт ва мушкилоти ағлаб муаммоҳои ҳастиро осон кард.

Маълум аст, ки дар ташаккул ва инкишофи афкори фалсафӣ, ахлоқӣ ва иҷтимоӣ-сиёсии ӯ ақоиди пешгузаштагонаш саҳм ва нақши боризу муассире доштаанд. Чи тавре ки худи Насируддини Тӯсӣ дар «Ахлоқи Носирӣ»-аш гаштаю баргашта қайд менамояд, дар

пайдоишу вусъати ҳикмати амалиаиш нақши ҳикмати амалии Абуалии Мискавайҳ (таҳзиби ахлоқ), Ибни Сино (тадбири манзил) ва Форобӣ (сиёсати мудун) басо бузург аст.

Умуман, аз осори худи мутафаккир ва тадқиқоти дар атрофи ӯ сомондодаи муҳаққиқон бармеояд, ки нуктаҳои асосии таълимоти ахлоқии Хоҷа Насир чунинанд: ахлоқ амри фитрию модарзодӣ нест, балки бо таъсири муҳит ва тарбия ташаккул меёбад; ахлоқ тағйирпазир буда, онро вобаста ба шароити тарбия такмил додан ва ислоҳ кардан мумкин аст; инсон дар рафтору кирдор соҳибихтиёру озод ва барои он масъул аст.

Ҳамин тариқ, назарияи ахлоқии Насируддини Тӯсӣ тибқи муносибатҳои ахлоқӣ ва иҷтимоии замонааш баррасӣ шуда, ба хулоса меорад, ки Насируддини Тӯсӣ тавонистааст, ки аз осори илмӣ-фалсафии пешгузаштагонаш файзёб гардида, назариёти комили ахлоқии худро кор карда барояд; мутафаккир сабабҳои асосии ихтилофоти мавҷудаи иҷтимоӣ-сиёсӣ ва иқтисодиро бо тамоми ҷузъиёташон ба таври возеҳ кушода, тарзу усули бартараф намудани онҳоро ба тарбияи одамон, умуман аъзои ҷомеа вобаста намудааст.

Насируддини Тӯсӣ дар таърихи фарҳанги Шарқи исломӣ яке аз аввалинҳо шуда, ба таври илмӣ таҳқиқ кардани қонуниятҳои ҷамъиятии замонашро мавриди баррасии ҳамаҷониба қарор дода, мафҳумҳои мушаххаси ахлоқи ҳамидаву ҳасанаро бо принсипҳои фарогираш дар асоси бурҳону далоили устувор пешбарӣ намудааст. Мутафаккир дар сатҳи ниҳоят баланд афкор ва андешаҳои ахлоқии худро ҷиҳати рушду такомули низоми ҷомеа, ахлоқи фардӣ ва ҷомеавӣ баён дошта, ба василаи он афроди ҷомеаро ба худогоҳӣ ва худшиносӣ, такмили ахлоқ, маърифат, ҷаҳонбинӣ ва ҷаҳоншиносӣ даъват менамояд.

Бо иштироки бевоситаи худ дар коркарду таҳқиқи масоили иҷтимоӣ ва ахлоқӣ, Насируддини Тӯсӣ дар рушду нумуи афкори минбаъдаи ҷамъиятӣ-сиёсӣ ҳиссаи боризе гузоштааст. Ин таъсири бориз, махсусан, дар афкори ахлоқӣ ва иҷтимоӣ-сиёсии Ҷамолиддини Даввонӣ, Қутбиддини Шерозӣ ва дигарон бештар ба мушоҳида мерасад.

АДАБИЁТ

1. Ал-Фараби Абу Наср Мухаммад. Социально-этические трактаты: Пер. с араб.-Алма-Ата: Наука, 1973.- 400 с.
2. Ар-Рази Абу Бакр. Духовная медицина: Пер. с араб. Т. Мардонова// Вступ. ст. М. Диноршоева, М. Мирбобоева. -Душанбе: Ирфон, 1988.-88 с.
3. Аристотель. Никомахова этика // Соч. в 4-х т.т.- Т. 4. Москва: Мысль, 1983. -С.53-294.
4. Аристотель. Большая этика // Соч. с. 4-х т.т.- Т 4.- Москва: Мысль, 1983. С. 295-374.
5. Афлотун. Ҷумҳур. Тарҷумаи Фавводи Руҳонӣ. -Теҳрон, 1348.
6. Диноршоев М. Философия Насириддина Туси. -Душанбе: Дониш,1968.
7. Диноршоев М. Философия Насириддина Туси.- Душанбе, 2011.
8. Зинҷонӣ М.М. Саргузашт ва ақоиди фалсафии Насируддини Тӯсӣ.- Теҳрон, 1334.
9. Ибни Мискавайҳ. Таҳзиб-ул-ахлоқ. -Бейрут, 1966.
10. Идибеков Н. Этика Насириддина Туси в свете его теории свободы воли.- Душанбе: Дониш, 1987.
11. Иқболи Яғмоӣ. Худованди донишу сиёсат Хоҷа Насируддини Тӯсӣ. -Теҳрон, бидуни соли нашр.
12. Комилов Р. Назарияи ҷомеаи ормонӣ дар таърихи фарҳанги форсу тоҷик.- Душанбе: Маориф, 1997.
13. Комилов Р. Фалсафаи точик: аз аҳди бостон то имрӯз. - Душанбе: Ирфон, 2011.
14. Мустафо Бодкубаи Ҳазоваӣ. Хоҷа Насируддини Тӯсӣ.- Теҳрон, 374.
15. Насируддини Тӯсӣ. Ахлоқи Носирӣ. Дар таҳияи Ҳ.Элназаров ва Р. Назариев.- Душанбе: Шуҷоиён, 2009.
16. Раззавӣ М. Аҳвол ва осори Муҳаммад ибни ал-Ҳасан Хоҷа Насируддини Тӯсӣ.-Теҳрон, 1356.
17. Рашшод М. Фалсафа аз оғози таърих.- Ҷ.3.- Теҳрон, 1323.
18. Рзаев А.К. Насириддин Туси: политико- правовые воззрения.- Баку, 1983.
19. Султонов У. Муосирони Абуалӣ ибни Сино. - Душанбе: Дониш, 1980.
20. Султонов У. Ақидаҳои фалсафӣ, иҷтимоӣ ва ахлоқии Абуалӣ ибни Сино. -Душанбе: Дониш, 1975.
21. Хоҷа Насируддини Тӯсӣ. Ахлоқи Носирӣ ба тавзеҳ ва тасҳеҳи Муҷтабои Минавӣ, Алиризо Ҳайдарӣ. -Теҳрон: Саҳоб, 1373.
22. Шоихтиёров Х. Социальная философия Насириддина Туси.-Душанбе, 2007.

АРЗИШҲОИ АХЛОҚӢ ДАР ТАЪЛИМОТИ НАСИРУДДИНИ ТӮСӢ

Дар мақолаи мазкур ақидаҳои ахлоқии яке аз намояндагони маъруфи машшоияи шарқӣ - Насируддини Тусӣ мавриди таҳлилу баррасӣ қарор гирифтаанд. Мазмун ва муҳтавои муҳимтарин асари ахлоқии ӯ «Ахлоқи Носирӣ», андеша ва назариёти мутафаккир оид ба категорияҳои неки ахлоқӣ - фазилат, адолат, муҳаббат, шуҷоат, мурувват, каромат, саховатмандӣ, фурӯтанӣ, некӣ, хушгуфторӣ, дустӣ хайр, сидқу вафо ва разоили ахлоқӣ- рашк, ҳасад, худписандӣ, танҳоӣ, гумроҳӣ, пастҳимматӣ, бадгӯйӣ, қаззобӣ, бахилӣ, дуруғгӯйӣ, ҳавою ҳаваспарастӣ ва ғ. шарҳу тавзеҳ ёфтаанд. Нақш ва таъсири таълимот ва афкори фалсафию

ахлоқии файласуфони юнонӣ Афлотуну Арасту ва намояндагони мактаби машшояи шарқӣ - Абунасри Форобӣ, Ибни Сино, Ибни Мискавайҳ дар нашъунамои афкори ахлоқии Хоҷа Насируддини Тӯсӣ равшан карда шудааст. Нуктаҳои асосии таълимоти ахлоқии Хоҷа Насируддини Тӯсӣ, ки ахлоқ амри фитрию модарзодӣ нест, балки бо таъсири муҳит ва тарбия ташаккул меёбад, тағйирпазир буда, вобаста ба шароити тарбия онро такмил додан ва ислоҳ кардан мумкин аст, инсон дар рафтору кирдор соҳибихтиёру озод ва масъул аст, аз ҷиҳати илмию мантиқӣ омӯзиш ва баррасӣ шудаанд.
Калидвожаҳо: машшоияи шарқӣ, Насируддини Тусӣ, «Ахлоқи Носирӣ», ахлоқ, таълимоти ахлоқӣ, таҳзиби ахлоқӣ, ахлоқи фардӣ, ахлоқи ҷомеавӣ, фазилатҳои ахлоқӣ, ахлоқи разила, худшиносии фардӣ ва ҷомеавӣ.

НРАВСТВЕННЫЕ ЦЕННОСТИ В УЧЕНИИ НАСИРУДДИНА ТУСИ

В данной статье проанализированы нравственные взгляды одного из известных представителей восточного перепатетизма Насириддина Туси. Рассмотрены содержание его важнейшего нравственного труда «Ахлоки Носири», мысли и теории мыслителя о категориях хорошей морали - добродетель, справедливость, любовь, храбрость, доброта, достоинство, щедрость, смирение, добродетель, красноречие, добрая дружба, верность и моральная грязь - ревность, зависть, жалость к себе, одиночество, заблуждение, презрение, злоба, гнев, жадность, ложь, честолюбие и т. д. были разъяснены роль и влияние учений и философско-нравственных мыслей греческих философов Платона и Аристотеля и представителей восточной школы - Абу Насра аль-Фараби, Ибн Сины, Ибн Микавайха, которые оказали влияние рост нравственной мысли Ходжи Насируддина Туси. Изучены и рассмотрены с научной и логической точки зрения. Основные положения нравственного учения Ходжи Насируддина Туси, которые заключаются в том, что мораль не является врожденным повелением, а формируется под влиянием среды и воспитания, она изменчива, ее можно совершенствовать и корректировать в зависимости от условий воспитания, человек независим, свободен и ответственен в своем поведении и действиях.
Ключевые слова: восточный машшой, Н. Туси, «Этика Насири», этика, моральные учения, моральная этика, индивидуальная этика, социальная этика, моральные добродетели, индивидуальное и общественное самосознание.

MORAL VALUES IN THE TEACHINGS OF NASIRUDDIN TUSI

This article analyzes the moral views of one of the famous representatives of Eastern Perepathetism, Nasiriddin Tusi. The content and content of his most important moral work "Ahlok Nasseri", the thoughts and theories of the thinker about the categories of good morality - virtue, justice, love, courage, kindness, dignity, generosity, humility, virtue, eloquence, good friendship, fidelity and moral filth - jealousy, envy, self-pity, loneliness, delusion, contempt, malice, anger, greed, lies, ambition, etc. explanations have been found. The role and influence of the teachings and philosophical and moral thoughts of the Greek philosophers Plato and Aristotle and representatives of the eastern school - Abu Nasr al-Farabi, Ibn Sina, Ibn Mikawaih in the growth of the moral thought of Khoja Nasiruddin Tusi had an influence were explained. The main provisions of the moral teaching of Khoja Nasiruddin Tusi are that morality is not an innate command, but is formed under the influence of environment and upbringing, it is changeable, it can be improved and adjusted depending on the conditions of upbringing, a person is independent, free and responsible in his behavior and actions, studied and considered from a scientific and logical point of view.
Key words: eastern mashshoi, N. Tusi, "Nasiri Ethics", ethics, moral teachings, moral ethics, individual ethics, social ethics, moral virtues, moral virtues, individual and social self-awareness.

Маълумот дар бораи муаллиф: ***Данаева Камола Холматовна*** – Донишгоҳи миллии Тоҷикистон, номзади илмҳои фалсафа, муаллими калони кафедраи таърихи фалсафа ва фалсафаи иҷтимоии факултети фалсафа. **Суроға:** 734025, Ҷумҳурии Тоҷикистон, шаҳри Душанбе, хиёбони Рӯдакӣ, 17. E-mail: **kamolakhon.k@mail.ru** Телефон: **+ (992) 904-60-00-77**

Сведения об авторе: ***Данаева Камола Холматовна*** – Таджикский национальный университет, кандидат философских наук, старший преподаватель кафедры истории философии и социальной философии факультета философии. **Адрес:** 734025, город Душанбе, Республики Таджикистан, проспект Рудаки, 17.
E-mail: **kamolakhon.k@mail.ru** Телефон: **+ (992) 904-60-00-77**

Information about the author: ***Danaeva Kamola Holmatovna*** **–** Tajik National University, PhD in Philosophy, Senior Lecturer, Department of History of Philosophy and Social Philosophy, Faculty of Philosophy. **Address:** 734025, Dushanbe, Republic of Tajikistan, Rudaki Avenue, 17. E-mail: **kamolakhon.k@mail.ru** Phone: **+ (992) 904-60-00-77**

ТДУ: 1/14

ИБНИ ХАЛДУН ДАР БОРАИ ИНСОН ЧУН ҶУЗЪИ ТАБИАТ ВА МАВҶУДОТИ ҶАМЪИЯТӢ

Ҷӯраева Д.Р.
Донишгоҳи давлатии ҳуқуқ, бизнес ва сиёсати Тоҷикистон

Инсон, барои Ибни Халдун, бешубҳа, як ҷузъи табиат, як қисми ҷудонашавандаи олами гирдгардону доимо тағйирёбанда мебошад. Дар «Муқаддима»-аш мутафаккир истилоҳоти табиати инсон, табиати ҷомеаро хеле бисёр истифода бурдааст. Дар адабиёти фаласафии Шарқ «табиати инсон» гӯён, миҷоз, хулқу хӯ, рафтору кирдор, маданияту маърифати шахсро мефаҳмиданд. Дар зери мафҳуми «табиати ҷомеа» бошад, урфу одат, анъанаҳо, ахлоқ ва психологияи ҷамъиятӣ фаҳмида мешуд.

Ибни Халдун ба пайдоиши ҷамъияти инсонӣ диққат дода, сабабҳои бавуҷудоии онро на дар омилҳои фавқутабӣ, балки дар ҳаёти моддии мардумон меҷӯяд: «Худованд инсонро чунон офаридааст, ки ӯ бе истеъмоли неъматҳои моддӣ (хӯрок, пӯшок, манзил ва ғайра) зиста наметавонад, аз ин рӯ Парвардигор, ба инсон қобилияти истеҳсол намудани маводҳои истеъмолиро додааст. Вале, қобилияти як шахс, барои ба даст овардани неъматҳои моддии ба зиндагии ақаллан як оила кофӣ бошад, басанда нест. Агар, мо танҳо миқдори нонеро, ки як нафар, дар як рӯз истеъмол мекунад гирем, пас маълум мешавад, ки истеҳсоли он меҳнати шахсони зиёдеро (ба монанди кишоварз, осиёбон, нонпаз ва ғайраро), талаб менамояд. Дар айни замон ба ин косибон барои ба роҳ мондани истеҳсолоташон зарфҳо, сӯзишворӣ ва асбобу ускунаҳои зиёде лозим аст, ки баҳри сохтани он, боз меҳнати шахсони дигар (кулол, дуредгар, оҳангар ва ғайра) сарф мешавад. Ҳамаи ин амалиётро як нафар иҷрор карда наметавонад, бинобар ин меҳнати якҷояи одамони зиёде лозим аст, ки воситаҳои рӯзгузаронии инсонро истеҳсол намоянд» [5, с. 127].

Маҳз ҳамин талабот, яъне талаботи моддӣ ва тақсимоти ҷамъиятии меҳнат, аввалин омиле мебошад, ки он одамонро водор менамояд, то ба ҷомеаҳо муттаҳид шаванд.

Омили дигаре, ки одамонро ба муттаҳидшавӣ оварда расонд, аз рӯйи ақидаи мутафаккир, ин эҳтиёҷ ба таъмини бехатарии ҳаёт мебошад. Ба одамон доимо ду навъи хатар таҳдид менамояд. Хатари аввалин, ин ҳадафи ҳуҷуми ҳайвоноти дарранда шудан мебошад, ки бисёрии онҳо аз одам пурқувваттар буда, дар як мавзеъ бо ӯ зиндагӣ мекунанд. Ибни Халдун ба ин масъала диққат дода, қайд менамояд: «Худованд ба ҳар як мавҷудоти офаридааш табиати ба ӯ хосро ато карда, қобилиятҳоро баҳри ҳаётгузаронӣ байни онҳо тақсим намуда, ба вуҳуш неруи ҷисмонии нисбат ба инсон қавитарро додааст. Ба ғайр аз ин, даррандагон узвҳои махсусе барои ҳуҷум ва ҳимоя аз қабили дандон, чангол ва ғайраро доранд, инсон бошад, аз ин гуна узвҳои қавӣ маҳрум аст. Ба инсон Худованд неъмати бебаҳо - ақлро ато кардааст. Аксаран, қувваи як инсон, ҳатто бо яроқаш ҳам, аз қувваи даррандагон заифтар аст, бинобар ин инсон маҷбур аст, ки барои ҳимояи худ ба ҷомеаҳо муттаҳид шуда, бо ҳамдигар ҳамкориро ба роҳ монад» [5, с. 128].

Хатари дуюминро худи муттаҳидшавии одамон ба ҷомеаҳо эҷод мекунад, зеро «инсон табиати ҳайвонӣ дошта, ба ӯ даррандахӯйӣ, зӯроварӣ ва таҷовузкорӣ хос аст», - менависад Ибни Халдун. Аз ин рӯ, ба ғайр аз даррандагон, ба одам ҳамҷинсони худи ӯ низ таҳдид менамоянд ва ӯ маҷбур аст, ки аз таҷовузи онҳо ҳам роҳи наҷот ҷӯяд.

Ибни Халдун чунинқайд менамояд: «Вақте ки одамон ба ҷомеаҳо муттаҳид шуданд, ба қуввае эҳтиёҷот пайдо мешавад, ки онҳоро ба зери итоат оварад, аз зӯроварию таҷовузу беадолатии байниҳамдигарӣ ҳимоя намояд. Он яроқе, ки одам бо он худро аз даррандагон ҳимоя менамояд, барои ҳимоя аз таҷовузи дигар одамон ба кор намеояд, чунки дигар одамон низ чунин яроқ доранд» [5, с. 128].

Одамро аз одам танҳо қуввае ҳимоя карда метавонад, ки он қудрати безарар гардонидан ва пахш кардани таҷовузгарро дошта бошад, ин хел қувва, танҳо дар шакли ягон ташкилоти ҷамъиятӣ (ба монанди давлат), ифодаи худро ёфта метавонад [5, с. 129].

Ҳамин тариқа, дар «Муқаддима» - и Ибни Халдун, алоқаи мутақобилаи диалектикии инсон, бо табиат, бо муҳити зисташ ба миён гузошта шудааст. Инсон чун мавҷудоти ҷамъиятӣ дар зери таъсири эҳтиёҷоти моддӣ, ки он ҳам барои инсон ва ҳам барои ҳайвон умумӣ аст (муҳити зист, хӯрок, бехатарӣ) ва ҳам эҳтиёҷоти одам ба ҳамкориву тақсимоти меҳнат, ки танҳо ба инсон хос аст, ташаккул меёбад. Чи қадаре ки ҷомеа инкишоф ёбад, чи қадаре ки таъсири маданият ба инсон пурзӯртар шавад, инсон ҳамон қадар аз табиат дур мешавад.Ибни Халдун сабаби вуҷуд доштани фарқиятҳоро дар маданият, психологияи инсону ҷомеа, фарқияти тарзи ҳаёти як халқро аз дигараш, дар таъсири муҳити атроф, асосан иқлим мебинад. Ибни Халдун чунин қайд менамояд: «Ду самти кишварҳои олам шимолу ҷануб бо сардию гармӣ аз ҳамдигар фарқ менамоянд, ҳарорат агар аз шимолу ҷануб ба марказ ҳаракат намояд, ба муътадилӣ наздик мешавад. Аз ин сабаб иқлими чаҳорум аз ҳама муътадил ва ба зиндагӣ мувофиқ аст, иқлимҳои сеюму панҷум ба иқлими мӯътадил наздик буда, андак бо гармию сардӣ аз иқлими чаҳорум фарқ менамоянд. Иқлимҳои якуму ҳафтум аз муътадилӣ дур буда, барои зиндагӣ номувофиқ мебошанд» [6, с. 43].

Бинобар ин, ба ақидаи Ибни Халдун, илму ҳунарҳо, аз қабили санъати меъморӣ, сохту тарзи дӯхти сарулибос, кишти зироату парвариши меваҳо, чорводорӣ ва умуман тарзи ҳаётгузаронию маданият, дар ҳар як иқлим аз дигараш фарқ мекунад. Бисёрии неъматҳои моддӣ, илму ҳунар, маданияти баланд, хосси иқлимҳои муътадил мебошанд.

Ибни Халдун маданият ва урфу одати халқҳои иқлимҳои муътадил ва номуътадилро муқоиса карда менависад: «Мардумони иқлимҳои муътадил хонаҳои худро аз хишту санг ё чӯб месозанд, бо ёрии санъатҳои гуногун онҳоро оро медиҳанд ва бо зарфҳои бо санъати баланд аз гилу, фулузотҳои гаронбаҳо сохташуда метаҷҳизонанд.

Одамони иқлимҳои номуътадил (якум, дуюм ва шашуму ҳафтум) аз ҳар ҷиҳат аз одамони иқлимҳои муътадил фарқ доранд. Манзилашонро аз гилу қамиш месозанд, онро оро намедиҳанд, зарфу яроқашон аз гилу чӯб ва устухон сохта шуда, ноқулай мебошад. Либосашон аз чарм, алафу барг иборат аст, аксаран урён мегарданд. Онҳо ба табиат хеле наздик мебошанд, аз ин рӯ хулқу хӯяшон, ахлоқашон, ба ҳайвонот наздик буда, аз табиат ва хулқи инсонӣ дур аст. Онҳо дар дин пайғамбар ва низому қонунро намедонанд» [6, с. 84-85]. Чи тавре ки мебинем, иқлими номуътадиле, ки Ибни Халдун тасвир менамояд, иқлимҳои гарм, яъне якуму дуюм мебошад ва он аз тасвири тарзи ҳаёти халқҳои Африқои Марказӣ ва Ҷанубӣ иборат аст. Оид ба иқлимҳои ҳафтуму шашум Ибни Халдун ахборот намедиҳад, зеро аз тарзи ҳаёти халқҳои шимоли дур хабар надорад.

Оид ба халқҳои шимол ва номуътадил будани иқлим ва тарзи ҳаёти онҳо ӯ аз сарчашмаҳои гуногун ахборот мегирад, мантиқан медонад, ки иқлими онҳо номуътадил аст. Ба ақидаи Ибни Халдун, сиёҳии пӯсти бадани африқоиён ба таъсири гармо вобаста аст. Аҳолии кишварҳои шимолӣ ба сабаби сардии ҳаво сафедпӯстанд. Ғайр аз ин, агар аз ҷануб ба шимол ҳаракат намоем, ранги пӯсти аҳолӣ тадриҷан аз сиёҳӣ ба сафедӣ майл мекунад.Ин ақидаи Ибни Халдун дар илми он замона гӯшношунид буд, аз тасаввуроти олимони дигар фарқи калон дошт, бар замми ин ӯ чун дигарон тамоми инсониятро аз авлоди Нуҳ ҳисоб намекард, дар он замона соҳиби ин ақида будан, бар зидди догмаҳои динӣ баромадан, аз муаллиф ҷуръати калонро талаб менамуд. Беҳуда нест, ки ба ратсионализми Ибни Халдун баҳо дода, муаррихи араб Ибни Ҳаҷар ӯро ба илҳод ва куфру бидъат айбдор менамояд.

Хусусиятҳои рафтору маданияти одамон, ки аз иқлим вобаста аст, ногузир ба тарзи зиндагӣ ва хоҷагидории онҳо таъсир мерасонад. Масалан, аҳолии шаҳри Фес, ки он дар баландӣ ҷойгир аст ва ҳавои он нисбатан сард аст, кишоварзӣ мавсимӣ мебошад, хӯроквориро, хусусан ғалладонаро, барои як ё ду сол захира менамоянд. Ин ҳолат дар ҳамаи халқҳои Эрон ва Осиёи Миёна низ мушоҳида карда мешавад.

Ибни Халдун қайд менамояд, ки барои кишоварзӣ муҳити ҷуғрофӣ, хусусан хок аҳаммияти калон дорад. Рӯидани растанӣ, нашъунамо ва ҳосилнокии он ба сифати хок вобаста аст, кишварҳое ҳастанд, ки новобаста ба он, ки иқлимашон муътадил аст, сифати хокашон паст буда, дар он ҳосили дуруст ба даст намеояд. Ҳамаи ин нишон медиҳад, ки

инсон як ҷузъи табиат бошад ҳам, аз бисёр ҷиҳатҳо аз дигар мавҷудоти зинда фарқи калон дорад. Ҳайвонот бо он чизе, ки табиат медиҳад, қаноат менамоянд, инсон бошад, фаъолона табиатро тағйир медиҳад ва онро ба зиндагии худ мувофиқ мегардонад.

Ин хулосаи Ибни Халдун на танҳо ратсионалӣ аст, инчунин бо ин хулосааш мутафаккир ба ҷойи таснифоти пешиниён таснифоти наве меорад, ки ба воситаи он раванди тағйироти дар ҷамъият бавуҷудоянда вобаста ба иқтисодиёт дида баромада шуда, прогресси ҷамъиятӣ дар тарзи истеҳсолоти неъматҳои моддӣ дида мешавад. Ин як чизи наве дар илми таърих ва ҷомеашиносӣ буд, ки ба ин хулоса аврупоиён танҳо дар асри XVIII омада расиданд.Ҳамин тариқ, тафаккури Ибни Халдун бо роҳи диалектикӣ пеш рафта, сегонаи диалектикии «тезис – антитезис - синтез»-ро ба вуҷуд меорад: 1) инсон чун ҷузъи табиат баромад менамояд; 2) инсони маданӣ аъзои ҷомеа, аз табиат дур аст; 3) ҷомеа ва табиат ягонаанд.Ибни Халдун таъсири фавқуттабииро ба инкишофи ҷамъият инкор менамояд. Ӯ қайд мекунад, ки тағйирёбӣ, дигаргуншавии ҷомеа сабабҳои табиӣ доранд, инкишофу инқироз дар ҷанини ҷомеа ҷой доранд, ҳеҷ чиз абадӣ нест. Дар фалсафаи дин қудрати Худованд таъкид карда мешавад ва фақеҳон аз он бармеоянд, ки сарчашмаи ҳамаи тағйирот, инкишоф ё таназзул ба хости илоҳӣ вобаста мебошанд, бе хости Худо ҳеҷ гуна дигаргуние ба вуҷуд омада наметавонад.

Ибни Халдун бошад, сабабҳои инкишофу таназзулро дар амали қонуниятҳои табиии дохилии олам мебинад ва онро ба таври ратсионалӣ маънидод карданӣ мешавад. Ба фаҳмиши Ибни Халдун, қонунияте, ки аз табиати ботинии олам бармеояд, объективӣ мебошад ва он на танҳо ба табиати ғайризиндаю зинда хос аст, инчунин одам ва ҷомеаро низ дар бар мегирад. Ин нукта барои ҷаҳонбинии асримиёнагӣ як чизи нав буда, баёни он аз муаллифаш ҷасорати калонеро талаб мекард. Чи тавре ки мутафаккир қайд менамояд: «Он сарварони давлат, ки ақли расою ҷӯянда доранд, нишонаҳои таназзули давлаташонро дида, фикр менамоянд, ки аз вазъияти бавуҷудомада илоҷи баромадан ҳаст. Онҳо, роҳи халосиро аз ин варта, дар ислоҳ намудани тарзи давлатдорӣ ҷуста, бо роҳи солимгардони қисмҳои алоҳидаи давлат аз ин вазъияти ногувор баромаданӣ мешаванд. Онҳо фикр мекунанд, ки ин душворӣ дар натиҷаи хатогиҳои ҳукуматдорони пешин ба вуҷуд омадаанд ва бо гузаронидани ислоҳот аз ин ҳолат баромадан мумкин аст. Вале ин тавр нест. Ин таназзул ба қонуниятҳои табиии инкишоф вобаста буда, аз он роҳи халосӣ нест» [5, с. 130].

Тасаввурот оид ба он, ки тағйироти дар олам бавуҷудоянда табиӣ буда, сабабҳои объективӣ доранд ва бо амри зарурат ба вуҷуд меоянд, маҳаки таълимоти Ибни Халдунро оид ба инсону ҷомеа ташкил медиҳад. Қонунияти инкишофи инсону ҷомеаро мутафаккир дар иқтисодиёт ва вазъи он меҷӯяд. Дар «Муқаддима» ба иқтисодиёти ҷомеа диққати махсус дода шудааст. Ибни Халдун, инкишофи ҷомеа ва тағйироти дар он бавуҷудояндаро ба иқтисодиёт, яъне ба истеҳсолот, мубодила, тақсимот ва истеъмоли неъматҳои моддӣ вобаста медонад. Танҳо дар сурати муттаҳидшавии одамон барои истеҳсоли неъматҳои моддӣ тӯдаи ибтидоии одамон ба ҷамъият табдил ёфта, ҷамъияти инсонӣ ташаккул меёбад ва одам, инсон монда метавонад. Фаъолияти меҳнатии инсон, табиатро дигаргун месозад, маҳз дар асоси меҳнати эҷодкоронааш инсон аз табиат ҷудо мешавад ва тоҷи сари табиат - инсони бохирад ташаккул меёбад.

АДАБИЁТ

1. Бациева М.С. Историко – социологический трактат Ибн Халдуна «Мукаддима» -М., 1965.
2. Джураева Д.Р. Философские воззрения Асади Туси в «Гаршаспнаме». Противостояние религии и науки – возникновение схоластического учения в мусульманском средневековом Востоке. / Монография. Lap Lambert Academic Publishing. 2018. – 180 с.
3. Додихудоев Х. Философский исмаилизм. Монография. -Душанбе: Эр-граф, 2014. – 317 с.
4. Ибн ал Хатиб. Таърихи Гранада. Соли 1382 навишта шудааст ва маълумотро оид ба ҳаёти Ибни Халдун дар бар мегирад.
5. Ибн Халдун Мукаддима. Перевод А. А. Игнатенко. Приложения в книге Игнатенко А. А. Ибн-Хальдун. — М.: Мысль, 1980.
6. Ибн Халдун Мукаддима. Статья опубликована в издании: Историко-философский ежегодник 2007. -М.: Наука, 2008.

7. История таджикской философии (с древнейших времен до XV в.). В трех томах. Том 2. Под ред. А.А. Шамолова. – Душанбе: Дониш, 2012. – 786
8. Риккардо Д. Начало политической экономии и налогового обложения. Избранное. - М., 2007.
9. Розов М. С. Закон Ибн Халдуна // Полит класс. -М., 2006. -№16. – С 2-4.
10. Смирнов А.В. Ибн Халдун и его новая наука //Историко-философский ежегодник. -2007. -М., 2008. – С.159-186.

ИБНИ ХАЛДУН ДАР БОРАИ ИНСОН ЧУН ҶУЗЪИ ТАБИАТ ВА МАВҶУДОТИ ҶАМЪИЯТӢ

Муаллиф ақидаҳои Ибни Халдунро оид ба инсон ҳамчун чузъи табиат ва чун мавҷудоти ҷамъиятӣ бо такя ба асари «Муқаддима» мавриди омӯзиш қарор додааст. Мутафаккир одамро ҳамчун ҷузъи табиат маънидод кардааст. Ақидаҳои Ибни Халдун оид ба ташаккулёбӣ ва рушди ҷомеа дар заминаи андешаҳои динӣ набуда, балки характери фалсафӣ-ратсионалистӣ ва алалхусус диалектикӣ доранд. Рушди ҷамъиятро мутафаккир дар рушди муносибатҳои иқтисодӣ, яъне дар муносибатҳои истеҳсолӣ, ҳунармандӣ, савдо, санъат, умуман дар ҳаёти моддӣ меҷӯяд, онро асоснок намуда, муайян мекунад, ки маҳз талаботи моддӣ бунёдкунандаи иҷтимоиёт ва муттаҳидкунандаи ҷамъият аст. Қайд карда шудааст, ки Ибни Халдун аввалин мутафаккирест, ки фарқияти маданиятро, ташаккулёбии ҷамъиятро, тарзи ҳаёти халқро ба иқлим, табиат, ба муҳити атроф нисбат медиҳад, ки дар ин ақидааш моҳияти қонуни диалектикии ягонагии ҷамъият ва табиат ифода ёфтааст. Хулосаҳои Ибни Халдун оид ба инсон чун ҷузъи табиат ва мавҷудоти иҷтимоӣ баъд аз панҷсад сол дар таълимоти марксизм мақом ва инкишофи минбаъдаи худро пайдо намуданд.

Калидвожаҳо: ҷамъият, иҷтимоиёт, табиат, муносибатҳои иқтисодӣ, давлат, марксизм, диалектика.

ИБН ХАЛДУН О ЧЕЛОВЕКЕ КАК ЧАСТИ ПРИРОДЫ И СОЦИАЛЬНОЙ СУЩНОСТИ

Автор об анализе идей Ибн Халдуна о человеке как части природы и как социальной сущности опирается на книгу философа «Муќаддима». В статье приводится, что мыслитель утверждает, что человек являясь частью природы, имеет животную сущность. Идеи ибн Халдуна о становлении и развитии общества не стоят на плоскости религиозного понятия, а имеют философский рациональный характер и особенно, заметно диалектическое миропонимание. Развитие общества мыслитель определяет в прогрессе экономических отношений, т.е., в производстве, ремесле, торговле, искусстве, и в целом, в материальной жизни общества, где он обосновывает и утверждает, что именно материальные потребности людей являются причиной становления и интеграция общества. Особо отмечается автором, что ибн Халдун является одним из первых мыслителей, который объясняет отличие культур, становление обществ и образ жизни людей в зависимости от климата, природы, внешней среды, и в этих понятиях отображается сущность диалектического закона единство природы и общества. Выводы ибн Халдуна о человеке как части природы и как социальной сущности после пятьсот лет нашли свое место и дальнейшее развитие в учении марксизма.

Ключевые слова: общество, социальность, природа, экономические отнощения, государство, общественное животное, марксизм, диалектика.

IBN KHALDUN ON MAN AS A PART OF NATURE AND SOCIAL ESSENCE

Regarding the analysis of Ibn Khaldun's ideas about man as a part of nature and as a social entity, author's insights are being based on the book of the philosopher "Muqaddim". The article tells about the thinker, who claims that human, being a part of nature, has an animal essence. Ibn Khaldun's ideas about the formation and development of society do not stand on the plane of a religious concept, but have a philosophical rational character and a dialectical worldview is especially noticeable. The thinker defines the development of society in the progress of economic relations, i.e., in production, craft, trade, art, and in general, in the material life of society, where he justifies and argues that it is the material needs of people that are the reason for the formation and integration of society. The author especially notes that Ibn Khaldun is one of the first thinkers who explains the difference between cultures, the formation of societies and the way of life of people depending on climate, nature, and the external environment, and these concepts reflect the essence of the dialectical law of the unity of nature and society. After five hundred years, Ibn Khaldun's conclusions about human as a part of nature and as a social entity found their place and further development in the teachings of Marxism.

Keywords: society, sociality, nature, economic relations, state, social animal, Marxism, dialectics.

Маълумот дар бораи муаллиф: ***Ҷӯраева Дилбар Раҳимхоҷаевна*** **-** Донишгоҳи давлатии ҳуқуқ, бизнес ва сиёсати Тоҷикистон, номзади илмҳои фалсафа, дотсенти кафедраи фанҳои ҷамъиятӣ. **Суроға:** 735700, шаҳри Хуҷанд, Ҷумҳурии Тоҷикистон, микрорайони17, бинои 1. E-mail: **Dilbar197722@mail.ru**

Сведения об авторе: ***Джураева Дильбар Рахимходжаевна*** – Таджикский государственный университет права, бизнеса и политики, кандидат философских наук, доцент кафедры общественных дисциплин. **Адрес:** 735700, город Худжанд, Республика Таджикистан, 17 микрорайон. E-mail: **Dilbar197722@mail.ru**

Information about the author: ***Juraeva Dilbar Rahimkhojaevna*** - Tajik State University of Law, Business and Politics, candidate of philosophy sciences, associate professor of social sciences department. **Address:** 735700, Khujand city, Republic of Tajikistan, microdistrict 17, building 1. E-mail: **Dilbar197722@mail.ru**

ТДУ: 1(091) +17.02

МАФҲУМИ САОДАТ ДАР ТАЪЛИМОТИ ФАЛСАФИИ АРАСТУ ВА МАВЛОНО ҶАЛОЛУДДИНИ БАЛХӢ

Шарипов А.Ҳ.
Донишгоҳи давлатии Данғара

Фалсафа илмест, ки суол мағз ва асоситарин таркиби он аст. Анқариб аввалин суолҳое, ки дар доираи таълимоти фалсафа метавонанд ба назар расанд, дар бораи имкони шакли таълим ва методҳои таълими фалсафа мебошанд. Ҷустуҷӯи ҳақиқат низ ба қатори масъалаҳои асосии фалсафа ворид мегардад, ки баъзе файласуфон саодат ва хушбахтиро яке аз категорияҳои ҳақиқат эътироф намудаанд. Дар миёни категория ва мафҳумҳое, ки дар илми фалсафа мавриди баҳс ва маркази таваҷҷуҳи файласуфон қарор гирифтааст, ин мафҳуми хушбахтӣ ё тибқи консепсияҳои фалсафӣ, мафҳуми "саодат" аст. Ҷустуҷӯи хушбахтӣ ва саодат ба мисли пайдо намудани суол, мушкилотест, ки фалсафа солҳост барои ҳал карданаш камари ҳиммат бастааст.

Бо боварии комил гуфтан мумкин аст, ки мафҳуми саодат дар тули таърих барои файласуфоне, ҳаммонанди Фалес, Пифагор, Суқрот, Афлотун ва Арасту мавқеи марказиро соҳиб буд. Бо иваз гаштани эътиқодҳои динӣ метавон гуфт, ки мафҳуми саодат низ борҳо дар раванди инкишоф ва таҳаввулоти фалсафӣ хусусияти диниро касб намудааст ва дин низ тавонистааст то ба мафҳумҳое, ба монанди хушбахтӣ, саодат, боварӣ, тақдир ва ғайраҳо таъсир расонад. Ба ҳайси намояндагони асримиёнагии фалсафаи тоҷик, ки мафҳуми саодатро дар маркази таваҷҷуҳи худ қарор додаанд, метавон Форобӣ, Сино, Розӣ, Носири Хусрав, Хайём, Ғазолӣ, Фахриддини Розӣ ва албатта, Мавлоно Ҷалолуддини Балхиро ворид намуд.

Алорағми он ки баҳси асосии мақолаи мо таносуби мафҳуми саодат дар таълимоти фалсафии Арасту ва Мавлоност, мо аз файласуфони болозикр истисно намуда, танҳо дар маркази таваҷҷуҳ Арасту ва Мавлоноро қарор хоҳем дод.

Нахуст мо кӯшиши худро равонаи таҳлил ва таҳқиқи адабиётҳои аввалиндараҷа, яъне асарҳои худи Арасту ва Мавлоно равона месозем, то аз забон ва фикри аввал мафҳуми саодатро равшану возеҳ намоем.

Назарияи саодати Арасту дар муқоиса бо дигар назарияҳои ахлоқӣ мукаммалтарин, равшан ва фарогиртарин аст. Аз ин ҷиҳат ҳам ӯро метавон сардафтари таълимоти фалсафии саодат, ки дунёди ақлонӣ дорад, номид. Таърифи хушбахтӣ ва саодати Арасту бо мафҳуми фазилат алоқаи зич дорад, аз ин рӯ, дар бисёр асарҳои ӯ, нуктаи назараш дар бораи моҳияти фазилат низ равшан шудааст.

Арасту дар яке асарҳои муҳимми худ "Ахлоқи Никомах" ("Никомахова этика") [2, с.53-294] дар хусуси ахлоқ, саодат ва хушбахтӣ фаровон зикр намудааст. Тавсифи таълимоти ахлоқии Арасту ҳамчун «эвдемонизм» маъмул аст. Дар ҳамин ҳол, масъалаи маънои «саодат»-ро дар Арасту наметавон одӣ номид. Бояд чизи дигареро ба назар бигирем, ки дар «Этикаи бузург», ки мавзуи «зиндагии тафаккур» ба сифати образи олии хушбахтӣ ва саодат, ки он дар китоби «Этикаи Никомах» инъикос ёфтааст, ба таври возеҳ оварда нашудааст.

Ба ақидаи Арасту, одоби ҳақиқиро наметавон танҳо ба шинохти некӣ табдил дод, зеро шахсе, ки некиро медонад, метавонад, ки бо ҳавасҳои нафсонӣ бурда шуда, бад амал кунад. Арасту чунин мешуморад, ки моҳияти асосии ахлоқро самти фаъолияти озодона ва оқилонаи нафс ба сӯйи некӣ ташкил медиҳад.

Дар аввал, ин фаъолияти оқилонаи ахлоқӣ танҳо натиҷаи амалҳои алоҳидаи тасмимгирии озодонаи ҷон аст; балки ба воситаи машқ одат шуда, ба «сифати доимии ирода», хислати тағйирнаёбандаи характер табдил меёбад. Сипас руҳ бар унсури ақлоние, ки таҳти таъсири таассурот ва ҳавасҳои эҳсосӣ қарор дорад, пайваста, ҳукмронӣ мекунад, пас одам поквиҷдонона зиндагӣ карда, доимо некрафторӣ мекунад ва ин раванд ӯро ба

ҳаёти босаодат бурда мерасонад. Яъне, ба ақидаи Арасту, саодат марбут ба зиндагии бовиҷдонона ва боахлоқона мебошад [1,с.408].

Арасту дар китоби мазкур муътақид бар он аст, ки ҷасорат (миёни иллатҳои далерӣ ва тарсончакӣ), саховатмандӣ (миёни исрофкорӣ ва бухл) ва хоксорӣ аз ҷумлаи унсурҳои саодат ба шумор меравaнд [2,с.53-294]. Сонияи, мо мехоҳем оид ба натиҷаи таҳқиқоти муҳаққиқоне, ки дар хусуси мафҳуми саодат дар таълимоти Арасту саҳм гузоштаанд, зикр намоем ва дар хусуси онҳо ҳамчун фишурда ибрози андеша намоем.

Таҳлили осори муҳаққиқон ба он далолат менамояд, ки оид ба хусусиятҳои мафҳум, категория ва ҷойгоҳи мафҳуми саодат, оид ба саодат ҳамчун ҳадафи волои давлат ва давлатдорӣ дар таълимоти фалсафии Арасту чунин донишмандон, ба монанди Роман Палеев [11, с.27-45], Кочеров С. Н. [7, с.470-482], Нестеренко В. А., Мухачев А.Д. [9, с.218-225], Медведев Н.В. [8, с.125-131], Некрасов С.И., Тригубенко Ф.А. [10, с.167-174], Сарикек Г.Р. [12, с.17-21] ва дигарон андеша рондаанд. Дар ин таҳқиқот перомуни мафҳуми саодат дар таълимоти Арасту, мафҳуми саодат дар таълимоти фалсафӣ ва эҷодии Мавлоно ва дар ниҳоят, шарҳи мухтасари таносуби мафҳуми "Саодат"-и Арасту ва "саодат"-и Мавлоно мавриди баҳс қарор гирифтааст.

Арасту яке аз аввалин файласуфоне буд, ки модели (барномаи) субъективии хушбахтиро (саодатро) омӯхт ва таълимоти ахлоқии ӯ он гуна масъаҳоеро фаро мегирад, ки равоншиносони муосир онҳоро бо унвони унсурҳои хушбахтии ба шахс алоқаманд буда, аз қабили – худшиносӣ, дарёфти "маънои мавҷудият", "дарки асосии зиндагӣ" иштироки эҷодӣ ва маънавии инсон дар ҷомеа ва зиндагӣ, "эҳсоси мусбат" ва "эҳсоси муҳаббат" марбут медонад.

Яке аз муҳаққиқон ва профессорони Донишгоҳи Лондон Эдит Холл махсусан мафҳуми саодатро дар ақидаҳои фалсафии Арасту таҳқиқ намуда, бар он назар аст, ки модели (барномаи) Арастуии дарёфти саодати инфиродӣ ҳанӯз муҳиммияти худро аз даст надодааст [13, с.298]. Дар китоби мазкур зери унвони «Саодат аз нигоҳи Арасту» , ки онро Наталия Колпакова ба забони русӣ тарҷума кардааст, муаллиф бо истинод аз ақоиди Арасту нишон медиҳад, ки чӣ тавр қонуниятҳои таълимоти Арасту барои дарки мушкилоти ҳаррӯза, аз қабили пайдо кардани шуғли дӯстдошта, дарки хислатҳои инфиродӣ, нигоҳ доштани саломатӣ, оё онҳо вазифаи ҷамъиятии худро иҷро мекунанд ё не ва ин унсурҳо инсонро ба саодати кулл раҳсипор менамоянд ё не, ба кор бурда мешаванд [13, с.298]. Дар осори худ, аз ҷумла китоби "Никомахова этика" Арасту оид ба саодат ва расидан ба он чунин таъкид кардааст: "Мо ҳамаро таъриф ё маломат мекунем, бештар ба интихоб назар мекунем, на ба амал".

Аз таҳқиқи фалсафаи Арасту бармеояд, ки таълимоти ӯ ҳамчун кӯшиши дарёфти саодати кулл зоҳир мешавад, аммо бо кашфи ҳикмати фоҷиавӣ анҷом меёбад: яъне, ҳаёт ва саодат мувофиқ нестанд, чаро ки ҳаёти ба куллӣ хушбахтона наметавонад пойдор монад ва оқибат ба завол меравад. Ин "саргузаштҳои" хушбахтӣ дар фалсафаи Арасту инъикосгари ҳанӯз ба қадри кофӣ таҳқиқ нашудани ангезаи ботинии мазкур дар тадқиқоти мутафаккирон аст.

Арасту зикр мекунад, ки «барои хушбахтӣ ҳам пуррагии фазилати инсонӣ ва ҳам пуррагии ҳаёт лозим аст» [6, с.193-203] ва дарк намудани «пуррагии ҳаёт» на танҳо манфиатҳои зоҳириро талаб мекунад, балки пайваста зери таҳдиди замон ва макон қарор гирифта, пуррагии ботинии инсонро низ фаро мегирад. Арасту дар ҷойи дигар қайд менамояд: «Онҳое, ки мегӯянд, дар зери шиканҷа ё таҳаммули бадбахтиҳои азим инсон агар некукор бошад, хоҳишманд ё беихтиёр сухани беҳуда бигӯяд ва аз он ки хушбахтӣ низ ба фурсат ниёз дорад, барои баъзеҳо, баръакс, чунин ба назар мерасад, ки бахт ва хушбахтӣ яксон аст» [6, с.203].

Муҳаққиқ, Сарикек Г.Р. дар таҳлили мафҳуми саодати Арасту бар он назар аст, ки Арасту мафҳуми «саодат»-ро бо тарзи зиндагии инсон асоснок ва пайваст мекунад ва онро аз нигоҳи сиёсӣ шарҳ медиҳад [12, с.17-21]. Чунонки маълум аст, давлати Афина як сохтори сиёсии комил буд ва хусусияти хосси демократияи полис-давлатҳо дорои сиёсати муайян ва сиёсатмадорони барҷаста аз ҳисоби шаҳрвандони худ буданд, ки аз ҳисоби

ашхоси озод, ҷинси мард, соҳиби дороии муайян ва мақоми шаҳрандӣ ба арсаи сиёсат баромадаанд, хусусияти дигар мавҷудияти ғуломон буд, ки бар хилофи шаҳрвандони полис-давлатҳо озодии шахсӣ надоштанд. Бинобар ин, юнониёни қадим чунин мешумориданд, ки танҳо дар доираи сиёсат ҳаёти шоиста, одилона, ахлоқӣ пеш бурдан мумкин аст.

Асолати саодатгароии Арасту дар он аст, ки ба гуфтаи вай андешаи ҳар як шахс барои ноил шудан ба саодат арзиши худро сарф мекунад ва ӯ зикр мекунад, ки хушбахтӣ дар пуррагии ҳаёт ифода меёбад. Воқеан ҷолиб аст, ки муҳаққиқони самти фалсафа, этика, психология, чун қоида, ҳангоми таърифи хушбахтӣ ва саодат ба мавзуи бадбахтӣ умуман даст намезананд. Тавре ки қайд шуд, хушбахтӣ аз саъю кӯшиш ба даст меояд, бадбахтӣ бошад, бар хилофи иродаи инсон сурат мегирад. Бадбахтӣ фоҷиабор аст, он аз имконнопазирии шахс дар мавриди дарк кардани худ, иҷрои тақдири худ иборат аст.

Бар хилофи афкори Юнони бостон, дар афкори шарқӣ саодатро бо ранҷу азоб баркашида онро чун натиҷаи гузаштан аз имтиҳони ҳаёт медонанд. Танҳо пас аз гузаштан аз роҳи марбут ба ранҷу андӯҳ, дард, азоб, инсон метавонад бедории руҳиро эҳсос кунад ва дар лаҳзаҳои ба зиддият мувоҷеҳ гаштани «хушбахтӣ - бадбахтӣ» шахс метавонад бо андешаи он, ки хушбахтӣ ё саодат чӣ гуна аст, воқиф гардад.

Дар ҳамин росто мо метавонем оид ба расидан ба дараҷаи “нирвана”-ро мисол оварем, ки дар дини буддоӣ ҳамчун дараҷаи саодат пазируфта мешавад, ки он бояд аз 4 марҳалаи бунёдӣ гузарад. Таълимоти буддоия тазкияи нафс ва ранҷу азобро роҳи расидан ба нирвана меҳисобад.

Файласуфон меҳвари таълимоти буддоияро кашфи чаҳор ҳақиқат аст, гуфтаанд, ки он иборат аз: Даккха - яъне зиндагӣ мусибату ранҷ аст; таваллуд - ранҷу азоб аст, касалӣ - ранҷу азоб аст, марг - азоб аст; Самудая - яъне сабаби ранҷу мусибатҳо – хоҳишҳо, шаҳватҳост;执 Ниродха - яъне роҳи наҷот, хомӯш кардани нафс ва оташи шаҳватҳост; Марга (ё магга) - яъне роҳи хомӯш ва пахш кардан - ислоҳ ва тазкияи нафс аст. Ин ҷо возеҳ аст, ки таълимоти буддоия тазкияи нафс ва ранҷу азобро ҳамчун роҳи расидан ба нирвана, яъне саодати абадӣ инъикос намудааст.

Рафтори ахлоқӣ ва оқилонаи шахс ҳамчун ифодаи роҳи бахту саодат аст. Ҳамин тавр, асосҳои метафизикии мафҳуми «саодат» дар афкори ахлоқӣ ва фалсафии Юнони қадим, бахусус Арасту, ба таърифи саодат ҳамчун сарнавишти мусоид, лаззат, саодат, соҳиби неъматҳои олӣ ва омезиши неъматҳои гуногун асос ёфтааст. Ба ақидаи Арасту, пояҳои саодати инфиродиро худи инсон меофарад.

Арасту низ ба монанди таълимоти буддоия, решаи расидан ба саодати куллро дар пояи талошҳои инфиродӣ медонад, вале на аз роҳи мусибат, ранҷу азоб ва мафҳуми манфӣ, балки ба маънии мусбат ва ҳамчун аъмоли шоиста. Бахусус, намояндаи фалсафаи классикии немис И.Кант бар он назар аст, ки «хушбахт ё саодатманд будан хоҳиши зарурии ҳар як мавҷудоти ниҳоии ратсионалӣ аст. Аммо зарурати саодат танҳо ба «масъалаи» неруи нафс дахл дорад ва ин «масъала» бар эҳсоси субъективии лаззат ё нохушиҳое, ки дар заминаи худи хоҳиш ҷойгир аст, дахл дорад» [12, с.19].

Ба ҳамин тартиб, дар анъанаи ахлоқию фалсафии антиқа то ба муосир нисбат ба мафҳуми хушбахтӣ дихотомияи асосиро метавон дарёфт: «объективӣ ва субъективӣ». Дар асри 19 хушбахтӣ ва саодатро ҳамчун таҷрибаи қасдан фаҳмидашаванда инъикос менамуданд, ки ҷанбаҳои субъективӣ дорад. Ҳамин тавр, дар тамоми инкишофи афкори фалсафӣ ба даст овардани ҳам камолот ва ҳам саодат асоси метафизикии мафҳуми саодат дониста мешуд.

Дар навбати худ, асосҳои роҳат, хушбахтӣ, қонеъ гардондани эҳтиёҷот, ҳаракати доимӣ ба сӯйи ноил шудан ба мақсад, дилбастагӣ ба неъматҳои моддӣ, автоматизми муайяни майлу хоҳиши мо мебошад, ки на танҳо барои муносибатҳои ошкорои миёни одамон, балки ба хушбахтӣ ҳам зарар мерасонанд. Маълум мешавад, ки хушбахтӣ аз олами трансседент ба олами муқаррарӣ меравад.

Муҳаққиқ, Медведев Н.В. бо истифода аз савол ва ҷавобҳои мантиқӣ вобаста ба хусусият ва категорияҳои мафҳуми саодат ибрози андеша намудааст. Сарфи назар аз

ҷавобҳои зиёд ба саволҳои «Хушбахтӣ чист?», «Оё ба он ноил шудан имконпазир аст?», ки дар назарияҳои гуногуни фалсафӣ бо гузашти вақт тул кашидаанд, шарҳи мусбати ҳаёти хушбахтонаи Арасту ҳоло ҳам дар миёни одамоне, ки ба он боварӣ доранд, таваҷҷуҳи доимиро ба вуҷуд меорад, ки он асосҳои бунёдии худро аз назарияи мавҷудаи ратсионализм мегирад [8, с.125-131].

Дар баробари ин мо набояд Арастуро «мутафаккири алоҳида», берун аз доираи ҳаёти фарҳангии ҷомеаи қадим ва анъанаи ратсионализми фалсафӣ, ки ӯ яке аз асосгузорони он мебошад, берун донем. Арастуро муҳаққиқ Кэссиди Ф.Х. чунин таъриф намудааст: «Барои ӯ ақлу хирад асоси ҷавҳари маърифат ва ҳар гуна фаъолияти дигари инсон аст» [8, с.128].

Далели он ки Арасту ба омӯзиши хушбахтӣ ва саодати инфиродӣ тамаркуз мекунад, маънои онро надорад, ки ахлоқи ӯ табиатан хусусияти бунёдии худхоҳӣ (ё индивидуалӣ) – ро дорад. Ба гуфтаи муҳаққиқ Пол Рикер, “дар ахлоқи Арасту мо метавонем танҳо дар бораи некие сухан гӯем, ки танҳо барои мо гуфта шудааст ва он роҳи моро ба сӯйи саодат равшан месозад” [8, с.129].

Андешаҳои Арастуро дар бораи саодат ва хушбахтӣ ба таври зерин ҷамъбаст кардан мумкин аст: ҳамаи одамон барои хушбахтӣ кӯшиш мекунанд, зеро бахту саодат мақсади олии саъю кӯшиши инсон аст. Чуноне ки зикр шуд, “Этикаи Никомах” бо чунин изҳорот оғоз мешавад, ки «ҳар як санъат ва ҳар таълимот, инчунин амал ва интихоби бошуурона барои некии муайян кӯшиш мекунад” [8, с.130].

Пас аз баррасии мафҳуми саодат дар таълимоти фалсафии Арасту, мехоҳем нуктаҳои муҳимтарини ориф ва мутафаккири асримиёнагии тоҷик Мавлоно Ҷалолуддини Балхиро мавриди баррасӣ қарор бидиҳем. Сараввал мехоҳем перомуни муҳаққиқоне, ки дар хусуси таълимоти фалсафии Мавлоно, ки дар бораи саодат зикр ёфтааст, сухан ронем, то ки сатҳи омӯзиши он маълум гардад.

Дар хусуси шарҳи мухтасари “Маснавӣ” ва мафҳумҳои алоҳидаи он Акбарободӣ В.М. [14], Анкаравӣ И. [15], Иброҳими Д.Г. [15] ва дигарон таҳқиқоти илмӣ анҷом додаанд. Дар хусуси мафҳуми саодат ва хушбахтӣ дар таълимоти Мавлоно муҳаққиқон Алиасғар А.С., Муҳаммад С.Б. [17], Ҳумоюн Ш. [18, с.75-90], Зиёӣ Х.М. [3, с.86-89] ва дигарон таҳқиқоти илмӣ анҷом додаанд.

Саодат ва хушбахтӣ яке аз хислатҳои муассир дар ҳастии инсон аст, ки рух ва ҷисми инсон аз ин ҷанбаи эҳсосии инсон таъсири зиёде гирифтааст. Гарчанде таърифҳои муҳаққиқон дар бораи сабаб ва омилҳои хушбахтӣ гуногунанд, аммо ҳамаи онҳо дар як нукта мувофиқат мекунанд ва ин ниёзи аслии фард ва ҷомеа барои таҳкими андозаи хушбахтӣ ва неруи инсонӣ аст. Ин матлаб таъйид мекунад, ки таълимоти Ҷалолуддини Балхӣ ба таъмини бистари саодат равона шуда, бо тафовут, аз он ки хушбахтӣ аз дидгоҳи Мавлоно ба унвони як унсури ирфонии мазҳабӣ пазируфта мешавад, ки ин хилоф бо дидгоҳи Арасту дар ин маврид аст.

Ба ақидаи Мавлоно, ғам яке аз василаҳои расидан ба саодат аст ва ҷӯяндаи он наметавонад бедард ва андӯҳ бошад. Ғам ва шодӣ боиси муътадилии равонии инсон мегарданд. Дар ин ҷо мо расидан ба саодати куллро аз нигоҳи Мавлоно хеле наздик ба гунае мебинем, ки бо он дар таълимоти буддоия вохӯрдан мумкин аст.Мавлоно, парвариши ҳолатҳои мусбати равонӣ, аз қабили: ҳамдардӣ, ҳамдилӣ, бахшидан ва амсоли онро аз ҷумлаи омилҳое, ки ба саодати кулл оварда мерасонад, номбар кард, ки боиси хушбахтии маънавӣ ва тавсеаи тафаккури инсон мегарданд. Инчунин, доштани некуаҳволӣ, сарват, шуҳрат, мартаба, зебоӣ ва фарзандон метавонад боиси эҳсоси хушбахтӣ ва қаноатмандӣ дар инсон гардад.

Аммо ба ақидаи Мавлоно, саодат бо ахлоқи шахс ва худшиносии он вобаста буда, бо мазмун ва муҳтавои ҳаёти фонӣ ва улвии ӯ тавсиф дода мешавад. Ба андешаи ӯ, ин ҳама ҳолатҳои мушобеҳи шодии ин дунё гузаранда аст ва дар ҳар лаҳза дучори нобудӣ хоҳанд шуд. Амалҳои мо натиҷаи фикрҳо ва ғояҳои мост, аз ин рӯ, бешубҳа, агар мо фикрҳои мусбат ва нек дошта бошем, мо дар ҳаёти худ низ хушбахт ва саодатманд хоҳем буд. Саодат дар “Маснавии маънавӣ”-и Мавлоно равонӣ ва ботинӣ аст; Ӯ бо мушоҳидаи

ҷамол аз пайвандҳои иҷтимоии инсон хоксорона даст мекашад ва талхии кӯшишҳои худхоҳӣ ва камолотиро ширин мекунад. Мавзуи асосии эҷодиёти динӣ-назмии ӯ мавзуи ишки илоҳӣ ва саодат ҳамчун подоши ишқи Ӯ будааст. Васли Худо (дар бақо) – барои ӯ саодати олӣ аст.

Се марҳилаи ишқи Мавлоно: зуҳд (мурид), ваҷд (маъшуқ, рад кардани «худ"), шинохти худ (дар олами васлат бо Аллоҳ - истиғроқ) – дарёфти худ аз тариқи рад кардани худ (фана), озод шудан аз банди нафс ва расидан ба саодати абад (бақо) роҳи расидан ба саодат аст. Мавлоно маҳбуб, яъне ишқи илоҳиро омили аслии саодат медонад ва маъшуқ наздикии худро ба ин қудрати бузург ва ҷовидона худро хушбахт мебинад ва ин навъ саодат фаротар аст.

Ба ғайр аз ин, ҳама гуна шакли саодат ва хушбахтии заминӣ, ба ақидаи Мавлоно рӯякӣ ва зудгузар аст, магар саодати абадӣ дар қаринаи дидори Аллоҳ [19, с.160]. Ишқи илоҳӣ – руҳу равон ва ҷавҳати тасаввуф аст, маҳз ҳамин ишқ найро (ки дар тасаввуф рамзи руҳи инсон аст) мувоҷеҳ ба дарди ишқи илоҳӣ карда бозгӯгари он дарди адабзинда аз дурӣ аз асли хеш, ниёзмандӣ ба баргашт ба асли хеш ва васл бо Худо мебошад. Тавре Балхӣ мефармояд, ишқ решаҳои осмонӣ дорад ва сарчашмаи он Худост, он дар ду самт дар қайҳон ҷорист: «Ӯ шабу рӯзро дӯст медорад ва мушавваш аз он аст, зеро ту мебинӣ, ки шаб ӯро бештар дӯст медорад» [20, с.34].

Мавлоно дар тавсифи саодат ва бадбахтӣ тамсили зебое истифода кардааст, ки мазмунан чунин аст: "Ӯ монанди мушк аст, ки хислаташ паҳн кардани роиҳаи мушк аст. Олам бо ин роиҳа зинда аст. Он гоҳ, ки Ӯ ба олам рӯ менамояд, роиҳаи мушк оламро пахш мекунад. Агар Ӯ аз олам рӯ гардонад, бе роиҳаи мушк олам мемирад. Хушбахт он аст, ки ин роиҳаи мушкро эҳсос мекунад ва бо он зинда аст." [21, с.115].

Ҳамин тавр, тафовути асосии мафҳуми "саодат"-и Арасту аз мафҳуми "Саодат"-и Мавлоно дар он аст, ки "Саодат"-и Арасту аз унсурҳои бунёдии ратсионалӣ сарчашма гирифта, "саодат"-и Мавлоно бошад, маншаи худро аз дарки ирратсионалӣ ва ваҳйии он, ирфон, маънавиёт, ишқи илоҳӣ, сарвати ғайримоддӣ ва инсоният мегирад.

Муқарриз: н.и.ф. Азизов К.Ҷ., ДДД.

АДАБИЁТ

1. Аристотель. Евдемова этика / Пер. Т.В. Васильевой, Т.А. Миллер, М.А. Солоповой. — М.: Канон, — 2011. — 408 с
2. Аристотель. Никомахова этика / пер. И. В. Брагинской // Аристотель. Сочинения: в 4-х т. / пер. с древнегреч. общ. ред. А. И. Доватура. -М.: Мысль, 1984. Т. 4. С. 53-294
3. Зиёӣ Х.М. Перомуни чанд андешаи Мавлоно Ҷалолуддини Румӣ оид ба сулҳу сулҳхоҳӣ // Паёми Донишгоҳи забонҳо. -№1 (5), 2012. – С. 86-89.
4. Махмаджонова М.Т. Философия Джалолуддина Руми. –Душанбе, 2004. -С. 115.
5. Махмаджонова М.Т. Философия Джалолуддина Руми. -Душанбе, 2007.
6. Махмаджонова М.Т. Религиозно-философское учение Джалолуддина Балхи Руми. -Душанбе, 2022.
7. Коротких В.И. Жизнь на весах мудрости и судьбы (образы счастья в философии Аристотеля). Берегиня. 777. Сова, 2009. - №1. -С. 193-203.
8. Кочеров С. Н. Аристотель о счастье как высшей цели государства. ΣΧΟΛΗ Vol. 14. 2 (2020). Pp. 470-482.
9. Медведев Н.В. Категория счастья в моральной философии Аристотеля. Тамбов: Грамота, 2016. № 6(68): в 2-х ч. Ч. 2. С. 125-131. ISSN 1997-292X.
10. Нестеренко В. А., Мухачев А.Д. Философское понимание счастья: от античности до современности. Белгородский государственный технологический университет им. В.Г. Шухова. –С. 218-225.
11. Некрасов С.И., Тригубенко Ф.А. Альтернативность нравственных парадигм Аристотеля и Канта. Научные Ведомости. Серия Философия. Социология. Право. -201 6. № 17 (238). -Выпуск 37 167-174.
12. Роман Палеев. Аристотель об избирательном счастье. Философская антропология, 2018. -Т. 4. -№ 1. -С. 27–45.
13. Руми, Джалаладдин. Дорога превращений: суфийские притчи / Джалаладдин Руми; сост., пер. [фарси], коммент. Дмитрия Щедровицкого; — 4-е изд. — М.: Теревинф, 2012. – С.34.
14. Сарикек Г.Р. Метафизические основания понятий «комфорт» и «счастье». Известия вузов. Северо-Кавказский Регион. Общественные науки. -2016. -№ 4. С. 17-21.
15. Чураков И.И., Мишучков А.А., Богословско-этические идеи в творчестве Джалолуддина Руми и их роль в межкультурном диалоге цивилизаций// Мавлоно муршиди ваҳдат ва гуфтугӯйи тамаддунҳо. -Душанбе, 2022. -С.160.

16. Эдит Холл. Счастье, по Аристотелю. Как античная философия может изменить вашу жизнь / Эдит Холл; Пер. с англ. — М.: Альпина нонфикшн, 2019. —298 с.
17. Akbarabadi, W. M. (2004). Sharh-i Mathnawi-yi Mawlawi (Vols.1-7), Tehran: Nashr-i Qatra.
18. Ankaravī, I. (1969). Sharh-i Kabīr-i Ankaravī bar Mathnawī-i Mawlavī. (Vol. 2). (A. Bihrūz, Trans.). Tabrīz: Khurshīd.
19. Ebrahimi D. G. (2013). Description of Reason and Signs of Love (5th ed., Vol. 1). Tehran: Tarh-e-no Publication.
20. Dalili Saleh, A., & Badizadeh, M. (2021). The basic function of happiness and vivacity from Rumi's point of view. Propósitos y Representaciones, 9 (SPE3), e11 10. Doi: http://dx.doi.org/10.20511/pyr2021.v9nSPE3
21. Homayun Shahpesandy. The 'nafs' (self), as outlined by early philosophers and sufi mystics of Afghanistan and Iran. Jurnal Studi Islam dan Humaniora Vol. 18 (1), 2020, pp. 75-90.

МАФҲУМИ САОДАТ ДАР ТАЪЛИМОТИ ФАЛСАФИИ АРАСТУ ВА МАВЛОНО ҶАЛОЛУДДИНИ БАЛХӢ

Мақола ба таҳлили адабиёти илмӣ оид ба масъалаи мафҳуми саодат дар таълимоти фалсафии Арасту ва Мавлоно Ҷалолуддини Балхӣ бахшида шуда, ҳадафаш таҳлили назаргоҳи муҳаққиқон ба масъалаи мазкур мебошад. Дар мақола баррасии беш аз 20 сарчашмаи илмӣ иборат аз монография ва мақолаҳои илмӣ ба забонҳои русӣ, тоҷикӣ, англисӣ ва форсӣ ба амал оварда шудааст, ки марбут ба таҳлили мақом ва манзалати Арасту ва Мавлоно Балхӣ дар тафаккури фалсафӣ мебошанд. Дар мақола мафҳумҳои муҳимми фалсафаи Арасту ва Мавлоно - масъалаи саодат, робитаи он бо таълимоти ақлонӣ ва ирратсионалии фалсафӣ, дарку шарҳи ҷанбаҳои мафҳуми саодат дар равияҳои фалсафии ҷаҳон мавриди баррасӣ қарор дода шудаанд. Муаллиф кӯшиши худро нахуст ба таҳлил ва таҳқиқи адабиётҳои аввалиндараҷа, яъне асарҳои худи Арасту ва Мавлоно равона сохтааст, то аз забон ва фикри аввал мафҳуми саодатро равшану возеҳ намояд. Муаллиф зикр менамояд, ки назарияи саодати Арасту дар муқоиса бо дигар назарияҳои ахлоқӣ мукаммалтарин, равшан ва фарогиртарин аст. Аз ин ҷиҳат ӯро метавон сардафтари таълимоти фалсафии саодат, ки дунёи ақлонӣ дорад, номид. Таърифи хушбахтӣ ва саодати Арасту бо мафҳуми фазилат алоқаи зич дорад, аз ин рӯ, дар бисёр асарҳои ӯ, нуктаи назараш дар бораи моҳияти фазилат низ равшан шудааст..

Калидвожаҳо: Арасту, Мавлоно, саодат, таълимоти фалсафӣ, фалсафаи ҳаёт, фалсафаи саодат, мафҳуми саодат.

КОНЦЕПЦИЯ СЧАСТЬЯ В ФИЛОСОФСКИХ УЧЕНИЯХ АРИСТОТЕЛЯ И МАВЛАНА ДЖАЛАЛУДДИНА БАЛХИ

Статья посвящена анализу научной литературы по вопросу о понятии счастья в философских учениях Аристотеля и Мавлана Джалалуддина Балхи, и ее целью является анализ точки зрения исследователей по данному вопросу. В статье рассмотрено более 20 научных источников, в том числе монографии и научные статьи на русском, таджикском, английском и персидском языках, которые связаны с анализом статуса и места Аристотеля и Мавлана Балхи в философской мысли. В статье рассматриваются важные понятия философии Аристотеля и Мавлана – проблема счастья, его связь с интеллектуальными и иррациональными философскими учениями, осмысление и объяснение аспектов понятия счастья в философских течениях мира. В данной статье автор сначала сосредоточил свои усилия на анализе и исследовании первичной литературы, то есть произведений Аристотеля и самого Мавланы, с целью выяснения понятия счастья с первого языка и мышления. Автор отмечает, что теория счастья Аристотеля является наиболее полной, ясной и всеобъемлющей по сравнению с другими моральными теориями. С этой точки зрения, его можно назвать главой философского учения о счастье, имеющего интеллектуальный мир. Определение счастья у Аристотеля тесно связано с понятием добродетели, поэтому во многих его произведениях уточняется и его точка зрения на сущность добродетели..

Ключевые слова: Аристотель, Мавлоно, счастье, философские учения, философия жизни, философия счастья, концепция счастья.

THE CONCEPT OF HAPPINESS IN THE PHILOSOPHICAL TEACHINGS OF ARISTOTLE AND MAWLANA JALALUDDIN BALKHI

The article is devoted to the analysis of scientific literature on the concept of happiness in the philosophical teachings of Aristotle and Mawlana Jalaluddin Balkhi, and its purpose is to analyze the point of view of researchers on this issue. The article considers more than 20 scientific sources, including monographs and scientific articles in Russian, Tajik, English and Persian, which are related to the analysis of the status and place of Aristotle and Mawlana Balkhi in philosophical thought. The article discusses the important concepts of the philosophy of Aristotle and Mawlana - the problem of happiness, its connection with intellectual and irrational philosophical teachings, understanding and explaining the aspects of the concept of happiness in the philosophical currents of the world. In this article, the author first focused his efforts on the analysis and research of primary literature, that is, the works of Aristotle and Mawlana himself, with the aim of clarifying the concept of happiness from the first language and thinking. The author notes that Aristotle's theory of happiness is the most complete, clear and comprehensive compared to other moral theories. From this point of view, he can be called the head of the philosophical doctrine of happiness, which has an intellectual world. Aristotle's definition of happiness is closely related to the concept of virtue, therefore, in many of his works his point of view on the essence of virtue is clarified..

Keywords: Aristotle, Maulana, happiness, philosophical teachings, philosophy of life, philosophy of happiness, concept of happiness.

Маълумот дар бораи муаллиф:***Шарипов Амонулло Ҳусейнович*** – Донишгоҳи давлатии Данғара, ассистенти кафедраи фанҳои гуманитарӣ. **Суроға:**. 735320, ноҳияи Данғара, Ҷумҳурии Тоҷикистон, кӯчаи Марказӣ, 25. Телефон: **(+992) 904-00-44-03**

Сведения об авторе:***Шарипов Амонулло Хусейнович*** - Дангаринский государственный университет, ассистент кафедры гуманитарных наук. **Адрес:** 735320, р. Дангара, Республика Таджикистан, улица Маркази, д. 25. Телефон: **(+992) 904-00-44-03**

Information about the author:***Sharipov Amonullo Huseynovych*** - Dangara State University, assistant of the Department of Humanities of. **Address:** 735320, Dangara, Republic of Tajikistan, Markazi Street, 25. Phone: **(+992) 904004403.**

УДК: 301:32

ТАШАККУЛЁБИИ АНДЕШАҲОИ ИҶТИМОӢ-ҲУҚУҚӢ ДАР ДАВРАИ ЭҲЁ ВА ЗАМОНИ НАВ

Миров Ф.С.
Донишгоҳи миллии Тоҷикистон

Давраи Эҳё ва Замони Нав дар таърихи Аврупо муҳимтарин марҳилаи дигаргуниҳои амиқи фарҳангӣ, иҷтимоӣ ва ҳуқуқӣ буданд, ки ҳуқуқҳои инсон, моҳияти қонунҳо ва нақши давлат дар танзими муносибатҳои иҷтимоӣ бозбинӣ гардиданд. Дар ин давраҳо гузариш аз ҷаҳонбинии асримиёнагӣ ба замони муосир амалӣ гардид, ки дар андешаҳои иҷтимоӣ-ҳуқуқӣ инъикос ёфтааст. Бузургтарин мутафаккирони ин давра Никколо Макиавелли, Томас Мор, Мартин Лютер, Ҷон Локк, Шарл де Монтеске, Томас Гоббс, Жан-Жак Руссо ва дигарон дар рушди назарияҳои иҷтимоӣ-ҳуқуқӣ саҳми босазое гузоштанд.

Яке аз мутафаккирони бонуфузи давраи Эҳёи Аврупо Н. Макиавелли (1469-1527) буд, ки андешаҳои иҷтимоӣ-ҳуқуқии ӯ дар рушди назарияҳои давлат ва ҳуқуқ таъсири амиқ расонидаанд. Донишманд дар асари худ «Подшоҳ» давлатро ҳамчун ҳолати сиёсии ҷомеа, муносибати байни ҳокимон ва идорашавандагон, мавҷудияти ҳокимияти сиёсии ба қонунҳо мувофиқ номидааст. Ба андешаи ӯ, барои қабул ва нигоҳ доштани қонунҳое, ки ба ниёзҳои давлат мувофиқанд, қудрат ва қобилияти ҳокимон аҳаммияти бузург дорад. Қонунгузории неруманд ва ҳокимияти қавӣ ба риояи қонунҳо ва ҳифзи тартиботи ҷамъиятӣ мусоидат менамоянд.

Н. Макиавелли мафҳуми «манфиати давлат»-ро пешниҳод карда буд, ки мувофиқи он давлат барои манфиатҳои олии давлат ҳуқуқи берун аз қонунҳо амал карданро дорад. Таъсис додани давлати нерумандро мутафаккир на ҳамчун ҳадафи худ, балки ҳамчун кафолати таъмини ҳаёт ва озодии шаҳрвандон медонист ва ниёзмандиро омили ихтироъкорӣ ва қонунро василаи муҳимми анҷом додани амалҳои хуб ва ҳифзи тартиботи иҷтимоӣ номидааст. Худи мутафаккир дар ин бора чунин навиштааст: «Аз ин рӯ, мегӯянд, ки гуруснагӣ ва ниёзмандӣ одамонро ихтироъкор ва қонунҳо онҳоро хуб мекунанд. Дар он ҷое ки коре худ аз худ хуб анҷом дода мешавад, бидуни қонун, қонун лозим нест; вале вақте ки одати хуб аз байн меравад, қонун фавран зарур мешавад» [8, с. 27].

Н. Макиавелли таъкид кардааст, ки вақте зарурати ҳифзу наҷоти Ватан ба миён меояд, шаҳрвандон бояд дар бораи адолат ё ноадолатӣ, зулму инсоф, нангу таҳсин як тараф гузошта шуда, ҳама барои наҷот ва озодии Ватан муттаҳид шаванд. Ба андешаи мутафаккир, қонун ва ахлоқ ба ҳамдигар алоқамандии мутаносиб дорад, барои ҳифзи ахлоқи ҳамида ҷомеа ба қонунҳои хуб ниёз доранд ва қонунҳо бояд вобаста ба талаботҳои навини ҷомеа қабул карда шаванд. Дар ин маврид мутафаккир чунин ибрози назар кардааст: «Биёед як шаҳри комилан вайроншударо гирем, то ки ҷамъшавии бузургтарини мушкилоти баррасишавандаро бубинем: дар он на қонунҳо ва на тартиботе вуҷуд доранд, ки аз фасоди умумӣ ҷилавгирӣ карда тавонанд. Ё ин ки барои мавҷудият ахлоқи нек ба қонунҳо ниёз дорад, ҳамон гуна ки қонунҳо барои риоя шудан ба ахлоқи нек ниёз доранд» [8, с. 43].

Андешаҳои ҳуқуқии Н. Макиавелли дар бораи прагматизм, ҷудоии сиёсат аз ахлоқ ва давлати неруманд замони худ инкилобӣ буда, ба инкишофи назарияҳои сиёсии минбаъда таъсири калон расонданд.

Дар рушди ғояҳои ҳуқуқии Аврупо нақши файласуфи англис, яке аз асосгузорони назарияи шартномаи ҷамъиятӣ Т. Гоббс (1588-1679) бағоят бузург аст. Файласуф демократияро сабаби пайдоиши ҳизбҳои зиёд ва сар задани низоъҳо меҳисобад ва беҳтарин шакли давлатдориро дар монархия дидааст. Мафҳумҳои “ҳуқуқи табиӣ”, “озодӣ”, “қонуни табиӣ”, шарҳ дода, фарқияти мафумҳои “ҳуқуқ” ва “қонун”-ро шарҳ дода, изҳор доштааст, ки дар ҳолати табиӣ ҳар як инсон ҳуқуқҳои фитрӣ дорад, ки асосии онҳо ҳуқуқ ба ҳаёт ва ҳифзи худ мебошад.

Ба андешаи донишманд, ҳуқуқ озодии иҷрои анҷом додан ё надодани коре ва қонун амалу рафтори одамонро муайян намуда, барои анҷом додани коре уҳдадор менамояд. Ӯ дар ин бора чунин навиштааст: “Ҳуқуқи табиӣ озодии ҳар як шахс барои истифода бурдани неруи худ бо салоҳдиди хеш барои нигоҳ доштани табиати худ, яъне ҳаёти худ мебошад... Мувофиқи маънои дақиқи калима зери мафҳуми озодӣ мавҷуд набудани монеаҳои беруна фаҳмида мешавад, ки аксар вақт инсонро аз як қисми қудрати худ барои анҷом додани ҳадафҳояш маҳрум сохта метавонад... Қонуни табиӣ як дастур ё қоидаи умумии бо ақл пайдошудае мебошад, ки инсонро аз иҷрои коре, ки ба ҳаёташ зараровар аст ё ӯро аз воситаҳои ҳифзи он маҳрум мекунад, бозмедорад” [3, с. 54].

Т. Гоббс одамонро махлуқҳои худхоҳу бераҳм номидааст, ки бе ҳукумат ё ҳуқуқ омодаанд ба хотири нафси худ ба ҳама кор даст зананд ва дар ҳолати табиӣ - «ҷанги ҳама бар муқобили ҳама» аз қатли ҳамдигар рӯй намегардонданд ва аз ин рӯ, ҳатто дар ҳолати каму беш ором будани ҷомеа ҳам бояд ҳаёти худро ҳифз намоянд. Барои маҳдуд намудани худхоҳӣ ва таъмини амнияти ҷамъиятию шахсӣ одамон шартномаи ҷамъиятӣ бастанд, барои танзими зиндагии осоиштаи муштарак қонунҳо қабул карданд, ки ба ҳама фоидаовар буданд. Дар натиҷаи шартномаи ҷамъиятӣ давлат ҳамчун воситаи пешгирии бесарусомонӣ ва зӯроварӣ ба вуҷуд меояд, ки тавассути ҳокимияти қонунгузор иҷроиши қонунҳо ва шартномаи ҷамъиятиро ҳамчун кафил назорат ва танзим менамояд. Давлат ба манфиати тамоми ҷамъият амал мекунад, шартномаи байни давлат ва халқ бошад, ҳуқуқу уҳдадориҳои ҳар як тарафро муайян мекунад. Аз ин рӯ, давлат барои пешгирӣ кардани ҳар гуна кӯшиши исён ва нигоҳ доштани суботи ҷамъиятӣ бояд тавоно ва мутлақ бошад, ҳуқуқ дорад, ки дар мавриди зарурат барои ҳифзи шаҳрвандон ва тартибот аз зӯроварӣ истифода барад.

Ба андешаи Т. Гоббс, давлат натиҷаи шартномаи байни одамон мебошад, ки ҳолати табиии тодавлатии “ҷанги ҳама ба муқобили ҳама”-ро барҳам зад ва баробарии ибтидоии одамонро имконпазир гардонид. Одамон аз ҷиҳати ҷисмонӣ ва маънавӣ баробар офарида шудаанд, иродаи озод доранд. Шаҳрвандони алоҳида ихтиёран ҳуқуқу озодиҳои худро маҳдуд гардонида, ба давлат доданд ва вазифаи асосии давлат таъмини сулҳ дар ҷомеа ва бехатарии одамон аст. Аммо на ҳама давлатҳо дар асоси шартномаи озод пайдо шудаанд, барои волоияти ҳокимият неруи ҷисмонӣ ё ғасбу тобеъкунӣ ҳам истифода бурда мешаванд.

Т. Гоббс исбот кардан мехоҳад, ки одам ба табиат тақлид карда, «ҳайвоноти сунъӣ» ё давлатро меофарад, давлатро ба мори боҳайбати тавоно, даҳшатнок ва бераҳми баҳрии инҷилӣ бо номи Левиафан монанд мекунад ва бо ин восита тавоно будани давлатро тасвир кардан мехоҳад. Донишманд дар рисолаи худ “Левиафан” се ҳолати барқароршавии организми сиёсиро махсус қайд намудааст: 1) ҳолати табиӣ; 2) гузариш ба давлат ва 3) ҳолати давлатӣ. Донишманд бар ин ақида аст, ки қонун тавассути водоркунӣ ва неру иҷро карда мешавад ва чунин неруи водоркунанда давлат аст.

Мувофиқи таълимоти мутафаккир дар ҳолати табиӣ ҳар як инсон ба ҳама чӣ ҳуқуқ дорад, аз рӯйи андешаҳои шахсӣ худро идора мекунанд ва ҳолати ҷанги ҳама ба муқобили ҳама ҳукмфармо аст, одамон воситаи наҷот ёфтан аз душманони худро надоранд. Аз сабаби он ки одамон ба ҳама чӣ ҳуқуқ доранд, бехатарии ҳаёташон таъмин нест, ҳар лаҳза метавонанд, ки моликият ва ҳатто ҳаёти худро аз даст диҳанд. Қонуни табиӣ барои ҷустуҷӯйи сулҳ ва ҳифзи худ бо истифодаи тамоми воситаҳо мебошад, асоси қонуни табииро ҳамраъйи бо дигар одамон ташкил медиҳад, дар ин ҳолат одамон бояд аз ҳуқуқи ба ҳама чиз доштаашон, ки барои сулҳ ва муҳофизати хеш зарур аст, даст кашанд ва ба озодии нисбӣ қонатмандӣ кунанд. Вагарна “то замоне ки ҳар кас ин ҳуқуқро нигоҳ дорад: ҳар кореро, ки хоҳад иҷро кунад, ҳамаи одамон дар ҳолати ҷанг хоҳанд буд” [3, с. 55].

Даст кашидан аз ҳуқуқи табиӣ маънои ба якдигар монеа нашудан дар истифодаи ҳуқуқҳои табиӣ мебошад, аммо баъзе аз ҳуқуқҳои одамон, мисли ҳуқуқ ба ҳаёт ва ҳифзи он ҳеҷ гоҳ бегонашавандаанд. “Мақсад ва ҳадафи даст кашидан аз ҳуқуқ ё бегона кардани он кафолати амнияти инсон, яъне ҳифзи ҳаёт ва таъмини воситаҳои нигоҳдории ҳаёт мебошад... Интиқоли мутақобилаи ҳуқуқҳо он чизест, ки одамон шартнома меноманд» [3,

с. 57]. Т. Гоббс қонуни сеюми табииро адолат номидааст, ки мувофиқи он ҳар як инсон бояд шартномаи ҷамъиятии монеа нашудан ба татбиқи ҳуқуқҳои табии якдигарӣ ва ҳифзи сулҳро иҷро намояд. “Дар он ҷое, ки шартномаи пешакӣ вуҷуд надошта бошад, ҳеҷ як ҳуқуқ ба дигар одамон дода нашудааст ва ҳар кас ба ҳама чиз ҳуқуқ дорад ва бинобар ин, ҳеҷ як амал беадолатона буда наметавонад. Аммо, агар шартнома баста шавад, вайрон кардани он беадолатӣ аст. Беадолатӣ ҷуз иҷро накардани шартнома дигар чизе нест» [3, с. 59].

Т. Гоббс дар масъалаи маърифати ҳуқуқӣ ва омӯзиши қонунҳо низ андешаҳои ҷолиберо баён кардааст, аз ҷумла ба андешаи ӯ, «қонун танҳо барои онҳое қонун аст, ки онро дарк карда метавонанд» [3, с. 115]. Қонунҳои навишташуда бояд ба аҳолӣ шарҳ дода шаванд, зеро баъзе аз калимаҳо ба маъноҳои гуногун фаҳмида мешаванд ва надонистани қонун ҳеҷ касро аз ҷавобгарӣ озод намекунад. Мутафаккир шарҳу тафсири қонунҳоро вазифаи асосии қонунгузорон ҳисобидааст. «Ҳама қонунҳо тафсирро талаб мекунанд. Ҳама қонунҳои навишта ва нонавишта ба тафсир ниёз доранд... ва аз ин рӯ, ин қонун барои вайронкунандагони худ баҳонае иҷозат намедиҳад... Қонунҳои хаттӣ, агар кӯтоҳ бошанд, бо сабаби гуногун будани маънои як ё ду калима ба осонӣ нодуруст фаҳмида мешаванд» [3, с. 118]. Ба андешаи Т. Гоббс, надонистани ҷазо барои ҳуқуқвайронкунӣ низ асос шуда наметавонад ва ҳамон рафторе ҷиноят ҳисобида мешавад, ки агар қонунҳои амалкунанда онро манъ карда бошанд. «Надонистани ҷазо дар он ҷое, ки дар қонун эълон шудааст, барои касе баҳона нест... Кирдор ҷиноят нест, агар қонун пас аз содир шуданаш қабул шавад» [3, с. 125].

Ҳамон қонунеро Т. Гоббс босифат ҳисобидааст, ки агар барои одамон ҳамчун раҳнамо хизмат кунад, садди роҳи кирдорҳои номатлуби онҳо гардад ва муносибатҳои байни одамонро ба манфиати тарафайн ба танзим дароварда тавонад. «Қонуне хуб аст, ки барои беҳбудии халқ зарур ва дар айни замон ба ҳама фаҳмо аст. Вазифаи қонунҳо, ки аз қоидаҳои аз ҷониби ҳокимияти олӣ муқаррар гардидаанд, на танҳо боздоштани мардум аз ҳар гуна амалҳои худсарона мебошад, балки ба ҳаракати онҳо роҳнамоӣ кардан, то бо хоҳишҳои бекарону бепарвоияшон ба худ зарар нарасонанд... Аз ин рӯ, қонуни нодаркор бад аст, зеро он ҳадафи аслии худро иҷро намекунад. Шояд касе фикр кунад, ки қонун дар сурате хуб аст, ки он барои ҳокимият фоидаовар аст, ҳатто агар мардум ба он ниёз надошта бошанд, аммо ин дуруст нест» [3, с. 149]. Дар ҷойи дигар Т. Гоббс навиштааст, ки «дар ҳолати табиӣ ченаки ҳуқуқ фоида аст» [2, с. 32].

Андешаҳои иҷтимоӣ ва ҳуқуқии Т. Гоббс аз ҷониби файласуфони минбаъда, махсусан, файласуфи француз Ж.Ж. Руссо мавриди шубҳа ва танқид қарор гирифта буд, зеро онҳо барои ҳалли масъалаҳои ҷомеа истифода бурдани зӯроварииро эътироф накардаанд ва такягоҳи асосии давлати монархиро ҳокимият ва неру номидаанд. Ба андешаи Ж.Ж. Руссо, роҳи эъмори ҷомеаи одилона ба ҳокимият ҷалб намудан шаҳрвандон ё созмон додани ҷомеаи воқеан демократӣ мебошад. Аммо идеяҳои Т. Гоббс ба инкишофи минбаъдаи назарияҳои сиёсӣ ва ҳуқуқӣ, махсусан назарияи соҳибихтиёрӣ, шартномаи ҷамъиятӣ ва нақши давлат дар ҳаёти иҷтимоию ҳуқуқӣ таъсири калон расонданд.

Яке аз бузургтарин мутафаккирони маорифпарвар ва назариётчиёни либерализм Ҷ. Локк (1632-1704) дар рушди назарияҳои ҳуқуқӣ ва сиёсӣ саҳми бузург гузоштааст. Моҳияти назарияи шартномаи ҷамъиятии Ҷ. Локк аз он иборат буд, ки одамон дар танҳоӣ ҳаёти шахсӣ, дастовардҳои зиндагӣ ва моликияти хусусии худро ҳифз карда наметавонанд, аз ин сабаб, бо ҳам муттаҳид шуда, бо роҳбарон ё давлат шартнома мебанданд, ба ивази баъзе ҳуқуқҳои худ давлат ҳаёт ва моликияти хусусии онҳоро ҳифз менамояд. Ҷ. Локк дар ин мавриди чунин навиштааст: «Азбаски аксарияти мардум бешармона ба истифода бурдани маҳсули меҳнати дигарон майл дорад, инсон маҷбур мешавад, ки бо дигарон муттаҳид шавад, то сарват, моликияти хусусӣ, озодӣ ва саломатии ҷисмонии худро нигоҳ дорад... Одамоне, ки дар як давлат муттаҳид шуда, дар бораи муҳофизати ҳамдигар аҳду паймон кардаанд, бо вуҷуди ин ҳам дар натиҷаи ғоратгарӣ ва фиреби ҳамватанони худ ва ё дар натиҷаи ҳуҷуми душманони беруна моликияти худро аз даст дода метавонанд. Наҷот

ёфтан аз ин бадиҳо ба ярок, нерумандӣ, шумораи шаҳрвандон ва қонун вобастагӣ дорад, ғамхорӣ ва идора кардани ҳамаи инро ҷамъият ба зиммаи роҳбарон гузоштааст. Чунин аст сарчашмаи пайдоиш, ҳадафи таъсис ва ҳудуди қудрати қонунгузорон, ки дар ҳар давлат мақоми олӣ доранд. Бинобар ин, вазифаи қонунгузор ҳифз кардани моликияти шахсии шаҳрвандони алоҳида, ғамхорӣ ба тамоми халқ ва манфиатҳои умумии он мебошад, то ки халқ дар сулҳу осоиш зиндагонӣ намояд, сарваташон афзояд ва худро аз истилои хориҷӣ муҳофизат карда тавонад» [7, с. 121].

Ба андешаи Ҷ. Локк (1632-1704), ҳокимият дар ҳолате қонунӣ буда метавонад, ки агар он ҳуқуқҳои табиии ҳаёт, озодӣ ва моликияти шаҳрвандонро идора ва ҳифз карда тавонад. Ҳарчанд одамон дар ҳамаи давлатҳо баъзе аз қонунҳоро поймол мекунанд, аммо онҳоро аз шарм, бархӯрдор шудан ба эҳтироми дигарон, сарзаниши атрофиён ва тарс аз ҷазо комилан инкор намекунанд ва нисбат ба ҳуқуқ эҳтироми нисбӣ боқӣ мемонад. Қонунҳо аз хоҳишҳои номатлуб ва чандлаҳзаина ҷилавгирӣ менамоянд, одамон бояд амиқ дарк намоянд, ки аз вайрон намудани қонун кадом ҷазоҳоро интизор шудан мумкин аст. Баъзе аз одамон қоидаю қонунҳоро вайрон менамоянд, аммо маънои онро надорад, онҳо ин қоидаю қонунҳоро намедонанд, аммо ба умеде, ки рафтори онҳо пинҳон мемонад, талаботи меъёрҳои иҷтимоиро иҷро ва риоя намекунанд: «Надонистани қонун ё шакку шубҳа ба он, умеде, ки ҳама чиз аз назари қонунгузор пинҳон монда метавонад, бо ин васила аз муҷозот раҳоӣ меёбанд ва амсоли инҳо мардумро ба дода шудан ба ҳавасҳои лаҳзаина водор месозад» [6, с. 124].Ҷ. Локк қонунҳоро ба се намуд ҷудо кардааст:

1. қонунҳои илоҳӣ;
2. қонунҳои шаҳрвандӣ;
3. қонунҳои афкори умум [6, с. 406].

Ҷ. Локк қонунҳои илоҳӣ амалу рафтори аз ҷониби Худо муқарраршударо инъикос намуд, меъёрҳои гуноҳ иҷроиши вазифаҳои инсонро ифода менамоянд ва пояи асосии ахлоқро ташкил медиҳанд. Қонунҳои шаҳрвандиро давлат барои мардум муқаррар менамояд, тавассути онҳо ҳаёт, озодӣ ва моликияти мардум ҳифз гардида, вобаста ба меъёрҳои онҳо одамон рафторашонро баҳо медиҳанд. Қонунҳои афкори омма, қонунҳои нонавиштае мебошанд, ки ба принсипҳо ё урфу одатҳои маҳал асос ёфтаанд, амалҳои хубро мардум ситоиш ва рафтору амалҳои бадро маҳкум менамоянд. «Ин се қонун меъёрҳои некиву бадии ахлоқӣ мебошанд. Пас, бо ин се қонун – якум, қонуни илоҳӣ, дуюм, қонуни ҷомеаҳои сиёсӣ, савум, қонуни расму оин – одамон аъмоли худро ба тарзҳои гуногун нисбат медиҳанд ва дар асоси яке аз ин қонунҳо меъёрҳоро муайян карда, адолати ахлоқии амалҳои худро доварӣ мекунанд ва онҳоро хуб ё бад меноманд» [6, с. 409-410].

Ҷ. Локк дар мавриди миллатҳои аврупоӣ ба чунин хулоса омадааст, ки аксарияти онҳо аз рӯйи қонунҳои урфу одат рафтор намуда, ба қонунҳои Худо ё ҳукуматдорон аҳаммияти кам медиҳанд. Ӯ талаб кардааст, ки калисо ва давлат бояд ҷудо бошад ва шаҳрвандон ҳуқуқ ба озодии виҷдон доранд ва фикр дорад, ки ҷомеа то пайдоиши давлат рушд ёфтааст ва давлат бояд ташаббус ва озодиҳои иҷтимоиро маҳдуд накарда, бояд онҳоро кафолат диҳад. Ҳокими олӣ на давлат, балки миллат аст ва агар ҳукумат хилофи қонунҳо амал карда, онҳоро таҳриф кунад ё ба эътибор нагирад, масалан, молу мулки шаҳрвандонро тассаруф карда, худсарона ихтиёрдорӣ намояд, пас шаҳрвандон ҳуқуқ доранд, ки созишномаро бо ҳукумат бекор карда, аз ҳуқуқи худмудофиа истифода баранд. Ҳар як ҳукумат вазифадор аст, ки ба ин қонунҳо итоат кунад, ки Локк онҳоро бо талаби ҷудо кардани ҳокимияти иҷроия аз ҳокимияти қонунгузор тақвият додааст.

Ба андешаи Ҷ. Локк, ҳар як инсон озод таваллуд мешавад ва аз ҳама ҳуқуқу имтиёзҳои табиӣ бархӯрдор мебошад, дар ҷомеаи шаҳрвандӣ барои ҳифзи ҳуқуқу имтиёзҳои мардум ниҳоди судӣ ҳукм мебарорад, ҷинояткорон ҷазо дода мешаванд, ихтилофи байни ҳар як аъзои ҷамъият вобаста ба ягон масъалаи ҳуқуқӣ бамиёномада ҳал карда мешаванд. Ҷ. Локк дар ин маврид чунин навиштааст: «Инсон, чунонки аллакай собит шудааст, таваллуд шудан баробар ба озодии комил ва истифодаи номаҳдуди тамоми ҳуқуқ ва имтиёзҳои қонуни табиӣ, мисли ҳар як инсон ё одамони дигари ҷаҳон ҳуқуқ дорад ва ӯ табиатан қудрат дорад, ки на танҳо моликият, ҳаёт, озодӣ ва молу мулки

хешро аз осеб ва ҳамлаи шахсони дигар муҳофизат кунад, балки барои вайрон кардани ин қонун дигаронро маҳкум ва ҷазо диҳад» [7, с. 310].Ҷ Локк дар бораи ҳуқуқҳои одамон дар ҷомеаи шаҳрвандӣ ҳукм ронда, зикр намудааст, ки давлат аз чунин қудрати зарурӣ бархӯрдор аст ва ҷазоҳои сазоворро барои ҷиноятҳои гуногун ва зарари ба ҳар як шахс расонидашуда муқаррар менамояд. "Ҳар инсоне, ки ба ҷомеаи шаҳрвандӣ ворид шуда, узви ягон давлат шудааст, бо ҳамин аз қудрати ҷазо додан барои ҷиноятҳои зидди қонуни табиӣ ва татбиқи адолати шахсии худ даст кашидааст, аммо дар якҷоягӣ бо ҳуқуқи маҳкум кардан барои ҷиноят, ки ӯ ба ҳокимияти қонунгузор додааст, ҳангоми ба суд мурочиат кардан ба давлат ҳуқуқ додааст, ки қувваи ӯро барои иҷрои ҳукмҳои давлат дар ҳамон мавридҳое истифода барад, ки ӯро бо ин мақсад даъват мекунанд: охир, ин ҳукмҳо аз ӯ мебошанд, зеро ин ҳукмҳоро худи ӯ ва ё намояндагони ӯ баровардаанд. Ва дар ин ҷо мо сарчашмаи ҳокимияти қонунгузор ва иҷроияи ҷомеаи шаҳрвандӣ дорем, ки он бояд дар асоси қонунҳои доимӣ муайян кунад, ки то чӣ андоза ҷиноятҳо ҳангоми содир шудани онҳо дар дохили давлат ҷазо дода шаванд» [7, с. 311-312].

Мутафаккир дар ҷойи дигар чунин навиштааст: «Маълум аст, ки монархияи мутлақ, ки баъзеҳо онро ягона шакли ҳукумат дар ҷаҳон медонанд, дар асл бо ҷомеаи шаҳрвандӣ созгор нест ва аз ин рӯ, ҳеҷ гоҳ шакли ҳукумати шаҳрвандӣ шуда наметавонад. Зеро мақсади ҷомеаи шаҳрвандӣ аз он иборат канорагирӣ ва ҷуброн кардани нохушиҳои ҳолати табиӣ мебошад, ки ҳукми ҳар як инсонро дар кори худ маҳдуд менамояд. Ин тавассути таъсиси як мақомоти маълуми давлатӣ ба даст меояд, ки ҳар як узви ин ҷамъият дар сурати талафот ё ба миён омадани баҳс ба он мурочиат карда метавонад ва ин мақомот бояд ба ҳар як узви ҷамъияти мазкур хизмат намояд» [7, с. 313].

Ҷ. Локк батакрор таъкид менамояд, ки ҳокимияти қонунбарор салоҳияти қонунэҷодкуниро ба дигар субъектони иҷтимоӣ дода наметавонад, зеро қонунгузорӣ танҳо ҳуқуқест, ки халқ ба ҳокимияти қонунгузорӣ додааст, танҳо халқ шакли давлатро тавассути таъсиси ҳокимияти қонунгузор муайян карда метавонад. Мутафаккир дар мавриди волоияти қонун чунин менависад: «Якум, онҳо (ҳокимияти қонунбарор - муаллиф) бояд тавассути қонунҳои муқарраршудаи чопшуда, ки дар ҳар як ҳолати алоҳида тағйир дода нашаванд, идоракуниро ба роҳ монанд, бояд барои сарватманд ва камбизоат, барои шахси муваффақи қаср ва деҳқони замин як қонун бошад. Сониян, ин қонунҳо бояд ба ғайр аз манфиати халқ ба мақсади дигар муқаррар нашуда бошанд. Севум, онҳо андоз барои моликиятро бе розигии халқ... баланд набардоранд... Чаҳорум, мақомоти қонунгузор бояд ҳокимияти қонунгузориро ба ягон каси дигар надиҳад ва вогузор карда наметавонад, ба ғайр аз он касе, ки мардум ин ҳокимиятро ба он бовар кардааст» [7, с. 346].Ба назари мутафаккир, танҳо ҳокимияти қонунгузор ҳуқуқ дорад, ки барои ҳифзи ҷомеа ва аъзои он ба чӣ гуна истифода гардидани ҳокимият роҳнамоӣ кунад. Қонунҳое, ки як бор ва дар як муддати кӯтоҳ эҷод мешаванд, дорои неруи доимӣ ва устувор буда, ниёз ба иҷрои доимӣ ё назорати ин иҷроиш доранд ва дар ҳама давру замон як ҳокимият барои иҷрои он қонунҳои эҷодшуда ва амалкунанда лозим аст. Ин ҷо Ҷ. Локк ҳокимияти иҷроияро дар назар дорад. Ҳамзамон, донишманд қонунро на танҳо маҳдудгардонӣ, балки роҳнамо барои инсони оқилу озод баҳри расидан ба манфиатҳои шахсӣ ва хизмат ба манфиати умум номидааст.

Озодӣ ба андешаи Ҷ. Локк, ба маънои он нест, ки инсон ҳар кореро хоҳад, иҷро кунад, балки озодӣ мувофиқи хости худ ихтиёрдорӣ ва соҳиби кардани шахсият, амал, моликияти худ дар чаҳорчӯбаи қонунҳо мебошад. Инсони озод ба иродаи золимонаи каси дигар тобеъ нест, балки ба иродаи худ пайравӣ мекунад. Дар ин бора худи донишманд чунин навиштааст: «Ҳамин тариқ, сарфи назар аз ҳама гуна тафсирҳои бардурӯғ, ҳадафи қонун нест кардан ё маҳдуд кардан нест, балки ҳифз ва густариши озодӣ мебошад. Воқеан, дар ҳамаи ҳолатҳои мавҷудоти зинда, ки ба доштани қонунҳо қодиранд, дар ҷое қонун вуҷуд надорад, озодӣ низ нест. Охир, озодӣ аз эҳсос накардани маҳдудият ва зӯроварии дигарон иборат аст ва дар ҷое, ки қонун вуҷуд надорад, ин амалӣ намешавад» [7, с. 293-294].

Мувофиқи таълимоти Ҷ. Локк, дар ҷомеаи шаҳрвандӣ ҳама баробарҳуқуқ, ягон қишри ҷомеа афзалият ва бартарӣ надорад. Одамон низ барои раҳоӣ ёфтан ҳукумронии шахсони алоҳида ва гурӯҳҳои иҷтимоӣ қонунҳоро қабул карданд ва тавассути онҳо ҳуқуқу озодиҳо ва уҳдадориҳои хешро муқаррар намуданд. «Дар ҷомеаи шаҳрвандӣ барои ягон нафар қонунҳо истисно нестанд... Одамон диданд, ки сабаби тамоми бадбахтиҳои инсонӣ зиндагӣ кардан мувофиқи иродаи як шахс мебошад. Ин ҳолат онҳоро маҷбур кард, ки қонунҳое ба вуҷуд оваранд, ки ба шарофати ин қонунҳо ҳамаи одамон уҳдадориҳои худро пешакӣ дида, ҷазои барои вайрон кардани қонунҳоро донанд» [7, с. 316-317].

Ҷ. Локк қонунро воситаи муҳимми пешгирии зулм ва худхоҳии ҳокимият номидааст, маҳз қонун салоҳиятҳои ашхоси қудратмандро маҳдуд мегардонад ва барои пахши мухолифонаш аз қувваи дар ихтиёраш буда бемаҳдуд истифода бурданро пешгирӣ менамояд. «Дар ҷое, ки қонун тамом мешавад, зулм оғоз мешавад, агар қонун ба зарари дигарон вайрон карда шавад» [7, с. 379]. Маҳз қонун шаҳрвандонро бо роҳи зӯроварӣ аз таҷовуз шудани ҳуқуқу озодиҳояшон ҳифз намуда, уҳдадориҳои онҳоро дар назди ҷомеа муайян мекунад. Ба ақидаи мутафаккир, таъсис ёфтани мақомоти қонунгузор иттиҳоди одамонро бо роҳбарии ашхоси муайян таъмин намуд: «Қонунҳо на ба хотири худи қонунҳо, балки барои он қабул шудаанд, ки онҳо иҷро шаванд ва ба ин васила ҳамчун риштаҳои пайвасткунандаи ҷомеа хидмат кунанд, то тамоми қисмҳои бадани сиёсиро дар ҷойи худ ва дар кори дурусти худ нигоҳ доранд; вақте ки ин тамоман қатъ мегардад, ҳокимият аз байн меравад ва халқ ба оммаи бетартиби аз ҳама гуна тартибот ва алоқа маҳрум табдил меёбад. Дар он ҷое, ки адолати судӣ дигар ҳуқуқи одамонро таъмин намекунад ва дар ҷамъият ягон ҳокимият эҳтиёҷоти аҳолиро таъмин накунад, ҳокимият аз байн меравад. Вақте қонунҳо иҷро намешаванд, маънои онро дорад, ки гӯё ин қонунҳо набуданд; ва ҳокимият рондан бе қонун, чунонки ман бовар дорам, дар сиёсат як асрорест, ки барои фаҳмиши инсонӣ нофаҳмо ва бо ҷомеаи башарӣ номувофиқ аст» [7, с. 388-389].

Умуман, Ҷ. Локк муътақид будааст, ки одамон дар ҳолати табиӣ аз ҳамаи ҳуқуқу озодиҳо бархӯрдор буда, барои ҳифзи онҳо шартномаи ҷамъиятиро қабул кардаанд ва ҳокимияти давлатиро созмон додаанд. Мутафаккир барои пешгирии суиистифода аз ҳокимият идеяи тақсимоти ҳокимиятро пешниҳод карда, ҳуқуқи иштироки шаҳрвандонро дар идоракунии ҷомеа махсус таъкид кардааст. Идеяҳои ӯ ба рушди демократияи либералӣ, консепсияи ҳуқуқи инсон ва принсипҳои давлати муосири конститутсионӣ таъсири бузург расониданд.

Файласуф ва ҳуқуқшиноси маорифпарвари француз, назариётчии тақсимоти ҳокимият Ш.Л. Монтеске (1689-1755) дар асари машҳураш "Оид ба руҳи қонунҳо" андешаҳои иҷтимоӣ-сиёсӣ ва ҳуқуқии хешро баён кардааст. Мутафаккир муҳимтарин арзиши ҳаётиро озодии сиёсӣ номидааст, ки тавассути қонунҳои адолатнок таъмин карда мешавад. Озодӣ ин ҳуқуқ ба иҷрои ҳама коре мебошад, ки қонун иҷозат додааст. Агар шаҳрванд он чиро, ки ин қонунҳо манъ кардааст, иҷро карда тавонад, пас ӯ озодӣ надошт. Ҳуқуқшинос бар ин бовар будааст, ки озодиро тавассути қонунҳо ба даст овардан мумкин аст. Мутафаккир се шакли идоракунии давлат: ҷумҳурӣ, монархия ва истибдодро ҷудо кардааст, ки дар идоракунии ҷумҳуриявӣ ҳокимияти олӣ дар дасти халқ ё ба як қисми он тааллуқ дорад. "Яке аз қонунҳои асосии демократия ин аст, ки ҳокимияти қонунгузорӣ бояд танҳо ба мардум тааллуқ дошта бошад" [9, с. 21].

Ш.Л. Монтеске ба масъалаи детерминизми ҷуғрофӣ таваҷҷуҳ зоҳир намуда, фикр дорад, ки талаботҳо ва тарзи зиндагии гуногуни одамонро иқлим ба вуҷуд меорад ва барои танзими тарзи гуногуни рафтор қонунҳои гуногун ба вуҷуд меоянд. Мутафаккир шакли идоракунии давлатро бевосита ба муҳити ҷуғрофӣ (иқлим, релеф, хок ва ғайраҳо) алоқаманд донистааст. Ба андешаи ӯ, иқлими хунук барои озодии сиёсӣ ва иқлими гарм барои итоаткорӣ мусоидат мекунанд, инчунин дар ҳамвориҳои калон давлатҳои калони истибдодӣ ва дар заминҳои ноҳамвор давлатҳои хурду миёнаи демократӣ таъсис меёбанд. Ҳамаи он омилҳое, ки одамонро идора мекунанд (иқлим, релеф, хок, ахлоқ, урфу одат, анъанаҳо, қонунҳо, дин), руҳи халқро ташаккул медиҳанд ва қонунгузорӣ бояд ба руҳияи мардум мувофиқат кунад. Мутафаккир бар ин бовар будааст, ки ҳама чизе вуҷуд дорад,

дорои қонунҳои худ мебошад, қонунҳои давлат вобаста ба шакли давлатдорӣ қабул мешаванд ва қонунҳо одамонро ба муносибатҳои одилона водор менамоянд, зеро «қонунҳое, ки аз ҷониби одамон офарида шудаанд, бояд пеш аз имкони муносибати одилона бошанд" [9, с. 12]. Ба андешаи мутафаккир, агар тавассути қонунҳо паст намудани шиддати нобаробариҳои иҷтимоӣ тавассути андозбандии сарватмандон ва пешбинии имтиёзҳо ба камбизоатон пешбинӣ гардад, чунин баробарсозиро миёнаҳолон таҳаммул мекунанд, аммо "сарватмандон ҳама гуна маҳдудиятро дар шаъну шараф ва ҳокимияти худ таҳқир медонанд" [9, с. 48].

Мутафаккир қонунро воситаи баробаргардонии шаҳрвандон номидааст: "Дар ҳолати табиат одамон баробар таваллуд мешаванд, аммо онҳо ин баробариро нигоҳ дошта наметавонанд: ҷомеа баробариро аз онҳо мегирад ва онҳо танҳо ба шарофати қонунҳо дубора баробар мешаванд" [9, с. 103]. Аз назари Ш.Л. Монтеске, "дар ҳама давру замон қонунҳо бояд худсарии шахсонеро, ки ҳукмронӣ мекунанд, ҷилавгирӣ кунанд" [9, с. 54]. Дар давлатҳои истибдодӣ ба маънои ҳақиқиаш қонун вуҷуд надорад, судя худ қонун аст, аммо "табиати идораи ҷумҳуриявӣ талаб менамояд, ки судя аз ҳарфи қонун дур нагардад" [9, с. 73] ва қонунҳо бар зидди шахрвандон ва зарари ҳаёт, шаъну шараф ва молу мулки онҳо маънидод нагардад.

Ш.Л. Монтеске идеяи тақсимоти ҳокимиятро пешниҳод мекунад, ки мақсади асосии он пешгирии суиистифода аз ҳокимият мебошад ва асоси давлати демократию ҳуқуқбунёди ҷомеаи муосирро ташкил медиҳад. Агар ҳокимияти қонунбарор ва иҷроия дар симои як шахс ё муассиса мутаҳҳид шаванд, озодӣ аз байн меравад, зеро қонунҳои истибдодӣ қабул шуда, ба иҷро мерасанд. "Агар ҳокимияти судӣ бо ҳокимияти иҷроия пайваст бошад, пас судя имкон дорад, ки ситамгар шавад! Ҳама чиз нобуд хоҳад шуд, агар ин се қудрат дар як шахс ё муассиса, ки аз мансабдорон, ашрофиён ё одамони одӣ иборат аст, муттаҳид шаванд: ҳокимият қонун мебарорад, ҳокимият ин қонунҳоро ба иҷро мерасонад ва ҳокимият ҷиноятҳо ва даъвоҳои шахсони воқеиро баррасӣ менамояд" [9, с. 138-139]. Мутафаккир эътироф менамояд, ки қонунҳои қабулшуда вобаста ба тағйирёбии ҷомеа афкори мардум тағйир меёбанд. "Бигузор қонунгузорони одӣ барои ба тартиб даровардани ҷомеаи инсонӣ ба мо қонунҳоро пешниҳод кунанд, тағйирёбии қонунҳо ба он вобаста аст, ки тафаккури пешниҳодкунандагони қонун ва тафаккури халқҳои онҳоро риоякунанда то кадом дараҷа тағйирёбанда аст!" [10, с. 158].

Хулоса, мувофиқи назари Ш.Л. Монтеске, қонунҳо бояд ба дин, фарҳанг ва тарзи зиндагии мардум, шакли идоракунии давлат ва хусусиятҳои табиии кишвар (иқлим, сифати хок, релеф) мувофиқат намоянд, ки мутафаккир ин мувофиқатро руҳи қонунҳо номида, ба ин ном китобе навиштааст. Идеяҳои ӯ дар бораи тақсимоти ҳокимият, мутобиқати қонунҳо ба муҳити зиндагӣ, иқлим ва маданият, озодии инсон ва тартибот ба рушди назарияҳои ҳуқуқию сиёсии минбаъда таъсири назаррас расониданд.

Файласуфи франсуз, мутафаккири даврони маорифпарварӣ Ж.Ж. Руссо (1712-1778) назарияи шартномаи ҷамъиятиро ҷонибдорӣ намуда, сабабҳои нобаробарии иҷтимоии одамонро шарҳ додааст. Ӯ мардумро сарчашмаи асосии ҳокимияти олӣ номида, қонунро ифодаи иродаи умумӣ (халқ) ҳисобидааст, ки ҳуқуқу озодиҳои одамонро ҳифз намуда, афродро аз фишору зӯроварии ҳокимон наҷот медиҳад: «қонунеро, ки халқ тасдиқ накардааст, эътибор надорад; ин ҳатто қонун нест» [12, с. 82]. Мутафаккир боварӣ дошт, ки маҳз тавассути қонун баробарии нисбии молумулкии одамонро таъмин кардан мумкин аст. Мутафаккир таъкид кардааст, ки қонунҳо бояд аз ҷониби намояндагони интихобкардаи халқ дар маҷлиси умумӣ қабул карда шаванд ва қонунҳо воситаи муҳимтарини назорати самараноки фаъолияти ҳокимияти давлатӣ ба ҳисоб мераванд. Ӯ дар ин мавзуъ чунин навиштааст: «Агар ба таври қатъӣ гӯем, қонунҳо танҳо шарти ҳамзистии шаҳрвандӣ мебошанд. Одамоне, ки ба қонунҳо итоат мекунанд, бояд муаллифи ин қонунҳо бошанд; фақат онҳое, ки ба иттиҳодия дохил мешаванд, бояд шартҳои онро танзим кунанд» [12, с. 33].Ж.Ж. Руссо қайд менамояд, кимаҳз моликияти хусусӣ сабаби пайдоиши нобаробарии иҷтимоӣ ва бартарии як гурӯҳи иҷтимоӣ нисбати дигар гурӯҳи иҷтимоӣ гардид ва бо пешрафти ҷамъият нобаробарии иҷтимоии одамон торафт шиддат

мегирад. Давлат ва ҳуқуқ, ки рисолаташон ҳифзи ҳуқуқу озодиҳои одамон аст, ба олоти нобаробариҳо табдил меёбанд. Дар ҳокимияти истибдодӣ баробарӣ ҷузъ шиори фиребанда аст, то камбизоат дар ҳолати фақирӣ нигоҳ дошта шавад ва ғосибии сарватмандон таъмин гардад. Ба андешаи мутафаккир, аслан қонунҳо ҳамеша барои соҳибмулкон фоидаоваранд ва барои камбизоатон зарар меоранд, аз ин рӯ "одамон, ки аз ҷиҳати неруи ақл нобаробаранд, бо шартнома ва қонун баробар мешаванд" [12, с. 19]. Файласуф нобаробарии табиӣ ва сиёсиро аз ҳам фарқ менамояд: «Ман дар насли инсон ду намуди нобаробариро мефаҳмам: яке, ки ман онро табиӣ ё ҷисмонӣ меномам, зеро он аз ҷониби табиат муқаррар шудааст ва аз фарқиятҳои синну сол, саломатӣ, қувваи ҷисмонӣ ва сифатҳои ақл ё руҳ иборат аст. Дигар, ки онро нобаробарии маънавӣ ё сиёсӣ номидан мумкин аст, зеро он ба ягон созишнома вобаста аст, ки он бо ризоияти мардум муқаррар шудааст ё ҳадди ақал эҳтиром карда мешавад» [11].

Ж.Ж. Руссо таъкид карда буд, ки бояд ҳокимияти қонунгузор аз ҳокимияти иҷроя ҷудо бошад ва манфиатҳои шахсӣ дар корҳои ҷамъияияти афзалият надошта бошанд, агар ҳокимияти давлатӣ дар асоси қонун давлатро идора накунад ва аз ваколатҳои хеш суиистифода барад, пас тақсимшавӣ ва азбайнравии давлат аз пеш аст. Худи мутафаккир дар ин маврид чунин ибрози назар кардааст: «Барои касе, ки қонунҳоро муқаррар мекунад, иҷро кардани онҳо хуб нест... Аз таъсири манфиатҳои шахсӣ ба корҳои ҷамъиятӣ дида хавфноктар чизе нест; ва фасоди қонунгузор бадтар аз суиистифодаи қонунҳо аз ҷониби ҳукумат аст» [12, с. 57].

Ба андешаи Ж.Ж. Руссо, ҳаёти сиёсӣ дар ҳокимияти неруманди соҳибихтиёр ифодаи худро меёбад, маҳз ҳокимияти қонунгузор мавҷудияти давлатро нигоҳ медорад: «Ҳокимияти қонунгузор қалби давлат аст; ҳокимияти иҷроия майнаи сари он, ки тамоми қисмҳои онро ба ҳаракат медарорад. Майна метавонад фалаҷ шавад, аммо шахс зиндагӣ мекунад. Одам аҳмақ мешавад ва зинда мемонад, аммо ҳамин ки дил аз кор монд, ҳайвон мемирад. Мавҷудияти давлатро на қонунҳо, балки шохаи қонунгузор дастгирӣ мекунанд. Аз ин ҷост, ки дар ҳар як давлати муташаккил қонунҳо на танҳо қувваи худро гум намекунанд, балки доимо боз ҳам неруманд мегарданд» [12, с. 77].

Мутафаккир бар ин назар будааст, ки бояд қонунҳо чандир бошанд, муносибатҳои нави дар ҷамъият пайдошавандаро зуд танзим карда тавонанд ва ба шароитҳои нав зуд мутобиқ шаванд, вагарна «набудани чандирӣ дар қонунҳо, ки аз мутобиқ шудан ба рӯйдодҳо монеъ мешавад, дар баъзе мавридҳо онҳоро фалокатбор карда, дар замони буҳрон давлатро ба сукут расонида метавонад» [12, с. 106-107]. Ж.Ж. Руссо дар ҷойи дигар оид ба нерумандии қонун чунин навиштааст: «Андешаи мардум аз конститутсияи онҳо бармеояд... Ҳеҷ чизе, ки ба қонун асос ёфтааст, эътибор надорад, вақте ки худи қонунҳо ин қувваро надоранд» [12, с. 110].Дар маҷмуъ, андешаҳои Жан-Жак Руссо дар бораи шартномаи ҷамъиятӣ, соҳибихтиёрии мардумӣ, иродаи умумӣ, озодӣ ва баробарҳуқуқӣ, адолати иҷтимоӣ, динӣ, шаҳрвандӣ ва ғайраҳо ба рушди назарияҳои иҷтимоӣ-ҳуқуқӣ мусоидат намудаанд.

Файласуфи дигари француз, яке аз намояндагони идеяҳои маорифпарварӣ Ф. Волтер (1694-1778) ҳамчун намояндаи мактаби ҳуқуқи фитрӣ мавҷудияти ҳуқуқҳои табиии ҷудонашавандаи ҳар як фард: озодӣ, моликият, амният ва баробариро эътироф кардааст ва қонунҳои позитивиро кафолати ҳуқуқҳои табиии одамон номидааст, ҳарчанд баъзе аз ин қонунҳоро ноадолатона номидааст. Файласуф ҷонибдори нобаробарии иҷтимоӣ буд, ӯ ҷомеаро ба одамони таҳсилдидаю сарватманд ва таҳсилнодидаю камбизоат ҷудо кардааст, ки охирин бояд ба табақаи боло бояд хизмат кунанд. Дар низоми судӣ тарафдори бо иштироки адвокатҳо одилона гузарондани мурофиаи судӣ буд.

Ба андешаи файласуф, барои мавҷудияти ҷомеа қонунҳо заруранд ва ин қонунҳо ҳеҷ гоҳ илоҳӣ буда наметавонанд, одамон худ қонунҳои барои ҷомеа заруриро муқаррар менамоянд. Волтер дар бораи зарурати иҷтимоии қонунҳо чунин навиштааст: «Барои мавҷудияти ҷомеа қонунҳо лозим буданд, ҳамон тавре ки ҳар бозӣ ба қоидаҳо ниёз дорад. Аксарияти қонунҳо ба таври худсаронаанд: онҳо ба манфиат, ҳавас ва ақидаи шахсоне, ки онҳоро фикр карда баромадаанд, ба табиати иқлими ҷойҳое, ки одамон дар ҷамъият

муттаҳид шудаанд, вобастагӣ доранд» [1, с. 268]. Ӯ шароитҳои қабули қонунҳоро таъкид карда, изҳор мекунад, ки қонунҳо «... аз манфиат, ҳавас ва ақидаи шахсоне, ки онҳоро ихтироъ кардаанд ва аз хусусияти иқлими ҷойҳое, ки одамон дар ҷамъият муттаҳид шудаанд, вобастагӣ доранд" [1, с. 268].

Волтер озодии андеша ва виҷдонро аз ҳуқуқҳои бунёдии инсон ҳисобидааст ва риояи онҳоро омили меҳварии пешрафти ҷомеа номидааст. Махсусан, идеяҳои ӯ дар бораи таҳаммулпазирии динӣ ҷолиби диққатанд, таассуби мазҳабӣ, таъқиб барои эътиқод, дахолати руҳониён ва муассисаҳои диниро ба корҳои сиёсӣ ва ҳуқуқӣ танқид карда, аз зарурати адолати судӣ ҷонибдорӣ кардааст. Андешаҳои ҳуқуқии Волтер ба рушди ғояҳои озодӣ, адолат ва ҳуқуқи инсон дар Аврупо ва ҷаҳон таъсири назаррас расонидаанд.

Хулоса, мутафаккирони давраи Эҳё ва Замони Нав дар ташаккули афкори иҷтимоӣ-ҳуқуқии муосир нақши ҳалкунанда бозиданд, зеро онҳо дар рушди андешаҳои иҷтимоӣ, сиёсӣ ва ҳуқуқӣ инқилоберо ба вуҷуд оварда, ғояҳои инсондӯстӣ ва илммеҳвариро ба вуҷуд овардаанд. Ин идеяҳо барои рушди минбаъдаи институтҳои демократӣ ва ҳуқуқи инсон, ки имрӯз низ инкишоф меёбанд, замина гузоштанд.

Муқарриз: Шоисматуллоев Ш. – д.и.с., профессори ДМТ

АДАБИЁТ

1. Вольтер, Ф.М. Философские сочинения / Ф.М. Вольтер. Ответственный редактор В.Н. Кузнецов. Перевод с французского С.Я. Шейнман-Топштейн. – М.: Наука, 1988. – 752 с.
2. Гоббс, Т. Философские основания учения о гражданине / Т. Гоббс. – Мн.: Харвест, М.: АСТ, 2001. – 304 с.
3. Гоббс, Т. Левиафан, или Материя, форма и власть государства церковного и гражданского / Гоббс Т. Сочинения: в 2 т. -Т. 2. – М.: Мысль, 1991. – 731 с.
4. Горбатюк, Л.Н. История учений о праве и государстве по произведениям Никколо Макиавелли / Л.Н. Горбатюк // Вестник Луганской академии внутренних дел имени Э.А. Дидоренко. – 2016. – № 1(1). – С. 48-55.
5. Гусарова, М.А. К вопросу о роли французского Просвещения в становлении естественно-правовой концепции / М.А. Гусарова // Философия права. – 2023. – № 1(104). – С. 7-13.
6. Локк, Дж. Сочинения в 3-х т.: Т. 1 / Дж. Локк. Ред.: И. С. Нарский, А.Л. Субботин; Ред. I т., авт. вступит, статьи и примеч. И.С. Нарского; Пер. с англ. А.Н. Савина. – М.: Мысль, 1985. – 621 с.
7. Локк, Дж. Сочинения: В 3 т./ Дж. Локк. Пер. с англ. и лат. Т. 3. Ред. и сост., авт. примеч. А.Л. Субботин. – М.: Мысль, 1988. – 668с.
8. Макиавелли, Н. Сочинения / Н. Макиавелли. – Харьков: Фолио, 2001. – 378 с.
9. Монтескье, Ш.Л. О духе законов / Ш.Л. Монтескье. – М.: Мысль, 1999. – 672 с.
10. Монтескье, Ш.Л. Персидские письма. Размышления о причинах величия и падения римлян / Ш.Л. Монтескье. Пер. с φρ.; Вступ. ст. и коммент. Н. Саркитова. – М.: «КАНОН-пресс-Ц», «Кучково поле», 2002. – 512 с.
11. Руссо Ж.Ж. Рассуждение о начале и основании неравенства между людьми [электронный ресурс]. URL: https://www.phantastike.com/philosophy/discourse_r/html/ (дата обращения: 07.068.2024 г.).
12. Руссо, Ж.Ж. Об общественном договоре. Принципы политического права / Ж.Ж. Руссо. – М.: Государственное социально-экономическое издательство, 1938. – 124 с.
13. Терзи, Е.С. Вопросы государства и права в работах Ш. Монтескье и Ж.-Ж. Руссо / Е.С. Терзи, Е.Ю. Ивахник // Правовая позиция. – 2021. – № 12(24). – С. 6-10.
14. Фролова, Е.А. Вольтер и Руссо: из истории философии права / Е.А. Фролова // Право и государство: теория и практика. – 2021. – № 7(199). – С. 41-45.
15. Ҳомидова, З.Ҳ. Афкори Томас Гоббс оид ба баъзе масоили пайдоиши давлат ва ҳуқуқ / З.Ҳ. Ҳомидова, М. Асоева // Маҷаллаи академии ҳуқуқ. – 2019. – № 1(29). – С. 174-177.

ТАШАККУЛЁБИИ АНДЕШАҲОИ ИҶТИМОӢ-ҲУҚУҚӢ ДАР ДАВРАИ ЭҲЁ ВА ЗАМОНИ НАВ

Дар мақолаи илмӣ ақидаҳои иҷтимоӣ ва ҳуқуқии бузургтарин мутафаккирони давраҳои Эҳё ва Замони Нав баррасӣ гардида, осори илмии намояндагони ин даврахо: Никколо Макиавелли, Томас Мор, Ҷон Локк, Шарл де Монтеске, Томас Гоббс, Жан-Жак Руссо ва Франсуа-Мари Аруэ Волтер таҳқиқ карда шудааст. Муаллиф дар мақолаи худ назари мутафаккирони давраи Эҳё ва Замони Навро дар бораи ҳуқуқ, қонунҳо, қонунгузорӣ, манфиати давлат, давлати неруманд, шартномаи ҷамъиятӣ, таҷзияи ҳокимият, соҳибихтиёрӣ, ҳуқуқу озодиҳои инсон ва шаҳрванд, моликияти хусусӣ, озодии баён, озодии виҷдон, таҳаммулпазирии динӣ, баробарҳуқуқӣ, адолати иҷтимоӣ ва дигар масъалаҳои марказии ҳуқуқ таҳлил намудааст.Ба андешаи муаллиф, давраи Эҳё ва Замони Нав барои рушди илм, раҳоии инсоният аз таъсири ҷаҳонбинии динӣ, ҷудоии муассисаҳои динӣ аз давлат, маҳдуд намудани таъсири руҳониёни динӣ дар корҳои давлатӣ, ташаккулёбии ғояҳои ҷомеаи ҳуқуқбунёд ва шаҳрвандӣ роҳ кушодаанд. Маҳз андешаҳои иҷтимоӣ-ҳуқуқии мутафаккирони давраи Эҳё ва Замони Нав дар низоми сиёсӣ ва ҳуқуқии ҷамъият таҳаввулоти азимеро ба вуҷуд оварданд, заминаҳои барқароршавӣ ва рушди давлати демократӣ, ҳуқуқбунёд ва дунявиро гузоштанд, барои барқароршавии ҳуқуқи инсон ва иштироки мардум дар идоракунии ҷомеа

мусоидат намуданд.Муаллиф ба хулосае омадааст, ки мутафаккирони давраи Эҳё ва Замони Нав дар ташаккули афкори иҷтимоӣ-ҳуқуқии муосир нақши ҳалкунанда бозида, дар рушди андешаҳои иҷтимоӣ, сиёсӣ ва ҳуқуқӣ инқилоберо ба вуҷуд оварда, ғояҳои инсондӯстӣ ва илммеҳвариро тақвият додаанд.

Калидвожаҳо: ҳуқуқ, қонун, қонунгузорӣ, давлат, шартномаи ҷамъиятӣ, таҷзияи ҳокимият, соҳибихтиёрӣ, моликияти хусусӣ, озодии баён, озодии виҷдон, таҳаммулпазирии динӣ, баробарҳуқуқӣ, адолати иҷтимоӣ, ахлоқ, гуманизм.

РАЗВИТИЕ СОЦИАЛЬНО-ПРАВОВЫХ ИДЕЙ В ЭПОХУ РЕНЕССАНСА И НОВОГО ВРЕМЕНИ

В научной статье рассматриваются социально-правовые идеи крупнейших мыслителей эпохи Возрождения и Нового времени, а также анализируются научные труды виднейших представителей этих периодов: Никколо Макиавелли, Томаса Мора, Джона Локка, Шарля де Монтеске, Томаса Гоббса, Жан-Жак Руссо и Франсуа-Мари Аруэ Вольтера.В своей статье автор проанализировал взгляды мыслителей эпохи Возрождения и Нового времени на право, законы, законодательство, интересы государства, власть государства, общественный договор, разделение властей, суверенитет, права и свободы человека и гражданина, частная собственность, свобода слова, свобода совести, религиозная толерантность, равенство, социальная справедливость и другие центральные вопросы права.По мнению автора, эпоха Возрождения и Нового времени подготовили почву для развития науки, освобождения человечества от влияния религиозного мировоззрения, отделения религиозных институтов от государства, ограничения влияния религиозного духовенства в государственных делах, формирование идей правового и гражданского общества. Именно социально-правовые идеи мыслителей эпохи Возрождения и Нового времени создали огромные изменения в политико-правовой системе общества, заложили основы восстановления и развития демократического, правового и светского государства, способствовали восстановлению прав человека и участия людей в управлении обществом.В своей научной статье автор пришел к выводу, что мыслители эпохи Возрождения и Нового времени сыграли решающую роль в формировании современной общественно-правовой мысли, произвели революцию в развитии общественной, политической и правовой мысли и укрепили идеи человечества и науки.

Ключевые слова: право, закон, законодательство, государство, общественный договор, разделение властей, суверенитет, частная собственность, свобода слова, свобода совести, религиозная толерантность, равенство, социальная справедливость, этика, гуманизм.

DEVELOPMENT OF SOCIAL-LEGAL THOUGHTS IN THE RENAISSANCE AND NEW AGE

The scientific article discusses the social and legal ideas of the greatest thinkers of the Renaissance and New Eras, and examines the scientific works of the most prominent representatives of these periods: Niccolò Machiavelli, Thomas More, John Locke, Charles de Montesque, Thomas Hobbes, Jean-Jacques Rousseau and François-Marie Arouet Voltaire. Done. In his article, the author presents the views of thinkers of the Renaissance and New eras on law, laws, legislation, the interest of the state, the power of the state, the public contract, the separation of powers, sovereignty, the rights and freedoms of man and citizen, private property, freedom of speech, freedom of conscience, religious tolerance, analyzed equality, social justice and other central issues of law.According to the author, the Renaissance and New eras paved the way for the development of science, the liberation of mankind from the influence of religious worldview, the separation of religious institutions from the state, the limitation of the influence of religious clergy in state affairs, the formation of the ideas of a legal and civil society. It was the socio-legal ideas of the thinkers of the Renaissance and New eras that created enormous changes in the political and legal system of society, laid the foundations for the restoration and development of a democratic, legal and secular state, contributed to the restoration of human rights and people's participation in the management of society.In his scientific article, the author came to the conclusion that the thinkers of the Renaissance and New eras played a decisive role in the formation of modern socio-legal thoughts, created a revolution in the development of social, political and legal thoughts and strengthened the ideas of humanity and science.

Keywords: right, law, legislation, state, public contract, separation of powers, sovereignty, private property, freedom of expression, freedom of conscience, religious tolerance, equality, social justice, ethics, humanism.

Маълумот дар бораи муаллиф: ***Миров Фирӯз Сафаралиевич*** – Донишгоҳи миллии Тоҷикистон, номзади илмҳои фалсафа, дотсенти кафедраи сотсиологияи факултети фалсафа. **Суроға:** 734025, Ҷумҳурии Тоҷикистон, ш. Душанбе, хиёбони Рӯдакӣ, 17. E-mail: **mirov.firuz.s@gmail.com; mirov2010@mail.ru.** Тел.: **(+992) 93-733-33-11**

Сведения об авторе: ***Миров Фируз Сафаралиевич*** – Таджикский национальный университет, кандидат философских наук, доцент кафедры социологии факультета философии. **Адрес:** 734025, г. Душанбе, Республика Таджикистан, проспект Рудаки, 17; E-mail: **mirov.firuz.s@gmail.com; mirov2010@mail.ru.** Тел.: **(+992) 93-733-33-11**

Information about the author: ***Mirov Firuz Safaralievich*** – Tajik National University, candidate of Philosophic Science, Associate Professor, Department of Sociology, Faculty of Philosophy. **Address:** 734025, Dushanbe, Republic of Tajikistan, Rudaki Ave, 17; E-mail: **mirov.firuz.s@gmail.com; mirov2010@mail.ru.** Phone: **(+992) 93-733-33-11.**

ТДУ:101.1.3/7

ҶОМЕАИ ШАҲРВАНДӢ ҲАМЧУН МАСЪАЛАИ МУБРАМИ ФАРҲАНГИ МУОСИР

Холова А.А.
Донишгоҳи миллии Тоҷикистон

Рушду нумуи вазъияти сиёсӣ дар ҳама давру замон ба қувва ва неруҳои гуногуне такя мекунад, ки дар ривоҷу равнақ пайдо намудани ҳаёти сиёсиву иҷтимоӣ ва фарҳангии давлат таъсири возеҳ гузошта тавонанд. Барои ба вуҷуд омадани ин гуна неруҳо таъсиси низому сохтор ва ё ташкилотҳои сиёсие зарур аст, ки худ пешоҳанги ҷомеа буда, аз ҷиҳати маънавӣ ташаккулёфта бошанд, тавонанд бо фаъолияти пешрафтаи худ ҷомеаи суннатиро ба ҷомеаи муосири тараққиёфта, яъне ба ҷомеаи шаҳрвандӣ табдил диҳанд.

Масъалаҳои мухталифи инкишофи тамаддуни инсонӣ, аз ҷумла ҷомеаи шаҳрвандӣ, диққати муҳаққиқонро ҳанӯз аз замони атиқа ба худ ҷалб намуда буд. Дар ҳақиқат имрӯзҳо одамон бахри воқеӣ гаштани ормонҳои ҷомеаи озоду демократӣ кӯшишҳои зиёде ба харҷ медиҳанд. Яке аз мутафаккироне, ки дар замони қадим ба масъалаи ҷомеаи шаҳрвандӣ дахл намудааст, **файласуфи Юнони бостон Афлотун** мебошад. Ӯ дар рисолаи «Ҷумҳурӣ» назари хешро оид ба масъалаи мазкур иброз доштааст**. Ба назари Афлотун,асоси ҷомеаи шаҳрвандиро қонеъ гардонидани талаботу манфиатҳои одамон ташкил медиҳад.** Дар Юнон ва Рими қадим, инчунин, дар бораи ҷомеаи шаҳрвандӣ, моҳияту хусусиятҳои он дар «полис»-и Арасту, «ҷомеаи шаҳрвандӣ»-и Ситсерон ва андешаҳо оиди ҳуқуқи табиӣ намудор мегарданд. Онҳо мафҳумҳои «ҷомеаи шаҳрвандӣ» ва «ҷомеаи сиёсӣ» (давлат)-ро ҳаммаъно меҳисобиданд.

Ба маънои ҳақиқии худ ҷомеаи шаҳрвандӣ дар даврони капитализм ба вуҷуд омадааст. Зеро ки маҳз дар замони капитализм инсон имкон меёбад дар доираи қонуну меъёрҳои мавҷудаи ҳуқуқӣ озодона амал кунад, доир ба ягон масъала мавқеи худро баён кунад, ҳизби сиёсӣ, иттифоқи касаба, ҳаракатҳои гуногуни ҷавонон, ҳаракати занон, ҳаракати варзишӣ, ҳаракати экологӣ ва ғ. ташкил кунад. Капитализм сабаби мавҷудияти на танҳо сохторҳои расмию институтҳо, балки сохторҳои ғайрирасмӣ низ мегардад. Сохторҳои ғайрирасмӣ мустақил буда, тибқи қонунҳои давлатӣ амал мекунанд. Мақомоти расмии давлатӣ онҳоро эътироф мекунад. Чунин ҷамъият барои он шаҳрвандӣ ном дорад, ки шаҳрванди давлат метавонад худро муаррифӣ намояд, ба муқобили ягон қарори ҳокимияти давлатӣ эътироз намояд. Зери таъсири сохторҳои ғайрирасмӣ сохторҳои расмӣ маҷбур мешаванд, ки қарори худро аз нав дида бароянд, ё тағйир диҳанд.

Дар намуди классикӣ ҷомеаи шаҳрвандӣ метавонад танҳо дар давлатҳои демократӣ вуҷуд дошта бошад. Дар давлатҳое, ки зулму асорати сиёсӣ афзалият дошта бошад, он ҷо ҷомеаи шаҳрвандӣ поймол мешавад. Ҷомеаи шаҳрвандӣ на танҳо дар он ҷое афзалият надорад, ки воқеӣ (хешутабори хунӣ) ва шахсӣ бошад, балки агар дар ҷомеа алоқаи иҷтимоӣ вуҷуд надошта бошад, он ҷо низ ҷомеаи шаҳрвандӣ намешавад.

Дар фаҳмиши муосир ҷомеаи шаҳрвандӣ дар давлатҳое пайдо шуда наметавонад, ки ҳуқуқ хусусияти универсалӣ надошта бошад. Дар зери мафҳуми хусусияти универсалии ҳуқуқ чунин ҳолати ҷомеае фаҳмида мешавад, ки тамоми шаҳрвандон, новобаста аз вазъи иҷтимоӣ, ба меъёрҳою қонунҳо тобеанд ва барои иҷро гардидани меъёру қонунҳо масъулияти баробар доранд. Ҳуқуқ дар ҳама ҷо, аз ҷумла дар ҶТ ҳам бо пайдо шудани давлат ба вуҷуд меояд. Вале ҳуқуқ танҳо дар давраи капитализм хусусияти универсалӣ пайдо мекунад. Масалан, дар Фаронса, меъёру принсипҳои ҳуқуқӣ то Инқилоби буржуазии Фаронса вуҷуд дошт. Бо вуҷуди ин, **шоҳ Людвиги XIV гуфта буд, ки «Давлат-ин ман».** Дарвоқеъ, ӯ ҳақ буд, чунки на шоҳ, на наздикони ӯ ва на соҳибони заминҳои калон, яъне табақаи калони ҷомеа уҳдадор набуд, ки ба қонун итоат кунад. Онҳо барои хатоҳояшон ягон хел ҷавобгарии ҳуқуқӣ надоштанд. Вале инқилоб баробарии ҳамаро дар назди қонун эълон карда буд.

«Ҳамаи одамон табиатан дар назди қонун баробаранд. Қонун ин ифодаи озод ва тантанавии иродаи умумӣ мебошад; он барои ҳама як навъ аст, ҳам дар ҳолати

ҳимояткунандагӣ ва ҳам дар ҳолати ҷазо додан; вай наметавонад ҳар чиро ки барои ҷомеа манфиат дорад ва одилона аст, қайд намояд; он ҳар чиро ки ба ҷомеа зарар мерасонад, манъ мекунад»,- қайд шудааст дар «Ҳуҷҷатҳои таърихи табаддулоти Кабири Фаронса» [10, с.216].

Нишонаҳои асосии ҷомеаи шаҳрвандӣ давлати ҳуқуқии универсалӣ, имконоти вуҷуд доштани институтҳо, ҳаракату ҷараёнҳои ғайрирасмии ошкоро, афзалият доштани алоқаҳои иҷтимоӣ бар алоқаҳои шахсӣ, оғози рушдёфтаи шахсӣ, озодӣ ва масъулияти шаҳрванд мебошад.

Аслан, **мафҳуми «ҷомеаи шаҳрвандӣ» дар асри XVII пайдо шудааст. Нахустин бор ин мафҳумро дар асару эҷодашон Т. Гротский ва Т. Гоббс истифода намудаанд.** Онҳо мафҳуми «ҷомеаи шаҳрвандӣ»-ро барои ифодаи инкишофи таърихии ҷомеаи инсонӣ, **гузариши инсон аз мавҷудоти табиӣ ба ҳолати мутамаддин истифода бурдаанд.** Яъне, ин он маъноро дорад, ки ибораи махсуси ҷомеаи шаҳрвандӣ ба маънавиёт ва фарҳанги инсоният тааллуқ дорад.

Т. Гоббс чунин мешуморид, ки берун аз ҷомеаи шаҳрвандӣ, дар ҳолати табиӣ одамон доимо байни якдигар меҷангиданд. Барои он ки онҳо пурра якдигарро нобуд насозанд, қуввае зарур буд, ки амнияти ҳар як шаҳрвандро таъмин намояд. Чунин қувва ин ҳокимияти умумӣ буд, ки барои бо якдигар муросо кардан онҳо шартномаи байниякдигарӣ мебастанд. Барои барқарор намудани ҳокимияти умумӣ зарур аст, ки як одамро роҳбар таъин кунанд, ё маҷлиси умумӣ гузаронанд, ки намояндаи онҳо дар ҳайати роҳбарикунанда бошад. Барои он ки ҳар як инсон дар муносибатҳо ба намояндааш бовар кунад, корро бояд худаш ба анҷом расонад, то ки ҳар як шахс ба иродаи худ тобеъ бошад ва ба барандаи шахси умумӣ иродаю ҳукмаш мувофиқ ояд.

Ҳамин хел дар асоси шартнома давлате ба вуҷуд меояд, ки Т. Гоббс онро «Левиафан» номида буд. «Левиафан» аз рӯйи сохтор ва мундариҷаи худ ба чор қисм тақсим карда шудааст: таълимот дар бораи инсон; назарияи моҳият ва пайдоиши давлат;

-танқиди ҳокимиятхоҳии ибодатхонаҳо; мустақилияти давлат.

Т. Гобсс дар таълимоти худ сабабҳои пайдоиши давлатро асоснок намуда, ҳокимияти давлатиро барои танзими «ҳолати табиӣ»-и одамон зарур ва ҳатмӣ мешуморад. Ба андешаи ӯ, давлат ташаккулдиҳандаи «ҳукмронӣ ва тобеият» буда, бо мақсади таъмини сулҳи ҳамагонӣ ташкил карда мешавад.

Т.Гоббс ҷонибдори монархияи мутлақ буд ва боварӣ дошт, ки ин навъи идоранамоӣ қодир аст дар ҷомеа тартиботро ҷорӣ намуда, ҳуқуқ ва озодиҳои шаҳрвандонро таъмин созад ва барои одамон бехатарии рафтореро, ки қонун иҷозат додааст, кафолат диҳад. "Одамон бо мақсади таъмини амнияти худ ва ба даст овардани муназзамии шаҳрвандӣ ҳуқуқ ва озодиҳои худро маҳдуд намуда, қисме аз онҳоро дар ихтиёри сарвари давлат мегузоранд. Сарвари давлат бошад, дар шартнома иштирок намекунад ва ҳеҷ гуна уҳдадориро бар дӯш надорад". Дар ин мисоли назариявӣ Т. Гоббс таъкид менамояд, ки шартнома дар миёни худи шаҳрвандон баста шудааст ва уҳдадорӣ бар дӯши онҳост [6, с.196].

Ҳамин тариқ, ба андешаи Т.Гоббс, давлат натиҷаи ризоияти ихтиёрии шаҳрвандон аст, ки дар шароити мавҷудияти он одамон то як андоза аз ҳуқуқ ва озодиҳои худ маҳрум мегарданд ва ба хотири низом дар ҷомеа инро бояд қабул дошта бошанд.

Ҷ. Локк ва А. Смит дар ташаккулу инкишофи таълимоти ҷомеаи шаҳрвандӣ саҳми босазо доранд. Андешаҳои **Ҷ. Локк** дар ин хусус хеле ҷолибанд. Ӯ тавонистааст ба таври барҷаста хосият ва асосҳои ҷомеаи шаҳрвандиро нишон диҳад. Мутафаккир ба сифати асосгузори ҷараёни либерализм бори аввал мақоми шахсро аз ҷомеа ва давлат боло гузоштааст.

"А.Смит бошад, хусусияту моҳияти ҷомеаи шаҳрвандиро тафсир намуда, бештар ба равандҳои модернизатсионӣ ва худмувофиқшавӣ диққат додааст ва ин падидаҳоро унсурҳои асосии ҷомеаи шаҳрвандӣ донистааст" [9, с.280].

Амалан, тафсири ҷомеаи шаҳрвандӣ дар ҳуҷҷатҳои расмии ҳуқуқӣ, аз қабили Билл дар бораи ҳуқуқҳо дар Англия ва ИМА ва ҳуҷҷати барномавии Инқилоби Бузурги

Фаронса «Эъломияи ҳуқуқи инсон ва шаҳрванд» оғоз гардида буд. Ғояҳои ҷомеаи шаҳрвандӣ дар Эъломияи истиқлолияти ИМА (1776) ба таври муфассал инъикос ёфтаанд. Дар он нақши муайянкунандагии ҷомеаи шаҳрвандӣ ба тариқи зайл нишон дода шудааст:

- ҳамаи одамон ҳуқуқи баробар ба ҳаёт, озодӣ, мустақилият, моликият, хушбахтӣ ва амният доранд;
- халқ манбаи ҳокимият буда, истиқлолият ба он тааллуқ дорад, ҳукумат бошад хизматгори халқ аст;
- бояд тамоми ҳокимияти давлатӣ дар асоси манфиатҳои халқ амал намояд, агар манфиатҳоро халалдор намояд, пас, халқ ҳақ дорад ҳукумати ба ӯ номувофиқро нобуд созад.

Дар назарияи фарҳангӣ фаҳми яклухти ҷомеаи шаҳрвандӣ, ки аксариятро каноат кунонад, вуҷуд надорад. Ҷомеаи шаҳрвандиро фақат ба масъалаҳои баҳамалоқамандии умумиятҳои асосию бузурги ҷомеа дар доираи давраи таърихие, ё форматсияе мансуб донистан хатост. Аз ин хотир, сиёсатшиноси англис Ч. Кинг пешниҳод менамояд, ки дар ин самт ба масъалаҳои умумӣ рӯ овардан зарур аст. Масъалаҳои тамаддунии олам, ки кулли одамон ва кишварҳоро фаро мегирад, бояд дар доираи масъалаҳои ҷомеаи шаҳрвандӣ қарор бигиранд ва ҳаллу фасл шаванд.

Андешаҳои А. Мигранян низ ҷолиби диққатанд. Ӯ зери мафҳуми «ҷомеаи шаҳрвандӣ» маҷмуи муносибатҳои ғайрисиёсӣ, иқтисодӣ, ахлоқӣ, динӣ, миллӣ ва ғайраро мефаҳмад.

Ташаккули ҷомеаи шаҳрвандиро Ж.Ж. Руссо дар пайдоиши моликияти хусусӣ медонад. Ӯ чунин ақида дорад: “Нафароне, ки аввалин маротиба қитъаи замини наздиҳавлигиашонро симхор баста, ифодаи “Ин аз ман!” -ро истифода бурда, одамони одиро дар атрофи худ муттаҳид намуданд, аввалин асосгузорони ҷомеаи шаҳрвандианд” [12, с.108].

Ҷомеаи шаҳрвандӣ фазои озодист ва он бояд чунин фазои ҳаёти шахсӣ, оилавӣ ва тиҷоратии ҳар як шаҳрванд бошад. **И. Кант** чунин менигорад: “Танҳо шахсе, ки ҳуқуқи иҷтимоии худ ва истиқлолияти шаҳрвандиро дорад, шаҳрванди фаъол буда метавонад. Мавҷудияти шахс набояд ба озодии давлат, ё каси дигаре вобаста бошад, он вобаста ба ҳуқуқ ва қудрати худ муайян карда мешавад, ба шарте ки аз меъёру қоидаҳои дар ҷомеа муқарраршуда берун набарояд”. И. Кант дар зери мафҳуми ҷомеаи шаҳрвандӣ ҷомеаи умумии ҳуқуқиро мефаҳмад ва таъкид менамояд, ки танҳо дар ҷомеаи шаҳрвандӣ нишонаи бештари табиии рушд имкон дорад [5,с. 465].

Пайдоиши ҷомеаи шаҳрвандиро **Гегел** бо пайдоиши оила алоқаманд медонад. Оила, дар навбати худ, ба оилаҳои зиёде тақсим мешавад, ки муносибаташон дар доираи ягонагии дохилӣ набуда, балки берунӣ мешавад. Ин ҳолатро Гегел зинаҳои тақсимшавӣ меномад, вақте ки маънавиёт аз доираи такягоҳи оила нест шуда, раванди гузариши оила ба ҷомеаи шаҳрвандӣ ба миён меояд. Ҷомеаи шаҳрвандӣ мувозинате мебошад, ки байни оила ва давлат баромад мекунад, гарчанде рушди ҷомеаи шаҳрвандӣ нисбат ба давлат дертар оғоз мешавад.

Гегел се унсури ҷомеаи шаҳрвандиро ҷудо мекунад: 1. системаи талабот; 2. ҳимояи моликият ба воситаи ҳукми судӣ; 3. политсия ва ташкилотҳо.

Гегел чунин қайд мекунад: «Инсон дар натиҷаи саъю кӯшиш аз меҳнати худ қаноатманд мегардад ва ҳама ашёҳои зарурии истеъмолиро меофарад, васоити қонеъгардонии талаботи инсонӣ бо меҳнати инсон ба даст меояд. Аз ин рӯ, ӯ ҳамон мутафаккиронеро танқид мекунад, ки исбот мекарданд, ки дар ҳолати табиӣ инсон аз нигоҳи талаботи худ озод аст, чунки он бо маҳсулоти тайёри табиат қаноатманд мегардад. Ҳам инсон ва ҳам талаботи он аз доираи табиат берун намебарояд, барои ҳамин ҳам он аз қонунҳои табиат озод буда наметавонад».

Ба андешаи Гегел, ҷомеаи шаҳрвандӣ бояд манфиати фардро ҳимоя намуда, аз ҳама гуна нохушиҳо онро эҳтиёт кунад, фард бошад, дар навбати худ, ухдадор аст, ки ҳамаи ҳуқуқҳои ҷомеаи шаҳрвандиро риоя кунад, барои он кор кунад ва ҳамаи амалҳои худро ба манфиатҳои он ҳамоҳанг кунад.

Гегел, ки назарияи ҷомеаи шаҳрвандиро таҳия намудааст, чунин ақида дорад: “Хатти ҷудокунандаи давлат ва ҷомеаи шаҳрвандӣ шартӣ ва нисбӣ аст. Ҷомеаи шаҳрвандӣ ҳатто дар ҳолати пас аз давлат ҷудо шудан низ, ҷузъи аслии он боқӣ мемонад. Ӯ давлатро руҳи халқ мешуморид” [9, с. 280].

Аз рӯйи моҳият ва хусусият ҷомеаи шаҳрвандӣ ҳамаи соҳаҳои муҳимми ҳаёти инсониро дар бар мегирад. Давлати сармоядориро К.Маркс воситаи ҳимояи манфиатҳои синфи ҳукмрон ва табақаҳои доро медонист. Дар чунин давлат ба сифати шаҳрванд намояндагони синфҳо ва гурӯҳҳои иҷтимоӣ дорои мақом мебошанд. К. Маркс дар зери мафҳуми «ҷомеаи шаҳрвандӣ» муносибатҳои ҷамъиятиро мефаҳмид. Ба ҷойи муносибатҳои истеҳсолӣ дар асараш «Идеологияи олмонӣ» ӯ мафҳуми шаклҳои муоширатро истифода бурдааст ва дар бораи ҷомеаи шаҳрвандӣ чунин менависад: «Шакли муошират ва тамоми дараҷаҳои таърихии ба қувваҳои истеҳсолот асоснокшуда ва дар навбати худ баасосгирифташуда, ҷомеаи шаҳрвандӣ мебошад” [8, с. 35].

Маркс дар зери ибораи ҷомеаи шаҳрвандӣ ҷомеаи буржуазиро дар назар дошт, яъне ҷомеае, ки байни буржуазия (bourgeois), аъзои шаҳрвандӣ ва (citoyen) шаҳрванди давлат фарқ гузошта мешавад.

Давлат ва ҷомеаи шаҳрвандӣ гӯё ду унсури ба ҳам зид, вале баробар зарур ва ба ҳам алоқаманд мебошанд, ки ҳар яки онҳо ҷаҳони хосси муносибатҳои инсониро ташкил медиҳад. Дар ҷомеа шаҳрванд бояд аз ҳар гуна зӯроварӣ озод бошад. Танҳо дар ҳолати аз зӯровариҳо озод будан метавонад барои пешравии ҷомеа саҳмгузор бошад.

“Озодӣ-ин имкониятест, ки инсон ба хотири хушбахт шудани худ ҳама корро мекунад, то ки ба хушбахтии аъзои дигари ҷомеа халал нарасонад”,- навишта буд Голбах [9, с. 280].

Қисмати маънавии озодӣ якум, бо доштани арзишҳои маънавӣ, дуюм, бо имкони онро офаридани худ алоқаманд аст. Донишҳои гуманитарӣ ба инсон ёрӣ мерасонад, ки худро шаҳрванди комилҳуқуқ ҳис кунад. Ба инсон озодӣ барои истеҳсоли арзишҳои маънавӣ зарур аст. Инсони наку ҳеҷ гоҳ иншое наменависад, ки дар он зулм, бахилӣ, андешаҳои зиддиинсонӣ ва дигар нохушиҳоро нисбати инсон ташвиқу тарғиб кунад. Озодии маънавӣ барои инсон ҳаловати ҳақиқӣ мебахшад ва кӯшиш мекунад, эҷоди зеҳнии худро нишон диҳад.

Қисмати сиёсӣ чунин озодиҳои сиёсиро дар назар дорад: озодии сухан, интихоби озод ва интихобӣ будан, озодии таъсис намудани ҳизбу ҳаракати сиёсӣ ва ғ. Озодии сиёсӣ вобаста ба озодии иқтисод, вазъи иҷтимоии фард ва умуман аз шароити мушаххаси таърихӣ зоҳир мешавад. Хусусияти асосии озодии сиёсӣ, ба андешаи мо,танҳо аз озодии сухан ё озодии интихоби ин ё он номзад ба вазифаи давлатӣ нест, балки дар бораи он аст, ки инсон бо ҳаёти сиёсии ҷомеа таъсири воқеӣ мерасонад. Озодӣ бе масъулият ва масъулият бе озодӣ буда наметавонад. Озодиро ҳамчун озодӣ аз масъулият барои рафтори худ фаҳмидан мумкин нест. Инсони масъулияти худро дарк накарда сазовори озодӣ нест. Чи гуна, ки дар боло зикр гардид, инсон ҳамеша имкони қабули ин ё он қарорро дорад. Қотил, дузд, роҳзан барои рафторашон бояд ҷавоб гӯянд ва ягон хел иқтибос ба ҳолати объективии бамиёномада набояд ба эътибор гирифта шавад. Дар ҳолати баръакс, чунин шароити объективиро тасдиқ кардан мумкин аст.

Дар ин маврид, се намуди масъулиятро ҷудо кардан мумкин аст: ахлоқӣ, ҳуқуқӣ ва сиёсӣ. Масъулияти ахлоқӣ ягон хел ҷазоро пешбинӣ намекунад. Инсон худ дар назди оила, ҷомеа ва давлат масъулият ҳис мекунад ва дараҷаи масъулияти он аз бовиҷдонӣ, бонизомӣ ва инсонияти он вобастагӣ дорад.

Масъулияти ҳуқуқӣ ҷазоро барои хатоии принсипу меъёрҳои ахлоқӣ пешниҳод мекунад.

Масъулияти сиёсӣ бештар аз дараҷаи тамаддуни ҷомеа муайян мешавад. Пеш аз ҳама, ҳар як инсон бояд барои амал ё беамалӣ дар ҳаёти сиёсии кишвар масъулияти сиёсӣ дошта бошад. Ин ба халқ низ бевосита тааллуқ дорад. Агар халқ ҳисоб кунад, ки ҳокимият доимо фиреб медиҳад ва агар барои ивази он чора набинад, пас халқ барои ҳокимияти дигари пешрафта сазовор нест. Дар адабиёти илмӣ таърифи зиёди ҷомеаи

шаҳрвандӣ дода шудааст. Дилигенский Г. қайд мекунад, ки «ҷомеаи шаҳрвандӣ маҷмуи институтҳо ва муносибатҳои иҷтимоӣ мебошад, ки новобаста аз ҳокимияти сиёсӣ ва қобилияти ба он таъсиррасонанда, ҷомеаи фардҳои мустақил ва субъектҳои мустақили иҷтимоӣ амал мекунад» [9, с. 196]. Таърифи мазкури ҷомеаи шаҳрвандӣ, ба андешаи мо, моҳияти ҷомеаи шаҳрвандиро дуруст инъикос мекунад.

Ҷомеаи шаҳрвандӣ як навъ ифодакунандаи ақидаи ҷамъиятӣ мебошад, ки бояд ҳокимияти расмӣ онро гӯш кунад ва агар гӯш кардан нахоҳад, боварии халқро аз даст медиҳад. Леденова А. менависад, ки ҷомеаи шаҳрвандӣ маҷмуи алоқаҳои уфуқии ахлоқӣ ва иқтисодӣ мебошад, ки вобастагии давлатӣ надорад. Дар адабиёти илмӣ баъзан бо ифодаи «мо ҷомеаи шаҳрвандӣ месозем»- вохӯрдан мумкин аст. Вале ҷомеаи шаҳрвандӣ хона нест, ки онро созанд. Он организми бениҳоят мураккаб буда, онро намесозанд, балки дар тули асрҳо ташкил медиҳанд. Он баробари ташаккулёбии муносибатҳои ҷомеавӣ бо рушди қувваҳои истеҳсолкунанда, бо принсипҳои идоракунии демократӣ ташаккул меёбад.

Бевосита, ҷомеаи шаҳрвандӣ бе худшиносии рушдёфтаи шахс, синфҳо ва халқ тасаввурнашуданист. Дар зери мафҳуми худшиносӣ ба маънои васеи он дарк намудани манфиату идеалҳои худ, нақш ва мавқеи худ дар таърих дар назар дошта шудааст. Инсони дорои худшиносии баланд мефаҳмад, ки ӯ инсон аст ва ӯ дорои мавқеи шаҳрвадӣ аст, барои ҳамин бо ноадолатиҳои иҷтимоӣ созгор буда наметавонад. Ӯ омода аст дар мавқеи худ истодагарӣ кунад, шарафи инсонии худро муҳофизат намояд, мавқеи фаъоли ҳаётӣ дошта бошад, барои тағйирот ва беҳтаршавии муҳити иҷтимоӣ кӯшиш намояд. Ӯ аниқ медонад, ки ба зуҳуроте, ки ҷомеаро ба қафо мебарад, мубориза набурдан мумкин нест. Дар зери мафҳуми худшиносии халқ, дарк намудани халқ нақш ва мавқеи худ дар раванди таърихӣ фаҳмида мешавад. Дар зери мафҳуми худшииносии синф бошад, синфро дарк намудани мавқеъ ва нақши худ ҳам дар раванди таърихӣ ва ҳам дар ҷомеа мебошад. Худшиносии шахс, синф ва халқ бо ҳам алоқаманданд. Чи қадаре ки худшиносии халқ баланд бошад, худшиносии шахс ва синф низ баланд мешавад. Дараҷаи худшиносии халқ аз сатҳи умумии фарҳанги моддию маънавии ҷомеа, ҳувият, қобилияти нигоҳ доштани анъанаҳо, одатҳо ва арзишҳои фарҳангӣ вобастагӣ дорад. Халқе ки анъанаҳои дар тули асрҳо бунёдшударо вайрон мекунад, аз таърихи худ рӯй мегардонад, баъди ҳар як табаддулоти сиёсӣ онро аз нав менависад, худшиносии баланд надорад. Чунки дар ҷомеаи шаҳрвандӣ симо, хусусият ва фарҳанги сиёсии худро нишон додан зарур буда, барои беҳтар намудани шароити ҳаётии худ мубориза бурдан муҳим аст.

Оид ба баррасии ҷомеаи шаҳрвандӣ дар адабиёти илмӣ ду равияи асосӣ мавҷуд аст:

1) ҷомеаи шаҳрвандӣ ҳамчун системаи махсуси муносибатҳои одамон, ки ба давлат муқобил гузошта шудааст; 2) ҷомеаи шаҳрвандӣ ҳамчун шакли мутамаддини сохтори демократию бозории ҷомеаи муосир.

Дар ҷомеа мустақилияти одам аз давлат вуҷуд дорад, одамон метавонанд ҳадафу манфиатҳои гуногуни фаъолияти ҳаётӣ дошта бошанд, ки ба давлат алоқаманданд. Яъне, ҷомеаи шаҳрвандӣ бояд бо давлат робита ва ҳамкории мутақобила дошта бошад. Ин робитаи байниҳамдигариро мутафаккирони Шарқ, бахусус, Ибни Халдун, Форобӣ хеле хуб қайд намудаанд.

“Назарияҳои худро Ибни Халдун дар хусуси умрон-ҷамъият ва тарзҳои инкишофи он баён кардааст, ки принсипҳои асосиаш инҳоянд:

- Пайдоишу инкишофи ҷамъият ба зарурияти моддӣ-ба истеҳсоли хӯрокворӣ, пӯшок, сохтани олатҳои меҳнат, ки муовинату ёрии навъи башарро талаб мекунанд (зеро афроди алоҳида ба қонеъ гардонидани ҳамаи талабҳои зиндагӣ қодир нестанд), вобастагӣ дорад.
- Моҳияти ҷамъият аз меҳнати якҷояи аъзоёни вай барои таъмини маош иборат аст, вале бе тақсими меҳнат (яке наҷҷор, дигаре харрот, сеюмӣ бофанда ва ғ.) таъмини маош амри муҳол аст, зеро як кас ҳама корҳоро анҷом дода наметавонад.
- Ҷамъият барои нигоҳ доштани ҳаққи ҳар як шахс ва ҳимояи дастае аз таҷовузи дастаи дигар ба ҳукумат ниёз дорад. Сабаби пайдоиши давлат ва ҳукумат аз ҳамин иборат аст [3, с. 77-80].

Ин нуктаҳои асосии назарияи Ибни Халдун инкишофи ақидаҳои Форобӣ, Ибни Сино ва Насируддини Тӯсианд. Фарқи байни Ибни Халдун ва Форобию Ибни Сино он аст, ки вай ҷамъиятро аз давлат фарқ мекунад.

Мувофиқи назарияи инкишофи Ибни Халдун, ҷамъият се зинаро тай намудааст:

1. Ваҳшоният-даврае, ки зисту зиндагӣ ва расму одати одамон ба ҳоли зиндагии ҳайвонҳо наздик буд.
2. Бадавӣ- деҳанишинӣ (аз рӯйи шарҳи баъзе муҳаққиқон-бодиянишинӣ).
3. Ҳазар-шаҳрнишинӣ.

Ба ақидаи Ибни Халдун, ин тафовути зинаҳои ҷамъият, натиҷаи ихтилофест, ки он дар тарзи таъмини маоши худ пеш меояд.

Ғайр аз ин, Ибни Халдун таъсири муҳити ҷуғрофиро ба ҳаёти ҷамъият қоил аст. Мутафаккир таъсири қувваҳои фавқуттабииро ба инкишофи ҷамъият рад менамояд. Халӯ, ҳаракати «ассабия» (асаб, ваҳдати барбарият-руҳи ҷамоати қабилавӣ) ба сӯйи «умрон» (тамаддун-ҷамъияти афродҳои нисбатан озод) таҳлил мекунад.

Бо ақидаи ӯ, рисолати роҳбари давлат ба кори табиб дар беҳдошти бадани инсон баробар аст. Табиб агар бадани инсонро дар асоси илми тиб табобат кунад, роҳбари давлату ҷомеа руҳи мардумро аз тариқи улуми маданӣ ба самти саодати умум моил мекунад.

Абуаср ибни Муҳаммад ал-Форобӣ файласуфи машҳур, яке аз аввалин асосгузорони назарияи идораи давлатӣ, бунёдгузори фалсафаи сиёсии шарқӣ дар робита бо «Мадинаи фозила» мебошад. Форобӣ якҷоя бо масъалаҳои гуногунсоҳа, ҳамчунин, масоили ҷомеа, давлат ва ҳуқуқ, пайдоишу сохти иттиҳодҳои ҷамъиятӣ, хусусиятҳои шаҳр-давлат ва идораи он, мавқеи инсон дар ҷомеа, ахлоқу тарбияи инсон, ҳадафи ниҳоии иттиҳоди сиёсии одамон ва роҳҳои муваффақ гаштан ба хушбахтиро таҳқиқ кардааст. Ин масъалаҳо дар асарҳои олим «Ас-сиёсат ал-мадания», «Орои аҳл ал-мадинат ил-фозила», «Фусул-ал-маданӣ», «Тахсис-ус-саодата» ва диг. Баррасӣ шудаанд.

Ғояи ҷомеаи ормонӣ дар бораи мадинаи фозила, ё ҷомеаи фозила дар таълимоти мутафаккир инъикоси равшани худро ёфтааст. Вобаста ба ин мавзуъ Форобӣ чунин ақида дорад: "Мадинае, ки дар он иттиҳодияи одамон ба мақсади ба даст даровардани бахти ҳақиқӣ дар фаъолияташон ба ҳамдигар муованат мекунанд, мадинаи фозила номида мешавад. Ва ҷамъияте, ки ҳамкории одамон бо мақсади ба даст овардани хушбахтӣ нигаронида мешавад, ҷомеаи фозила номида мешавад" [14, с. 375].

Форобӣ ба сохтори мадинаи фозила диққати махсус дода буд. Ӯ сохтори мадинаи фозиларо ба бадани солими инсонӣ шабоҳат медод. Чунонки дар бадани инсон ҳар як узв як вазифаеро иҷро намуда, дил ҳамчун муҳаррик ба ҳамаи онҳо хизмат мекунад, дар мадинаи фозила низ дил ҳамчун раис фаҳмида мешавад. Дар ин ҷамъият ҳар як шахс аз рӯйи қобилияташ дар ҷомеа мавқеи худро дорад, яъне мутафаккир алоқаву равобити байни узвҳои бадани инсониро ҳамчун вобастагии байни ҳамаи аъзоёни мадина тавсиф мекунад. Инчунин, таъкид мекунад, ки аъзоёни мадина тибқи иродаашон амал намуда, мисли узвҳои бадан табиӣ нестанд. Мадинаи фозилаи Абунасри Форобӣ аз рӯйи сохтори иҷтимоияш ба дараҷаи табақавӣ асос ёфтааст, дар болои он раис қарор дорад.

Сохтори иҷтимоии мадинаи фозила, аз назари Форобӣ чунин аст:

1. бузургони мадина (файласуфон, оқилон ва мутафаккирон);
2. суханварон ва руҳониён (воизон, хатибон, шоирон, нависандагон);
3. муқаддирон-оморшиносон, муҳосибон, риёзидонон, табибон;
4. ҷанговарон - размандагон, посбонон;
5. сарватмандон, ки дар мадина ба касби мол машғуланд, ба монанди кишоварзон, чорводорон, тоҷирон ва ба монанди инҳо.

Тибқи ақидаи Форобӣ, мадинаи фозила вазифаҳои зайлро ба уҳда дорад: таъмини адолат, баланд намудани сатҳи маърифатнокии аҳолӣ, таълими илмҳо, тарбияи ахлоқиву зеҳнии аҳолӣ, тарғиби одобу андарзи наку, майл ба саодат ва кумак ба мадоини хориҷ дар ин бахш, ҳимояи сокинони мадинаи фозила аз ҳамлаи душманони хориҷ, равобити судманд бо кишварҳои хориҷ зимни эҳтироми одамон, ҳамзистии одамон дар ҳолати сулҳу

ҳаёти осоишта, татбиқи адолати судӣ ва ҷазо нисбат ба онҳое, ки ба муқобили мадинаи фозила ҷанг эълон намуда, амволи сокинонашро ғорат намудаанд.

Сарвари (раиси) мадинаи фозила шахси накукору соҳибэҳтиром буда, ҳадафи асосиаш ноил гаштан ба саодати ҳамаи аъзоёни мадина аст. Сарвари мадинаи фозила бояд Имом бошад. Имоми мадинаи фозила ҳам роҳбари ҷамоати мусулмонон ва ҳам ҳоким аст. Ҳадафи мадинаи фозила расидан ба саодати ҳақиқӣ аст.

«Форобӣ сифатҳои асосии сарвари мадинаи фозиларо чунин муайян мекунад, ки аз инҳо иборатанд: 1) доштани узвҳои мукаммали фаъолият; 2) қобилияти дарки амиқи иттилоот; 3) фаромӯшхотир набудан; 4) қобилияти баланди зеҳнӣ; 5) нутқи возеҳу оммафаҳм; 6) завқ ба маърифат; 7) қаноатпешагӣ дар истеъмоли хӯрок ва амалҳои дигар; 8) майл ба ростӣ ва парҳез аз дурӯғ; 9) покии виҷдон; 10) ҳазар намудан аз симу зар; 11) адолатпешагӣ нисбат ба ҳама; 12) ҷасорату далерӣ, худдорӣ аз тарсу ҳарос» [14, с. 319]. Агар ҳоким, дар ҳоли доштани сифатҳои дигари фозила, хирадманд набошад, пас «мадинаи фозила бе давлат мемонад ва раис, ки мадинаро идора мекунад, ҳоким намешавад, худи мадина бошад, рӯ ба нестӣ меорад.

Форобӣ дар асари худ ду навъи идораро ҷудо менамояд:

1) идораи фозила, ки ҳадафаш муваффақ гаштан ба саодат зимни таъмини тарзи ҳаёт, амал, меъёрҳои ахлоқӣ мебошад. Давлатҳое, ки чунин низоми идора доранд, некхоҳ буда, шаҳрҳо ва халқҳое, ки зимни ин тарз идора мешаванд, хайрхоҳанд;

2) идораи ҷоҳила, ки дар он тарзи ҳаёт, амалу рафторе, ки танҳо барои қонеъ гардонидани нафси худ равона шудааст, ба саодат намерасад. Шаҳру халқҳое, ки дар ин тарзи идора сукунат доранд, ҷоҳиланд. Форобӣ ба тарзи идораи фозила, ки ба санъати идораи давлат асос меёбад, эътимод дорад.

Санъати идораро бошад, ба ду қисм ҷудо менамояд: донишҳои назариявӣ роҷеъ ба қонунҳои идора ва амали идораи давлат. Тибқи назари Форобӣ, таҷрибаи идора ва дониш имкон медиҳанд, ки усулҳои дигари идора низ истифода шаванд. Аз ин рӯ, ба санъати идора тибқи таҷриба, малака ва мушоҳида муваффақ шудан мумкин аст.

Дар назарияи ҷомеашиносии Форобӣ давлатшиносӣ, ахлоқ ва тарбия санъати идораро ташкил медиҳанд. Ҳадафи умумии ин унсурҳои санъати идора як аст- муваффақ гаштан ба саодат.

Давлат воситаи муҳимест, ки қоидаҳои муайяни рафтор ва меъёрҳои ахлоқиро муқаррар намуда, одамонро ба муваффақ гаштан ба саодат сафарбар мекунад. Ба назари файласуф, камолоти маънавии шахс баҳри саодат вазифаи асосии давлат буда, ҳамаи вазифаҳои дигари иқтисодиву сиёсӣ бояд тобеи ин вазифа бошанд.

Зимни таҳлили ташкили ҷомеаи инсонӣ мо мушоҳида менамоем, ки Форобӣ як қатор назарияҳоро мавриди танқид қарор медиҳад. Дар яке аз чунин назарияҳо ҷомеаи инсониро ба олами ҳайвонот шабоҳат медиҳад, ки дар он ҳисси бадбинӣ, нафспарастӣ, шаҳватпарастӣ, муборизаи доимӣ ҳукмфармо буда, ягон низому тартиб ҷой надорад. Ӯ аз ҷумла муқобили андешаҳоест, ки заминаҳои ирсиву авлодии иттиҳоди одамонро мепазиранд. Ҳамчунин, назарияи зӯровариро рад намуда, иттиҳоди иҷбории одамонро зимни ҳокимияту тобеият ҳимоя мекунанд. Дар робита бо таҳлили таркиби иҷтимоии аҳолӣ ғуломиро ба хотири ин ки қадру қимати инсонро аз байн мебарад, инкор мекунад. Ӯ ҷомеаеро, ки бо мақсади забти ҳудуди бегона ва ғулом гардонидани аҳолии бегона ҷангу ғорат менамояд, беадолат ва ҷоҳила меномад.

Хулоса, ақидаҳои Форобӣ дар хусуси ҳокими фозил, раиси олиҳиммату хирадманди дорои ҳама сифатҳои волои шахсӣ, баробариву озодии комили одамон, мадинаи фарҳангӣ хислати ормонӣ доранд. Чунин андешаҳо шакли пешгӯии равандҳои пешрафти ҳаёти сиёсиву давлатӣ дар робита бо муайян намудани роҳҳои инкишофи давлатдорӣ мебошанд. Дар робита бо чунин тарзи таҳлили илмӣ имкони таъмини баробариву озодии мардум, интихоби ҳокими давлат, тарбияи маънавии аҳолӣ ва ғ. пешбинӣ мешавад, ки аз аҳаммият холӣ нест.

Андешаҳои Форобӣ, гарчанде ормонӣ бошанд ҳам, аввалан, дар робита бо замони зиндагиаш бештар хусусияти ормонӣ гирифта бошанд, дувум, имконпазир будани тарзҳои

демократии ҳокимиятдорӣ, шаклҳои имконпазири ҳаёти демократиро, ки имрӯз, баъди якчанд асрҳо ба вуқуъ пайвастаанд, пешгӯӣ намудааст.

Аслан, ҷомеае, ки Абуасри Форобӣ пешниҳод карда буд, ба лоиҳа-тимсоли давлати ормонии Афлотун дар баробари фарқиятҳо монандӣ ҳам дорад. Ба монанди, Афлотун ва Форобӣ, адолатро дар он мебинанд, ки ҳар кас ба туфайли сиришту шоистагии зотии хеш ба коре пардозад. Подшоҳи ормонӣ вазифадор аст, ки авзои мадинаву равобити шаҳрвандонро бар пояи ин асл ба сомон расонад. Чунин андешае аст, ки инсонро бо мартабаи камоли матлуб бармекашанд, метавонад роҳбари зеҳнӣ-ҳаким ба сӯйи ормони воло ва ба даст наёфтанӣ дар сиёсат бошад.

Ба ақидаи Афлотун, асоси ҳар гуна якдилии инсонҳо дар чорчӯбаи ҷомеа, дар дарки зарурати иҷтиноб (канораҷӯӣ), ҳам аз офаридаҳо ва ҳам аз таҳаммули беадолатӣ қарор мегирад. Чунин идрок онҳоро ба аҳдномаи тарафайн оид ба якдилӣ оварда мерасонад. “Мегӯянд, ки беадолатӣ кардан кори хуб аст, аммо таҳаммул кардан дар ин бобат амали хуб нест. Лекин ҳангоме ки беадолатиро таҳаммул мекунӣ, дар он бадӣ нисбат ба некӣ афзалият пайдо мекунад, барои ҳамин вақте ки одамон ҳам ин ва ҳам онро аз сар мегузаронанд, яъне ноодилона рафтор кардаву аз беадолатӣ азият мекашанд, неруи гурехтан аз якеву ҷонибдорӣ кардан аз дигареро надоранд, аҳд бастан ба ҳамдигарро мувофиқи мақсад медонанд, то ки беадолатӣ накунанд ва ҳам аз он азият набинанд. Аз ҳамин ҷо қонунгузорӣ ва шартномаи тарафайн маншаъ мегирад, ки муқарраароти қонун низ моҳияти қонунӣ ва одилона касб мекунад, -ана ҳамин гуна аст, пайдоиш ва моҳияти адолат” [14, с.94].

Мувофиқи ақидаи Форобӣ бошад, инсон дар ҳастии худ барои ба саодату камолот расидан ба чизҳои зиёде ниёз дорад. Вале ӯ наметавонад ҳамаи чизҳоро дар танҳоӣ омода бисозад. Аз ҳамин сабаб вай фақат тавассути иттиҳодияи одамон, мадади ҳамдигар ба камолот ноил мешавад. Ҳамин тавр башар тавлид шуда, қисмати курраи арзро маскан мекунад ва дар натиҷа ҷомеаи башарӣ ба вуҷуд меояд.

Мутаассифона, Форобӣ дар таҳлилҳои худ нишон намедиҳад, ки дар асл қудрати сиёсӣ чӣ гуна ба даст меояд ва чӣ гуна бо гузашти замон заиф шуда, аз даст меравад, бо мисолҳо нишон намедиҳад, ки чӣ гуна давлатҳову тамаддунҳо пайдо мешаванд ва чӣ гуна, ба туфайли кадом омилҳо аз байн мераванд. Ба ақидаи ӯ, омили асосии пешрафти иҷтимоӣ донишу маърифат аст, ӯ ба муносибатҳои иҷтимоиву иқтисодӣ назар мекунад, вале ба мақоми амалияи иҷтимоӣ, сармоя ва сарват, ки дар раванди истеҳсолот пайдо мешаванд, диққат намедиҳад, ки дар асл фишанги пешрафт ё таназзули ҷомеа ва тамаддун аст.

Форобӣ мутафаккири бузурги форсу тоҷик дар баробари дигар мутафаккирони бузурги хориҷӣ дар орзуи **ҷомеаи ормонӣ будааст**. Ҷомеае, ки дар он дӯстиву рафоқат, бародарию баробарӣ, адолати иҷтимоӣ, ростию накукорӣ ва ғ. мавҷуд бошад. Дар асоси чунин гуфтаҳои фарзандони бузурги тоҷик як таъсири мусбати зеҳнӣ ба ҷамъияти муосир расидааст, ба монанди Форобӣ, ки инсонҳоро ба корҳои накуе, ки дар ниҳоди инсоният нуҳуфта аст, даъват менамояд.

Дар Тоҷикистон ташаккули ҷомеаи шаҳрвандӣ хусусиятҳои хосси худро дорад, ки он бештар ба замони баъдиҷангӣ вобастагӣ дорад. Хоҷагии халқи харобгашта, сатҳи пасти истеҳсолоти ҷамъиятӣ ва хусусӣ имконият намедиҳад, ки равандҳои нав ваислоҳоти комили ҳаёти иқтисодии ҷомеа воқеӣ гардонида шаванд. Ба душвориҳои ҳаёти иқтисодӣ зиддиятҳо ва муқовиматҳои ҳаёти сиёсӣ зам мешаванд. Муносибатҳои сиёсӣ ба монеаҳо дучор мегарданд. Сохти сиёсӣ дигаргун мегардад.

Самтҳои асосии ташаккули ҷомеаи шаҳрвандӣ дар Тоҷикистон аз чунин чиҳатҳо таркиб ёфтаанд:ташаккули низоми демократии ҳокимияти сиёсӣ қодир аст ҳамаи манфиатҳои аҳолиро ҳимоя намояд;-мақоми олӣ пайдо намудани қонун нисбат ба нақши ҳама гуна мақомоти давлатӣ ва ғайриҳукуматӣ;баробарии воқеии институтҳои сиёсии ҷомеа дар назди қонун;муҳайё намудани шароит барои гузариш ва рушду нумуиқтисодиёти бозоргонӣ; ғайридавлатикунонии шаклҳои моликият, ғайр аз муассиса, корхона ва соҳаҳое, ки ифодагари манфиатҳои умумимиллӣ буда, дар ҳимояи амнияти

давлатӣ қарор доранд; ташаккули сатҳи баланди маданияти шаҳрвандӣ, рушди малакаю маҳорати фаъолияти иҷтимоию сиёсӣ дар шароити инкишофи демократии ҳаёт; бартараф намудани сатҳи пасти инкишофи маданияти сиёсӣ, ки он одамонро намегузорад ба арзишҳо ва қоидаҳои ҷомеаи шаҳрвандӣ сарфаҳм раванд ва ё дар хизмати худ қарор диҳанд. Дар давраи муосири ҳаёти сиёсӣ инкишофи Тоҷикистон раванд ва ҳодисаҳои гуногуни фарҳангиро ташаккул медиҳад. Муносибатҳоро такмил ва сохторҳоро қавӣ мегардонад. Ҷомеаи шаҳрвандӣ ба сифати заминаи инкишофи сохти ҷамъиятӣ ва ташкилоти асосии сиёсии он - давлат амал менамояд.

Дар раванди таърих **ҷомеаи шаҳрвандӣ хосиятҳои асоси**и зеринро касб намудааст:

-ҷомеаи шаҳрвандӣ бо давлат пайвастагии ногусастанӣ дорад ва дар зиддияти доимӣ қарор гирифтааст;

-шаклҳои муайяни муносибатҳои ҷамъиятӣ аз ба низом овардани қоидаҳои сиёсӣ дар канор мондаанд. Ҳар он чи ки аз доираи нуфузи давлат берун аст, хосси ҷомеаи шаҳрвандист;

-ҷомеаи шаҳрвандӣ ба шаклҳои мухталифи моликият - моликияти хусусӣ, дастаҷамъӣ ва иқтисодиёти калидӣ асос меёбад;

-дар ҷомеаи шаҳрвандӣ шахсияти инсон аҳаммияти бештар пайдо менамояд. Инсон аз шахси фурӯтану ғуломтабиат ба шахси озоду соҳибҳуқуқ - ба шаҳрванд табдил меёбад.

Ҳамин тариқ, гарчанде ҷомеаи шаҳрвандӣ маҳсули тарзи истеҳсолоти буржуазӣ бошад ҳам, бо вуҷуди ин, на дар ҳама ҷомеаи буржуазӣ ҷомеаи шаҳрвандӣ ташаккул меёбад. Вай дар ҳамон ҷомеае ташаккул меёбад, ки дар баробари дараҷаи баланди истеҳсолоти моддӣ ва маънавӣ доштан, дараҷаи баланди худшиносии халқ низ ташаккул ёфтааст.

Муқарриз: Элназаров М.Б. – н.и.ф., дотсенти ДМТ

АДАБИЁТ

1. Амондуллоев Б. С. Сарчашмаҳои таърихии ташаккули афкори фалсафии Абунасри Форобӣ ва Абуалӣ ибни Сино / Б. С. Амондуллоев //Паёми Донишгоҳи миллии Тоҷикистон. - Душанбе, 2022. - №2. -С. 59-69.
2. Зиёев Т. Консепсияи маърифати шаҳрвандӣ дар Ҷумҳурии Тоҷикистон / Т.Зиёев, Н.Кунтувдий, С.Джононов, И.Каримова Г.Бобосадыкова, Б. Джумаев. -Душанбе, 2008, -120 с.
3. Ибни Халдун. Муқаддима. -Ҷ.2. -Теҳрон, 1385.
4. Идиев Х.У. Фалсафаи иҷтимоӣ / Х.У. Идиев. -Душанбе, 2013. -378 с.
5. Кант И. Сочинение. В 6 т./ И. Кант. -М., 966. Т. 5. - 465.
6. Кола Д. Политическая социология / Д.Кола. -М., - 2001. -С. 196.
7. Конститутсияи Ҷумҳурии Тоҷикистон. -Душанбе: Шарқи озод, 2000.
8. Маркс К., Энгельс Ф. Сочинение. т.3. с. 35.
9. Муъминов А.И. Фалсафаи иҷтимоӣ / А.И.Муъминов. –Душанбе, 2024. -280с.
10. Ҳуҷҷатҳои табаддулоти Кабири Фаронса: дар 2 ҷ. -М., 1990, -Ҷ. 1. -С. 216.
11. Паёми Президенти Ҷумҳурии Тоҷикистон, Пешвои миллат, Эмомалӣ Раҳмон ба Маҷлиси Олии Ҷумҳурии Тоҷикистон. -Душанбе, 2013. [Манбаи электронӣ] http://www. President. tj/node/8136 (санаи истифодабарӣ 04.11.2022)
12. RoussauJ.-J. Discours sur l'origine et les fondements de l'indgalite parmi les hommes. Paris, 1965, P. 108.
13. Спиркин А. Асосҳои фалсафа / А.Спиркин. –Душанбе: Маориф, 1991. -544с. (саҳ.239)
14. Фараби. Трактат о взглядах жителей добродетельного города//Григорян С.Н. Из истории философии Средней Азии и Ирана Y11-X11 вв. -М.: Издательство Академии наук СССР, 1960.
15. Фарҳанги тафсирии забони тоҷикӣ (иборат аз ду ҷилд. Ҷилди 2, -Душанбе, 2008, -1095с.
16. Элназаров М. Фалсафаи худшиносии миллӣ, (дастури таълимӣ) / М.Элназаров, Ш.Амирхонов, П.Давлатов. -Душанбе, 2009.

ҶОМЕАИ ШАҲРВАНДӢ ҲАМЧУН МАСЪАЛАИ МУБРАМИ ФАРҲАНГИ МУОСИР

Дар мақолаи мазкур оид ба мафҳуми «ҷомеаи шаҳрвандӣ», намуд, моҳият ва хусусиятҳои он, ақидаҳои мутафаккирон оиди ташаккул ва такомули инкишофи таърихии ҷомеаи инсонӣ, гузариши инсон аз мавҷудоти табиӣ ба ҳолати мутамаддин маълумот дода шудааст. Махсусияти давлат ва ҷомеаи шаҳрвандӣ ду унсури ба ҳам зид, вале баробар зарур ва ба ҳам алоқаманд, ки ҳар яки он ҷаҳони хосси муносибатҳои инсониро ташкил медиҳад, шарҳу тавзеҳ ёфтаанд. Ҳамчунин, дар мақола як қатор нишонаҳои умумии ҷомеаи шаҳрвандӣ - давлати ҳуқуқии универсалӣ, имконоти вуҷуд доштани институтҳо, ҳаракату ҷараёнҳои расмӣ ва ғайрирасмии ошкоро, афзалият доштани алоқаҳои иҷтимоӣ бар алоқаҳои шахсӣ, озодӣ ва масъулияти шаҳрвандӣ таҳлилу баррасӣ гардиданд.Таъкид шудааст, ки ҷомеаи шаҳрвандӣ дар ҳамон ҷое ташаккул меёбад, ки он дар баробари дараҷаи баланди истеҳсолоти моддӣ ва маънавӣ доштан, бояд ба

ҳокимияти давлатӣ дар доираи қонунҳо таъсир расонад ва ҳимояи манфиатҳои ин ё он табақа, ё шахсро талаб намояд. Ҳамчунин, хулосагирӣ карда шудааст, ки ҷомеаи шаҳрвандӣ бе худшиносии рушдёфтаи шахс, синфҳо ва халқ, инсони дорои худшиносии баланд ва дорои мавқеи хосси шаҳрвандӣ, ки бо ноадолатиҳои иҷтимоӣ созгор буда наметавонад, омода аст дар мавқеи худ истодагарӣ кунад, шарафи инсонии худро муҳофизат намояд, барои тағйирот ва беҳтаршавии муҳити иҷтимоӣ кӯшиш менамояд, бо зуҳуроте ки ҷомеаро қафо мебарад, доимо дар мубориза ва муқовимат аст,ташаккул намеёбад..

Калидвожаҳо: ҷомеа, шаҳрванд, давлат, ҳуқуқбунёд, маърифат, мутамаддин, иҷтимоӣ, арзиш, институт, сиёсат, субъект, объект, озодӣ, худшиносӣ, беадолатӣ.

ГРАЖДАНСКОЕ ОБЩЕСТВО КАК АКТУАЛЬНЫЙ ВОПРОС СОВРЕМЕННОЙ КУЛЬТУРЫ

В данной статье представлена информация о понятии «гражданское общество», его типе, сущности и характеристиках, мнениях мыслителей о становлении и совершенствовании исторического развития человеческого общества, переходе человека от естественного существа к цивилизованному состоянию. Выяснена сущность государства и гражданского общества-два противоположных элемента, но они одинаково необходимы и связаны друг с другом, каждый из них формирует особый мир человеческих отношений. Также в статье показан ряд общих признаков гражданского общества - общеправового государства, возможности существования институтов, открытых формальных и неформальных движений и процессов, приоритет общественных отношений над личными отношениями, свобода и гражданская ответственность.В статье подчеркивается, что гражданское общество формируется там, где наряду с высоким уровнем материального и духовного производства оно должно в рамках законов влиять на государственную власть и требовать защиты интересов того или иного класса или человека. Также был сделан вывод, что гражданское общество невозможно представить без развитого самосознания личности, классов и народа, человек с высоким самосознанием и гражданской позицией, который не согласится с социальной несправедливостью, готов на защиту своего человеческого достоинства, пытается изменить и улучшить социальную среду. Он всегда находится в борьбе и сопротивлении проявлениям, которые препятствуют развитию общества..

Ключевые слова: общество, гражданин, государство, правовое государство, образование, цивилизованное, социальное, ценность, институт, политика, субъект, объект, свобода, самосознание, несправедливость

CIVIL SOCIETY AS AN URGENT ISSUE OF MODERN CULTURE

This article provides information on the concept of "civil society", its type, essence and characteristics, the opinions of thinkers on the formation and improvement of the historical development of human society, the transition of man from a natural being to a civilized state.The state and civil society are two opposite elements, but they are equally necessary and related to each other. Each of them forms a special world of human relations, which is explained in the article. Also, the article shows a number of general signs of the civil society-universal legal state, the possibilities of the existence of institutions, open formal and informal movements and processes, the priority of social relations over personal relations, freedom and civic responsibility. It is emphasized in the article that the civil society is formed in the place where, along with a high level of material and spiritual production, it must influence the state authority within the framework of laws and demand the protection of the interests of this or that class or person. Also, it was concluded that the civil society cannot be imagined without the developed self-awareness of the person, classes and the people. A person with high self-awareness understands that he has a civic position, so he cannot agree with social injustices. He is ready to stand his ground, protect his human dignity, try to change and improve the social environment. He is always in struggle and resistance with the manifestation that takes the society behind. A nation that destroys traditions established over centuries, turns away from its history, rewrites it after every political coup, does not have high self-awareness..

Keywords: Society, citizen, state, rule of law, education, civilized, social, value, institute, politics, subject, object, freedom, self-awareness, injustice.

Маълумот дар бораи муаллиф: ***Холова Алоҳида Амоновна-*** Донишгоҳи миллии Тоҷикистон, номзади илмҳои фалсафа, дотсенти кафедраи таърихи фалсафа ва фалсафаи иҷтимоӣ. **Суроға:** 734025, шаҳри Душанбе, Ҷумҳурии Тоҷикистон, хиёбони Рӯдакӣ,17. Телефон: **903031526** E-mail: **kholovaalohida@gmail.com**

Сведения об авторе: *Холова Алохида Амоновна-* Таджикский нацинальный университет, кандидат философских наук, доцент кафедры истории философии и социальной философии. **Адрес:** 734025, город Душанбе, Республика Таджикистан, проспект Рудаки, 17. Телефон: **903031526** E-mail: **kholovaalohida@gmail.com**

Information about the author*: Kholova Alohida Amonovna* - Tajik National University, Candidate of Philosophy, Senior Lecturer, Department of the History of Philosophy and Social Philosophy**. Address:** 734025, Dushanbe city, Republic of Tajikistan, Rudaki Avenue, 17. Phone: **903031526** E-mail: **kholovaalohida@gmail.com**

ТДУ:1+316+33(575.3)

ВАТАНДӮСТИИ ҶАВОНОН ҲАМЧУН ОМИЛИ РУШДИ ИҶТИМОЮ ИҚТИСОДИИ ТОҶИКИСТОНИ МУОСИР

Сафарова С.Д.
Донишгоҳи миллии Тоҷикистон

Дар роҳи бунёди ҷомеаи ҳуқуқбунёду демократӣ ва шаҳрвандӣ нақши ватандӯстии ҷавонон бағоят бузург аст. Аз ин рӯ истифодаи ин қишри муҳимми ҷомеа дар раванди рушди давлатдорӣ саривақтӣ ва зарурӣ арзёбӣ мегардад. Бо назардошти саҳифаҳои таърихи сипаринамудаи миллати тоҷик метавон қайд кард, ки ҷавонони Тоҷикистони муосир, махсусан зодагони даврони истиқлоли давлатӣ аз ҷумлаи хушбахтарин инсонҳо ба ҳисоб меравand. Дар Ҷумҳурии Тоҷикистон, ки қисми зиёди аҳолиро ҷавонон ташкил медиҳанд, Ҳукумати мамлакат ба ин қисми аҳолӣ диққати калон медиҳад.Ҷавонон неруи бузург ва пешбарандаи фарҳангу тамаддуни ҷомеаи башарӣ буда, ҳамеша дар пешрафт ва рушду нумуи соҳаҳои мухталифи ҳаёти иҷтимоӣ саҳми арзанда мегузоранд.

Барҳақ, Асосгузори сулҳу ваҳдати миллӣ -Пешвои миллат, Президенти Ҷумҳурии Тоҷикистон - муҳтарам Эмомалӣ Раҳмон дар ҳама барамадҳояшон маҳз ба масъалаи ҷавонон, ки неруи асосии пешбарандаи ҷомеа, созандаю бунёдкунанда мебошанд, борҳо дахл намуда, онҳоро ба ватандӯстӣ раҳнамоӣ намудааст.Масъалаи ватадӯстии ҷавонон дар замони муосир муҳиммияти бештаре пайдо кардааст ва ҳамагон: оила, мактаб ва ҷомеа вазифадорем, ки ҷавононро дар самти ватандӯстӣ бештару хубтар тарбия намоем. Чун ҷаҳони имрӯза ниҳоят ноором аст ва ҳама гуна хатарҳои терроризму экстремизм ба давлатҳову миллатҳои гуногун таҳдид карда истодаанд. Дар ин маврид Президенти кишварамон муҳтарам Эмомалӣ Раҳмон чунин таъкид намудаанд: “Барои миллати тоҷик, ки борҳо бар асари ихтилофоти гуногун пароканда шуда, давлатдории хешро аз даст дода буд, идеологияи ватандӯстӣ ва ваҳдати миллӣ идеологияи аз ҳама асосӣ мебошад” [14. с.1].

Дӯст доштани Ватан ва меҳру муҳаббат бо он бояд дар ҳамаи шаҳрвандон аз хурдӣ тарбия дода шавад. Ватандӯстӣ аз сифатҳои асосӣ ва умдаи инсоният аст ва бузургони мо нафареро, ки ватандӯст несту барои саодату озодии он муборизаю пайкор намекунад, аз шумули инсон наҳисобидаанд. Агар ба таърихи гузаштагони хеш назар афканем, мафҳуми ватану ватандӯстӣ хеле пештар дар онҳо дарк шуда, оҳанги иҷтимоиро ба худ касб намудааст.“Бояд гуфт,ки дар ибтидои асри XX маорифпарварони тоҷик маъноюмафҳуми ватанро фарохтар дарк мекарданд ва он маъною оҳанги иҷтимоӣ насб кард. Пас аз ғалабаи Инқилоби Октябр, ки давраи озодию ватандорӣ фаро расид, маҳфуми ватан боз хам фарохтару устувортар ва амиқтар гардида, моҳияти иҷтимоии он тағйир ёфт” [2. с.14].

Муваффақияти кишварамон дар соҳаи сиёсати дохилӣ ва байналхалқӣ низ дар асри XXI аз бисёр бобат бо ҳаллу фасли проблемаҳои насли ҷавон вобаста мебошад. Масъалаи тарбияи ватандӯстии ҷавонон дар ҷомеа имрӯз зери назорати махсуси давлати соҳибистиқлол, хосса таҳти роҳнамоии Асосгузори сулҳу ваҳдати миллӣ - Пешвоӣ миллат, Президенти Ҷумҳурии Тоҷикистон мухтарам Эмомалӣ Рахмон қарор дорад. Ба ин масъала Президенти кишварамон диққати доимӣ дода, дар суханрониҳояш нақши созандаи ҷавононро борҳо қайд намудаанд. Аз ҷумла, дар вохӯрӣ бо ҷавонони лаёқатманд Сарвари давлат чунин иброз доштанд: ”Имрӯз, ки раванди бебозгашти сулҳу субот ва ваҳдати миллиро пеш гирифтаем ва зери парчами Ватан ва давлати соҳибистиқлол гирд меоем, бояд пеш аз ин ҳамаи ҷавонони мо мазмуну моҳияти истиқлолият, худшиносӣ, ифтихори миллӣ, ваҳдату ягонагии миллатро дарк намоянд, зеро онҳо маҳфумҳое мебошанд, ки ҳар як ҷавон дер ё зуд барои фаҳмидани мазмуни онҳо мекӯшад” [4. с.144].

Аз рӯзҳои аввали расидан ба истиқлолияти давлатӣ, ҷавонони ватандӯсти кишварамон бахри бунёди роҳу кӯпрукҳо, заводу фабрикаҳо боғу токзорҳо ва дигар соҳаҳое, ки мояи рушди иқтисодиёти миллианд, саҳмгузорӣ кардаанд. ”Ҷавонони ватандӯсти Тоҷикистон, дар ин муддат баробари дигар соҳаҳои кишоварзӣ дар рушди хоҷагии пахтакории мамлакат саҳми худро гузоштаанд. Ҳаминро қайд кардан бамаврид

аст, ки ҷавонони кишвар бо ватандӯстии хеш тавонистаанд дар соҳаҳои гуногуни кишвар кору пайкор намуда, дар рушди иҷтимоию иқтисодии Тоҷикистони муосир саҳми худро гузоранд. Бешак, ҷавонони ватандӯсти кишварамон, ба қавли Пешвои миллатмон муҳтарам Эмомалӣ Рахмон "Ҷавонон ояндаи миллатанд " [7. с.20].

Бо назардошти ин, дар Тоҷикистон аз солҳои аввали ба даст овардани истиқлолият ба татбиқи сиёсати давлат доир ба ҷавонон ҳамчун неруи фаъоли ҷомеа афзалияти бештар дода шудааст. Бо ин мақсад даҳҳо қонуну қарор ва барномаҳои давлатӣ, аз ҷумла Қонуни Ҷумҳурии Тоҷикистон "Дар бораи сиёсати давлатии ҷавонон" қабул карда шудааст, ки онҳо барои муттаҳид намудани ҷавонон ва дар пешрафти кишвар, ҳимояи марзу буми он, таҳкими пояҳои давлатдорӣ ва корҳои созандагиву ободкорӣ фаъолона ширкат кардани онҳо роҳи васеъ кушодаанд. 13-уми марти соли 1992 Қонуни Ҷумҳурии Тоҷикистон «Дар бораи сиёсати ҷавонон» қабул карда шуд, ки ин қадамҳои аввалин дар роҳи дастгирии ин қишри ҷомеа дар татбиқи сиёсати давлатӣ ба ҳисоб меравад. Ташаккул ва муайянсозии роҳу равиши минбаъдаи сиёсати давлатии ҷавонон баъди Иҷлосияи XVI таърихии Шурои Олии Ҷумҳурии Тоҷикистон сурат гирифт. Сарвари Тоҷикистони соҳибистиқлол муҳтарам Эмомалӣ Раҳмон 2-юми феврали соли 1993 бо ҷавонон мулоқот намуд. Он вақт оташи ҷанг ҳанӯз хомӯш нагардида, дар баъзе ноҳияҳо садои тиру туфанг ба гӯш мерасид.

Баъдан Раиси Шурои Олӣ муҳтарам Эмомалӣ Раҳмон 4-уми сентябри соли 1993 дар ҷамъомади Шурои марказии Иттифоқи ҷавонони Тоҷикистон, 17-уми марти соли 1994 дар Анҷумани якуми Иттифоқи ҷавонони Тоҷикистон ширкат варзида, ҷавононро вазифадор кард, ки манфиати халқу давлатро нисбат ба ҳадафҳои рӯзмарраи гурӯҳҳо, ҳизбҳова созмонҳои алоҳида болотар гузоранд ва чун як тан барои ягонагии Тоҷикистон, осоиш ва некуаҳволии халқ саъю талош намоянд. "Идеали сиёсии мо ваҳдати миллӣ, муттаҳидию ягонагӣ, дӯстию бародарӣ ва пешрафти Ватани азизамон мебошад" – таъкид карда буданд роҳбари мамлакат. Воқеаи фаромӯшнашавандаи таърихии ҳаракати сиёсии ҷавонон – мулоқоти Президенти Ҷумҳурии Тоҷикистон Эмомалӣ Раҳмон бо намояндагони ҷавонони ҷумҳурӣ 23-уми майи соли 1997 буд. Ин мулоқот ба даврае рост омад, ки равандирасидан ба оштии миллӣ ба фарҷоми мантиқии худ расида буд. Президенти мамлакат муҳтарам Эмомалӣ Раҳмон ба тарбияи ватанпарастӣ, муносибати эҳтиромона ба гузаштаи таърихӣ таваҷҷуҳи махсус дода, таъкид намуданд, ки аз фаъолияти қаҳрамононаи насли калонсол ибрат гиранд. "Вақте ки ҷавононро барои бунёди роҳи оҳани Термиз-Душанбе, азхудкунии заминҳои Вахш, каналҳои калони Фарғонаю Ҳисор, роҳи мошингарди Душанбе-Хоруғ, сохтмонҳои азиме, чун неругоҳи барқии Норак ва ғайра сафарбар карданд, онҳо бо фидокорӣ ва қаҳрамонии беназири худ ҷаҳониёнро дар ҳайрат гузоштанд" [10. с.15].

Асарҳои Президенти Ҷумҳурии Тоҷикистон Эмомалӣ Раҳмон "Бунёдкории ояндаи Тоҷикистони соҳибистиқлол" (Душанбе, 1997), "Ҷавонон-ояндаи миллат" (Душанбе, 1998), " Ҷавонон-созандагони фардои ҷомеа" (Душанбе, 2009) барномаи стратегии сиёсати давлатии насли наврас мебошанд. Пешвои миллат Эмомалӣ Раҳмон чунин қайд кардаанд: "Дар ҷаҳони муосир рӯ овардан ба масъалаи ҷавонон ва истифода аз имкониятҳои зеҳниву ҷисмонии онҳо яке аз шартҳои ноил шудан ба инкишофи устувори давлат ва ҷомеа мебошад"дар баромадҳои хеш сарвари кишвар чунин қайд мекунад: Ҷавонон неруи созанда такягох, умед ва ифтихори давлату ҷомеа мебошанд". Бо ҳамин мақсад ва таҳкими василаҳои сиёсати давлатии ҷавонон дар самти тарбияи ватандӯстонаи ҷавонон бо қарори Ҳукмати Ҷумҳури Тоҷикистон якчанд барномаҳои давлатии тарбияи ватандӯстонаи ҷавонони Тоҷикистон барои солҳои гуногун қабул гардиданд. Мусаллам аст, ки рушди нумуи тамомои бахшҳои иқтисодиёти Тоҷикистон аз неруи созандаву кории ҷавонон вобастагии зиёд дорад [5. с.7].

Бо мақсади амалӣ гардонидани Қонуни Ҷумҳурии Тоҷикистон «Дар бораи сиёсати давлатии ҷавонон» муҳтатарм Эмомалӣ Раҳмон 23-уми майи соли 1997 фармонро «Дар бораи баъзе чораҳои беҳтар намудани кор бо ҷавонон» имзо намуданд. Тибқи фармон ба Ҳукумати Ҷумҳурии Тоҷикистон супориш дода шуд, ки масъалаи таъсис додани Кумитаи кор бо ҷавонони назди Ҳукумати Ҷумҳурии Тоҷикистонро баррасӣ намояд. Ҳукумати

Ҷумҳурии Тоҷикистон 27-уми майи соли 1997 дар бораи таъсис додани Кумитаи кор бо ҷавонони назди Ҳукумати Ҷумҳурии Тоҷикистон қарор қабул кард. Дар Дастгоҳи иҷроияи Президенти Ҷумҳурии Тоҷикистон бошад, шуъбаи сиёсати ҷавонон ба фаъолият шуруъ кард. Таъсис ёфтани Кумитаи кор бо ҷавонони назди Ҳукумати Ҷумҳурии Тоҷикистон дар ҳалли масоили сиёсати давлатии ҷавонон марҳилаи нав буд.

Яке аз иқдомҳои шоистае, ки Президенти мамлакат муҳтарам Эмомалӣ Раҳмон дар соли 1997 анҷом доданд, таъсиси Квотаи Президентӣ маҳсуб меёбад. Президенти мамлакат муҳтарам Эмомалӣ Раҳмон 26 апрели соли 1997 дар Анҷумани сеюми иттиҳодияҳои занон, созмонҳои ғайриҳукуматии занони ҷумҳурӣ масъалаи таъсиси Квотаи Президенти Ҷумҳурии Тоҷикистонро ба миён гузошта, зикр намуданд, ки барои ҳар чӣ бештар ба ҳаёти ҷамъиятию сиёсӣ ва роҳбарии истеҳсолӣ ҷалб намудани занон бояд аз ҳисоби духтарон мутахассисони соҳаҳои гуногуни хоҷагии халқ барои таъмин намудани ноҳияҳои дурдаст тайёр карда шавад [15. с.10].

Дар солҳои соҳибистиқлолӣ ин иқдом имкон фароҳам овард, ки духтарону писарон аз ноҳияҳои дурдаст бештар ба муассисаҳои таҳсилоти олии касбии кишвар шомил гарданд. Вазорати маорифи Ҷумҳурии Тоҷикис¬тон соли таҳсили 1997-1998 бо мақсади иҷрои дастуру супоришҳои Президенти мамлакат муҳтарам Эмомалӣ Раҳмон барои довталабон аз ноҳияҳои дурдасти кӯҳистони ҷумҳурӣ дар муассисаҳои таҳсилоти олии касбии кишвар квотаи махсусро ҷорӣ намуд, ки мувофиқи он ҳар сол духтарони деҳоти дурдаст ва аз соли таҳсили 2005-2006 писарони болаёқати деҳоти дурдасти кишвар тибқи суҳбат, ба муассисаҳои таҳсилоти олии касбӣ қабул мешаванд.

Тибқи маълумоти Вазорати маориф ва илми Ҷумҳурии Тоҷикистон, дар 26 соли таъсиси Квотаи Президенти Ҷумҳурии Тоҷикистон барои духтарону писарони деҳоти дурдасти кишвар аз 61 шаҳру ноҳия ба 20 муассисаи таҳсилоти олии касбии ҷумҳурӣ 26 ҳазору 67 ҷой (15 ҳазору 914 ҷой барои духтарон ва10 ҳазору 153 ҷой барои писарон) ҷудо гардидааст. Мувофиқи нақшаи қабули донишҷӯён ба муассисаҳои таҳсилоти олии касбии ҷумҳурӣ дар соли таҳсили 2023-2024 барои таҳсили писарону духтарони деҳоти дурдасти мамлакат 1279 квота ҷудо шуда, аз ин теъдод 60%-и квота барои духтарон ихтисос дода шудааст. Зикр бояд намуд, ки вобаста ба амалӣ гардидани барномаи “Бистсолаи омӯзиш ва рушди фанҳои табиатшиносӣ, дақиқ ва риёзӣ дар соҳаи илму маориф” (солҳои 2020-2040), ки бо қарори Ҳукумати Ҷумҳурии Тоҷикистон аз 30 июли соли 2020, №427 тасдиқ шудааст, теъдоди роҳхатҳои квотаи Президенти Ҷумҳурии Тоҷикистон барои соли таҳсили 2023-2024 дар самти ихтисосҳои илмҳои табиӣ, дақиқ ва риёзӣ зиёд карда шудааст.

Самти дигари сиёсати ҷавонон дастгирии соҳибистеъдодҳои ҷавон мебошад. Баҳри дастгирии онҳо 26-уми феврали соли 1998 Фармони Президенти Ҷумҳурии Тоҷикистон «Дар бораи таъсиси стипендияи Президенти Ҷумҳурии Тоҷикистон барои хонандагони мактабҳои таҳсилоти ҳамагонӣ, литсейҳо, омӯзишгоҳҳои касбӣ-техникӣ, техникумҳо ва коллеҷҳо», 20-уми марти соли 1998 «Дар бораи таъсис додани ҷоизаи ба номи Исмоили Сомонӣ барои олимони ҷавоне, ки дар соҳаи илм ва техника корҳои намоён анҷом додаанд», ба тасвиб расид. 16-уми майи соли 1998 мулоқоти Сарвари давлат Эмомалӣ Раҳмон бо ҷавонони лаёқатманд баргузор гардида, рӯзномаи «Ҷавонони Тоҷикистон» баъди танаффуси тулонӣ ба фаъолият оғоз намуд. Омили муҳимми дигар ин ба корҳои роҳбарикунанда пешбарӣ кардани ҷавонон буд. Тавассути қонунҳои конститутсионии Ҷумҳурии Тоҷикистон «Дар бораи интихоботи Маҷлиси Олии Ҷумҳурии Тоҷикистон», «Дар бораи интихоботи вакилон ба Маҷлисҳои маҳаллии вакилони халқ» намояндагони арзандаи ҷавонон сазовори мандати вакилӣ гаштанд.

Дар заминаи ташаббуси қонунгузории Президенти Ҷумҳурии Тоҷикистон бо Қарори Маҷлиси Олии кишвар 23 май «Рӯзи ҷавонони Тоҷикистон» эълон карда шуд. Инкишофи маънавию ҷисмонии ҷавонон ва неруи солими онҳо барои давлату миллат омили муҳим аст. 23-юми майи соли 2013 мулоқоти Президенти Ҷумҳурии Тоҷикистон муҳтарам Эмомалӣ Раҳмон бо ҷавонони кишвар доир гардид. Бо мақсади боз ҳам дастгирӣ ва рушди ин қишри ҷомеа 19-уми июли соли 2015 Шурои миллии кор бо ҷавонон дар назди

Президенти Ҷумҳурии Тоҷикистон таъсис дода шуд. Таъсиси Шуро иқдоми навбатии мақоми олии сиёсии мамлакат дар ҳаёти сиёсиву иҷтимоии Тоҷикистон ба ҳисоб рафта, дар оянда робитаи бевосита ва самарабахши ҷавононро бо роҳбарияти кишвар таъмин менамояд [3, с.15].

Саҳифаи навро дар ҳаёти ҷавонони мамлакат пешниҳоди Президенти Ҷумҳурии Тоҷикистон Эмомалӣ Раҳмон дар Паёми худ ба Маҷлиси Олии Ҷумҳурии Тоҷикистон (22-уми декабри соли 2016) боз намуд, ки дар он омадааст: “Бо дарназардошти саҳми ҷавонон дар рушди ҷомеа ва иштироки фаъолонаи онҳо дар ҳаёти сиёсиву иқтисодии мамлакат пешниҳод менамоям,ки ки соли 2017 дар Ҷумҳурии Тоҷикистон Соли ҷавонон эълон карда шавад. Ҷавонони мо дар ҳар ҷое, ки бошанд, бояд ҳисси баланди миллӣ дошта бошанд, бо Ватан, миллат, давлати соҳибистиқлоли худ ва забону фарҳанги миллии хеш ифтихор намоянд ва барои ҳимояи онҳо ҳамеша омода ва ҳушёру зирак бошанд”. Имрӯзҳо шумораи муассисаҳои таҳсилоти олии касбӣ ба 47, донишҷӯён ҳудудан ба 255 ҳазор ва бо иловаи донишҷӯёне, ки дар хориҷи кишвар таҳсил мекунанд, ба 295 ҳазор нафар расидааст. Таҳсили ҷавонон дар муассисаҳои таҳсилоти олии касбӣ ва илмии кишварҳои хориҷӣ яке аз ибтикороти муҳимми Ҳукумати мамлакат дар самти рушди илму маориф маҳсуб меёбад. Ҳоло дар хориҷи кишвар зиёда аз 42000 нафар донишҷӯ, магистр ва аспирантҳои тоҷик ба таълим фаро гирифта шудаанд [8, с.4].

Соли 2020 дар асоси дастури Президенти Ҷумҳурии Тоҷикистон Эмомалӣ Раҳмон зимни мулоқот бо масъулонои соҳаи илму маориф ва аҳли зиёи кишвар шумораи стипендияи Президентӣ аз 400 ба 3000, шумораи чунин стипендияҳо дар муассисаҳои таҳсилоти миёна ва олии касбӣ аз 100 ба 500 ва барои аспирантони муассисаҳои таҳсилоти олӣ ва илмӣ аз 15 ба 50 расонида шуд. Бояд тазаккур дод, ки аз шумораи умумии стипендияҳои президентӣ 70 фоиз ба фанҳои табиӣ, риёзӣ ва дақиқ равона гардидааст.

Яке аз механизмҳое, ки айни замон ҷавонони соҳибилмро гирди ҳам овардааст, ин дар фазои илмии кишвар фаъолият намудани Шурои олимони ҷавони Тоҷикистон ба ҳисоб меравад. Бо мақсади дастгирӣ ва ҳавасмандгардонии бештари олимони ҷавон шумораи ҷоизаи ба номи Исмоили Сомонӣ барои олимон ва муҳаққиқони ҷавон зиёд карда шуда, ҳар сол 12 нафар ба ин ҷоиза сарфароз гардонида мешавад ва то ба имрӯз зиёда аз 180 нафар олимони ҷавон соҳиби ин ҷоиза гардидаанд. Сарвари давлати тоҷикон, Раиси Шурои миллии кор бо ҷавонон муҳтарам Эмомалӣ Раҳмон дар суханронии худ дар ҷаласаи Шурои миллӣ стратегияи нави ҳамкорӣ ва ҳамоҳангсозии фаъолияти давлатиро бо ташкилоту созмонҳои ҷавонон ба таври возеҳу равшан муайян намуда чунин иброз намудааст:

"Имрӯз масъалаҳои зиёди ҳаётан муҳим, аз ҷумла таҳкими пояҳои давлатдорӣ, рушди устувори кишвар, бунёди роҳҳо ва нақбу пулҳо, неругоҳҳои хурду бузург, сохтмони садҳо иншооти иҷтимоӣ, инчунин чорабиниҳои фарҳангиву варзишӣ ва дигар корҳои шоиставу созанда ҷавонони моро интизоранд. Барои амалӣ гардидани ин корҳои бузург аз ҳар як ҷавони ватандӯсту ватанпарвар дониши амиқ, ҷаҳонбинии замонавӣ ва муҳимтар аз ҳама, ҳисси баланди миллӣ ва худогоҳиву худшиносӣ тақозо мегардад. Умед дорем, ки ҷавонони мо аз уҳдаи иҷрои ин вазифаҳо мебароянд ва минбаъд низ кӯшиш мекунанд, ки ба нафъи давлату ҷомеа содиқона хизмат намоянд». Дар мулоқоти навбатии худ Асосгузори сулҳу ваҳдати миллӣ - Пешвои миллат, Президенти Ҷумҳурии Тоҷикистон муҳтарам Эмомалӣ Раҳмон 21 майи соли 2021 бо ҷавонони кишвар аз ҷумла қайд намуданд: “Ҷавонон мояи ифтихор ва сарбаландии Тоҷикистони азиз мебошанд [11. с.248].

Мо ба ҷавонон эътимоди комил дорем, дастгирии самимонаи онҳоро аз сиёсати пешгирифтаи давлату Ҳукумат қадрдонӣ менамоем ва нақши арзишмандашонро дар ҳамаи ҷанбаҳои ҳаёти кишвар эҳсос менамоем”.

АДАБИЁТ

1. Азимзода Б. Тарбияи ҷавонон дар меҳвари ҳидоятҳои Пешвои миллат /Б Азимзода, Ш.Н.Азизова, Ф.Ҳ.Шарипова. -Душанбе: Мубориз, 2021. -163с.
2. Акбаров Ю. Меҳри Ватан /Ю. Акбаров.-Душанбе: Ирфон,1989. -128. с

3. Валӣ Сарабеков. Меҳрномаи Ватан / Сарабеков Валӣ.- Душанбе, 2008. -32 с.
4. Набиева Р. Таърихи халқи тоҷик китоби дарси барои синфи 11 / Р.Набиева, Ф.Зикриёев. –Душанбе, 2001.-199 с.
5. Олимов К. Истиқлолияти давлатӣ, Ваҳдат ва ташаккули худшиносии миллӣ / К.Олимов. – Душанбе: Ҳомии Ватан, 26. 11.2013. –№19 (350). -С.4.
6. Шодиев М. Ифтихори давлатдорӣ ва худогоҳии миллӣ / М.Шодиев. – Душанбе: Минбари халқ, 14.11.2013. № 46 (921) , с.3.
7. Муродов, М. Садоқат ба Ватан / М. Муродов – Душанбе: Ирфон,1991. – 44 с.
8. Паёми Президенти Ҷумҳурии Тоҷикистон Эмомалӣ Раҳмон ба маҷлиси Олии ҶТ, ш. Душанбе, 23 январи соли 2015. Садои мардум. - №11(3312). -С.4.
9. Паёми Президенти Ҷумҳурии Тоҷикистон Эмомалӣ Раҳмон ба маҷлиси Олии ҶТ, ш. Душанбе, 2023.
10. Сафарова С.Д. Худшиносӣ ва Ватанпарастӣ дар афкори ҷавонони Тоҷикистони соҳибистиқлол / С.Д. Сафарова. -Душанбе: Дақиқӣ, 2014.- 64 с.
11. Сафарова С.Д. Сущность и проявления патриотизма в современных условиях. /С.Д.Сафарова // Вестник Таджикского национального университета. –Душанбе: Сино, 2015. - №2/6 (175). - С 245-252.
12. Сафарова С.Д. Формирование патриотизма как ценности у студентов вузов. Ҷомеа ва афкор (маҷмуи мақолаҳо) / С.Д. Сафарова. -Душанбе: -С.52-58.
13. Сафаров, Р. Ҳазору як корнома / Р. Сафаров – Душанбе: Сарредаксияи илмии Энсиклопедияи Миллии Тоҷик. – Душанбе,1995.
14. Эмомалӣ Раҳмон Ватандӯсти ва худшиносии миллӣ. – Душанбе: Шарқи озод, 1999. –С. 16 . -200 с.
15. Эмомали Раҳмонов, Ватани худро дӯст доред, қадр кунед ва ҳифз намоед. –Душанбе, 2005. -С.10.
16. Исҳоқов, Б. Далерон / Б. Исҳоқов – Душанбе: Ирфон,1991. – 212 с.
17. Файзуллозода Э.Ф. Дастгирии сиёсати ҷавонон дар замони соҳибистиқлолӣ [Манбаи электронӣ]. -//https://www.facebook.com/groups/601621884840925/permalink/965390788464031/?app=fbl

ВАТАНДӮСТИИ ҶАВОНОН ҲАМЧУН ОМИЛИ РУШДИ ИҶТИМОЮ ИҚТИСОДИИ ТОҶИКИСТОНИ МУОСИР

Дар мақолаи мазкур мавзуи ватандӯстии ҷавонон ҳамчун омили рушди иҷтимою иқтисодии Тоҷикистони муосир мавриди баррасӣ қарор дода шудааст. Дар роҳи бунёди ҷомеаи ҳуқуқбунёду демократӣ ва шаҳрвандӣ нақши ҷавонон бағоят бузург аст. Аз ин рӯ истифодаи ин қишри муҳимми ҷомеа дар раванди рушди давлатдорӣ саривақтӣ ва зарурӣ арзёбӣ мегардад. Аз рӯзҳои аввали расидан ба истиқлолияти давлатӣ, ҷавонони ватандӯсти кишварамон баҳри бунёди роҳу кӯпрукҳо, заводу фабрикаҳо боғу токзорҳо саҳми назаррас гузоштаанд.Муаллифи макола зикр намудааст, ки Ҳукумати кишвар ба онҳо чун насли ояндасози миллат аҳаммияти хосса медиҳад. Дар даврони соҳибистиқлолии кишвар вобаста ба дастгирии ҷавонон чандин барномаву тадбирҳои зарурӣ рӯйи кор омадаанд. Дар самти тарбияи ватандӯстии ҷавонон бо қарори Ҳукмати Ҷумҳури Тоҷикистон якчанд барномаи давлатии тарбияи ватандӯстии ҷавонони Тоҷикистон барои солҳои гуногун қабул гардидаанд.Бояд гуфт, ки воқеан ҳам ҷавонон қувваи бузург, неруи созанда, симо ва ояндаи миллат ҳастанд, ки имрӯз нисбат ба онҳо таваҷҷуҳу ғамхории беандоза зоҳир мегардад. Муносибати хирадмандонаи Асосгузори сулҳу ваҳдати миллӣ - Пешвои миллат, Президенти Ҷумҳурии Тоҷикистон муҳтарам Эмомалӣ Раҳмон ба масоили гуногунҷанбаи ҳаёти ҷавонон ва ҷалби диққати ҷомеа ба тарбияву ташаккули афкори онҳо шароит фароҳам меорад, то ки ояндасозони ҷомеа мақому манзалати худро дар зиндагӣ пайдо намоянд. Имрӯзҳо ҷавонон бо дастовардҳои илмию варзишӣ ва фаъолиятҳои гуногунҷанбаи хеш кишвари моро дар арсаи ҷаҳон муаррифӣ карда истодаанд.

Калидвожаҳо: ватандӯсти, Ҳукумати Ҷумҳурии Тоҷикистон, Пешвои миллат, Президент, тарбия, сиёсати давлатии ҷавонон, рушди иҷтимоию иқтисоди, сулҳу субот, ваҳдат, истиқлолият, ҳаёти сиёси, гурӯҳҳои ифротӣ.

ПАТРИОТИЗМ МОЛОДЕЖИ КАК ФАКТОР СОЦИАЛЬНО-ЭКОНОМИЧЕСКОГО РАЗВИТИЯ СОВРЕМЕННОГО ТАДЖИКИСТАНА

В статье рассматривается актуальная на сегодняшний день проблема молодежного патриотизма как фактор социально-экономического развития современного Таджикистана. Роль молодежи очень важна в построении правового, демократического и гражданского общества. Поэтому использование этого важного сегмента общества в процессе развития государственности считается своевременным и необходимым. С первых дней обретения государственной независимости патриотическая молодежь нашей страны внесла свой вклад в строительство дорог и мостов, заводов, садов и других территорий, являющихся источником развития народного хозяйства. Автор статьи отметил, что правительство страны придает им особое значение как будущему поколению нации. За период независимости страны был реализован ряд необходимых программ и мер, связанных с поддержкой молодежи. С этой целью и для усиления средств государственной политики молодежи в направлении патриотического воспитания молодежи постановлением Правительства Республики Таджикистан были приняты несколько государственных программ патриотического воспитания молодежи Таджикистана. Следует отметить, что молодежь – это действительно великая сила, созидательная сила, имидж и будущее нации, которой сегодня уделяется большое внимание и забота. Мудрое отношение Основоположника мира и национального единства, Лидера нации, Президента Республики Таджикистан уважаемого Эмомали Рахмона к многогранным вопросам

жизни молодежи и привлечению внимания общества к воспитанию и образованию создает условия для того, чтобы будущие строители общества могли найти свою позицию в жизни. Сегодня достижения молодежи страны возрастают, и этот будущий слой общества представляет нашу страну на мировой арене своими научными, спортивными достижениями и другой многогранной деятельностью. Статья важна и нужна современному читателю.

Ключевые слова: патриотизм, Правительство Республики Таджикистан, Лидер нации, Президент, образование, государственная молодежная политика, социально-экономическое развитие, мир и стабильность, единство, независимость, политическая жизнь, экстремистские группировки.

YOUTH PATRIOTISM AS A FACTOR IN THE SOCIO-ECONOMIC DEVELOPMENT OF MODERN TAJIKISTAN

The article examines the current problem of youth patriotism as a factor in the socio-economic development of modern Tajikistan. The role of youth is very important in building a legal, democratic and civil society. Therefore, the use of this important segment of society in the process of statehood development is considered timely and necessary. From the first days of gaining state independence, the patriotic youth of our country contributed to the construction of roads and bridges, factories, gardens and vineyards and other territories that are the source of development of the national economy.

It is worth noting that the country's youth, with their patriotism, were able to work in various spheres of the country and contribute to the socio-economic development of modern Tajikistan. The author of the article noted that the government of the country attaches special importance to them as the future generation of the nation. During the period of the country's independence, a number of necessary programs and measures related to supporting youth were implemented. For this purpose and to strengthen the means of state youth policy in the direction of patriotic education of youth, several state programs for the patriotic education of youth of Tajikistan were adopted by decree of the Government of the Republic of Tajikistan. Different years. It should be noted that youth is truly a great force, a creative force, the image and future of the nation, to which great attention and care is paid today. The wise attitude of the founder of peace and national unity, the Leader of the nation, the President of the Republic of Tajikistan, respected Emomali Rahmon, to the multifaceted issues of youth life and attracting public attention to upbringing and education. of their opinions creates the conditions so that future builders of society can find their position in life. It should be noted that youth is truly a great force, a creative force, the image and future of the nation, to which great attention and care is paid today. The wise attitude of the founder of peace and national unity, the Leader of the nation, the President of the Republic of Tajikistan, respected Emomali Rahmon, to the multifaceted issues of youth life and attracting public attention to upbringing and education. of their opinions creates the conditions so that future builders of society can find their position in life. Today, the achievements of the country's youth are increasing, and this future layer of society represents our country on the world stage with its scientific, sports achievements and other multifaceted activities. The article is important and necessary for the modern reader

Key words: Patriotism, Government of the Republic of Tajikistan, Leader of the Nation, President, education, state youth policy, socio-economic development, peace and stability, unity, independence, political life, extremist groups.

Маълумот дар бораи муаллиф: ***Сафарова Сайлинисо Додиевна*** –- Донишгоҳи миллии Тоҷикистон, номзади илмҳои фалсафа, дотсенти кафедраи умумидонишгоҳии фалсафа. **Суроға:** 734025, шаҳри Душанбе, Ҷумҳурии Тоҷикистон, хиёбони Рӯдакӣ,17. Телефон: **+992 919551283.**

Сведения об авторе: ***Сафарова Сайлинисо Додиевна*** – Таджикский нацинальный университет, кандидат философских наук, доцент общеуниверситетской кафедры философии **Адрес:** 734025, город Душанбе, Республика Таджикистан, проспект Рудаки, 17. Телефон: **+992 919551283.**

Information about the author*: Safarova Sailiniso Dodievna* Tajik National University, Candidate of Philosophy, Associate Professor of the General University Department of Philosophy **Address:** 734025, Dushanbe city, Republic of Tajikistan, Rudaki Avenue, 17. Phone: **+992 919551283.**

ТДУ:11+17

РАВИЯҲОИ НАЗАРИЯВӢ-МЕТОДОЛОГИИ ОМӮЗИШИ КАМБИЗОАТӢ

Нурматова А.Н.
Донишгоҳи миллии Тоҷикистон

Дар сотсиология ва дигар илмҳои ҷомеашиносӣ мафҳуми «камбизоатӣ» гуногун шарҳ дода шудааст. Бинобар сабаби гуногунии шарҳи мафҳуми «камбизоатӣ» дар омӯзиши он ҳамчун масъалаи иҷтимоӣ мушкилиҳо ба миён меоянд. Барои ба ҳадди имкон ба низом даровардани шарҳи мафҳуми «камбизоатӣ» соли 1975 аз тарафи Комиссияи иқтисодии Аврупо таърифи ягонаи он пешниҳод ва қабул гардид. Мувофиқи шарҳи қабулнамудаи Комиссияи Аврупо «камбизоат ҳамон нафаре ҳисобида мешавад, ки даромад ва захираҳои маҳдудро доро буда, чун дигар аъзоёни ҷомеа шароити зиндагӣ карданро надорад. Аз сабаби камбизоатии худ ӯ маҳдудиятҳои зиёдро, ба монанди бекорӣ, сатҳи пасти даромад, шароити нохуби зиндагӣ, нокофӣ будани сатҳи хизматрасонии тиббӣ ва маҳдудиятҳо дар дастрасӣ ба соҳаи маориф, фарҳанг, варзиш ва истироҳатро метавонад эҳсос намояд. Ин гуна одамон бештар аз намуди фаъолиятҳои иқтисодӣ, иҷтимоӣ ва фарҳангии барои дигар аъзоёни ҷомеа меъёрӣ маҳрум шуда, дастрасиашон ба ҳуқуқҳои асосӣ низ маҳдуд аст» [1, с.1]. Ин шарҳи мафҳуми «камбизоатӣ» то ҳол аҳаммияти худро гум накарда, айни замон барои ченкунӣ ва муайян намудани меъёрҳои камбизоатии кишварҳои Аврупо истифода мегардад.

Аз давраҳои қадим олимон ва мутафаккирон доир ба масъалаҳои табақабандӣ, нобаробарӣ ва камбизоатӣ нуқтаи назари худро иброз менамуданд, аммо танҳо аз аввалҳои асри XVIII оғоз карда, то нимаи аввали асри XIX равияҳои асосии омӯзиши масъалаи камбизоатӣ пайдо гардиданд, аз ҷумла: дарвинизми иҷтимоӣ (Г. Спенсер, Ф. Гиддингс, П.Ж. Прудон, Т. Малтус); эгалитаризм (К. Маркс, Ф. Энгелс, Э. Реклю); функсионализми сохторӣ (Т. Парсонс, Л. Уорнер, К. Дэвис, У. Мур); оморӣ-сотсиологӣ (Ф. Ле Пле, Ч. Бут, С. Раунтри) ва порчафарҳанги камбизоатӣ (О. Люис, М. Харингтон, Г. Ганс, В. Вилсон, К. Кларк, В. Миллер).

Дар нимаи асри XIX дар асоси ақидаҳои донишманди англис Ч. Дарвин (1809-1882) оид ба интихоби табиӣ дар илмҳои ҷомеашиносӣ равияи «дарвинизми иҷтимоӣ» пайдо гардид. Тарафдорони ин равия бар он андеша буданд, ки камбизоатӣ ҳолати табиии ҷомеа буда, кӯшиши бартараф намудани он – дахл кардан ба раванди табиӣ мебошад. Яке аз поягузорони ин назария сотсиологи англис Г. Спенсер дар китоби худ «Статикаи иҷтимоӣ» қайд менамояд, ки уҳдадории давлат ба ҳама шароити мусоид ва баробар фароҳам овардан буда, истифода аз имкониятҳо ба ҳар як шахс вобаста аст.

Сотсиолог дар ин бора чунин навиштааст: «Аз ду шахсиятҳо яке самаранок аз фаъолияти озод истифода бурда, қаноатмандии хостаашро дарёфт карда, захира ба даст оварда метавонад. Шахси дигар бошад, новобаста аз баробарии имкониятҳо ба мақсадҳои худ ноил намегардад. Натиҷаҳои фаъолияти ин одамон умуман ба давлат тааллуқ надорад» [12, с.311]. Дар ин ҷо принсипи интихоби табиӣ кор мекунад, ки шахси фаъолтар захираҳои бештарро ба даст меорад. Оид ба масъалаи камбизоатӣ низ ақидаи Г. Спенсер айнан ҳамин гуна аст: ҳар як кас аъзои ҷомеа худ барои некуаҳволиаш ҷавобгар буда, барои бартараф намудани камбизоатӣ ва беҳтар кардани сатҳу сифати зиндагиаш уҳдадор мебошад.

Демограф ва иқтисодчии англис Т. Малтус (1766-1834) низ камбизоатиро ба ҳолати табиии ҷомеа алоқаманд дониста, сабаби камбизоатиро дар ҳолати аз ҳад зиёд шудани шумораи аҳолӣ ва норасоии захираҳо мебинад. Ҷомеа шумораи муайяни захираҳоро доро буда, дар ҳолати зиёд шудани аҳолӣ, табиат бо ҳар гуна роҳҳо шумораи одамонро кам мекунад. Эпидемия, гуруснагӣ ва ҷанг барои кам кардани аҳолии ҷомеа зарур мебошанд [4, с.10]. Т. Малтус бар зидди дастгирии давлатии камбизоатон буд ва дар ин маврид чунин навиштааст: «Агар шахсони камбизоат пурра аз тарафи ҳукумат дастгирӣ ва таъмин гарданд, шумораи онҳо сол аз сол мефзояд» [6, с.68]. Яъне, ҳар як кас бояд худ

кӯшиш кунад, ки сатҳи зиндагиашро беҳтар гардонида, аз камбизоатӣ раҳо ёбад. Дар ин ҳолат дар ҷомеа интихоби табиӣ пайдо гардида, шумораи аҳолӣ кам мегардад ва ҳамзамон, сатҳи камбизоатӣ паст мешавад.

Дигар олиме, ки ҷиҳатҳои мусбии камбизоатиро қайд менамуд, сиёсатшинос ва иқтисодшиноси француз П.Ж. Прудон (1809-1865) буд. Ӯ мегуфт: «Камбизоатӣ ин принсипи тартиботи ҷамъиятӣ ва ягона хушбахтии заминии мост» [10]. Ба ақидаи Прудон камбизоатӣ қонуни табиат буда, одамонро ба истеҳсолот водор месозад, аммо бар ивази меҳнат танҳо чизҳои ҳаётан муҳимро барои зинда мондан ба мо пешниҳод менамояд.

Сабаби камбизоатиро дар тақсимоти нобаробари истеҳсолот намояндагони дигар равия низ медиданд. Дар равияи «эгалитаризм» камбизоатӣ бевосита бо хусусиятҳои сармоядории воситаҳои истеҳсолот ва вобастагии меҳнаткашон аз сармоядорон алоқаманд аст. Тақсимоти синфӣ вобаста аз мақоми ишғолшаванда дар низоми истеҳсолоти ҷамъиятӣ сабаби асосии камбизоатӣ ба шумор меравад [1,с.58]. Олимони шинохтае, ки ин равияро тарафдорӣ менамуданд, К. Маркс, Ф. Энгелс, Э. Реклю ва дигарон буданд. Дар таълимоти файласуфи олмонӣ К. Маркс (1818-1883) хусусияти хосси камбизоатӣ дар афзоиши мутаносиби он ба рушди сармоя дар қутби муқобили сарватмандон зоҳир мешавад. Воситаҳои истеҳсолот сарчашмаи афзоишёбандаи ҳокимияти иқтисодии ҷомеа буда, мансубият ба ин ё он синфи иҷтимоӣ бо мақоми иҷтимоӣ, захираҳо ва услубии зиндагии фард муайян мегардад [3, с.128].

Ба андешаи К. Маркс, камбизоатӣ мушкилии иҷтимоӣ аст ва онро бояд ҳал кард. Ӯ сабаби камбизоатиро ба воситаҳои истеҳсолот дастрасӣ надоштани як қисми аҳолӣ дониста, аз тарафи истеҳсолкунандагон истисмор гаштани онҳоро медонист. Коргарон танҳо меҳнати худро фурӯхта, талаботҳои камтарини худро қонеъ карда метавонистанд. Мутафаккир тарафдори бартараф намудани камбизоатӣ буд ва фикр дошт, ки дар ҳолати бепарвоӣ зоҳир намудан нисбат ба ин масъала ҷомеа ба ду қутби нобаробар ҷудо мешавад, ки дар яке аз онҳо шумораи ками одамон дорои ҳама захираҳо буда, қисмати бештари аҳолӣ камбизоат мегарданд.

Дар баробари К. Маркс, файласуфи дигари олмонӣ Ф. Энгелс (1820-1895) низ сабаби камбизоатиро дар сохти сармоядорӣ медид. Ӯ қайд менамояд, ки синфи коргар дар ҷомеа аз ҳама мақоми пасттаринро ишғол менамояд: «коргарон ҳеҷ чиз надорад, ғайр аз дастони худ, имрӯз чизҳои дирӯз кор кардаро истеъмол карда, аз шумораи зиёди ҳолатҳои эҳтимолӣ вобастаанд, аз ҳама намуди воситаҳои барои қонеъ намудани талаботҳои одитарини худ маҳруманд, чунки ҳар як бухрон, ҳар як хоҳиши соҳибмулк онҳоро аз нони хӯрданӣ маҳрум карда метавонад» [17]. Инчунин, Ф. Энгелс бар он ақида буд, ки хайрияҳо ва қонун дар бораи камбизоатон ба шумораи зиёди бенавоён барои давом додани мавҷудияташон кумак мерасонанд.

Намояндаи дигари равияи эгалитарӣ ҷуғрофидон ва таърихчии француз Э. Реклю (1830-1905) мебошад. Ӯ дар асари худ «Сарватмандӣ ва қашшоқӣ» дар бораи ин масъала чунин навиштааст: «... барои қонеъ намудани талаботи шахси муосир маҳсулоти истеъмолӣ аз шумораи зарурӣ ду баробар ва маҳсулоти фабрикавӣ се баробар зиёдтар мавҷуд аст. Ҳамин тавр, инсоният барои истеъмол ва таъминоти худ маҳсулоти барзиёдро дорост, аммо агар миллион нафар дар камбизоатӣ зиндагӣ намоянд, пас ин аз тартиботи даҳшатовари ҷомеаи муосир вобаста аст» [11, с.3]. Яъне, ҷомеа ҳама захираҳои заруриеро дорад, ки аҳолиро таъмин намояд, аммо низом ва сохтори ҷомеа сабаб мешавад, ки як қисми одамон аз ҳад сарватманд гашта, дигаре ҳатто зиндагии худро таъмин карда наметавонад. Донишманд камбизоатиро аз қашшоқӣ ҷудо намуда, шахсонеро, ки танҳо талаботҳои асосии худро қонеъ карда метавонанд, камбизоат номидааст. Роҳи бартараф намудани камбизоатиро Э. Реклю дар тақсимоти баробари маҳсулоти деҳқонӣ ва истеҳсолии ҳама қишрҳои ҷомеа медонист [13, с.143].

Асосгузори равияи функсионализми сохторӣ, сотсиологи англис Т. Парсонс (1902-1979) мавҷудияти камбизоатиро нишона дар талабот ба системаи нави ҷомеа медид. Яъне, агар дар ҷомеа камбизоатӣ ва нобаробарӣ бошад, пас бояд аввал сохтори ҷомеаро тағйир дод. Дар китоби худ «Низомҳои ҷомеаи муосир» ӯ чунин навиштааст: «Ду нуқтаҳои ба

ҳамдигар тақвиятдиҳанда: нажод ва камбизоатӣ мавҷуданд, ки ба зарурияти сохтори нав ишора мекунанд» [9,с. 125]. Т. Парсонс сабаби нобаробариро дар абсолютизм ва аристократия медид ва ба андешаи ӯ, барои бартараф намудани нобаробарӣ принсипи асосӣ имконияти расмӣ ва воқеии рақобат намудан бо дигар аъзоёни ҷомеа мебошад. Шахсоне, ки бо сабабҳои табиӣ наметавонанд дар рақобат ширкат варзанд, аз аъзогии пурра ба умумиятҳо маҳрум мегарданд ва камбизоат мегарданд. Донишманд камбизоатонро дар баробари кӯдакон ва пиронсолон ба гурӯҳи махсуси аҳолӣ дохил менамояд, ки барои рақобатпазир будан бояд ба онҳо имтиёзҳо пешниҳод гарданд, зеро онҳо доимо ба дастгирӣ ва имтиёзҳо ниёз доранд: «Ҳар гуна имтиёзҳо ба нафароне пешниҳод мегардад, ки чун кӯдакон бо сабабҳои табиӣ дар рақобат иштирок карда наметавонанд; чун камбизоатони камсавод, ки ба хоҳиши худ азият намекашанд ва барои он ки рақобат кунанд, онҳо бояд «кумак» гиранд; ва чун одамони пиронсол ба дастгирӣ ниёз доранд» [9, с.114]. Аз нигоҳи Т. Парсонс, сабаби камбизоатии одамон ба рақобат тоб наовардани онҳо мебошад.

Яке аз шогирдони Т. Парсонс, сотсиологи дигари амрикоӣ Р. Мертон (1910-2003) дар китоби худ «Назарияи иҷтимоӣ ва сохтори иҷтимоӣ» камбизоатиро чунин шарҳ додааст: «Камбизоатӣ як тағйирёбандаи ҷудогона нест, ки дар ҳар ҷое, ки пайдо шавад, ҳамон тавр амал кунад; он танҳо яке аз тағйирёбандаест, ки ба маҷмуи тағйирёбандаҳои бо ҳам алоқаманди иҷтимоӣ ва фарҳангӣ дохил мешавад» [7, с. 263]. Яъне, камбизоатӣ чанд шакл дорад ва дар ҳар ҷомеа яке аз шаклҳои он зоҳир мегардад. Р. Мертон ҳалли масъалаи камбизоатиро дар баробари дигар мушкилоти иҷтимоӣ ба сотсиологон вогузор менамояд: «Аз сабаби он ки ҷанг, истисмор, камбизоатӣ, тафриқабандии нажодӣ, ноамнии равонӣ – захмҳои ҷомеаи муосир мебошанд, сотсиология бояд мавҷудияти худро исбот намуда, ҳалли ин масъалаҳоро пайдо кунад» [7, с.77].

Р. Мертон яке аз сабабҳои камбизоатиро дар касби ишғолкардаашон медид, зеро дар ҳама давра ва ҳар ҷомеа касбҳое мавҷуданд, ки одамон онҳоро нисбат ба дигар касбҳо волотар медонанд: «мутахассисон дар ҷомеа нисбат ба «кандакорон ва обкашонон»-и ҳунарманд арзиши бештар доранд» [7, с.619]. Аз сабаби он ки фаъолияти як қисми аҳолӣ ба таври зарурӣ қадрдонӣ карда намешавад ва барои онҳо дар бозори меҳнат шароитҳои номусоиди рақобатнокӣ ба вуҷуд меояд, онҳо ба камбизоат табдил меёбанд. Новобаста аз соҳибкасбии худ ва хуб донистани соҳа дар фаъолияташон онҳо бо дигарон рақобат карда наметавонанд.

Ақидаҳои Р. Мертонро дигар намояндагони равияи функсионализми сохторӣ К. Дэвис ва У. Мур низ дастгирӣ менамоянд. Ба ақидаи онҳо, дар сохтори ҷомеа ҳама мақомҳои мавҷудбуда ишғол карда мешаванд, дар ҷомеа мақомҳое ҳастанд, ки аҳаммияти бештарро доро мебошанд ва аз ишғолкунандагони ин мақомҳо дониш, малака ва заковати махсусро талаб менамоянд. Барои ҳавасманд намудани ишғолкунандагони ин мақомҳо ҷомеа мукофоти бештарро пешкаш мекунад. Ҳатто, агар мақом дар ҷомеа нақши калон дошта бошад ҳам, аммо ба осонӣ ишғол карда шавад, пас ишғолкунандаи ин мақом мукофотонида намешавад. Дар натиҷа табақабандӣ ба миён меояд. «Мақомҳое, ки нисбатан аҳаммияти камтар доранд, бо мақомҳои зарурӣ рақобат карда наметавонанд» [18, с.243]. Аз сабаби рақобатнопазирӣ, яъне надоштани донишу малака як қисми ҷомеа ба синфи камбизоатон дохил мешаванд, ки онҳо низ мақоми барои ҷомеа зарурӣ, аммо пастро ишғол менамоянд.Намояндагони равияи оморӣ-сотсиологӣ ё реформизм камбизоатиро беморие мешумориданд, ки онро танҳо ба воситаи ислоҳот (реформа) бартараф намудан зарур аст [14, с.184]. Яке аз олимони шинохтаи ин равия сотсиологи франсуз Ле Пле Фредерик (1806-1882) мафҳуми «ислоҳот»-ро асоси ҳама гуна тағйирот шуморида, чунин шарҳ додааст: «Ислоҳот ҳаракатест, ки дар ҷомеаи харобшуда аз тарафи одамоне амалӣ карда мешаванд, ки ба некӣ вафодор буда, бар зидди ифротгароии ахлоқии аз тарафи синфҳои ҳукмрон содиршаванда мубориза мебаранд. Ин муборизаро онҳо тавассути таъкиднамоии бозгашт ба анъанаҳои миллии гузашта ва бо тақлидкунӣ ба урфу одатҳои амалкунанда ба роҳ мемонанд» [8, с.216]. Дар асарҳои илмии худ Ф. Ле Пле қайд менамояд, ки дар оилаҳои патриархалӣ пиронсолони хонавода аъзоёни ҷавонро назорат

намуда, кор ва хӯроквориро байни аъзоёни оила баробар тақсим менамоянд. «Пиронсолон, сардори хонаводаҳо, оилаҳои ҷавонро назорат менамоянд, кор ва хӯроквориро тақсим мекунанд, кӯшиш менамоянд, то танбалӣ бартараф шавад ва роҳ намедиҳанд, ки хараҷотҳои нолозим зиёд гардад. Чунин тартиботи патриархалӣ байни ҳама аъзоёни оила тақсимоти баробарро таъмин намуда, ба камбизоатӣ дучор шудани ноқобилонро пешгирӣ мекунад» [8, XVIII] Яъне, пешгирии зиёдшавии шумораи камбизоатон дар ҷомеа аз оила оғоз мешавад. Дар китоби «Конститутсияи асосии одамизод» Ф. Ле Пле менависад, ки пеш аз оила барпо намудан калонсолон бояд оилаи ояндаро бо манзили зист таъмин намоянд, то ин ки дар натиҷаи дигаргунҳо ва ислоҳоти ҷомеа онҳо ба камбизоатон мубаддал нашаванд, зеро ҳама ислоҳоте, ки дар ҷомеа ба миён меояд, аз оила оғоз мегардад.Дигар сабаби камбизоатиро Ф. Ле Пле дар ҷомеа аз байн рафтани моликияти гурӯҳӣ ва пайдо гардидани моликияти хусусӣ медонист. Ӯ ақида дошт, ки дар ҳолати зиёд шудани моликияти хусусӣ арзишҳои маънавӣ коста мешаванд, пас дар моликияти гурӯҳӣ бошад, дараҷаи меҳнатдӯстӣ дар байни аъзоёни ҷомеа паст мегардад, ки ин худ ба камбизоатӣ оварда мерасонад. «Агар дар ҳолати вуҷуд доштани моликияти хусусӣ вайроншавии арзишҳо оғоз гардад, агар бо ин ё он сабаб дараҷаи меҳнатдӯстии соҳибмулкон паст шавад – қашшоқие, ки дар замони моликияти гурӯҳӣ вуҷуд надошт, босуръат ҳама одамони бадхоҳ, бемор ва бепарвоёнро авҷ мегирад» [8]. Дар ин ҳолат ягона роҳи коҳиш додани сатҳи камбизоатӣ дар гирду атрофи оилаҳои сарватманд ҷамъ намудани миқдори муайяни оилаҳои камбизоат мебошад. Ин амал имкон медиҳад, ки оилаҳои камбизоат дар тобеияти сарватмандон зиндагӣ ва фаъолият карда, талаботи асосии худро таъмин намоянд. Дар баробари ин, Ф. Ле Пле ба вазъи оилаҳо, шуғл, даромад ва хараҷоти онҳоро таҳлил намуда, омилеро кашф кардаст, ки шогирдонаш онро дар асри XX рад карда натавонистанд, яъне: дар оилаҳои камбизоат ҳиссаи бештари буҷаи оилавиро хараҷот барои хӯрокворӣ ташкил мекунад ва то кадом андоза ин ҳисса зиёдтар бошад, ҳамон қадар маблағ барои таҳсил камтар мешавад ва дар натиҷа имконияти баланд бардоштани некуаҳволии оила паст мегардад [14, с.179]. Тафовути равияи оморӣ-сотсиологӣ аз дигар назарияҳо дар он зоҳир мегардад, ки намояндагони ин равия масъалаи камбизоатиро дар асоси маълумотҳои оморӣ омӯхтаанд, ки дар ин самт нақши Ф. Ле Пле хеле назаррас мебошад. Ӯ нишондиҳандаҳои гуногунро, ба монанди маълумоти демографӣ ба инобат гирифта, вазъи оилаҳоро бо ҳам муқоиса намудааст.

Яке аз пайравони Ф. Ле Пле, сотсиолог ва ислоҳотхоҳи англис Ч. Бут (1840-1916) буд ва аввалин олиме ба ҳисоб меравад, ки камбизоатиро ҳамчун масъалаи иҷтимоӣ таҳқиқ намуда, як қатор тадқиқот гузаронида буд. Муҳаққиқ ба омӯзиши тарзи зиндагии қишрҳои аҳолии Лондон, махсусан ба камбизоатон диққати бештар дода, шарту шароити иҷтимоии онҳоро кӯча ба кӯча, оила ба оила ва дар хонаҳои онҳо таҳлил намудааст. Барои беҳтар омӯхтани оилаҳои коргар, хонадорӣ, тарзи зиндагӣ ва мушкилиҳои онҳо Ч. Бут муддати муайяни вақт худ дар байни чунин оилаҳо зиндагӣ кардааст, ки ин худ аллакай истифодабарии методи мушоҳидаи воридшуда мебошад. Дар натиҷа олим сабабҳои камбизоатиро ба се гурӯҳ ҷудо кардааст: камбизоатӣ вобаста ба кор, дигаре бо вазъиятҳои гуногуни зиндагӣ ва сеюм бо одати худи одамон алоқаманд [16].

Дар заминаи таҳқиқоти Ч. Бут намояндаи дигари равияи оморӣ-сотсиологӣ, сотсиологи англис С. Раунтри (1871-1954) ба омӯзиши масъалаи камбизоатӣ шуруъ намудааст. Сотсиолог ақида дошт, ки шахс барои нигоҳдории сатҳи зиндагии шоиста ба маҷмуи ҳадди ақали хӯрокворӣ ниёз дорад ва барои муайян намудани он олим консепсияи камбизоатии худро истифода намуда, солҳои 1899, 1936 ва 1950 тадқиқот гузаронидаст [15, с.268]. Аз натиҷаҳои тадқиқоти худ С. Раунтри ба хулосае омадааст, ки камбизоатиро ба ду гурӯҳ: аввалиндараҷа ва дуюминдараҷа ҷудо намудан мумкин аст. Олим диққати худро бештар ба омӯзиши камбизоатии аввалиндараҷа равона намуда, ба гурӯҳи камбизоатони аввалиндараҷа оилаҳоеро ворид кардааст, ки даромади умумии онҳо баро қонеъ намудани талаботҳои ҳадди ақал ва нигоҳ доштани беҳдошти ҷисмонӣ кофӣ нест [22]. Бо истифода аз методҳои тадқиқоти сотсиологӣ, асосан методи мушоҳидаи воридшуда дигар равия бо

номи «порчафарҳанги камбизоатӣ» рушд кардааст. Асосгузори ин равия антропологи амрикоӣ О. Люис (1914-1970) мебошад, ки камбизоатӣ ва ҷанбаҳои ба он алоқамандро ҳамчун фарҳанг ё аниқтараш порчафарҳанги бо сохтори махсус ва тарзи зиндагии дар доираи оила аз насл ба насл интиқолёбанда омӯхтааст [21, с. 5]. Худи донишманд порчафарҳанги камбизоатиро ҳамчун мутобиқшавӣ ва қабул намудани вазъи пасти иқтисодии оила чун ҳолати муқаррарӣ шарҳ медиҳад: «Маданияти камбизоатӣ ҳам мутобиқшавӣ ва ҳам таъсирот ба камбизоатӣ ба мақоми маргиналии онҳо дар ҷомеаи тафриқашудаи фардии сармоядорӣ мебошад» [21, с.5]. Аз натиҷаи фаъолияти илмии О. Люис ба хулосае меояд, ки шахсони камбизоат ва бо маданияти камбизоатонаи ташаккулёфта дар ҷомеа фоидаи зиёд оварда наметавонанд, онҳо ба фарҳанги камбизоатӣ мутобиқ мешаванд ва камбизоатии худро аз якнасл ба насли дигар интиқол медиҳанд. «Одамон бо порчафарҳанги камбизоатӣ миқдори ками боигариро истеҳсол намуда, миқдори аз он камтарро ба даст меоранд, зеро дараҷаи маълумотнокиашон паст буда, ба ягон иттиҳодияҳои меҳнатӣ, ҳизбҳои сиёсӣ аъзо нестанд, онҳо одатан дар оҷонсиҳои миллии беҳдошт ширкат намеварзанд ва ба бонк, беморхона, мағоза, осорхона ва ғайраҳо манфиати ночиз меоранд» [21, с.8].

Нависандаи амрикоӣ М. Харингтон (1928-1989) ақидаи О. Люисро дар бораи фарҳанги камбизоатӣ дастгирӣ намуда, қайд мекунад, ки камбизоатии амрикоӣ «фарҳанги алоҳида ва миллати дигар бо тарзи зиндагии хосса» [20, с.27] мебошад. Дар китоби худ «Амрикои дигар: камбизоатӣ дар ИМА» М. Харингтон тасдиқ менамояд, ки дар Иёлоти Муттаҳидаи Амрико шумораи зиёди одамон дар камбизоатӣ умр ба сар мебаранд. «Амрикоиҳои камбизоат аз дигарон на танҳо бо даромади кам тафовут надоранд. Эҳтимолан, онҳо одамони бемаълумот ва малака, ки саломатӣ ва шароити зисти номатлуб дошта, сатҳи кӯшишу ғайрати паст ва дорои сатҳи баланди ихтилоли равонӣ мебошанд» [20, с.50]. Танҳо ба воситаи баланд бардоштани сатҳи иқтисодӣ камбизоатиро бартараф намудан ғайриимкон аст.

Ба андешаи М. Харингтон, барои бартараф намудани камбизоатӣ дар ИМА сиёсати навро бояд ҷорӣ намуд, ки он ҳама соҳаҳои фаъолияти инсониро дар бар гирифта тавонад. «Ҷомеа – қайд менамояд М. Харрингтон, – бояд ба онҳо кумак кунад, пеш аз он ки онҳо худ тавонанд ба худ ёрӣ расонанд. Америка бояд барномаи васеи «амалҳои ислоҳотиро» аз номи «Амрикои дигар» қабул намояд, яъне «ҳуҷуми фарогир бар зидди камбизоатӣ» [20, с.27]. Арбоби давлатӣ ва сиёсии олмонӣ Г. Ганс (1900-1946) низ намояндаи равияи порчафарҳанги камбизоатӣ буда, дар пайравӣ ба О. Люис натиҷаи камбизоатиро дар пайдоиши маданияти камбизоатӣ мебинад. Дар ҳолати ташаккул ёфтани камбизоатӣ чун маданияти доимӣ, одамони камбизоат дар ҷомеа ба иҷроиши вазифаҳои муайян шуруъ менамоянд. Г. Ганс дар ин маврид чунин навиштааст: «Мавҷудияти камбизоатӣ аз он гувоҳӣ медиҳад, ки кори «чиркин» иҷро мешавад» [2], яъне камбизоатон аз ночорӣ розиянд корро бо миқдори ночизи маблағ иҷро кунанд, ки намояндагони дигар табақаҳо анҷом додан намехоҳанд. Ин шакли рафторро муаллиф дар мақолаи худ «Вазифаҳои мусбии камбизоатӣ» ба аввалин вазифаи камбизоатӣ дохил намудааст.

Аз натиҷаи таҳлили фаъолияти илмии Г. Ганс бармеояд, ки камбизоатӣ асосан ба синфи миёна ва бештар ба синфи болоӣ вазифа (функсия) буда, барои худи намояндагони гурӯҳи поёни қишри аҳолӣ зиддивазифа (дисфунксия) мебошад. Бартараф намудани камбизоатӣ ба намояндагони он функсия шуда, барои дигарон ба дисфунксия мубаддал мегардад. «Падидаи иҷтимое, ки барои сарватмандон функсионалӣ буда, барои камбизоатон дисфунксионалӣ боқӣ мемонанд; дар ҳолати бартараф намудани чунин падида тавассути функсияҳои алтернативӣ ба одамони сарватманд дисфунксияро эҷод менамояд ва он идома ёфтан мегирад; ва падидаҳое чун камбизоатӣ танҳо дар он ҳолат бартараф мегарданд, ки агар онҳо ё барои сарватмандон то дараҷае дисфунксионалӣ мешаванд ё дар он ҳолате, ки камбизоатон ҳукмронии кофиро ба даст наоранд ва системаи табақабандии иҷтимоиро иваз накунанд» [19, с.288]. Дар маҷмуъ, аз мақола чунин хулоса баровардан мумкин аст, ки то он даме ки камбизоатон ба қишри болоии

аҳолӣ манфиат меоранд, ин масъаларо ҳал намудан ғайриимкон аст. Камбизоатон бояд вуҷуд дошта бошанд ва аз байн бурдани камбизоатӣ чун масъалаи иҷтимоӣ пурра аз низоми идоракунанда вобаста аст.Хулоса, бештар олимон ба хулосае меоянд, ки камбизоатӣ падидаи табиии ҳаёти иҷтимоии ҷомеа буда, ҳамчун қисмати таркибии низоми ҷамъиятӣ ба ҳисоб меравад [14, с.179]. Равияҳои омӯзиши масъалаи камбизоатӣ вобаста ба тақозои ҷомеа пайдо гардидаанд. Вобаста ба он ки кадом шакли камбизоатӣ дар ин ё он ҷомеа зоҳир гаштааст, олимон барои омӯзиши он равияҳои хоссаро кор карда баромадаанд. Дар тамоми равияҳои сотсиологӣ камбизоатӣ зуҳуроти номатлуб ва масъалаи ҷиддии иҷтимоӣ арзёбӣ гардида, роҳҳои коҳиш додани сатҳи он пешбинӣ мегарданд.

Муқарриз: Миров Ф.С. – н.и.ф., дотсенти ДМТ

АДАБИЁТ

1. Бадертдинова, З.Ф. Проблема бедности и богатства в учениях социал-дарвинизма и марксизма / З.Ф. Бадертдинова // Вестник Башкирского университета. – 2008. – № 1. – С. 57-60.
2. Ганс, Г.Д. Американский социолог [электронный ресурс]. URL: http://shoyher.narod.ru/Portret_fajl/gans.html (дата обращения 23.04.2023).
3. Замараева, З.П. Феномен бедности в социологии с позиции факторного и ресурсного анализа / З.П. Замараева, К.А. Воронова // Вестник Пермского университета. Философия. Психология. Социология. – 2018. – №1. – С. 125–134.
4. Изварина, Ю.Ю. Научно-теоретические знания и исторический аспект развития понятия «бедность» / Ю.Ю. Изварина. – Саратов, 2020. – С. 9-12.
5. Измерение бедности и социальной интеграции в ЕС: достижения и дальнейшие улучшения // Европейская экономическая комиссия организации объединенных наций. Конференция европейских статистиков. 2014 года, Женева, Швейцария. – С. 1-20. [Электронный ресурс]. URL: ttps://unece.org/fileadmin/DAM/stats/documents/ece/ces/ge.15/2013/WP_25_Eurostat_A_Ru.pdf
6. Мальтус, Т.Р. Опыт закона народонаселения / Т.Р. Мальтус; сокр. пер. И. А. Вернера. – М.: М. Н. Прокопович, 1908. – 68 с.
7. Мертон, Р. Социальная теория и социальная структура / Р. Мертон. – М.: АСТ, 2006. – 873 с.
8. Основная конституция человеческого рода. – М.: Синодальная типография, 1897. – 231 с.
9. Парсонс, Т. Система современных обществ / Т. Парсонс. Пер. с англ. Л.А. Седова и А.Д. Ковалева. Под ред. М.С. Ковалевой. – М.: Аспект Пресс, 1998. – 270 с.
10. Прудон, П.Ж. Что такое собственность? / П.Ж. Прудон; Пер.: И. Леонтьев, Е. Леонтьев. – С.-Пб.: Е. и И. Леонтьевы, 1907. – 271 с.
11. Реклю, Э. Богатство и нищета / Э. Реклю; пер. с фр. – М.: Либроком, 2019. –78 с.
12. Спенсер, Г. Социальная статика. Изложение социальных законов, обуславливающих счастье человечества / Г. Спенсер. – СПб.: В. Врубелевский, 1906.
13. Сычева, В.С. Измерение уровня бедности: история вопроса / В.С. Сычева // Социологические исследования. – 1996. – №6. – С.141-149.
14. Сычева, В. С. Бедность и ее измерение / В.С. Сычева // Социология: методология, методы, математическое моделирование. – 2002. – № 14. – С. 176-188.
15. Шугаева, И.В. Концептуальные подходы к измерению бедности в условиях социально-экономического развития современного общества / И.В. Шугаева // Ученые заметки ТОГУ. – 2017. – № 3. – С. 267-271.
16. Эмпирические социальные исследования в Англии в конце XIX в. [электронный ресурс]. URL: https://pidru4niki.com/11200611/sotsiologiya/empiricheskie_sotsialnye_issledovaniya_anglii_kontse_xix (дата обращения: 20.02.2023).
17. Энгельс, Ф. Положение рабочего класса в Англии // Маркс К., Энгельс Ф. Соч.: в 50 т. 2-е изд. – М.: Политиздат, 1955. – С. 349.
18. Davis, K., Moore W. Some Principles of Stratification American Sociological / K. Davis, W. Moore // Review. Annual Meeting Papers. – 1944. – №2. – P. 242-249.
19. Gans, H.J. The Positive Functions of Poverty / H.J. Gans // The American Journal of Sociology. – 1972. – №2. – P. 275-289.
20. Harrington, M. The other America: Poverty in the United States. The Macmillan Company / M. Harrington. – New York, 1962. – P. 252.
21. Lewis, O. A study of slum culture / O. Lewis. – New York: Random House, 1968. – P.240.
22. Rowntree, S. Poverty: the study of town life / S. Rowntree. – London: Macmillan and Co., 1902. – P. 455.

РАВИЯҲОИ НАЗАРИЯВӢ-МЕТОДОЛОГИИ ОМӮЗИШИ КАМБИЗОАТӢ

Дар мақола мафҳуми «камбизоатӣ» таҳлил шуда, қайд гардидааст, ки ҳар як олим вобаста ба самти фаъолияти худ ба мафҳуми «камбизоатӣ» баҳо медиҳад. Аз ҳамин сабаб муаллиф бештар ба шарҳи мафҳуми

аз ҷониби Комиссияи иқтисодии Аврупо қабулшуда диққат додааст, ки дар давлатҳои мутараққӣ он асоси чен кардани сатҳи камбизоатиро ташкил менамояд. Муаллиф андешаи олимон ва назарияҳо доир ба масъалаи камбизоатиро таҳлил намуда, равияҳои онҳоро баррасӣ намудааст. Дар мақола равияҳои назариявӣ-методологии омӯзиши камбизоатӣ, равияҳои дарвинизми иҷтимоӣ, эгалитаризм, функсионализми сохторӣ, оморӣ-сотсиологӣ ва порчафарҳанги камбизоатӣ мавриди таҳқиқ қарор гирифтаанд. Дар маҷмуъ, равияҳоро ба ду гурӯҳ ҷудо намудан мумкин аст: якум ин олимоне, ки камбизоатиро ҳамчун падидаи мусбӣ баҳо дода, кумак намудан ба камбизоатонро дахолат ба равандҳои табиӣ мешуморанд ва дуюм гурӯҳ камбизоатиро натиҷаи тақсимоти ноадолатонаи захираҳои иҷтимоӣ ҳисобида, кумак ба қишри нодори аҳолиро яке аз роҳҳои паст кардани сатҳи нобаробарӣ медонанд.Хусусияти ин назарияҳо боз дар он зоҳир мегардад, ки дар онҳо ба масъалаи камбизоатӣ на танҳо аз нигоҳи иқтисодӣ баҳо дода мешавад, балки ҷанбаҳои иҷтимоӣ, ба монанди фарҳанг ба назар гирифта мешаванд..

Калидвожаҳо: камбизоатӣ, назария, равия, дарвинизми иҷтимоӣ, эгалитаризм, истеҳсолот, давлат, нобаробарӣ, функсианализми сохторӣ, сохтори иҷтимоӣ, омор, тадқиқот, порчафарҳанги камбизоатӣ.

ТЕОРЕТИКО-МЕТОДОЛОГИЧЕСКИЕ ПОДХОДЫ К ИЗУЧЕНИЮ БЕДНОСТИ

В статье проанализировано понятие «бедность» и отмечено, что каждый учёный оценивает это понятие в зависимости от направления своей деятельности. По этой причине автор уделил больше внимания определению, принятому Европейской экономической комиссией, которое является основой измерения уровня бедности в развитых странах.Автор проанализировал и привел мнения ученых и их теории о проблеме бедности. В статье среди теоретико-методологических направлений изучения бедности исследуются социал-дарвинизм, эгалитаризм, структурный функционализм, статистико-социологические направления, субкультура бедности. В целом, эти направление можно разделить на две группы: первая — это учёные, которые оценивают бедность как положительное явление и рассматривают помощь бедным как вмешательство в естественные процессы, а вторая группа считает бедность результатом несправедливого распределения социальных ресурсов и помощь малообеспеченному населению является одним из способов снижения уровня неравенства.Особенность этих теорий проявляется в том, что в них проблема бедности оценивается не только с экономической точки зрения, но и учитываются социальные аспекты, например, культура.

Ключевые слова: бедность, теория, направление, социал-дарвинизм, эгалитаризм, производство, государство, неравенство, структурный функционализм, социальная структура, статистика, исследование, субкультура бедности.

THEORETICAL AND METHODOLOGICAL APPROACHES TO THE STUDY OF POVERTY

In the article first analyzes the concept of «poverty» and notes that every scientist evaluates this concept depending on the direction of his activity. For this reason, the author paid more attention to the definition adopted by the Economic Commission for Europe, which is the basis for measuring poverty in developed countries.The author analyzed the opinions of scientists and their theories about the problem of poverty. Among the theoretical and methodological directions in the study of poverty, the article examines social Darwinism, egalitarianism, structural functionalism, statistical and sociological directions, and the subculture of poverty. In general, these areas can be divided into two groups: the first are scientists who assess poverty as a positive phenomenon and consider helping the poor as an intervention in natural processes, and the second group considers poverty to be the result of an unfair distribution of social resources and helping the poor is one of the ways to reduce level of inequality.The peculiarity of these theories is that they assess the problem of poverty not only from an economic point of view, but also take into account social aspects, for example, culture.

Key words: poverty, theory, direction, social Darwinism, egalitarianism, production, state, inequality, structural functionalism, social structure, statistics, research, subculture of poverty, social classes, living conditions.

Маълумот дар бораи муаллиф: ***Нурматова Адиба Муҳиддинҷоновна*** – Донишгоҳи миллии Тоҷикистон, ассистенти кафедраи сотсиологияи факултети фалсафа. **Суроға:** 734025, ш. Душанбе, Ҷумҳурии Тоҷикистон, хиёбони Рӯдакӣ, 17. E-mail: **adiba.nurmatova@gmail.com**. Телефон: **(+992) 900 01 69 05.**

Сведения об авторе: ***Нурматова Адиба Мухиддинджоновна*** **–** Таджикский национальный университет, ассистент кафедры социологии факультета философии. **Адрес:** 734025, г. Душанбе, Республика Таджикистан, пр. Рудаки, 17 E-mail: **adiba.nurmatova@gmail.com**. Телефон: **(+992) 900 01 69 05.**

Information about author: ***Nurmatova Adiba Mukhiddinjonovna*** **–** Tajik National University, assistant of the department of Sociology, faculty of philosophy in. **Address:** Dushanbe, 734025, Republic of Tajikistan, Rudaki Ave, 17. E-mail: **adiba.nurmatova@gmail.com**. Phone **:(+992) 900016905**

ТДУ: 101+122

РОҲҲОИ ПЕШГИРӢ ВА БАРТАРАФ НАМУДАНИ ЗУҲУРОТИ МАРГИНАЛИЯТ ДАР ҶОМЕАИ МУОСИРИ ТОҶИКИСТОН

Шоев Н.С.
Донишгоҳи миллии Тоҷикистон

Ҷараёнҳои тағйирёбанда дар Тоҷикистони муосир ҷомеашиносонро водор менамоянд, ки хусусиятҳои иҷтимоӣ, психологӣ, иқтисодӣ, сиёсӣ ва динии раванди маргиналиятро омӯхта, барои пешгирӣ ва бартараф намудани ҷиҳатҳои манфию ногувори ин зуҳуроти иҷтимоӣ тадбирҳои илман асоснокшудаи худро пешниҳод намоянд. Бояд давлат, ҷомеа ташкилоту муассисаҳои дахлдор ба шахсони маргинал кумак расонанд, барои ба муҳити иҷтимоӣ мутобиқ шудан ва ресотсиализатсияи онҳо мусоидат намоянд. Пеш аз ҳама, барои бартараф намудан ва коҳиш додани шиддати маргиналият бояд ба он омилҳое диққат дода шавад, ки сабаби пайдоиш ва ташаккул ёфтани ин зуҳуроти ҷомеа гаштаанд. Дар ин самт бояд барои бартараф намудани омилу сабабҳои асосии пайдоишу паҳншавии маргиналият: ҷойивазнамоии иҷтимоӣ, муҳоҷирати меҳнатӣ, урбанизатсия, глобализатсия ва ғайраҳо таваҷҷуҳи лозима дода шавад.

Имрӯз ба муқобили оқибатҳои ногувори зуҳуроти маргиналият давлат, ташкилотҳои ҷамъиятӣ ва шахсони алоҳидаи хайрхоҳ мубориза мебаранд. Аммо шароити иқтисоди бозоргонӣ ва пурра такмилёфта набудани низоми ҳифзи иҷтимоӣ ҳалли ин масъаларо каме мушкил гардонидааст. Кумакҳои давлатӣ, кумакҳои тиббӣ, таъминоти хӯрока, таъмини манзил, бозомӯзии касбӣ ва таъмин ба ҷойи кор аз ҷумлаи тадбирҳое мебошанд, ки ба кам гардидани намояндагони қишри маргиналҳо кумак мерасонанд, аммо дар шароити давраи гузариш амалӣ намудани ин тадбирҳо хеле мушкил мебошад. Баъдан кумакҳои зиёди давлатӣ шумораи намояндагони “қаҳри иҷтимоӣ”-ро зиёд намуда, “маданияти вобастагӣ” –ро паҳн мегардонад. Бо ин сабаб, давлат бояд ба намояндагони ин қишри ҷомеа шароитҳои раҳоӣ ёфтан аз маданияти камбизоатиро фароҳам созад, то онҳо барои бо неруи худ раҳоӣ ёфтан аз ин тарзи зиндагии пассивона ҳавасманд гарданд. Яке аз роҳҳои асосӣ ҷалби намояндагони маргинал ба корҳои фоиданоки ҷамъиятӣ мебошад. Аз як тараф, онҳо кумакпулиҳои дастраснамудаи худро то дараҷае асоснок менамоянд ва аз тарафи дигар, ба ҷамъият фоида меоранд.

Дар Тоҷикистон мавҷуд набудани методикаи замонавӣ ва омории пурраю саҳеҳ барои гузаронидани таҳлили мунтазами вазъи маргиналҳо мушкилоти зиёдеро пеш меорад ва имкон намедиҳад, ки сатҳи зиндагӣ ва шароити зисти маргиналҳо таҳти омӯзиш қарор гирад ва раванди имконпазири рушди иҷтимоию иқтисодӣ барои дурнамои наздик ва дур пешбинӣ карда шавад. Проблемаи мазкур зарурати таъсиси заминаи методологии таҳқиқ, мониторинг ва танзими бозори меҳнат ва муҳоҷирати меҳнатӣ, ташакули таъмини иттилоотии низоми ҳифзи иҷтимоиро бо истифодаи усулҳои муосири ҷамъоварӣ, коркард, истифода ва захираи иттилоот тақозо менамояд.

Давлат функсияҳои танзимкунандаро иҷро намуда, бояд рушди иқтисодиётро тавассути фароҳам овардани шароит барои аҳолии қобили меҳнат ҷиҳати ройгон омӯхтани (бозомӯзии) касбҳои рақобатпазир, бо кафолати таъмини кор, ҳавасманд гардонад. Барои ноил гардидан ба мақсадҳои гузошташуда як қатор тадбирҳои маҷмуӣ андешида шудаанд, ки баланд бардоштани самарабахшии идоракунӣ ва танзими бозори меҳнатро таъмин менамоянд. Баланд бардоштани рақобатпазирии бекорон дар бозори меҳнатӣ омодагӣ ё бозомӯзии онҳоро дар марказҳои таълимии шуғл тақозо менамояд.

Дар айни замон, дар давраи гузариш ба муносибатҳои бозоргонӣ, раванди мураккаби мутобиқгардии аҳолӣ ба шароитҳои нави иҷтимоию иқтисодӣ давом дорад. Проблемаҳои муҳим дар ин давра ҳифзи шаҳрвандони дар вазъи душвори зиндагӣ қарордошта доираи васеи хизматрасониҳои иҷтимоию иқтисодӣ, таббию иҷтимоӣ, психологию педагогӣ, ҳуқуқӣ, иҷтимоию маишӣ ва дигар хизматрасониҳои махсус ба ҳисоб меравад. Баланд бардоштани сифати хизматарсониҳои иҷтимоии давлатӣ бояд, пеш

аз ҳама, ба тавсеаи доираи он: иҷтимоию тиббӣ, психологию педагогӣ, иҷтимоию ҳуқуқӣ, маишӣ, иҷтимоию машваратӣ нигаронида шавад. Дар байни онҳое, ки ба чунин кумаки иҷтимоӣ бештар муҳтоҷанд, маргиналҳо мебошанд.

Барои пешгирӣ ва бартараф намудани натиҷаҳои хатарноки зуҳуроти маргиналият, яъне танзимнамоӣ ва назоратнамоии раванди маргиналият, на танҳо кӯшишҳои шахсӣ ва амалҳои мутобиқшавии шахси маргинал лозим аст, балки аз тарафи давлат бояд сиёсати иҷтимоии чандир ва фаъол ба роҳ монда шавад. Ба андешаи Мигеля де Унамуно, тағйирёбии "ман"-и инсон бояд тадриҷӣ ва бетанаффус бошад. «Инсон ҳамеша кӯшиш менамояд, ки шахсияти худро ҳифз намояд, тағйироти шуур ва эҳсосоти ӯ вақте ба вуҷуд меояд, ки ин тағйирот ягонагӣ ва бетанаффусии ҳаёти ботинии ӯро вайрон накунад ва ба пурра ба қобилияти зиндагӣ, фикркунӣ, эҳсосот ва хотироти ӯ мувофиқат намояд. Аз инсон ва халқ тағйиротеро, ки ягонагӣ ва бетанаффусии шахсияти ӯро хароб месозад, талаб кардан мумкин нест. Инсон метавонад дар сатҳи шинохтанашаванда тағйир ёбад, аммо ин бояд бетанаффус сурат гирад. Агар ин принсип вайрон карда шавад, пас тағйироти шахс характери паталогӣ мегирад ва предмети тадқиқоти психиатр мегардад» [9, с. 134].

Ба андешаи муҳаққиқи рус Иванова М.С., барои ҳалли масъалаҳои маргинализатсияи манфӣ бояд вазъияти иқтисодии кишвар устувор гардонида шавад, аз ҷумла ҳаҷми ҳадди ақали маош ва ҳадди ақали зиндагӣ аз нав баррасӣ гардад, сатҳи ҷинояткорӣ поён бурда шавад, барои мутобиқшавӣ ва иштирок дар ҳаёти ҷамъиятӣ ба одамони имконияти ҷисмонияшон маҳдуд, мисли маъюбон ва шахсони дорои саломатии бад имкониятҳои зарурӣ таъмин карда шавад ва барои баланд намудани сатҳи умумии маданият чораҳои зарурӣ андешида шавад [5, с. 139]. "Яке аз мушкилоти чашмрас дар раванди маргиналшавии ҷавонон аз даст рафтани ҳувияти иҷтимоӣ мебошад. Ҷустуҷӯйи ҳувият имрӯз инкор кардани дигар фарҳанг ва намунаҳои фарҳангӣ нест, балки вуҷуд доштан ҳамроҳи ин намунаҳои фарҳангҳо ба ҳисоб меравад" [7, с. 76].

Дар шароити демократикунонӣ ва ҷаҳонишавӣ муносибат ба масъалаи ҳувиятҳои гуногуни иҷтимоӣ бояд эҳтиёткорона сурат гирад, зеро шахсоне, ки ба фазои ҳувияти нав ворид мегарданд, ҳатман ҳувияти миллии худро муҳофизат менамоянд ва барои пайдо нашудани зиддиятҳои ҳувиятӣ бояд танзимнамоии ҳуқуқӣ дар асоси ҳувияти ҳуқуқӣ сурат гирад. Давлат бояд ба худмуайянкунии ҳуқуқии шаҳрвандон шароит фароҳам оварад, низоми ҳуқуқии такмилёфтаро ба вуҷуд орад, то шаҳрвандон воқеан дар доираи нишондодҳои он рафтор ва амал намоянд.

Ҳалли масъалаи маргиналият ба устувории ҳаёти ҷамъиятӣ ва рушди ҷомеа алоқамандии зич дорад. Бо беҳтар шудани вазъи иҷтимоӣ-иқтисодии ҷомеа сафи маргиналҳо кам мешавад. Пеш аз ҳама, дар сатҳи давлатӣ барои ташкили шароитҳои иқтисодию ҳуқуқии рушди соҳибкорӣ, худшуғлмандӣ, омода намудани мутахассисони соҳаҳои гуногун ва такмили ихтисосмандии аҳолии шуғлманд барномаҳо ва стратегияҳо кор карда баромада шаванд. Низоми давлатии ҳифз ва дастгирии афрод ва гурӯҳҳои маргиналӣ тақвият дода шавад. Дар сатҳи маҳалҳо ва ҷамоатҳо чорабиниҳои давлатии ҳифзу кумаки афрод ва гурӯҳҳои маргиналӣ роҳандозӣ гарданд. Ҳар чӣ зиёдтар ташкил намудани ҷойҳои нави корӣ ва ҳангоми ба кор ҷалб намудан ба маргиналҳо додани имтиёзҳо барои паст намудани шиддати зуҳуроти маргиналият ба ҷомеа мусоидат менамояд. Махсусан, барои ҷавононе, ки ба хатари маргиналшавӣ дучор гаштаанд, расонидани кумаку дастгириҳои машваратӣ ва осоннамоӣ (фасилитаторӣ) аз манфиат холӣ нест. Муассисаҳои давлатии дахлдор бояд бо ҷавонон ва шахсони бекор корҳои равшаннамоӣ ва иттилоотрасониро дар сатҳи баланд ба роҳ монанд. Дар ҳар як платформа бояд маводи иттилоотӣ барои вакансияҳои ҷойи кори холӣ ва дигар воситаҳои робита барқарор намудан ба корфармоён ҷой дода шавад.

Давлат барои фаъолияти институтҳои ҷомеаи шаҳрвандӣ фазои ҳуқуқиро фароҳам месозад. Рисолати ҷомеаи шаҳрвандӣ дар бо ҳам овардани ҷомеа, пайваст намудани манфиатҳои шахсӣ ва умумиҷамъиятӣ, миёнаравӣ байни шахс ва ҳокимияти давлатӣ ифода меёбад. Давлат барои фаъолияти институтҳои ҷомеаи шаҳрвандӣ фазои ҳуқуқиро

фароҳам месозад. Институтҳои ҷомеаи шаҳрвандӣ барои гуфтугӯи омма бо ҳокимият, таъсир расонидан ба мақомоти давлатӣ ва назорати фаъолияти онҳо хеле муҳим аст. “...Институтҳои ҳокимияти давлатӣ бояд ба ҷомеаи шаҳрвандӣ ҳисоботдиҳанда бошанд, ки ба шарофати ин ҳокимияти давлатӣ ҳаёти шаҳрвандонро нисбатан муташаккил ҳамоҳанг, ҳифз ва танзим менамояд” [4, с. 49]. Мо бояд таҷрибаҳои давлатҳои пешрафтаи хориҷиро омӯзем ва бо назардошти хусусиятҳои миллӣ дар рушди институтҳои ҷомеаи шаҳрвандӣ саҳм гузорем [1, с. 66].

Барои ҷомеаи ҳуқуқбунёд ва демократии Тоҷикистон ҷойивазнамоии иҷтимоӣ лозим аст. Ҷойивазнамоии иҷтимоии шаҳрвандон аз татбиқи ҳуқуқҳои иқтисодӣ ва сатҳи накуаҳволии иқтисодии шаҳрвандон вобастагии зиёд дорад. Танзими дурусти ҳуқуқии соҳибкории хурду миёна, дастгирии ташаббусҳои иқтисодӣ ва эътирофи манфиатҳои иқтисодии шаҳрвандон, ташкили муҳити мусоиди сармоягузорӣ ва ҳифзи моликияти хусусии шаҳрвандон ҷойивазнамоии иҷтимоии шаҳрвандонро метезонад [10].

Чи хеле қаблан гуфта гузаштем, зуҳуроти асосии маргиналофар – ин муҳоҷирати меҳнатӣ мебошад ва маҳз ҳалли масъалаҳои муҳоҷирати меҳнатӣ барои пешгирии маргиналшавии аҳолӣ мусоидат менамояд. Бояд ёдовар шавем, ки маргиналҳо имкониятҳо ва зихираҳои зиёди мустақилона интегратсия шудан ба муҳити иҷтимоиро доранд. Махсусан, барои мутобиқ шудани муҳоҷирон дар муҳити нав ва бартараф намудани маргиналият хешовандон ва дӯстон муҳимтарин захираи иҷтимоӣ ба ҳисоб мераванд. Муҳоҷирони меҳнатии Тоҷикистон асосан ба он минтақаҳои Россия мераванд, ки дар он ҷо хешовандон, дӯстон ва шиносҳояшон кору зиндагӣ доранд. Маҳз онҳо барои ҳар як муҳоҷирони наве, ки ба ин минтақаҳо ворид мешаванд, дар омода намудани ҳуҷҷатҳои будубош, маблағ, дарёфти ҷойи кор ва манзили зист кумак расонида, барои мутобиқшавии иҷтимоии онҳо дар муҳити нав мусоидат менамоянд. Муҳоҷироне, ки бе алоқаҳои иҷтимоӣ ба муҳоҷирати меҳнатӣ мераванд, ба мушкилии ҷиддӣ гирифтор мешаванд, махсусан, дар омода намудани ҳуҷҷатҳо барои кор, дарёфти ҷойи кор барои барқарор намудани робитаҳо бо аҳолии маҳаллӣ ниёз ба кумаки атрофиён доранд.

Маълум аст, ки муҳоҷирони меҳнатӣ пас аз ворид шудан ба давлати қабулкунандаи муҳоҷирон маблағи зарурӣ надоранд. Онҳо аз ватани худ асосан бо мушкилӣ пули чиптаи роҳро меёбанд, баъзеи онҳо ин пулро ҳам қарз гирифтаанд, асосан дасти холӣ ба муҳити нави иҷтимоӣ ворид мешаванд, аз ин сабаб, то як давраи муайян маблағи заруриро аз хешовандон, дӯстон ва шиносон дастрас менамоянд. Масъалаи асосӣ барои муҳоҷирони меҳнатӣ пас аз ворид шудан ба давлати қабулкунанда – ин масъалаи қонунӣ гардонидани будубош мебошад, ки маблағи калонро талаб менамояд (махсусан, гирифтани иҷозат барои кор ё патент). Ба ин хотир, муҳоҷирон дар марҳилаҳои аввали будубоши худ ба иҷрои ҳама гуна корҳои вазнини каммузд ва ҳатто ба саломатӣ зараровар розӣ мешаванд.

Хушбахтона, барои баъзе муҳоҷирон дар давлатҳои қабулкунанда имкониятҳои татбиқ намудани накшаю қобилияту малакаҳои меҳнатӣ пайдо мегардад. Онҳо барои ҷойивазкунии амудии болораванда имкониятҳои заруриро пайдо менамоянд. Имрӯз дар Россия муҳоҷироне, ки дар соҳаи савдо, сохтмон ва хизматрасониҳои гуногун муваффақ шудаанд, кам нестанд. Баъзе аз муҳоҷирон дар бемористонҳо ва мактабҳо ба сифати духтур ва муаллими касбӣ кор карда, дорои нуфуз ва мақоми баланди иҷтимоӣ мебошанд, вазъи иқтисодияшон ҳам хуб шудааст.

Муҳоҷирони муваффақ барои то сатҳи кофӣ мутобиқ шудан ба муҳити иҷтимоӣ аз стратегияҳои гуногун истифода мебаранд, махсусан, қабули шаҳрвандии давлати қабулкунандаи муҳоҷирон, никоҳ бастан ба намояндагони аҳолии маҳаллӣ ва ғайраҳо. Ҳарчанд ин стратегияҳо оқибатҳои манфӣ ҳам доранд, аммо дар маҷмуъ барои аз маргиналияти амиқ раҳоӣ ёфтани онҳо кумак мерасонад. Баъдан, шаҳрвандони Тоҷикистон низ барои раҳоӣ аз патент ва оромона кору зиндагӣ кардан шаҳрвандии Россияро ба даст овардан мехоҳанд.

Дар байни муҳоҷирони мо айни замон маргиналияти фарҳангӣ низ мушоҳида мешавад, ҳарчанд мушкилоти асосии муҳоҷирон – ин масъалаҳои иҷтимоию иқтисодӣ ба ҳисоб меравад. Албатта, барои муҳоҷироне, ки забони давлати қабулкунандаро, махсусан,

забони русиро медонанд, каме сабукиҳо ба вуҷуд меояд, аммо барои мутобиқшавии муҳоҷироне, ки бе донистани забон ва бе омодагии касбӣ ба ин давлатҳо сафар мекунанд, мушкилоти зиёде пайдо мегардад.

Бо назардошти муҳим будани ҳалли мушкилоти муҳоҷирати меҳнатӣ ба хориҷи кишвар, истифодаи тарафҳои мусбати он, инчунин барои танзими ин раванд ва паст намудани сатҳи маргиналшавии муҳоҷирони меҳнатӣ чанд пешниҳодҳо манзур менамоем:

- мусоидат намудан ба қонунигардонии раванди будубоши муҳоҷирон дар давлатҳои хориҷа, таъсиси шароити кори сазовор барои онҳо, таъмини ҳифзи ҳуқуқҳои онҳо дар хориҷи кишвар;
- мақомоти дахлдор дар самти ахборотдиҳӣ ва машваратдиҳии шаҳрвандон фаъолияти бештар намоянд, инчунин дар ин самт баргузории чорабиниҳои иттилоотӣ ва машваратӣ дар мавриди муҳоҷирати меҳнатӣ, қонунгузории Россия ва дарёфти маълумот қабл аз сафар миёни аҳолӣ зарур аст;
- бояд пойгоҳи миллии маълумот дар мавриди муҳоҷирони меҳнатии Тоҷикистон таъсис дода шавад ва низоми мониторинг ва арзёбии фаъолияти онҳо комил гардад. Зарурати таъсиси платформаае ба миён омадааст, ки муҳоҷирони меҳнатӣ фаъолияти ҳаррӯзаи худро он ҷо сабт кунанд, то ниҳодҳои танзимкунандаи муҳоҷирати корӣ тавонанд фаъолияти онҳоро дар хориҷ назорат намоянд;
- дар минтақаҳои кишвар барои муҳоҷирони меҳнатӣ қабл аз сафар созмон додани курсҳои кӯтоҳмуддат, монанди курсҳои сохтмонӣ, омӯзиши забони русӣ ва қонунҳо дар бораи муҳоҷират зарур аст. Инчунин, барои шаҳрвандоне, ки ихтисос надоранд, бояд низоми маҳдудкунандаи сафар ба муҳоҷирати меҳнатӣ ҷорӣ карда шавад;
- кумаки иҷтимоии муҳоҷирони меҳнатӣ дар самти суғуртаи иҷтимоӣ, кумакҳои мухталиф дар сурати бемор шудан, маълулият ё аз даст додани ҷойи кор;
- намояндагии Хадамоти муҳоҷирати назди Ҳукумати Тоҷикистон дар қаламрави Россия васеъ карда шавад, инчунин бо назардошти имкон чунин намояндагиҳо дар дигар кишварҳо таъсис дода шаванд.
- беҳтар намудани маблағгузории барномаҳои давлатие, ки барои кумак расонидан ба муҳоҷирони меҳнатӣ нигаронида шудаанд;
- дар назди хадамоти муҳоҷирати Вазорати меҳнат, муҳоҷират ва шуғли аҳолӣ шурои ҷамъиятие ташкил карда шавад, ки тавсияҳо диҳад, ҳуқуқи муҳоҷирони меҳнатиро муҳофизат намояд ва бо шурои муҳоҷирати Россия робитаҳояшро барқарор намояд;
- рушд додан ва паҳн намудани барномаҳое, ки ба ҳамгироии иҷтимоии шаҳрвандони аз ҳуқуқи сафар ба Россия маҳрумшудаи Ҷумҳурии Тоҷикистон нигаронида шудаанд;
- робита бо диаспораҳо, созмонҳои ҷамъиятии тоҷикон ва ҳамаи ҳамватанони муҳоҷир бояд дар сатҳи ҷавобгӯйи талабот ба роҳ монда шавад;
- барои дастгирии муҳоҷирони меҳнатии ниёзманд Фонди кумакҳои моддӣ таъсис дода шавад ва он набояд аз ҳисоби муҳоҷирон бошад;
- таъмини ҳифзи ҳуқуқи занони муҳоҷири Тоҷикистон ва муқаррар намудани имтиёзҳо нисбати онҳо;
- дар Консепсияи сиёсати давлатии муҳоҷирати Ҷумҳурии Тоҷикистон ва Қонуни Ҷумҳурии Тоҷикистон “Дар бораи муҳоҷират” ва дигар санадҳои меъёрии ҳуқуқӣ дар назардошти хусусиятҳои ҳолат, характер ва ҷараёни муосири муҳоҷирати меҳнатии шаҳрвандон дар вазъияти кунунӣ тағйиру иловаҳо ворид карда шуда, таҷдиди назар ва дар таҳрири нав такмил дода шавад;
- аз ҳисоби ташкили ҷойҳои кории нав, бахсус дар бахши хусусӣ бо роҳи дастгирии давлатии соҳибкорони хурд ва миёна рушди бозори меҳнати дохилӣ таъмин карда шаванд;
- таҳия ва пешниҳоди консепсия ё барномаи дурамали давлатӣ вобаста ба кор бо оилаҳои муҳоҷирони меҳнатии Тоҷикистон дар бахшҳои гуногун барои пешгирӣ ва роҳҳои ҳалли муаммоҳои оилаҳои муҳоҷирони меҳнатӣ мусоидат менамояд;

• анҷом додани тадқиқоти сотсиологӣ дар оилаҳои муҳоҷирони меҳнатӣ, омӯзиши кулли муаммоҳои онҳо аз ҷониби ниҳодҳои давлатӣ, муассисаҳои таълимӣ ва созмонҳои ҷамъиятӣ, гузаронидани мониторинги мунтазами ҷараёни кор бо оилаҳои муҳоҷирони меҳнатӣ ва тавсияҳо дар ҳалли муаммоҳо барои коҳиш додани муҳоҷирати меҳнатӣ ва мустаҳкамии оила басо таъсири назаррас дорад.

Хусусиятҳои гузариш ба муносибатҳои бозорӣ ва бартарияти нисбии Тоҷикистон дар захираҳои меҳнатӣ, зарурияти коркарди сиёсати муҳоҷирати хориҷии меҳнатӣ ва барои бомуваффақият татбиқнамоии он танзими фаъоли объективонаи давлатиро талаб мекунад. Танзими муҳоҷирати аҳолӣ айни ҳол зери назорати тамоми давлатҳо қарор гирифтааст. Зеро бо танзим намудани муҳоҷирати меҳнатӣ имконияти гирифтани пеши роҳи зуҳуроти бегонапарастӣ ва гаравиш ба ташкилоту созмонҳои ифротгаро ба миён меояд. Ҳукумати Ҷумҳурии Тоҷикистон низ кӯшиш ба харҷ дода истодааст, ки дар кишвар шароитҳои хуби зиндагӣ ва кору фаъолият ташкил намояд ва сатҳи гаравиши муҳоҷирати меҳнатиро ба давлатҳои хориҷӣ кам гардонад. Ҳамзамон, қайд намудан бамаврид аст, ки комёбиҳои Ҷумҳурии Тоҷикистон дар тамоми соҳаҳо назаррасанд, ҳамаи онҳо, пеш аз ҳама, аз интихоби дурусти сиёсати иқтисодӣ-иҷтимоӣ гувоҳӣ медиҳанд.

Дигар омили маргиналовар раванди урбанизатсия мебошад ва ҳангоми ҳалли масъалаҳои маргинализатсияи аҳолӣ бояд хусусиятҳои урбанизатсия ба инобат гирифта шаванд. Ба андешаи сотсиологи тоҷик Ш. Шоисматуллоев, барои пешгирии маргиналшавии аҳолӣ дар шароити урбанизатсия бояд ба рушди иқтисодии ҳамаи шаҳрҳои Тоҷикистон таваҷҷуҳи хосса дода шавад, Донишманди тоҷик Ш. Шоисматуллоев дар ин бора чунин менависад: «Такмил додани ҷобаҷогузории неруҳои истеҳсолӣ ва кӯчбандии аҳолӣ, беҳтар намудани иқтидори шаҳрҳои хурду миёна, таъмини рушди комплексии онҳо дар баробари азнавсозии механизмҳои хоҷагидорӣ ҳамчун омили ҳалкунандаи рушди бозори меҳнат, баланд гардидани сатҳи шуғлмандии аҳолии қобили меҳнат ва афзудани рушди иҷтимоӣ-иқтисодии кишварамон баромад карда метавонанд. Шароити зарурии фаъолгардонии рушди шаҳрҳои хурду миёна рушди комплексии иҷтимоию иқтисодии онҳо, тағйири сохтории иқтисодиёт бо назардошти принсипҳои бо ҳам мувофиқи соҳавӣ ва ҳудудии ҷобаҷогузории истеҳсолот ба ҳисоб меравад» [14, с. 19].

Ба андешаи ҷомеашиноси тоҷик Ғ. Қаҳҳоров, барои бартараф намудани масъалаҳои шаҳр «бояд дар шаҳрҳои калон инфрасохтори иҷтимоӣ вобаста ба талаботи истеҳсолӣ ва фарҳангию маишӣ ба тартиб дароварда шавад, захираҳои меҳнатӣ самаранок истифода гарданд” [8, с. 32]. Донишманди тоҷик Ғ. Қаҳҳоров пешниҳод менамояд, ки барои пешгирии камбизоатӣ дар муҳити шаҳр бояд, пеш аз ҳама, масъалаҳои иҷтимоӣ ва иқтисодии он, мисли хизматрасониҳои манзилӣ, тиҷоратию маишӣ ва коммуналӣ, нақлиёту алоқа, саноат, бекорӣ ва омода намудани кадрҳои баландихтисос дар шаҳр ҳал карда шаванд.

Дар асоси таҳлили андешаҳои мутафаккирон оид ба маргиналият барои паст намудани сатҳи маргиналшавии аҳолӣ дар амал татбиқ намудани чунин тадбирҳо аз манфиат холӣ нестанд:

• Мусоидат намудан ба касбомӯзӣ ва такмили ихтисоси маргиналҳо.

• Кӯмак расонидан ба шахсони маргинал барои пайдо намудани ҷойи кор ва шуғлмандӣ.

• Барои ба соҳибкории хурду миёна машғул шудани маргиналҳо пешниҳод намудани қарзҳои дарозмуддат.

• Истифода бурдани идеяҳои созанда ва неруи эҷодкоронаи маргиналҳо тавассути ташкили озмун ва дигар воситаҳои ҷалбнамоӣ.

• Ҳифзи ҳуқуқ, озодиҳо ва манфиатҳои қонунии шаҳрвандон.

• Фароҳам овардани шароитҳои зарурӣ барои дар амал татбиқ намудани қобилияту имкониятҳои воқеии шаҳрвандон;

• Таъмини шароитҳои мусоид барои ҷойивазкунии амудии болораванда ва пешгирии ҷойивазкунии амудии поёнраванда дар ҷомеа;

• Кӯмак расонидан ба маргиналҳо барои пайдо намудани ҷойи кор дар бозори меҳнат.

• Ташаккул додани синфи миёна, ки омили рушди устувори ҷомеа буда, барои паст намудани шиддати зуҳуроти маргиналият мусоидат менамояд.

• Омоданамоии касбии ҷавононе, ки бекоранд ва ба онҳо маргиналшавӣ таҳдид менамояд.

• Мусоидат ба рушди соҳибкории хурду миёна, ба ҷавононе, ки идеяҳои созанда доранд, барои амалӣ намудани идеяҳояшон пешниҳод намудани қарзҳои камфоизи дарозмуддат.

• Мустаҳкам намудани институтҳои заминавии сотсиализатсияи ҷавонон.

• Истифодаи омилҳои идеологии таълиму тарбияи ҷавонон, махсусан идеологияи ватандӯстӣ, таъмини иштироки фаъоли ҷавонон дар ҳаёти ҷамъиятӣ.

• Дар шароити имрӯза, ки илм ва истеҳсолот ба шахсони халлоқ ниёз доранд, бояд аз неруи созандаи одамони маргинал самаранок истифода бурда шавад, зеро имрӯз ба неруи созандаи маргиналҳо дар Тоҷикистон таваҷҷӯҳ дода намешавад. Дар ҳама сохторҳои истеҳсолию хизматрасонӣ ва илмӣ, педагогӣ аз онҳо дурӣ меҷӯянд ва кӯшиш менамоянд, ки аз маргиналҳо халос шаванд. Дар сурати дуруст истифода бурдани нерӯи созандаи маргиналҳо илму фарҳанг ва истеҳсолоти кишвар пеш меравад.

• Вақти он расидааст, ки дар Тоҷикистон нисбат ба намояндагони «қаҳри иҷтимоӣ» махсусан, оворагардон, талбандаҳо, майхораҳо, нашъамандон, бехонаҳо ва монанди инҳо ягон санади меъёрӣ-ҳуқуқӣ қабул карда шавад, зеро намояндагони мақомоти масъул ҳангоми бархӯрди муносиб намудан ба ин гуна одамон ба кадом санади меъёрӣ ҳуқуқӣ такя карданро намедонанд.

• Назорати маъмурии нафароне, ки аз маҳбасҳо озод шудаанд ва ба ин гуна шахсон ҳангоми омӯзиши касбу малака, дарёфти ҷойи кор ва манзили зист кумакҳо расонидан.

Умуман, омӯзиши раванди маргинализатсия ва мавқеи гурӯҳҳои маргиналӣ барои пешбинӣ намудани рушди сохтори иҷтимоии ҷомеа, танзим ва идора намудани гурӯҳҳои маргинал ва баҳри кам намудани намояндагони гурӯҳҳои маргиналӣ, пешгирии маргиналшавии аҳолӣ ва устувор гардонидани сохтори иҷтимоии ҷомеа кумак мерасонад.

Муқарриз: Миров Ф.С. – н.и.ф., дотсенти ДМТ

АДАБИЕТ

1. Баҳромбеков, В.А. Институтҳои ҷомеаи шаҳрвандӣ: монеаҳо ва роҳҳои ташаккулёбӣ / В.А. Баҳромбеков, Ф.С. Миров // Паёми Донишгоҳи Миллии Тоҷикистон. Силсилаи илмҳои ҷомеашиносӣ. – 2018.– №3. – С. 163-169.
2. Галсанамжилова, О.Н. К вопросу о структурной маргинальности в российском обществе / О.Н. Галсанамжилова // Журнал социологии и социальной антропологии. – 2006. – №4. – С. 160-169.
3. Гусев, А.Н. Социальная маргинальность: основания пространственно-функционального подхода в социологической теории. Автореферат кандидата социологических наук 22.00.01 / Гусев Алексей Николаевич. – М., 2009. – 169 с.
4. Джон, Кин. Демократия и гражданское общество. Монография / Кин Джон. Пер. с англ.; Послесл. М. А. Абрамова. – М.: Прогресс – Традиция, 2001. – 400 с.
5. Иванова, М.С. Маргинализация современного российского общества: структурный анализ: автореф. дисс. ... канд. соц. наук 22.00.04 / Иванова Мария Сергеевна. – Ростов-на-Дону, 2011.
6. Иванова, М.С. Маргинализация современного российского общества: структурный анализ: автореф. диссер. ... канд. соц. наук 22.00.04 / Иванова Мария Сергеевна. – Ростов-на-Дону, 2011. – 156 с.
7. Касьян, З.А. Маргинализация молодежи в современном российском обществе: социологический анализ: автореф. дисс. ... канд. соц. наук 22.00.04 / Касьян Зинаида Андреевна – Новочеркасск, 2010. – 322 с.
8. Кахаров, Г.Г. Особенности урбанизации в Таджикистане: городская и сельская культура // Урбанизатсия (шаҳришавӣ) ҳамчун омили азнавсозии ҷомеаи Тоҷикистон / Г.Г. Кахаров // Материалы республиканской научно-практической конференции (г. Душанбе, 12 декабрь 2019 года). – Душанбе: Типография ТНУ, 2020. – 408 с.
9. Мигель, де Унамуно. О трагическом чувстве жизни у людей и народов / Мигель, де Унамуно // Человек. – 1990. – №6. – С. 134-139.
10. Миров, Ф.С. Социальные функции права как социального института в условиях формирования демократического общества: дис. ... канд. филос. наук: 09.11.00 / Миров Фируз Сафаралиевич. – Душанбе, 2016. – 155 с.

11. Миров, Ф.С. Ҳувияти ҳуқуқӣ ва нақши он дар ташаккулёбии ҳувияти миллӣ дар шароити муосири Тоҷикистон / Ф.С. Миров // Тоҷикистон ва ҷаҳони имрӯз. Маркази тадқиқоти стратегии назди Президенти Ҷумҳурии Тоҷикистон. – 2020. – №3 (71) – С. 179-187.
12. Паёми Президенти Ҷумҳурии Тоҷикистон муҳтарам Эмомалӣ Раҳмон «Дар бораи самтҳои асосии сиёсати дохилӣ ва хориҷии ҷумҳурӣ» аз 28.12.2023 [Манбаи электронӣ]. URL: http://www.president.tj/node/32191 (санаи истифодабарӣ: 30.12.2023).
13. Шалагинова, Н.А. Социальная маргинальность: характерологические свойства и типологические признаки: автореф. дисс. … канд. филос. наук 09.00.11 / Шалагинова Наталья Алексеевна. – Ростов – на – Дону – 2012. – 27 с.
14. Шоисматуллоев, Ш. Деурбанизация - особенность развития поселенческой структуры Таджикистана / Ш. Шоисматуллоев // Урбанизатсия (шаҳришавӣ) ҳамчун омили азнавсозии ҷомеаи Тоҷикистон // Материалы республиканской научно-практической конференции (г. Душанбе, 12 декабрь 2019 года). – Душанбе: Типография ТНУ, 2020. – 408 с.
15. Шоисматуллоев, Ш. Таджикистан в зеркале преемственности и смены поколений. (2-е издание). Монография / / Ш. Шоисматуллоев. – Душанбе: Ирфон, 2008. – 320 с.

РОҲҲОИ ПЕШГИРӢ ВА БАРТАРАФ НАМУДАНИ ЗУҲУРОТИ МАРГИНАЛИЯТ ДАР ҶОМЕАИ МУОСИРИ ТОҶИКИСТОН

Муаллиф дар мақолаи илмии худ зуҳуроти маргиналияти иҷтимоиро таҳқиқ намуда, кушиш намудааст, ки роҳҳои пешгирӣ ва бартараф намудани маргиналшавии аҳолиро бо далелҳои асоснок нишон диҳад. Муҳаққиқ қайд менамояд, ки барои бартараф намудан ва коҳиш додани шиддати маргиналият бояд ба он омилҳое тавачҷуҳ зоҳир карда шавад, ки сабаби пайдоиш ва ташаккул ёфтани ин зуҳуроти ҷомеа гаштаанд ва ба ин хотир ба равандҳои ҷойивазнамоии иҷтимоӣ, муҳоҷирати меҳнатӣ ва урбанизатсия тавачҷуҳи хосса зоҳир намудааст. Дар мақола зикр мегардад, ки ҳалли масъалаи маргиналият ба устувории ҳаёти ҷамъиятӣ ва рушди ҷомеа алоқамандии зич дорад, бо беҳтар шудани вазъи иҷтимоӣ-иқтисодии ҷомеа сафи маргиналҳо кам мешавад. Муаллиф пешниҳод мекунад, ки барои бартараф намудани зуҳуроти маргиналият, пеш аз ҳама, дар сатҳи давлатӣ барои ташкили шароитҳои иқтисодию ҳуқуқии рушди соҳибкорӣ, худшуғлмандӣ, омода намудани мутахассисони соҳаҳои гуногун ва такмили ихтисосмандии аҳолии шуғлманд барномаҳо ва стратегияҳо кор карда баромада шаванд, низоми давлатии ҳифз ва дастгирии афрод ва гурӯҳҳои маргиналӣ тақвият дода шавад. Ташкил намудани ҷойҳои нави корӣ ва ҳангоми ба кор ҷалб намудан ба маргиналҳо додани имтиёзҳо барои паст намудани шиддати зуҳуроти маргиналият ба ҷомеа мусоидат менамояд. Муаллифи мақола бо назардошти муҳим будани ҳалли мушкилоти муҳоҷирати меҳнатӣ ба хориҷи кишвар, истифодаи тарафҳои мусбати он, инчунин барои танзими ин раванд ва паст намудани сатҳи маргиналшавии муҳоҷирони меҳнатӣ пешниҳодҳои муфид манзур намудааст.

Калидвожаҳо: маргиналият, муҳити иҷтимоӣ, мутобиқшавии иҷтимоӣ, ҷойивазнамоии иҷтимоӣ, муҳоҷирати меҳнатӣ, урбанизатсия, глобализатсия, демократикунонӣ, ҳувияти миллӣ, соҳибкорӣ, қонун, бекорӣ.

ПУТИ ПРЕДОТВРАЩЕНИЯ И ПРЕОДОЛЕНИЯПРОЯВЛЕНИЙ МАРГИНАЛЬНОСТИ В СОВРЕМЕННОМ ОБЩЕСТВЕ ТАДЖИКИСТАНА

В своей научной статье автор исследовал явления социальной маргинализации и попытался с помощью веских доказательств показать пути предотвращения и ликвидации маргинализации населения. Исследователь указывает, что для устранения и снижения интенсивности маргинализации следует обратить внимание на те факторы, которые являются причиной возникновения и формирования данного социального явление, в связи с чем особое внимание он уделил процессам социального перемещения, трудовой миграции и урбанизации.В научной статье отмечается, что решение проблемы маргинализации тесно связано со стабильностью общественной жизни и развитием общества, с улучшением социально-экономического положения общества количество маргинализированных людей уменьшается. Автор предлагает, чтобы в целях преодоления явления маргинализации, прежде всего, на государственном уровне должны быть разработаны программы и стратегии по созданию экономических и правовых условий для развития предпринимательства, самозанятости, подготовки специалистов в различных областях и повышения квалификации занятого населения, должна быть усилена государственная система защиты и поддержки маргинализированных лиц и групп. Создание новых рабочих мест и предоставление льгот маргинализированным людям при приеме на работу поможет снизить интенсивность явление маргинализации в обществе.Автор статьи, принимая во внимание важность решения проблемы трудовой миграции за рубежом, используя ее положительные стороны, также внес полезные рекомендации по регулированию этого процесса и снижению уровня маргинализации трудовых мигрантов.

Ключевые слова: маргинальность, социальная среда, социальная адаптация, социальная мобильность, трудовая миграция, урбанизация, глобализация, демократизация, национальная идентичность, предпринимательство, право, безработица.

WAYS TO PREVENT AND OVERCOME MANIFESTATIONS OF MARGINALITY IN MODERN SOCIETY OF TAJIKISTAN

In his scientific article, the author explored the phenomena of social marginalization and with the facts to show ways to prevent and overcome the marginalization of the population. The researcher points out that in order to overcome and reduce the intensity of marginalization, attention should be paid to those factors that cause the emergence and formation of this social phenomenon, and therefore he paid special attention to the processes of social movement, labor migration and urbanization.In the scientific article notes that solving the problem of marginalization is closely related to the stability of social life and the development of society; with the improvement of the socio-economic situation of society, the number of marginalized people decreases. The author proposes that in order to overcome the phenomenon of marginalization, first of all, at the state level, should be developed programs and strategies to create economic and legal conditions for the development of entrepreneurship, self-employment, training of specialists in various fields and advanced training of the employed population, the state system should be strengthened protecting and supporting marginalized individuals and groups. Creating new jobs and providing benefits to marginalized people when hiring will help reduce the intensity of the phenomenon of marginalization in society.The author of the article, taking into account the importance of solving the problem of labor migration abroad, using its positive aspects, also provide useful recommendations for regulating this process and reducing the level of marginalization of labor migrants.

Key words: marginality, social environment, social adaptation, social mobility, labor migration, urbanization, globalization, democratization, national identity, entrepreneurship, law, unemployment.

Маълумот дар бораи муаллиф:- ***Шоев Неъматулло Султонович*** – Донишгоҳи миллии Тоҷикистон, номзади илмҳои сотсиологӣ, мудири кафедраи сотсиологияи факултети фалсафа. **Суроға:** 734025, , ш. Душанбе, Ҷумҳурии Тоҷикистон, хиёбони Рӯдакӣ,17. Телефон: **(+992) 915-75-49-79.**

Сведения об авторе:- ***Шоев Неъматулло Султонович*** – Таджикский национальный университет, кандидат социологических наук, заведующий кафедрой социологии философского факультета; **Адрес:** 734025, г. Душанбе, Республика Таджикистан, проспект Рудаки, 17 Телефон: **(+992) 915-75-49-79.**

Information about the author: ***Shoev Nematullo Sultonovich*** **-** Tajik National University, Candidate of Sociological Sciences, Head of the Department of Sociology, Faculty of Philosophy. **Address:** 734025, Dushanbe, Republic of Tajikistan, Rudaki Avenue, 17 Phone: **(+992) 915-75-49-79**

УДК: 372. 881.116.11 (575.3)

МЕТОДИКА ОБУЧЕНИЯ РУССКОЙ ПРОФЕССИОНАЛЬНОЙ ПИСЬМЕННОЙ РЕЧИ СТУДЕНТОВ-МЕДИКОВ НА ОСНОВЕ ТЕКСТОВ ПО СПЕЦИАЛЬНОСТИ В УСЛОВИЯХ ТАДЖИКСКО-РУССКОГО ДВУЯЗЫЧИЯ

Юлдошев У.Р., Абдуллоева Т.М.

Таджикский государственный медицинский университет имени Абуали ибн Сино, Таджикский национальный университет

В настоящее время совершенствование обучения русскому языку в неязыковых вузах Республики Таджикистан по-прежнему остается одной из важнейших задач общего среднего и высшего образования. В практике обучения русскому языку студентов-медиков выявляется многообразие сфер учебного и научного общения, структурные особенности которого предполагают такую методическую организацию обучения, при которой в равной мере вырабатываются навыки профессиональной письменной речи на материалах текстов по специальности. В связи с вышеизложенным, актуальность совершенствования навыков русской письменной речи предопределена жизненными потребностями. Это требует соблюдения принципа преемственности школьного и вузовского обучения, повышенного внимания к письменной форме коммуникации на русском языке, очень сложной и в то же время весьма важной в процессе овладения специальностью.

Совершенно справедливо в программе отмечается, что «задачи подготовки специалистов с высшим образованием для различных отраслей народного хозяйства, науки и техники определяют коммуникативно-практический характер курса - коррекцию, формирование и развитие речевых навыков аудирования и говорения - диалогической и монологической речи, чтения и письма (умение воспринимать информацию на слух), конспектирование и реферирование литературы по специальности на русском языке, подготовка научных докладов и сообщение, участие в дискуссиях, составлять конспекты, реферативные обзоры, аннотации» [10, с. 3]. Необходимо подчеркнуть, что одной из основных задач обучения русскому языку студентов неязыковых вузов является помощь студентам, которая выражается в том, чтобы научить их слушать и понимать лекции, читать специальную литературу, совершенствуя русскую профессиональную речь, овладеть избранной профессией, научить конспектировать, делать доклады, высказывать свое мнение по актуальным проблемам той отрасли науки, которую они выбрали.

Следует отметить, что одной из серьёзных причин, усложняющих организацию учебного процесса в неязыковом вузе, снижающих эффективность обучения, является разноуровневая подготовка студентов неязыковых вузов. Также очень серьезная проблема - это различие в грамматических системах, русского (синтетического) и таджикского (аналитического) языков - влияние межъязыковой интерференции в условиях двуязычия как результат существенных различий между фонетическими и лексико-грамматическими системами русского и таджикского языков, порождающей ошибки на всех уровнях языковой системы. «Для носителя таджикского языка особую трудность в усвоении языковой системы русского языка, а следовательно, и в совершенствовании русской речи, представляет жесткая иерархия системы связи в русском языке: связь слов на уровне словосочетаний и предикативных центров; частей сложных простых и сложных предложений; связь предложений в контексте» [6, с. 4].

Необходимо подчеркнуть, что среди таджикских учёных-исследователей значительный вклад в решение проблем двуязычия внесли М.Н. Абдуллаева, И.М. Мошеев, Р.Г. Рахматуллин, Р.И. Хашимов, Р.Д.Салимов, Х.Д. Шанбезоде, Л.В. Успенская, Р.А. Самадова и другие.

Исследования вышеназванных ученых-методистов показывают, что необходима целенаправленная правильная организации слов в словосочетаниях при конструировании предложений в письменной речи будущего специалиста, где логическая последовательность

выражения мыслей требует максимальной четкости и ясности.Практика свидетельствует, что студенты первого курса часто сталкиваются при письме на русском языке с большими трудностями. Однако коммуникативные задачи, особенно в сфере учебно-профессионального обучения, связанные с письменной формой выражения мыслей, довольно велики. Поэтому необходимо уделять большое внимание всесторонней разработке теоретических проблем письменной коммуникации и учебным действиям, способствующим формированию навыков и умений письменной речи.

Несмотря на большое практическое значение письменных речевых произведений в процессе обучения и практической деятельности актуальность этой проблематики в развитии методики преподавания русского языка, многие её аспекты по сравнению с другими типами речевой деятельности недостаточно разработаны. Письменная речь - наиболее сложная форма речевой деятельности. Совершенно справедливо отмечают известные исследователи, методисты, что «Письменная речь форма речи, связанная с выражением и восприятием мыслей в графической форме. письменная речь включает в себя, таким образом, два вида речевой деятельности: продуктивный (письмо) и рецептивный(чтение). В трудовой деятельности человека наиболее частотными являются следующие виды письменных сообщений: заметки, план, тезисы, конспект, аннотация, резюме, реферат, объявление, заявление, статья, доклад, отчет [3, с. 196].Повышение эффективности обучения русскому языку значительно зависит от того, в какой степени учитываются при организации процесса обучения закономерности путей усвоения, познания, памяти, формирования навыков и умения.

Мы солидарны с исследователями, которые утверждают, что «роль письменной коммуникации для нерусских студентов очень велика. С самого начала обучения в вузе студенты сталкиваются с необходимостью понимать учебный материал по большинству программных дисциплин, получать сведения из учебников, изданных на русском языке, конспектировать, фиксировать в письменной форме получаемые с помощью преподавателей или при самостоятельной работе знания. В связи с этим, перед преподавателями стоит ответственная психологическая задача помочь студенту устранить возникшие трудности» [5, с. 102-103].В настоящее время на практических занятиях по русскому языку в неязыковых вузах самой актуальной является работа с учебными текстами по специальности. Здесь следует особо подчеркнуть, что сам термин «текст» учеными, методистами понимается как «продукт, результат речевой деятельности, произведение речи – устной или письменной. Обычно указывается, что текст по объему больше одного предложения. Текст – синоним термина высказывание, а также термина речь (продукта речевой деятельности). Текст, как правило, обладает единством темы и замысла, относительной законченностью, внутренней структурой – синтаксической (на уровне сложного синтаксического целого и предложений), композиционной и логической. В тексте реализуются функциональные возможности языка, закономерности его синтаксиса, лексики, стилистики. Текст всегда характеризуется отнесенностью к тому или иному стилю –научному, публицистическому, разговорно -бытовому и прочим» [6, с. 206-207].

Следует указать, что свободное владение структурным и лексическим материалом устной речи отнюдь не означает тот же уровень владения материалом в письменном высказывании, которое должно быть организовано особым образом Среди методистов важным руководством в практической работе по развитию письменной русской речи студентов для нас является учебное пособие «Учебное пособие для практических занятий по русскому языку в таджикском медицинском университете» [11, с. 204]. По своему содержанию, структуре и заданиям названное пособие соответствует программным требованиям по развитию устной и письменной речи студентов, позволяющее наиболее оптимально решать лингвистические и коммуникативные задачи обучения русскому языку. Материалы вышеназванного учебного пособия для практических занятий по русскому языку представляют методически организованную систему, которая включает: презентацию необходимых учебных единиц; специально подобранные учебные тексты по специальности. Основным его компонентом является текст, на материале которого осуществляются все устные и письменные задания, направленные на выработку речевых навыков.На примере текста «Из истории стоматологии»

[11, с. 170] покажем форму работы по развитию русской письменной речи студентов-медиков. Выполнению письменных заданий обычно предшествует чтение текста с целью уяснения его общего смысла и основной информации. В процессе работы над литературой по специальности студентам предлагается текст. Задания по названному тексту могут быть следующими:

Предтекстовые задания

Задания 1. Прочитайте текст «Из истории стоматологии» [11, с. 171] «соблюдая правила русского произношения.

Выпишите из текста опорную и терминологическую лексику; объясните с помощью словарей и по контексту значение слов и словосочетаний:

Зубоврачевание, методы лечения зубов, протезирования, описания протезов, медицинский характер, зубные врачи, стоматологические отделения, одонтология, медицинская специальность, стоматологическая помощь, стоматологические учреждения, стоматологическая поликлиника, стоматологическая служба.

Послетекстовые задания

Задание 1.Дайте письменные ответы на вопросы к тексту «Из истории стоматологии» [11, с. 170-171].

1.Когда зародилось зубоврачевание?

2.В каком веке зубоврачевание начинает принимать научный и медицинский характер?

3.В каком веке в Петербурге открылась первая русская зубоврачебная школа?

4.Какое место занимает стоматологическая помощь по числу обращений?

5.Какова структура стоматологической поликлиники?

6.Где создана сеть стоматологических кабинетов?

7.На какие специальности подразделяется современная стоматология?

Задание 2.Образуйте прилагательные от существительных. стоматология, зубоврачевание, одонтология, медицина, методы, зубы, инфекция, диагностика, эпидемиология, ортопедия

Задание 3. **Дайте определение словам.** стоматология, поликлиника, зубоврачевание, одонтология, ортопедия.

Задание 4. **Раскройте скобки, употребите слова в правильной грамматической форме.**

1.В настоящее время (стоматологическая помощь) – распространенная медицинская помощь населению.

2. По числу обращений она занимает (второе место) после внутренних болезней.

3.(Стоматологическое учреждение) сегодня строятся по следующему принципу.

4.Современная стоматология подразделяется на (терапевтическая, хирургическая, ортопедическая) и стоматологию детского возраста.

В процессе обучения в вузе студент верно должен осуществлять поиски и быть способным грамотно обрабатывать первичную информацию, подготавливать аннотации, тезирование и реферирование, сообщения и доклады для выступлений на научных конференциях, расширяя и обогащая свой социально-лингвистический опыт, который является основой его будущей профессиональной деятельностью. Разнообразные письменные задания, составленные по принципу «от простого к сложному», задания, учитывающие специфику вуза, служат совершенствованию обучения русской письменной речи студентов медицинского университета.В процессе работы над литературой по специальности студентам предлагается текст. Во-первых, необходимо ознакомить студентов со словом аннотация. По утверждению учёных, «аннотация (от лат. annotatio – примечание, пометка). Вид письменного сообщения, перечень главных мыслей, краткая характеристика содержания книги, статьи или рукописи [1, с.170]. Аннотирование. Составление аннотаций. Рассматривается как прием обучения языку, в первую очередь профессиональному речевому общению, заключающийся в кратком изложении (устном или письменном) содержания текста [3, с. 17], [11, с. 187]. Известно, что существует много видов аннотаций, которые различаются по содержанию, целевому назначению, объему, литературному оформлению[4, с. 136]. В данной статье ставится задача рассмотрения

структуры только описательных аннотаций. «Основными элементами описательных аннотаций, по утверждению учёных, являются: сведения об авторе; выходные данные, относящие к заглавию; общие положения по содержанию оригинала; отдельные выводы. По объему аннотации подразделяются на краткие и развернутые» [4, с. 136].Краткие аннотации могут состоять как из нескольких коротких фраз, так и из одной фразы. Основное содержание в них оформляется назывными предложениями.

Задание 1. Прочитайте текст «Из истории стоматологии» [11, с. 170-171]. Разделите текст на смысловые части.

Задание 2. Из прочитанного текста выпишите незнакомые слова. Объясните их, пользуясь словарем сочетаемости медицинских терминов.

Учитывая степень владения языком, работу по презентации текста предваряем словарной работой. Это необходимо для снятия интерференции.

На доске записываем следующие слова и словосочетания из текста: Зубоврачевание, методы лечения зубов, протезирование, описание протезов

медицинский характер, стоматология, стоматологические отделения, одонтология, медицинская специальность, стоматологическая помощь стоматологические учреждения, стоматологическая поликлиника.

Для раскрытия содержания данного текста предлагается ряд вопросов.

1. Из скольких частей состоит данный текст?

2. О чем говорится в предлагаемом тексте?

3. Какие вопросы рассматриваются в тексте?

4. К какому выводу приходит автор?

Затем мы проводим такие виды письменных работ, как составление назывных, вопросных и тезисных планов. На доске записываются образцы планов в вопросной, назывной и тезисной формах.В процессе работы над текстами по специальности студентам также предлагаются следующие задания сопоставительного характераОриентируясь на опережающее обучение, следует показать, чем аннотация отличается от реферата и рецензии. В аннотации ключевые фрагменты аннотируемого текста отсутствуют, содержание его предельно обобщается. Студенты отмечают наличие клише, оценочных элементов, в которых воплощается авторское обобщение содержания, например, рассматривается важная проблема, статья посвящается актуальной теме и др. Процесс аннотирования, смыслового свертывания текста предстаёт как творческий, требующий активной умственной деятельности. Студентам рекомендуется ряд заданий по прочитанному тексту. В ходе беседы по вопросам уясняются понятия, тема текста, идея текста, выделяются смысловые части текста (начало, основная часть, заключение). Студенты определяют, о чём говорится в каждой из них. При составлении аннотации обычно используют следующие стандартные обороты речи (речевые клише).

Статья (работа) опубликована (помещена, напечатана...) в журнале (газете...). Автор ставит (освещает) следующие проблемы... останавливается на следующих проблемах... касается следующих вопросов.... В статье рассматривается (затрагивается, обобщается...) (что?) говорится (о чем?). Статья адресована (предназначена) (кому?) может быть использована (кем?) представляет интерес (для кого?)» [16, с. 201].Эти клише зачитываются вслух. Они помогают акцентировать внимание на определённых аспектах содержания аннотации. Далее студенты работают над текстом. Процесс аннотирования, смыслового свертывания текста предстает как творческий, требующий активной умственной деятельности. Обобщение неизменно сопровождается созданием новых формулировок, не содержащихся в исходном тексте, и поэтому основное содержание исходного текста передается в аннотации своими словами. Далее студентам предлагается задание следующего характера.После проведения вышеприведенных заданий по обучению написанию аннотаций, студентам рекомендуется задание самостоятельно составить аннотацию, используя вышеприведенные речевые языковые клише «Из истории стоматологии». Статья носит название…, В статье автор ставит, затрагивает, Автор приводит пример того, как…Автор отмечает недостатки…; уделяет особое внимание (чему?;

останавливается на …; критически относится…; Автор приходит к выводу, заключению. подводит итог. В заключение можно сказать, что... [16, с. 202].

Задание 3. а)Прочитайте планы к тексту «Из истории стоматологии» в назывной и тезисный формах). б) Сопоставьте составленные вами планы с данными ниже планами. в) Найдите в тексте основную информацию, соответствующую каждому пункту планов. г) Запишите сжатый вариант текста, внося в текст необходимые изменения. Напишите аннотацию текста «Из истории стоматологии».Аннотация должна содержать 50-70 слов.)

Задание 4. Составьте и запишите тезисы текста.

Задание 5. Прочитайте текст «Из истории стоматологии». Составьте к тексту планы в назывной и тезисной формах.

План в назывной форме

1.Зубоврачевание в 300 году до нашей эры.

2.Научный и медицинский характер зубоврачевания в XVII1 веке.

3.Стоматологическая помощь в настоящее время.

4.Принципы работы стоматологических лечебных учреждений.

5.Стоматологическая помощь, оказываемая населению в РТ.

6.Роль современной стоматологии в здравоохранении населения республики.

План в тезисной форме

1.Зубоврачевание зародилось в глубокой древности.

2.В XVIII веке зубоврачевание начинает принимать научный и медицинский характер.

3.Первая русская зубоврачебная школа.

4.Стоматологическая помощь – одна из самых распространённых и важных видов специализированной медицинской помощи населению.

5.Основное звено стоматологической поликлиники.

6.Широкая сеть стоматологических кабинетов при поликлиниках, больницах и клиниках, при сельских участковых больницах.

7.Современная стоматология подразделяется на терапевтическую, хирургическую, ортопедическую, ортодонтию и стоматологию детского возраста.

Задание 6. Напишите аннотацию к статье из данного пособия «Из истории стоматологии». Сопоставьте предлагаемую вами аннотацию с данной ниже. Приведём один из образцов аннотации, составленной студентами.

Аннотация текста «Из истории стоматологии». *Статья называется* «Из истории стоматологии», *автор статьи знакомит* читателей с созданием новых методов лечения зубов и их протезирования. *В статье отмечается*, что только в XVIII веке зубоврачевание обретает научную направленность, хотя упоминания о протезах относятся к 300 году до нашей эры. *Автор подчеркивает, что* сегодня стоматологическая помощь - одна из самых важных медицинских услуг населению. *По утверждению автора,* стоматологические поликлиники координируют и осуществляют лечебную помощь людям, являясь методическим центром для врачей – стоматологов. *Автор приходит к заключению,* что в настоящее время создана широкая сеть стоматологических кабинетов. Современная стоматология подразделяется на терапевтическую, хирургическую, ортопедическую и целый ряд других направлений.

Задание 7 Расскажите, что нового вы узнали об истории своей специальности.

Расскажите о своем пути к избранной профессии.

Какая должна быть подготовка, чтобы быть хорошим специалистом?

Таким образом, предложенная система совершенствования русской профессиональной письменной речи студентов-медиков на практических занятиях с использованием текстов по специальности на стоматологическом факультете представляет собой комплекс методических приёмов, направленных на улучшение методики обучения русской речи.Аннотирование как вид информационной переработки текстов призвано способствовать овладению специальностью. Студенты рассматривают аннотацию к учебным пособиям, учебникам по специальным дисциплинам. Процесс аннотирования, смыслового свертывания текста предстаёт как творческий, требующий активной умственной деятельности. Как показывает практика

обучения, постепенное овладение предлагаемой системой способствует выработке навыков речевой деятельности в соответствии с целями и задачами медицинского вуза.

ЛИТЕРАТУРА

1. Абдуллоева Т. М. Совершенствование профессиональной письменной речи студентов – таджиков / Т. М. Абдуллоева //Вестник Таджикского национального университета. – Душанбе, 2021. -№ 3. -С. 170-178.
2. Абдуллоева Т.М. Методика обучения профессионально - ориентированной письменной русской речи студентов неязыковых вузов в условиях двуязычия / Т.М. Абдуллоева // Вестник Таджикского национального университета. 2023. - № 6/2. – С. 127-133.
3. Азимов Э. Г., Щукин А. Н. Новый словарь методических терминов и понятий (теория и практика обучения языкам) /Э.Г. Азимов. – М.: Издательство ИКАР, 2009. – 448.
4. Емельянова Л.П. Обучение иностранных студентов-журналистов аннотированию научного текста //В сб. Русский язык как иностранный и методика его преподавания / Л.П. Емельянова. -Ленинград, 1983. -С.134-142.
5. Леонова И.М. Психолого-педагогический аспект формирования навыков письменной речи / И.М. Леонова //Сборник статей по методике преподавания русского языка в вузе союзных республик. Выпуск 3. - М.: Высшая школа, 1985. -С.104-105.
6. Львов М.Р. Словарь-справочник по методике преподавания русского языка / М.Р. Львов. – М.: Издательский центр «Академия»; Высшая школа, 1999. – 272 с.
7. Маркова А. К. Психология усвоения языка как средства общения. Учебное пособие / А. К. Маркова. -М., 1974. - С. 22.
8. Методика преподавания русского языка в школе: Учебник для студ. высш. пед. учеб. заведений / М. Т. Баранов, Н. А. Ипполитова, Т. А. Ладыженская, М. Р. Львов; Под ред. М. Т. Баранова. - М.: Издательский центр «Академия», 2001. - 368 с.
9. Методика преподавания русского языка в школе: учебник для вузов / М. Т. Баранов [и др.]; под ред. М. Т. Баранова. – М.: Академия, 2000.
10. Программа по предмету «Русский язык» для студентов 1 курса всех факультетов Государственного образовательного учреждения «ТГМУ имени Абуали ибн Сино». –Душанбе, 2021. -37.
11. Рахматуллин Р.Г. Организация обучения русскому языку в таджикском вузе. Учебное пособие /Р.Г. Рахматуллин - Методические рекомендации. –Душанбе, 1987. -67 с.
12. Соловова Е. Н. Методика обучения иностранным языкам: продвинутый курс. Пособие для студентов пед. вузов и учителей / Е. Н. Соловова. -М.: АСТ: Астрель, 2008. - 272 с.
13. Текучев, А. В. Методика русского языка в средней школе / А. В. Текучев. – М.: Просвещение, 1980.
14. Чулкова В. С. Один из способов интеграции текста. Филологические науки / В. С. Чулкова. –Москва, 1978. -№ 1. -С. 47.
15. Учебное пособие для практических занятий по русскому языку в Таджикском медицинском университете» / У. Р. Юлдошев. – Душанбе: Ирфон, 2018. -204с.
16. Учебное пособие по развитию русской профессиональной речи студентов 2 курса медицинского университета / У. Р. Юлдошев и другие. – Душанбе: Ирфон, 2018. -224 с.
17. Хрестоматия по методике русского языка: русский язык как предмет преподавания. Пособие для учителя / А. В. Текучев. – М.: Просвещение, 1988. - 360 с.
18. Юлдошев У.Р. Рабочая тетрадь как составная часть учебно-методического комплекса и средство повышения эффективности преподавания русского языка студентам-медикам / У.Р. Юлдошев, Т.М. Абдуллоева // Вестник Таджикского национального университета. – Душанбе, 2019. - № 8. – С. 198-202.

МЕТОДИКАИ ТАЪЛИМИ НУТҚИ КАСБИИ ХАТТИИ РУСИИ ДОНИШҶӮЁНИ ТИББӢ ДАР АСОСИ МАТНҲО АЗ РӮЙИ ИХТИСОС ДАР ШАРОИТИ ДУЗАБОНИИ ТОҶИКӢ-РУСӢ

Дар мақола методикаи рушди нутқи хаттии касбии русии донишҷӯёни тиб дар асоси матнҳо аз рӯйи ихтисос дар шароити дузабонии тоҷики-русӣ баррасӣ карда шудааст. Муаллифон зикр мекунанд, ки таълими тартиб додани шарҳи кӯтоҳи матн чун як намуди коркарди матн имкон медиҳад донишҷӯён малакаҳои касбиро соҳиб шаванд. Бинобар ин зарур аст, ки ба таҳияи матнҳои назариявӣ таваҷҷуҳи бештар зоҳир карда мешавад. Дар ҷараёни таълим ба тартиб додани шарҳи кӯтоҳи матн ҳамчун амалиёти таълимӣ, бояд диққати бештар дод, зеро он ба ташаккулёбии малакаҳои нутқи хаттӣ мусоидат менамояд.Қайд кардан лозим аст, ки яке аз вазифаҳои асосии таълими забони русӣ ба донишҷӯёни донишгоҳҳои олии ғайризабонӣ ёрӣ расондан ба донишҷӯён мебошад, ки дар таълим додани, шунидан ва фаҳмидани лексияҳо, мутолиаи адабиёти махсус, такмили нутқи касбии русӣ, аз худ кардани касби интихобкардаашон, ёд гирифтани мазмуни мухтасар, маъруза кардан, баён кардани фикру ақидаи худ оид ба масъалаҳои мубрами соҳаи илм, ки онҳо интихоб кардаанд, ифода меёбад.Айни замон дар дарсҳои амалии забони русӣ дар донишгоҳҳои ғайризабонӣ кор бо матнҳо аз рӯйи ихтисос хеле мубрам аст. Қайд кардан лозим аст, ки истилоҳи матнро олимон ва методистҳо чун маҳсул, натиҷаи фаъолияти нутқ, маҳсули нутқ - шифоҳӣ ё хаттӣ, мефаҳманд. Одатан нишон дода мешавад, ки матн ҳаҷман аз як ҷумла зиёдтар аст.

Калидвожаҳо: нутқи хаттӣ, забони русӣ, дузабонӣ, нутқи касбӣ, тиб, аннотатсия, барнома, тахассус, матн, лексика, луғат, истилоҳот, ташаккулёбӣ, муошират.

МЕТОДИКА ОБУЧЕНИЯ РУССКОЙ ПРОФЕССИОНАЛЬНОЙ ПИСЬМЕННОЙ РЕЧИ СТУДЕНТОВ-МЕДИКОВ НА ОСНОВЕ ТЕКСТОВ ПО СПЕЦИАЛЬНОСТИ В УСЛОВИЯХ ТАДЖИКСКО-РУССКОГО ДВУЯЗЫЧИЯ

В статье рассматривается методика развития русской профессиональной письменной речи студентов медиков на основе текстов по специальности в условиях таджикско-русского двуязычия. Авторы подчеркивают, что изучение аннотирования как вида информационной переработки текстов способствует овладению студентами навыками специальности. Поэтому необходимо уделять больше внимания всесторонней разработке теоретических тем для письменной коммуникации – аннотированию как учебному действию, способствующему формированию навыков и умений письменной речи.Необходимо подчеркнуть, что одной из основных задач обучения русскому языку студентов неязыковых вузов является помощь студентам, которая выражается в том, чтобы научить их слушать и понимать лекции, читать специальную литературу, совершенствуя русскую профессиональную речь, овладеть избранной профессией, научить конспектировать, делать доклады, высказывать свое мнение по актуальным проблемам той отрасли науки, которую они выбрали. В настоящее время на практических занятиях по русскому языку в неязыковых вузах самой актуальной является работа с учебными текстами по специальности. Здесь следует особо подчеркнуть, что сам термин текст учеными, методистами понимается как продукт, результат речевой деятельности, произведение речи – устной или письменной. Обычно указывается, что текст по объему больше одного предложения.

Ключевые слова: русский язык, двуязычие, письменная речь, медицина, профессиональная речь, аннотация, программа, специальность, текст, терминология, лексика, формирование, коммуникация.

METHODS OF TEACHING RUSSIAN PROFESSIONAL WRITTEN SPEECH TO MEDICAL STUDENTS BASED ON TEXTS IN THE SPECIALTY IN THE CONDITIONS OF TAJIK-RUSSIAN BILINGUALISM

Russian medical students' professional written speech development methodology is considered in the article on the basis of texts on specialty in the conditions of tajik-russian bilingualism. The authors emphasize that the study of annotation as a type of information processing of texts contributes to students mastering the skills of the specialty. Therefore, it is necessary to pay more attention to the comprehensive development of theoretical topics for written communication – annotation, as an educational action that contributes to the formation of writing skills and abilities.

It must be emphasized that one of the main tasks of teaching the Russian language to students of non-linguistic universities is to help students, which is expressed in teaching them to listen and understand lectures, read specialized literature, improving Russian professional speech, master their chosen profession, teach them to take notes, make reports, express their opinions on current issues in the branch of science they have chosen.Currently, in practical classes in the Russian language in non-linguistic universities, the most relevant thing is to work with educational texts in the specialty. Here it should be especially emphasized that the term text itself is understood by scientists and methodologists as a product, the result of speech activity, a work of speech - oral or written. It is usually indicated that the text is more than one sentence in length.

Keywords: Russian language, bilingualism, written speech, medicine, professional speech, abstract, program, specialty, text, terminology, vocabulary, formation, communication.

Маълумот дар бораи муаллифон: ***Юлдошев Умарҷон Раҳимҷонович*** - Донишгоҳи давлатии тиббии Тоҷикистон ба номи Абуалӣ ибни Сино, доктори илмҳои педагогӣ, мудири кафедраи забони русӣ. **Суроға:** 734003, ш. Душанбе, Ҷумҳурии Тоҷикистон, хиёбони Рӯдакӣ, 139. E-mail: **lnfo@tajmedun. tj ph**
Телефон: **985-29-64-78**

Абдуллоева Тутинисо Менгулоевна - Донишгоҳи миллии Тоҷикистон, номзади илмҳои педагогӣ, мудири кафедраи методикаи таълими забон ва адабиёти рус. **Суроға:** 734025, ш. Душанбе, Ҷумҳурии Тоҷикистон, хиёбони Рӯдакӣ, 17 E-mail: **abdulloeva.64@mail.ru**. Телефон**: 988-50-10-13**

Сведения об авторах: ***Юлдошев Умарджон Рахимджонович*** - Таджикский государственный медицинский университет имени Абуали ибн Сино, доктор педагогических наук, профессор, заведующий кафедрой русского языка, **Адрес:** 734003, г. Душанбе, Республика Таджикистан, проспект Рудаки, 139. E-mail: **lnfo@tajmedun. tj ph**
Телефон: **985-29-64-78**

Абдуллоева Тутинисо Менгулоевна - Таджикский национальный университет, кандидат педагогических наук, заведующая кафедрой методики преподавания русского языка и литературы. **Адрес:** 734025, г. Душанбе, Республика Таджикистан, проспект Рудаки, 17. **E-mail**: abdulloeva.64@mail.ru**. Телефон**: **988-50-10-13**

Information about the authors: ***Yuldoshev Umarjon Rahimjonovich*** - Tajik State Medical University named after Abuali ibn Sino, doctor of pedagogical sciences, professor, head of Russian language department. . **Address:** 734003, Dushanbe,Republic of Tajikistan, Rudaki Avenue, 139. E-mail: **lnfo@tajmedun. tj ph**: Phone: **985-29-64-78**

Abdulloeva Tutiniso Menguloevna - Tajik National University, Candidate of Pedagogical Sciences, Head of the Department of Methods of Teaching Russian Language and Literature of TNU. **Address:** 734025, Republic of Tajikistan, Dushanbe, Rudaki Avenue 17, E-mail: abdulloeva.6417 E-mail: **abdulloeva.64@mail.ru**. Phone: **988-50-10-13**

УДК:372.840

СОВЕРШЕНСТВОВАНИЕ НАВЫКОВ РАБОТЫ В СИСТЕМЕ КОММУНИКАТИВНО-ИНДИВИДУАЛИЗИРОВАННОГО ОБУЧЕНИЯ НА ЗАНЯТИЯХ РУССКОГО ЯЗЫКА

Амирова П.Н.
Таджикский национальный университет

Информационно-коммуникационные технологии (ИКТ) как основополагающая категория современной методики преподавания русского языка предполагает использование изучаемого языка с первых шагов обучения в естественных для общения целях и функциях. Подобное обучение требует создания и применения технико-технологических средств, которые способны обеспечить быстрейший переход от необходимых абстрактных, системно-обобщенных фактов языка к коммуникативно-адекватному употреблению их в конкретной речи [2,с.56].

Оптимальное соотношение языковых и речевых задач в рамках учебной деятельности обеспечивается широким - системным и систематическим - использованием ИКТ, способствующих интенсификации процесса овладения иноязычной речью. На начальном этапе это технико-технологические средства, поскольку обучение доминирующему виду речевой деятельности-говорению — требует опоры на звучащий образец при формировании слухо-произносительного стереотипа и механизма самоконтроля, при усвоении речевых единиц в звуковом и интонационном оформлении в соответствии с языковой и стилистической нормой. Поэтому обучение речи по звучащим материалам адекватно-формируемой деятельности, выступает как объективная необходимость и важнейшее условие аутентичного усвоения языка.

Как известно, что в ИКТ входят ценностные аспектные (фонетические, грамматические, лексические и художественные) фоноупражнения. Это обусловлено тем, что они предназначены, прежде всего, для решения системно-языковых задач и представляют собой тренировочные или контрольно-тренировочные упражнения, речевой характер которых существенно ограничивается разрешающими возможностями звукозаписи. Речевые ситуации и программируемые речевые действия задаются при работе с фонограммой чисто вербально: инструкцией, образцом, содержанием и формой стимулирующих реплик. Обязательность обратной связи в форме ключа предопределяет типологию фоноупражнений; многократность повторения однотипных структур придает им механический характер. Однако упражнения в звукозаписи имеют определенный коммуникативный потенциал, который должен быть более полно реализован в соответствии с коммуникативными задачами современной методики преподавания русского языка.

Оптимальным образом отработка единиц языка разных уровней обеспечивается с помощью практических работ, проводимых в лингафонном кабинете или с автономным магнитофоном. Как единица учебного процесса, такие практические работы составляют необходимое звено в системе аудиторных и внеаудиторных занятий с использованием ИКТ на начальном этапе обучения и соотносятся с занятиями, рассчитанными на самостоятельную работу учащихся. Они, как правило, являются органической составной частью комплекса учебных материалов для начального этапа и находятся в строгом соответствии с языковым материалом основного учебника, отражая в содержательном плане все его особенности и компоненты: тематическое содержание, набор ситуаций и речевых интенций и т.п.

Соотнесенность с ИКТ коммуникативно-направленными требованиями программы, и содержанием учебника предопределяет коммуникативную ориентацию урока — их способность приблизить учебный процесс к условиям реального общения или, по крайней мере, имитировать его.

Отбор и организация языковых средств для практических работ базируются на определенных требованиях к подлежащему отработке материалу. Имеются такие требования, как:

1) функциональность, частотность, общеупотребительность;

2) ориентация на устную форму речи независимо от ее стиля — разговорного, научного, общественно-политического и т. д.;

3) соответствие норме (произносительной, стилистической);

4) ситуативно-тематическая и контекстная мотивированность.

Коммуникативность практических работ определяется их устно-речевым характером, а на содержательном уровне — «привязанностью» к тексту учебника. На операционном уровне коммуникативный настрой задается речевой направленностью всех компонентов структуры фоноупражнения — инструкции, образа, ключа. Инструкции соотносятся с коммуникативными интенциями учебника, что обусловливает их доступность для понимания. Они не содержат, как правило, никаких пояснений к структурным и функциональным особенностям изучаемого языкового материала, поскольку практические работы органично включены в учебный процесс, и первичная отработка его происходит на аудиторных занятиях в устно-речевых упражнениях, выполняемых под руководством преподавателя.

Оптимальными для самостоятельных занятий учащихся являются практические работы, предназначенные для отработки одной языковой трудности — одного речевого образца. Речевые образцы, их усвоенные ранее, в практическую работу не вводятся, что позволяет использовать её в пределах каждого конкретного урока в любой последовательности, варьируя практические работы в зависимости от индивидуальных особенностей учащихся и конкретных коммуникативных задач каждого урока.

Практические работы строятся с учетом психологических закономерностей восприятия речи на слух и особенностей механизма порождения речи. Вербализация высказывания, требующая воспроизведения фраз (частей фраз) в готовом виде, возможна лишь при наличии, у учащихся опыта многократного (изолированного или контекстного) их использования. В практических работах такая учебно-тренировочная деятельность реализуется путем использования системы взаимосвязанных фоноупражнений. Эта система учитывает структурную и функциональную специфику тренируемого языкового материала, а также стадиальность формирования навыков и умений грамматического оформления высказывания.

Теория стадиального формирования навыков и умений получает при создании упражнений, в звукозаписи специфического воплощения. Также осуществляется компрессия стадий по отношению к каждой конкретной порции материала и уровню владения языком. Устанавливается типология упражнений посредством соотнесения отдельных видов фоноупражнений с определенными стадиями, соблюдается динамика изменения количества фоноупражнений в зависимости от достижения необходимого уровня обученности на каждой стадии. Динамика количества фоноупражнений по стадиям определяется стремлением увеличить коммуникативную направленность практических работ, не допуская излишней, чисто языковой тренировки и стимулируя быстрейший переход к условно-коммуникативным фоноупражнениям стадий генерализации и переключения с модели на модель [4, с.45].

Следует отметить, важность использования в практических работах вербально-визуальной опоры в виде печатных образцов и ключей. Это способствует подкреплению сенсорно-перцептивной основы, редукции внутренней речи, которая при слуховом восприятии характеризуется значительной развернутостью. Кроме того, вербально-визуальна» опора облегчает процесс репродукции речевых высказываний, входящих в фоноупражнения: использование разных каналов введения одной и той же информации, несомненно, создает более прочную основу для ее понимания и запоминания. Выход в речь осуществляется при этом на уровне достаточной обученности учащихся по отношению, как к языковым средствам, так и к речевым механизмам, релевантным для данного этапа обучения [3, с.80].

В практических работах учитывается также такой важный психологический и методический фактор, как снятие сенсорного утомления: время звучания фонограммы соотносится с подэтапами начального этапа обучения, в связи, с чем первые практические работы рассчитаны на 7-10 минут звучания, а последующие на 15-20 минут. При решении этого вопроса авторы исходили из опытного обучения и практики многолетней работы. Правильность и рациональность данного подхода подтверждаются и результатами экспериментальной

проверки [6, с.116].Индивидуализация обучения с использованием практических работ осуществляется с помощью разного темпа предъявления фоноупражнений, варьирования характера опоры (дополнения аудитивной опоры вербально-визуальной в виде печатных образцов и ключей), комбинирования материала практической работы изучаемого урока в различной последовательности, с целью создания наиболее оптимальных условий для реализации принципа обучаемости.

После каждого урока учебника целесообразно выполнение учащимися (самостоятельно или под руководством преподавателя) практической работы более сложного типа, включающей в себя систему аудиотекстов и фоноупражнений, построенных на единой тематико-ситуативной основе и реализующих лингвострановедческий материал в соответствии с функционированием его в учебнике. Такие практические работы с использованием ИКТ имеют не только тренировочный, но и обобщающий и систематизирующий характер. Содержат все речевые образцы данного урока, усложненные путем более свободно варьируемого лексического наполнения, соотнесенности с новыми ситуациями общения.

Специфика этих практических работ с использованием ИКТ состоит в том, что они предназначены для работы в лингафонном кабинете оптимально аудио-компаративного типа, возможности которого позволяют осуществлять разнообразные формы работы: групповую, индивидуальную, парную. Чередование видов работы позволяет своевременно снять утомляемость, создать необходимый эмоциональный настрой, приблизить учебную деятельность к естественным условиям коммуникации. Поскольку практические работы с использованием ИКТ обладают четкой структурой, можно рассматривать их как модель урока включающего в себя устные и письменные, тренировочные и творческие (условно-коммуникативные), аудиторные и внеаудиторные (домашние) задания, при выполнении которых под руководством преподавателя индивидуальная, парная и групповая формы работы составляют органическое единство. Приводим систему заданий для подобной практической работы.

1. Прослушивание небольшого текста (диалога) с целью введения учащихся в тематику практической работы и концентрации их внимания на грамматических явлениях, подлежащих обработке.
2. Упражнения на проверку развития интонационного слуха и навыка определения на слух смысловых центров высказывания.
3. Упражнения на развитие механизмов оперативной памяти с заданиями прослушать, повторить и записать сообщение, объем которого увеличивается в рамках одного предложения.
4. Упражнения творческого характера с заданием сказать/написать фразу, аналогичную фразе предыдущего упражнения.
5. Упражнения на развитие навыков грамматического оформления высказывания (работа в парах).
6. Упражнения на развитие навыков аудирования с заданиями определить количество предложений в тексте, повторить/записать сообщение, объем которого возрастает (увеличивается количество предложений в тексте).
7. Упражнения творческого характера с заданием сказать/написать сообщение, аналогичное тексту предыдущего упражнения.
8. Упражнения на развитие навыков смысловой ориентации в аудиотексте с заданиями вычленить определенную (новую, ложную и т.п.) информацию; записать названия, даты, цифровые данные; расположить информацию в хронологическом порядке; озаглавить аудиотекст, составить его план.
9. Ответы на вопросы, проверяющие понимание аудиотекста.
10. Пересказ аудиотекста: краткий, развернутый, с трансформацией диалога в монолог.
11. Упражнения творческого характера с заданиями оценить, прокомментировать информацию, содержащуюся в аудиотексте; указать источник информации (аудиотекст

практической работы, текст учебника и др.); дополнить ее на основе известной информации по данной теме.

12. Составление собственного высказывания по аналогии с аудиотекстом практической работы — составление презентации, в письменной форме — в качестве домашнего задания.

Большое место в данном комплексе заданий принадлежит практической работе и парах, осуществляемой с опорой на традиционные формы обучения: текст пособия, карточки. Взаимоконтроль проводится по учебнику, который прочитывает студент, вводящий реплику-стимул; коррекция происходит также с его помощью, что создает эффект естественного общения. Определенное количество упражнений предполагает действие по аналогии, что возможно лишь при достижении достаточного уровня обученности в процессе выполнения предшествующих упражнений и всего комплекса практических работ к данному уроку. Так, упражнения типа комментирования микродиалога (Она сказала, что...; Он расспрашивал, где, о чем, кого...) опираются на развитую слуховую память, способность удержания в памяти и точного воспроизведения реплики, начинающей диалогическое единство, комбинирования воспринимаемых на слух реплик. Это придает практическим работам данного типа контрольный характер, позволяет ввести в них задания, подводящие учащихся к неподготовленному высказыванию. Индивидуализация при этом может быть осуществлена путем изменения объема отдельных фоноупражнений, темпа их предъявления, количества заданий, выполняемых в парах, а также посредством варьирования задания к аудиотексту, включения большего количества заданий творческого характера.

Таким образом, мы можем подчеркнуть, что использование информационно-коммуникационных технологий на занятиях русского языка позволяет диверсифицировать формы работы, деятельность студентов, повышать внимание, творческий потенциал личности.

Построение диаграмм, таблиц в презентации позволяет сэкономить время, более эстетично разработать материал. Задания с последующей проверкой активируют внимание студентов, формируют орфографическую бдительность. Использование кроссвордов, иллюстраций, рисунков, различных развлекательных заданий, тестов, интерес к уроку; сделать его более интересным. Использование тестов помогает не только сохранить время преподавателя, но и позволяет учащимся оценивать свои знания и способности. Неограниченные возможности компьютера позволяют интегрировать русский язык с использованием анимации, чтобы разнообразить урок, активировать студентов. Интересно услышать и увидеть лекции с использованием мультимедийного проектора, когда компьютер позволяет преподавателю расширять возможности обычной лекции, демонстрировать красочные схемы для студентов, использовать звук и анимацию, быстро объяснять ранее изученный материал. Преимущества использования информационно-коммуникационных технологий в обучении перед традиционными занятиями значительны.

Использование информационно-коммуникационных технологий возможно на разных этапах урока: на этапах написания, фиксации новой темы, проведении самостоятельной работы. В то же время для учащегося, техника выполняет различные функции: преподаватель, рабочий инструмент, учебный объект. На сложном этапе урока, когда необходимо сосредоточить внимание, монитор может стать мощным ритмичным организатором. Метод преподавания русского языка с использованием информационно-коммуникационных технологий в качестве технического средства обучения позволяет активизировать процесс обучения:

1) повысить темп урока;
2) увеличить долю самостоятельной работы учащихся;
3) проверить усвоение теоретических знаний у всех учащихся;
4) углубить степень отработки практических умений и навыков;
5) вести дифференцированную работу с каждым учеником;
6) выявить пробелы в его грамотности;
7) выработать умение составлять алгоритмы.

С помощью компьютера организованы все известные типы упражнений (вставка орфограмм, постановка знаков препинания, редактирование текстов и т.д.). Особенно

эффективно использование информационно-коммуникационных технологий для обучения и контроля над усвоением знаний и формированием навыков студентов. Как известно, чтобы писать правильно, недостаточно знать и понимать правила орфографии и пунктуации. Учет вышеизложенных требований при создании практических работ помогает обеспечить оптимальное сочетание коммуникативного и системного принципов и ускорить возможность использования русского языка иностранцами в естественных условиях общения.

Рецензент: Рузиева Л.Т.- д.п.н., профессор ТНУ

ЛИТЕРАТУРА

1. Абдуллоева Т.М. Формирование навыков словарной работы в повышении орфографической грамотности студентов-таджиков / Т.М. Абдуллоева //Вестник Таджикского национального университета – Душанбе, 2022г. -№8. - С. 129-137.
2. Костомаров В.Г. Учебный принцип активной коммуникативности в обучении русскому языку иностранцев //Современное состояние и основные проблемы изучения и преподавания русского языка и литературы / В.Г. Костомаров, О.Д. Митрофанова // Докл. сов. делегации /Пятый междунар. конгресс преп. рус. яз. и лит., Прага, 16-21 авг. 1982 г. М., 1982.
3. Ляховицкий М.В. Методика преподавания иностранных языков / М.В. Ляховицкий. - М., 1981.
4. Ракитина С.В. Интенсификация обучения русскому субстантивному склонению с использованием звукозаписи //Научные традиции и новые направления в преподавании русского языка и литературы. Секция 4. Программа и методика преподавания русского языка специалистам различных областей науки / С.В. Ракитина, Н.Решетова //Сб. тезисов/Шестой междунар. конгресс преп. рус. яз. и лит. -Будапешт, 1986.
5. Хабибова М.О. Изучение особенностей построения научных текстов - важный этап формирования и развития профессионально-направленной речи студентов-нефилологов / М.О. Хабибова //Вестник Таджикского национального университета – Душанбе,-2017г. -№3/6. -С. 308-311
6. Ходжиматова Г.М. Лексика научного стиля речи на практических занятиях по русскому языку для студентов национальных групп (на примере физического факультета) / Г.М. Ходжиматова //Русский язык за рубежом.- 2011. – № 2.-С.37-41.
7. Юркии С. Методические основы корректировочного курса русского языка с использованием ТСО для студентов филологических вузов: Автореф. дис.... канд. пед. наук / С. Юркии. - М., 1986.
8. Штерензон, В.А. Системный подход моделирование структуры содержания обучения при подготовке прикладных бакалавров / В.А. Штерензон. // Научное обозрение. Педагогические науки. – 2017. – № 2. – С. 117-123
9. Яковлева, О.В. Особенности методики формирования коммуникативной компетентности будущих учителей с использованием информационных и коммуникационных технологий / О.В. Яковлева // Известия Российского государственного педагогического университета им. А.И. Герцена. – 2006. – № 22. – Т.4. – С. 216-219.
10. Ярыгин, О.Н. Структура интеллектуальной компетентности и её тестирование / О.Н. Ярыгин // Вектор науки Тольяттинского гос. ун-та. Тольятти. – 2011. – № 2(16). – С.134-145.

ТАКМИЛИ МАЛАКАҲОИ КОРӢ ДАР СИСТЕМАИ ТАЪЛИМИ КОММУНИКАТСИОНӢ-ИНФИРОДӢ ДАР ДАРСҲОИ ЗАБОНИ РУСӢ

Корҳои амалӣ бо назардошти қонуниятҳои психологии дарки нутқ ба шунавоӣ ва хусусиятҳои механизми тавлиди нутқ сохта мешаванд. Вербализатсияи ибора, ки такрори ибораҳо (қисмҳои ибораҳо)-ро дар шакли тайёр талаб мекунад, танҳо дар сурати мавҷуд будани таҷрибаи истифодаи бисёркаратаи (ҷудогона е контекстӣ)-и донишҷӯен имконпазир аст. Дар корҳои амалӣ чунин фаъолияти омӯзишӣ-таълимӣ тавассути истифодаи системаи машқҳои фонографии ба ҳам алоқаманд амалӣ карда мешавад. Ин система хусусияти сохторӣ ва функсионалии маводи омӯхташудаи забонро, инчунин марҳилаи ташаккули малакаҳои тарроҳии грамматикии ибораро ба назар мегирад.Назарияи ташаккули марҳилавии маҳорату малакаҳо ҳангоми эҷоди машқҳо, дар сабти овоз таҷассуми хос мегирад. Инчунин, фишурдани марҳилаҳо нисбат ба ҳар як порчаи мушаххаси мавод ва сатҳи донистани забон амалӣ карда мешавад. Типологияи машқҳо тавассути алоқамандии намудҳои алоҳидаи машқҳои фоно бо марҳилаҳои муайян муқаррар карда мешавад, динамикаи тағйирёбии шумораи машқҳои фоно вобаста ба расидан ба сатҳи зарурии омӯзиш дар ҳар як марҳила риоя карда мешавад. Динамикаи шумораи машқҳои фоно аз рӯйи марҳилаҳо бо хоҳиши зиёд кардани самти коммуникативии корҳои амалӣ муайян карда мешавад, ки ба машқҳои зиёдатӣ, сирф забонӣ роҳ намедиҳад ва гузариши зудтарро ба машқҳои фоно-коммуникативии шартӣ дар марҳилаҳои генерализатсия ва гузариш аз як амсила ба амсилаи дигар ҳавасманд мекунад. Ин ба корҳои амалии ин навъ хусусияти назоратӣ медиҳад, имкон медиҳад, ки дар онҳо вазифаҳое ворид карда шаванд, ки хонандагонро ба изҳори омода нашуда мебаранд.

Калидвожаҳо: технологияҳои иттилоотӣ-коммуникатсионӣ, фаъолияти нутқ, раванди дарк, сатҳи маҳорат, малака, сохторҳои фаъол ва пассив, ҷудо кардани фикри асосӣ, дастури мақсаднок.

СОВЕРШЕНСТВОВАНИЕ НАВЫКОВ РАБОТЫ В СИСТЕМЕ КОММУНИКАТИВНО-ИНДИВИДУАЛИЗИРОВАННОГО ОБУЧЕНИЯ НА ЗАНЯТИЯХ РУССКОГО ЯЗЫКА

Практические работы строятся с учетом психологических закономерностей восприятия речи на слух и особенностей механизма порождения речи. Вербализация высказывания, требующая воспроизведения фраз (частей фраз) в готовом виде, возможна лишь при наличии у учащихся опыта многократного (изолированного или контекстного) их использования. В практических работах такая учебно-тренировочная деятельность реализуется путем использования системы взаимосвязанных фоноупражнений. Эта система учитывает структурную и функциональную специфику тренируемого языкового материала, а также стадиальность формирования навыков и умений грамматического оформления высказывания. Теория стадиального формирования навыков и умений получает при создании упражнений в звукозаписи специфическое воплощение. Также осуществляется компрессия стадий по отношению к каждой конкретной порции материала и уровню владения языком. Устанавливается типология упражнений посредством соотнесения отдельных видов фоноупражнений с определенными стадиями, соблюдается динамика изменения количества фоноупражнений в зависимости от достижения необходимого уровня обученности на каждой стадии. Динамика количества фоноупражнений по стадиям определяется стремлением увеличить коммуникативную направленность практических работ, не допуская излишней, чисто языковой тренировки и стимулируя быстрейший переход к условно-коммуникативным фоноупражнениям стадий генерализации и переключения с модели на модель. Это придает практическим работам данного типа контрольный характер, позволяет ввести в них задания, подводящие учащихся к неподготовленному высказыванию.

Ключевые слова: информационно-коммуникационные технологии, речевая деятельность, процесс восприятия, уровень владения, навыки и умения, активные и пассивные конструкции, выделение главной мысли, целевая установка.

IMPROVING THE SKILLS OF WORKING IN THE SYSTEM OF COMMUNICATIVE AND INDIVIDUALIZED LEARNING IN RUSSIAN LANGUAGE CLASSES

Practical works are built taking into account the psychological patterns of speech perception by ear and the peculiarities of the mechanism of speech generation. Verbalization of an utterance, which requires the reproduction of phrases (parts of phrases) in a ready-made form, is possible only if students have experience of multiple (isolated or contextual) use of them. In practical works, such educational and training activities are implemented by using a system of interconnected phono exercises. This system takes into account the structural and functional specifics of the trained language material, as well as the stadiality of the formation of skills and abilities of grammatical utterance.The theory of stadial formation of skills and abilities receives a specific embodiment when creating exercises, in sound recording. The stages are also compressed in relation to each specific portion of the material and the level of language proficiency. The typology of exercises is established by correlating certain types of phono exercises with certain stages, the dynamics of changes in the number of phono exercises is observed depending on the achievement of the required level of training at each stage. The dynamics of the number of phono exercises by stages is determined by the desire to increase the communicative orientation of practical work, preventing excessive, purely linguistic training and stimulating the fastest transition to conditionally communicative phono exercises of the stages of generalization and switching from model to model.This gives practical works of this type a control character, allows you to enter tasks into them that lead students to an unprepared utterance..

Keywords: information and communication technologies, speech activity, perception process, proficiency level, skills and abilities, active and passive constructions, highlighting the main idea, target setting.

Маълумот дар бораи муаллиф: ***Амирова Парвина Намазовна*** – Донишгоҳи миллии Тоҷикистон, номзади илмҳои педагогӣ, ассистенти кафедраи методикаи таълими забон ва адабиёти руси факултети филологияи рус. **Суроға:** 734025, ш. Душанбе, Ҷумҳурии Тоҷикистон, хиёбони Рӯдакӣ, 17. Телефон: **918-21-87-90**. E-mail: **pari-21@mail.ru**

Сведения об авторе: ***Амирова Парвина Намазовна*** – Таджикский национальный университет, кандидат педагогических наук, ассистент кафедры методики преподавания русского языка и литературы, факультета русской филологии. **Адрес:** 734025, г.Душанбе, Республика Таджикистан, проспект Рудаки, 17. Телефон: **918-21-87-90**. E-mail: **pari-21@mail.ru**

Information about the author*: Amirova Parvina Namazovna* - Tajik National University, Candidate of Pedagogical Sciences, Assistant of the Department of Methods of Teaching Russian Language and Literature, Faculty of Russian Philology. **Address:** 734025, , Dushanbe, Republic of Tajikistan Rudaki Avenue, 17. Phone: **918-21-87-90.**
E-mail: **pari-21@mail.ru**

УДК:372.800.8

РАЗРАБОТКА ИННОВАЦИОННЫХ ТЕХНОЛОГИЙ В ФОРМИРОВАНИИ ЭКОЛОГИЧЕСКОЙ КУЛЬТУРЫ СТУДЕНТОВ

Мансурова Дж.С., Халимов К.А., Зоидова О.А.

Таджикский государственный педагогический университет имени Садриддина Айни, Местная общественная организация «Развитие науки и образования» в Согдийской области

В развитых странах экологизация образования стала неотъемлемым элементом образовательной политики, объединенной общими целями и задачами, а также спецификой развития. Модернизация экологического образования и пересмотр университетских учебных программ, направленных на формирование экологического сознания студентов, связаны с неотложной необходимостью нахождения эффективных решений для экологических проблем. Российские и таджикские ученые, работающие над созданием единой системы непрерывного экологического образования, собрали значительный опыт в этой области [3, 21-32с].

Понимание студентами проблем окружающей среды достигается через сочетание научных знаний о природе, осознание необходимости ее защиты и активное участие в этом процессе. Программы экологического образования и формирования экологической культуры студентов охватывают различные дисциплины.

Например, естественно-научные предметы предоставляют знания о структуре природы, взаимосвязи ее процессов, роли общества и человека в природной среде, а также принципах экологически ориентированной деятельности.

С другой стороны, общественно-исторические и гуманитарные дисциплины обращают внимание на социальные аспекты отношения к окружающей природе на уровне индивидуального и коллективного сознания.

Разработка и внедрение интегрированного экологического образования в учебный процесс является ключевым педагогическим условием, так как оно сосредотачивает внимание на межпредметных связях, направленных на формирование экологической культуры, отражающейся в знаниях, убеждениях и действиях, направленных на защиту человека и общества от неконтролируемого технологического прогресса [10, 232 с].

Для проведения социально-экологических опросов, цель которых заключалась в оценке студентами своего отношения к интегрированному экологическому образованию, в нашем учебном процессе были внедрены компьютерные технологии:

видеоматериалы, презентации, мультимедийные средства. На семинарских занятиях использовались документальные учебные фильмы, такие как "Проблема питьевой воды в Хатлонской области", "Селевые потоки и их последствия в Дарвазском районе", "Использование ядохимикатов в сельском хозяйстве Республики Таджикистан" и многие другие.

Основная цель использования этих технологий состояла в обмене мнениями и выражении личной позиции студентов по вопросам экологического образования.

Такая работа на первом этапе исследования направлена не только на изучение отношения студентов к интегрированному экологическому образованию, но и на мотивацию к приобретению новых знаний в области экологии, на формирование экологического сознания и мышления. Особое внимание в исследовании интегрированного экологического образования было уделено изучению индивидуального отношения студентов различных курсов к социально-природной среде, в которой проявляются личностные взаимоотношения и социально-экологическая деятельность внутри коллектива.

Наблюдения проводились в ходе открытых воспитательных мероприятий, презентаций творческих и научно-исследовательских проектов, круглых столов, деловых игр, а также были изучены особенности сотрудничества студентов в макрогруппах "студент-студент", "преподаватель-студент».

Наши исследования показывают, что в настоящее время система образования и воспитания в Республике Таджикистан находится в переходном периоде, испытывая противоречия между прежними принципами и новыми концепциями. Экологическое образование уже стало неотъемлемой частью современной педагогики, и с конца 80-х годов наблюдается усиленное развитие системно-деятельностного подхода к нему.

Комплексный подход в экологическом образовании рассматривается с различных точек зрения, включая трансформацию экологического обучения в учебный процесс, использование наблюдения, экспериментирования и занимательных методов, а также внедрение изобразительной, музыкальной и физической активности.

Интегративные тенденции также получили развитие в экологическом образовании, где объединение различных предметных областей и методов воспитания и обучения способствует более глубокому пониманию экологических проблем [10, 232 с].

В настоящее время принцип интеграции содержания экологического образования активно воплощается в практике почти всех вузов Республики Таджикистан

В рамках таких мероприятий, отражающих этот принцип, участвуют студенты различных курсов. Мы обнаружили, что такие мероприятия чаще всего являются комплексными и способствуют формированию экологической культуры студентов путем решения разнообразных задач.

Комплексные развивающие мероприятия, правильно организованные, не вызывают усталости и монотонности. Сочетание различных видов деятельности на таких мероприятиях способствует формированию личностного отношения к экологическому содержанию, что является важным аспектом данного процесса.

Интеграция в практике экологического образования требует синтеза и поиска новых форм подготовки, основанных на изучении теоретических концепций и практических навыков в области экологии. Это также способствует формированию экологического сознания, мышления, деятельности и культуры.

В этом контексте развитие деятельностного и личностного подходов играет ключевую роль в образовании студентов. Согласно существующим государственным образовательным стандартам, интегрированный подход в экологическом образовании становится все более важным, что отражается в программировании для совершенствования экологической культуры и здорового образа жизни.

Второе направление исследования, связанное с интеграцией содержания экологического образования, учитывает особенности регионального компонента и действий, направленных на формирование экологической культуры студентов.

Это включает изучение особенностей экологического образования в соответствии с дисциплинами, тесно связанными с экологическими науками. Биоэкология и геоэкология уже присутствуют в содержании многих учебных предметов, особенно биологии.

Однако экологическое образование не сводится только к изучению этих дисциплин из-за необходимости трансформации научных знаний и умений в ответственное отношение и мотивацию к действиям.

Таким образом, для успешного формирования экологической культуры студентов требуется более широкий подход, который учитывает социокультурные и личностные аспекты.

Изучение профессиональных моделей высококвалифицированных специалистов показывает, что их вовлечение в экологоориентированную практику занимает значительное место среди других профессиональных характеристик.

Следовательно, это должно быть учтено в программе подготовки специалистов в условиях высших учебных заведений. В процессе профессионализации будущих специалистов основную роль играют учебные дисциплины профессионального цикла.

Эти дисциплины традиционно разделяются на два направления: теоретическое и практическое обучение. В контексте формирования экологической культуры студентов оба эти направления имеют своё значение. Теоретические дисциплины создают базу для освоения

экологических знаний и формируют понимание экологических проблем, а также умения выбирать наиболее подходящие методы их решения [9,с.31-34].

С другой стороны, организация практического обучения (полевые и производственные практики) предоставляет студентам возможность практического применения и развития экологических умений в реальных условиях, что способствует достижению профессионального уровня в соответствующих навыках.

Для более эффективного формирования экологической культуры студентов необходимо уделить внимание специальной теоретической работе по раскрытию научно-экологического и воспитательного потенциала дисциплин и курсов теоретического и практического обучения, преподаваемых на каждом факультете вуза [4, с 205].

На данный момент, по нашему мнению, подобная аспектная линия профессиональной подготовки представлена недостаточно в используемых учебных программах и стандартах высшего образования.

С учётом особенностей данного педагогического условия, мы рассматривали потенциал некоторых учебных дисциплин, способных эффективно влиять на формирование экологической культуры студентов.

Этот процесс включал в себя следующие аспекты:

1. Определение дисциплин с наибольшим потенциалом для формирования экологической культуры.

2. Разработку интегрированного содержания и учебных материалов, адаптированных под формирование экологических навыков.

3. Выявление взаимосвязей между дисциплинами в процессе формирования экологической культуры.

4. Разработку методических занятий с акцентом на практическую экологическую деятельность.

Профессиональный цикл учебных дисциплин, включенных в основу ведущей дисциплины "Экология" согласно стандартам высшего образования, состоит из следующих основных разделов: "экология в современном обществе", "основные понятия, принципы и законы экологии", "биосфера и место человека в ней", "глобальные экологические проблемы", "экологическое законодательство Республики Таджикистан» [1, 415 с].

Обучение в высшем учебном заведении имеет свою специфику, прежде всего, в профессиональной направленности программ и отражении базовых научных дисциплин, лежащих в основе будущей профессиональной деятельности.

Это также предполагает погружение студентов в системы нескольких научных областей, которые вносят свой вклад в образование будущего специалиста.

Таким образом, для формирования экологической культуры студентов важно опираться на комплексный подход, включающий различные дисциплины, которые лежат в основе учебных программ.

Экологические знания, изучаемые в рамках указанных разделов и курсов, направлены на формирование научного понимания взаимодействия человека с природой и на развитие методологических подходов к решению экологических проблем [1, с 415].

Это способствует формированию глубокого понимания и мотивации студентов к применению полученных знаний на практике.

Перед тем как анализировать конкретные разделы учебной программы дисциплины "Экология", мы обратили внимание на общие положения, касающиеся требований к составлению учебных программ как документов, определяющих объем профессиональных знаний, умений и навыков, необходимых для освоения в процессе обучения в вузе.

В педагогической литературе функции программы рассматриваются с разных точек зрения. Одни источники утверждают, что функция программы заключается в формировании целей и задач обучения, а также определении основного содержания.

Другие подчеркивают, что программа фиксирует содержание образования на уровне учебного предмета и является контролирующим инструментом.

Третьи указывают на то, что программа содержит детальный перечень основных разделов и тем изучаемых предметов, а также методические и организационные указания о происхождении предмета, исходя из целей и задач обучения.

Существуют значительные разночтения в определении функций программы. Некоторые исследования указывают на то, что программа должна определять объем требований к будущему специалисту в сфере его предметных знаний, в то время как другие подчеркивают необходимость отражения операциональной стороны познавательной деятельности.

Например, Н.Ф. Талызина считает, что программа должна указывать не только на объем знаний, но и на вид психологической деятельности, систему сформированности свойств, а также на сдвиги в имеющихся знаниях и умениях студентов.

Однако на данный момент реализация таких требований не представляется возможной из-за недостаточного развития психолого-педагогических наук. Наиболее полно это может быть сделано в сфере познавательной деятельности [7, 288с].

Некоторые исследования также указывают на недостаточную конкретизацию видов деятельности в программе.

Проведенный анализ учебных программ по различным предметам позволил выявить два связанных недостатка:

цели обучения обычно формулируются в общих, недостаточно конкретных формулировках;

в программе определяется только информационно-предметный аспект содержания обучения, в то время как процессуальный аспект не получает достаточного выражения.

Информационно-предметная модель обучения включает в себя знания, умения и навыки. Термин "знание" охватывает как исходные, так и итоговые знания.

Исходные знания представляют собой информацию, заложенную в учебном курсе, в то время как итоговые знания являются результатом усвоения этой информации студентами. Формирование знаний и умений тесно взаимосвязано.

Например, Н.Ф. Талызина подчеркивает, что знания о предметах и явлениях мира неразрывно связаны с деятельностью, и применение знаний происходит в контексте умений и навыков. Исходя из этого, мы выявили потенциал различных разделов курса для формирования экологической культуры студентов [8, 288с].

Особенно высокий потенциал для этой цели имеет раздел "Экология в современном обществе". В соответствии со стандартом высшего профессионального образования на изучение этого раздела выделяется 140 часов, в том числе 40 часов на аудиторные занятия.

Цели этого раздела связаны с формированием знаний о взаимодействии природы и человека, а также об основных экологических проблемах каждого региона и возможных путях их решения.

Одной из задач курса является ознакомление с особенностями взаимодействия человека и природы в каждом регионе и изучение региональных аспектов основных экологических проблем.

Важным этапом в формировании экологической культуры студентов является изучение раздела "Глобальные экологические проблемы».

"На данный раздел отводится 150 учебных часов, из которых 20 часов приходятся на аудиторные занятия. Этот раздел изучается на последних курсах и является заключительным в рамках курса экологии.

В ходе изучения "Глобальных экологических проблем" применяется принцип "от общего к частному", что является типичным подходом для учебных программ практически всех специальностей вузов Таджикистана. Этот подход позволяет студентам развивать экологические навыки по изучению и оценке состояния окружающей среды на местном, региональном и глобальном уровнях [11, 3-14с].

В соответствии с законом "Об охране окружающей природной среды" Республики Таджикистан, принятым правительством страны, во всех образовательных учреждениях,

независимо от их профиля, обязательно предусмотрено преподавание основ экологических знаний [6,155с].

Также в республике приняты ряд нормативно-правовых актов, которые подчеркивают важность формирования экологической культуры среди обучающихся. Особенностью изучения основной дисциплины экологического образования, "Экологии", является использование краеведческого подхода [5, 200с].

Этот подход акцентирует внимание на практических навыках изучения и оценки состояния окружающей среды в месте проживания студентов. Помимо обычных заданий, студенты проводят исследования объектов и разрабатывают маршруты для экологических экскурсий и мероприятий, направленных на создание экологических троп и других экологических инициатив.

В ходе краеведческой работы студенты также знакомятся с соответствующими правовыми документами, а также с материалами научных конференций, посвященных актуальным экологическим проблемам исследуемого региона.

Полученный материал студентами активно применяется в различных областях, таких как написание курсовых и квалификационных работ, выступления на научных студенческих конференциях, а также в педагогической деятельности.

Этот подход обеспечивает тесную связь между теоретическими аспектами экологического содержания и их практическим использованием в реальных ситуациях, что способствует формированию экологической культуры будущих специалистов.

В рамках применения краеведческого принципа и формирования экологических умений студентам предоставляется возможность проведения экскурсий и посещения объектов, представляющих определенную экологическую угрозу для окружающей территории.

Это могут быть карьеры по добыче камня и других строительных материалов, места добычи полезных ископаемых, промышленные предприятия, а также очистные сооружения и другие [2, 34с].

В результате таких поездок студенты могут наглядно увидеть, каким образом серьезный подход к рекультивации отработанных пространств на карьерах способствует возвращению нарушенного слоя литосферы и восстановлению лесонасаждений, влияющих на окружающую природную среду.

Эти практические занятия также дают студентам возможность ознакомиться с множеством нерешенных проблем, связанных с состоянием окружающей природной среды.

Анализ программных вопросов для формирования экологической культуры может быть проведен и по другим разделам дисциплины "Экология", что позволит студентам получить более полное представление о разнообразии экологических проблем и способах их решения.

Полученный материал, использованный студентами, находит широкое применение в различных сферах, включая написание курсовых и квалификационных работ, выступления на научных студенческих конференциях, а также в образовательной практике.

Такой подход способствует глубокому взаимодействию между теоретическими аспектами экологического материала и их практическим использованием, что способствует формированию экологической культуры будущих специалистов.

Проведение экскурсий и посещение объектов, представляющих экологическую угрозу для окружающей среды, является важным аспектом использования краеведческого подхода и развития экологических умений. Студенты имеют возможность познакомиться с карьерами по добыче камня и другими источниками строительных материалов, местами добычи полезных ископаемых, промышленными предприятиями, а также очистными сооружениями и другими объектами.

Эти поездки позволяют студентам наглядно увидеть влияние серьезного подхода к рекультивации отработанных участков на восстановление окружающей среды. Помимо этого, практические занятия дают студентам возможность ознакомиться с многочисленными нерешенными проблемами, связанными с экологическим состоянием окружающей среды.

Анализ программных вопросов, связанных с формированием экологической культуры, может быть проведен также и по другим разделам дисциплины "Экология", что способствует более глубокому пониманию студентами разнообразия экологических проблем и способов их решения.

При анализе программных вопросов, связанных с формированием экологической культуры, важно учитывать разнообразие подходов и методов, применяемых в учебном процессе.

Это позволяет студентам получить разностороннее представление о проблемах окружающей среды и способах их решения, а также развить критическое мышление и аналитические навыки.

Кроме того, важно обращать внимание на практическую значимость получаемых знаний и умений для будущей профессиональной деятельности студентов.

Экологическая культура является неотъемлемой частью профессионального образования в различных областях, поэтому практические навыки, приобретаемые в процессе изучения экологических дисциплин, имеют важное значение для успешной работы специалистов в будущем.

Таким образом, использование практических методов обучения и активное вовлечение студентов в решение реальных экологических проблем способствует более эффективному формированию их экологической культуры и готовности к профессиональной деятельности в области охраны окружающей среды.

В заключение, следует отметить, что формирование экологической культуры среди студентов является важным аспектом их образования и профессиональной подготовки.

Практическое применение полученных знаний и умений, особенно через краеведческий подход и экскурсионные мероприятия, играет ключевую роль в этом процессе. Активное участие студентов в решении экологических проблем и работе с реальными объектами позволяет им лучше понять взаимосвязь между человеком и природой, а также приобрести навыки работы с экологическими данными и оценки состояния окружающей среды [2, 34с].

Эти практические занятия не только обогащают учебный процесс, но и готовят студентов к реальным вызовам в области охраны окружающей среды.

Такой подход способствует формированию комплексного взгляда на экологические проблемы и развитию экологической культуры, что является важным элементом их профессиональной подготовки и личностного роста.

Таким образом, активное вовлечение студентов в практическое изучение экологических вопросов на практике играет значительную роль в формировании их экологической культуры и готовности к будущей профессиональной деятельности.

Рецензент:

ЛИТЕРАТУРА

1. Давлатов А. Основы экологии / А.Давлатов. - Душанбе: Дониш, 2005.-415 с.
2. Мирзоев С.С. Значение краеведческого материала в формировании познавательных интересов // Вестник, Курган-Тюбинский ун-т, 2008, №3. -С. 34
3. Моисеев, Н.Н. Экологическое образование и экологизация образования / Н. Н. Моисеев // Экология образования. – М.: Юнисам, 1996.-С. 21-32.
4. Национальная концепция воспитания РТ// Воспитание – дело творческое. – Душанбе, 2006. -С.205.
5. Национальная стратегия и план действий Республики Таджикистан по сохранению и рациональному использованию биоразнообразия. - Душанбе, 2003. -200 с.
6. Национальный план действий по охране окружающей среды. -Душанбе, 2006. - 155с.
7. Национальный план действий Республики Таджикистан по смягчению последствий изменения климата - Душанбе: Таджикглавгидромет, 2003. -264 с.
8. Талызина Н.Ф. Педагогическая психология. Учебн. пособ. для студентов. -М.: Издательский центр «Академия», 1998. – 288 с.
9. Холназаров С. Роль таджикских национальных традиций и обычаев в экологическом воспитании / С.Холназаров, А.Ш.Комилов // Наука и школа МПГУ. -2010. -№ 6. – С. 31-34.
10. Шарифзода Ф. Интегрирование обучения: Проблемы, поиски и размышления. – Душанбе, 2005. – 232 с.
11. Ягодин Г. А. Проблемы экологического образования / Г. А. Ягодин, Л. Т. Третьякова // Образование в области окружающей среды: сб. докл. III Всесоюз. конф. – Казань, 1990. – Т. 1. – с. 3-14.

КОРКАРДИ ТЕХНОЛОГИЯҲОИ ИННОВАТСИОНӢ ДАР ТАШАККУЛИ ФАРҲАНГИ ЭКОЛОГИИ ДОНИШҶӮЁН

Мақолаи мазкур масъалаҳои ташаккули фарҳанги экологии донишҷӯён бо таваҷҷуҳ ба истифодаи донишҳои экологии онҳо баррасӣ шудаанд. Дар мақола аҳаммияти машғулиятҳои амалӣ, ба монанди экскурсияҳо ва боздид аз иншооти фарҳанги экологӣ барои донишҷӯён таъкид шудааст. Ба истифодаи равиши минтақашиносӣ ба ташаккули малакаҳои экологӣ таваҷҷуҳи хосса зоҳир карда шудааст, ки ба донишҷӯён имкон медиҳад, ки вазъи муҳити зистро дар минтақаи худ беҳтар дарк ва арзёбӣ кунанд. Муаллифон аҳаммияти истифодаи донишҳои назариявиро дар ҳолатҳои воқеӣ, ки ба ташаккули фарҳанги экологӣ ва омодагии донишҷӯён барои ҳалли мушкилоти экологӣ мусоидат мекунад, махсус қайд намудаанд. Усулҳои дар мақола нишондодашуда, ба монанди гузаронидани экскурсияҳо ва таҳлили масъалаҳо ба донишҷӯён имкон медиҳанд, ки на танҳо бо мушкилоти мушаххаси экологӣ шинос шаванд, балки маҳорату малакаҳоро барои ҳалли онҳоро рушд диҳанд. Ба назари муаллифон, равиши мазкур ба фаҳмиши амиқ ва ҳамаҷонибаи масъалаҳои экологӣ ва ташаккули фарҳанги экологии донишҷӯён мусоидат мекунад. Чунин машғулиятҳои амалӣ барои ташаккули донишҳои экологии донишҷӯён ва омодагӣ ба фаъолияти касбӣ дар соҳаи ҳифзи муҳити зист истифода шуда метавонанд. Ҳамзамон, муаллифон истифодаи равиши минтақашиносӣ ва усулҳои амалиро дар раванди таълими экологӣ, дар ташаккули фарҳанги экологии донишҷӯён муҳим меҳисобанд.

Калидвожаҳо: таълими экологӣ, фарҳанги экологӣ, барномаҳои таълимӣ, таҳсилоти касбӣ, донишҷӯён, ҳамгиро, малака ва маҳорат, экскурсияҳо, мушкилоти экологӣ, кишваршиносӣ.

РАЗРАБОТКА ИННОВАЦИОННЫХ ТЕХНОЛОГИЙ В ФОРМИРОВАНИИ ЭКОЛОГИЧЕСКОЙ КУЛЬТУРЫ СТУДЕНТОВ

Данная статья касается вопросов формирования экологической культуры студентов вузов, с акцентом на практическое применение полученных знаний. В статье подробно рассматривается значимость практических занятий, таких как экскурсии и посещения объектов, представляющих экологическую культуру, для студентов. Особое внимание уделяется использованию краеведческого подхода к формированию экологических умений, что позволяет студентам лучше понять и оценить состояние окружающей среды в своем регионе. Статья подчеркивает важность применения теоретических знаний в реальных ситуациях, что способствует формированию экологической культуры и готовности студентов к решению экологических проблем в профессиональной деятельности. Обозначенные в статье методы, такие как проведение экскурсий и анализ программных вопросов, позволяют студентам не только ознакомиться с конкретными экологическими проблемами, но и развивать навыки и умения для их решения. Такой подход способствует глубокому и комплексному пониманию экологических вопросов и их практической значимости. В заключении работы подчеркивается важность подобных практических занятий для формирования экологической культуры студентов и подготовки к ответственной профессиональной деятельности в области охраны окружающей среды. По мнению авторов, использование краеведческого подхода и практических методов в обучении экологии играет ключевую роль в формировании экологической культуры студентов.

Ключевые слова: экологическое образование, экологическая культура, учебные программы, профессиональное образование, студенты, интеграция, умения и навыки, экскурсии, экологические проблемы, краеведческий подход.

DEVELOPMENT OF INNOVATIVE TECHNOLOGIES IN THE FORMATION OF ECOLOGICAL CULTURE OF STUDENTS

This article addresses the issues of forming environmental culture among university students, with an emphasis on the practical application of acquired knowledge. The article elaborates on the significance of practical activities such as excursions and visits to sites representing environmental culture for students. Special attention is given to the use of a local history approach in developing environmental skills, allowing students. to better understand and assess the state of the environment in their region. The article emphasizes the importance of applying theoretical knowledge in real-life situations, which contributes to the formation of environmental culture and prepares students to address environmental issues in their professional careers. The methods outlined in the article, such as conducting excursions and analyzing programmatic issues, enable students not only to familiarize themselves with specific environmental problems but also to develop skills and abilities to address them. This approach fosters a deep and comprehensive understanding of environmental issues and their practical significance. In the conclusion of the work, the importance of such practical activities for shaping students' environmental culture and preparing them for responsible professional activities in environmental protection is underscored. According to the authors, the use of a local history approach and practical methods in teaching ecology plays a key role in shaping students' environmental culture. This approach allows students not only to acquire theoretical knowledge about environmental issues but also to apply them in practice and to understand the connection between theory and real-life situations. The authors believe that such teaching methods contribute to the development of students' skills in independent analysis and problem-solving in environmental issues, which is essential for preparing them for professional careers in environmental protection. The authors also highlight the importance of using practical methods within the "Ecology" course to develop students' deep understanding of environmental problems and to acquire practical skills in dealing with them.

Key words: environmental education, ecological culture, educational programs, professional education, students, integration, skills and competencies, excursions, environmental problems, regional approach.

Маълумот дар бораи муаллифон: ***Мансурова Ҷамила Сулаймоновна*** Донишгоҳи давлатии омӯзгории Тоҷикистон ба номи Садриддин Айнӣ, номзади илмҳои педагогӣ, дотсент, мудири кафедраи педагогикаи умумӣ. **Суроға:** 734003, ш. Душанбе, Ҷумҳурии Тоҷикистон, хиёбони Рудакӣ 121. E-mail: **mansurova.dzhamila@mail.ru**
Халимов Комилҷон Абдушукурович Донишгоҳи давлатии омӯзгории Тоҷикистон ба номи Садриддин Айнӣ, муаллими калони кафедраи биологияи умумӣ ва методикаи таълими биология. и **Суроға:** 734003, ш. Душанбе, Ҷумҳурии Тоҷикистон, хиёбони Рудакӣ 121. Телефон.: **(+992)** 987600206
Зоидова Озода Абдураҳимовна - Ташкилоти ҷамъиятии“Рушди илм ва таълим”-и вилояти Суғд, директор. Телефон: **(+992) 93 355 90 09900085019**. E-mail:**ozoda71:@ mail.ru**

Сведения об авторах: ***Мансурова Джамила Сулаймоновна*** - Таджикский государственный педагогический университет имени Садриддина Айни, доцент, заведующая кафедрой общей педагогики. **Адрес:** 734003, г. Душанбе, Республика Таджикистан, проспект Рудаки, 121. E-mail: **mansurova.dzhamila@mail.ru**
Халимов Комилджон Абдушукурович - Таджикский государственный педагогический университет имени Садриддина Айни, старший преподаватель кафедры общей биологии и методики биологического обучения **Адрес:** 734003, г. Душанбе, Республика Таджикистан, проспект Рудаки, 121. Телефон.: **(+992)** 987600206
Зоидова Озода Абдурахмоновна - Директор местной общественной организации «Развитие науки и образования» в Согдийской области Телефон: **(+992) 93 355 90 09900085019**. E-mail:**ozoda71:@ mail.ru**

Information about the author: ***Mansurova Jamila Sulaymonovna* -** Tajik State Pedagogical University named after Sadriddin Aini, Associate Professor, Head of the Department of General Pedagogy. **Address:** 734003, Dushanbe, Republic of Tajikistan, Rudaki Avenue, 121. E-mail: **mansurova.dzhamila@mail.ru**
***Khalimov Komiljon Abdushukurovich* -** Tajik State Pedagogical University named after Sadriddin Aini, Senior Lecturer of the Department of General Biology and Methods of Biological Education **Address:** 734003, Dushanbe, Republic of Tajikistan, Rudaki Avenue, 121. Phone.: **(+992) 987600206**
***Zoidova Ozoda Abdurakhmonovna* -** Director of the local public organization "Development of Science and Education" in the Sughd region Phone: **(+992) 93 355 90 09900085019.** E-mail:**ozoda71:@mail.ru**

УДК:372.857

СТРУКТУРА ПЕДАГОГИЧЕСКОГО ЭКСПЕРИМЕНТА ПО ФОРМИРОВАНИЮ ПОЗНАВАТЕЛЬНОЙ АКТИВНОСТИ УЧАЩИХСЯ ПРИ ИЗУЧЕНИИ ВОПРОСОВ ГИГИЕНЫ ШКОЛЬНОЙ БИОЛОГИИ В 9 КЛАССЕ

Рахматова П.Ф.
Худжандский государственный университет имени академика Б.Гафурова

При определении основных направлений педагогического эксперимента мы принимали во внимание, что на вооружении учителей биологии фактически отсутствуют современные методические пособия, в которых давались бы рекомендации по формированию познавательной активности учащихся – сложного личностного образования. Поэтому нами были определены следующие направления педагогического эксперимента: определение современных методических, психолого-педагогических аспектов формирования познавательной активности учащихся при овладении ими гигиенического содержания в разделе «Человек и его здоровье»; разработка экспериментальной методики формирования и развития познавательной активности учащихся на основе изучаемого содержания курса биологии; определение эффективности экспериментальной методики по формированию познавательной активности учащихся.

При разработке вариативности экспериментального исследования по формированию и развитию познавательной активности учащихся мы учитывали следующие положения: познавательная активность является важнейшим свойством личности человека, обеспечивающим ему активное изучение сложных явлений реального мира, и формируется у учащихся при условии их вовлечения в активную познавательную деятельность; курс биологии 9 класса конкретизирует, углубляет и обобщает знания учащихся по гигиене, полученные ими в курсах природоведения, ботаники, зоологии; развитие гигиенических понятий, являющихся существенным элементом биологических знаний учащихся, осуществляется в тесной взаимосвязи с анатомическими, физиологическими, медицинскими понятиями; пути, методы и средства формирования и развития познавательной активности учащихся определяются их возрастными особенностями; познавательная активность учащихся зависит от степени сформированности у них познавательного интереса, который мы рассматриваем как свойство его личности.

С учетом вышеизложенного был составлен план экспериментального исследования по формированию и развитию у учащихся познавательной активности; разработаны диагностирующие задания и намечены сроки проведения контрольных срезов. Анализ результатов, полученных в ходе констатирующего эксперимента, привел нас к выводу о необходимости разработки экспериментальной методики, позволяющей целенаправленно и эффективно осуществлять формирование и развитие познавательной активности учащихся при изучении ими гигиенических вопросов программы курса биологии в 9 – ом классе. Обобщая результаты исследований Анисимовой В.С., Бруновт Е.П., Жаровой Л.В., Зверева И.Д., Симонова А.К. и др.[1:2:3:4:5]? мы пришли к выводу, что наиболее эффективным средством формирования и развития познавательной активности учащихся является система активных форм работ (Табл. 1).

Таблица 1. Задания для дифференциации самостоятельной работы учеников по разделу «Человек и его здоровье»

Задачи по разделу «Человек и его здоровье»: обучающие, развивающие, воспитывающие					
по видам учебной работы	фронтальные общеклассные	фронтальные групповые	кооперированные групповые	дифференцир. групповые	индивидуализированные
по дидактическим целям	на приобретение знаний, умений, навыков	на закрепление знаний, умений	на проверку знаний, умений и навыков	на применение знаний, умений и навыков	

		и навыков				
по методам обучения	словесные		наглядные		практические	
по особенностям умственной работы	на анализ	на сравнение		на установление причинно-следственных связей		на обобщение
по формам организации	поурочные	экскурсион-ные		внеурочные	домашние	
по формам выражения конечного результата	письменные		устные		графические	

Однако качество выполнения предлагаемых заданий находится в прямой зависимости от подготовленности школьников к активной познавательной деятельности, а именно: от уровня сформированности у них приемов умственной деятельности, практических умений (Е.П. Бруновт, Е.Т. Бровкина, П.Я. Гальперин, Н.Ф. Талызина и др.). Тем не менее в пособиях для учителей методика формирования приемов умственной деятельности у школьников не отражена. Хотя, как известно, умственные действия плохо осознаются учащимися, если не являются объектом специального усвоения. Поэтому, исходя из сущности определения познавательной активности учащихся, мы использовали на поисковом этапе экспериментального исследования систему активных работ во взаимосвязи с формированием у обучаемых познавательного интереса, приемов умственной деятельности и практических умений. Результативность предложенной методики проверялась методом контрольно-диагностических срезов знаний учащихся по специально разработанным заданиям для педагогического эксперимента (итоги срезовых работ приведены в табл. 2).

Таблица 2. Итоги срезовых работ на поисковом этапе эксперимента

№	Классы / Уровни познавательной активности	Экспериментальные				Контрольные			
		начало эксперимента		конец эксперимента		начало эксперимента		конец эксперимента	
		кол-во уч - ся	в %	кол-во уч - ся	в %	кол-во уч - ся	в %	кол-во уч - ся	в %
1.	Репродуктивный	203	63,0	186	57,5	204	61,0	200	60,6
2.	Вариантивный	105	32,1	119	36,7	109	33,3	113	34,3
3.	Творческий	16	4,9	19	5,8	17	5,1	17	5,1
	Всего учащихся	**324**		**324**		**330**		**330**	

Как видно из таблицы, в конце педагогического эксперимента число учащихся с репродуктивным уровнем познавательной активности в контрольных и экспериментальных классах отличается незначительно – на 3,1% (60,6 – 57,5%). Рост числа школьников с творческим уровнем познавательной активности в экспериментальных классах составил всего 0,9% (5,8% - 4,9%), а прирост числа учащихся с вариативным уровнем познавательной активности составил 4,6 (36,7% - 32,1%).

Таким образом, полученные результаты не подтвердили предполагаемую эффективность экспериментальной методики по сравнению с традиционной на поисковом этапе педагогического исследования. На основе данных анализа мы определили наиболее вероятную причину низкой результативности методики – увеличение количества работ средней трудности, предлагаемых ученикам для самостоятельного изучения нового материала, и одновременное обучение их приемам умственной деятельности не является достаточным условием для формирования и развития познавательной активности школьников.

Для уточнения оптимальных методических условий формирования и развития познавательной активности учащихся было проведено более тщательное изучение теоретических источников по методике преподавания биологии дореволюционного и

советского периода. В ходе анализа было установлено, что И.Д.Зверев, Л.Г.Маш, Н.И. Матеев, М.Я. Цузмер связывали развитие активности учащихся при изучении анатомии, физиологии, гигиены человека с проведением самонаблюдений. Анализ с этих позиций современной действующий программы по биологии 9 – го класса и состояние проблемы в школьной практике привели нас к предположению о том, что одной из причин низкого уровны сформированности познавательной активности у большинства девятиклассников является резкое снижение количества самонаблюдений при изучении гигиены.

Изучив работы А,С. Алякринской, Л.С. Выготского, К.М. Гуревич. Г.А. Данилочкиной, И.Б. Зекривой, И.А. Кузьмичевой, М.М. Левиной, Т.Н. Николаевой, Е.С. Рабунского, мы пришли к выводу: становление и развитие познавательной активности, как свойства личности, должно осуществляться в условиях дифференцированного подхода. Необходимость дифференцированного подхода в организации процесса формирования и развития познавательной активности учащихся объясняется тем, что к ученику необходимо подходить как к целостной личности: учитывать интеллектуальный уровень; качества характера, влияющие на процесс овладения знаниями, умениями и навыками; интересы; отношение к учению в целом и к разным видам учебной деятельности в частности; склонность к труду. Этим и объясняется необходимость в дифференциации обучения, суть которой сводится к обеспечению оптимальных условий для развития каждого школьника, которые можно реализовать через объединение учащихся в гомогенные или гетерогенные группы.

В гомогенные группы объединяются учащиеся близкие по своим типологическим особенностям, в гетерогенные группы входят ученики с разными уровнями учебных возможностей.

При объединении учащихся в группы мы учитывали рекомендации, разработанные К.М. Гуревич и А.В. Усовой [6:7]. Перед проведением третьего этапа экспериментального исследования мы поставили цель определить влияние различных видов активных работ (Таб. 6), предлагаемых учащимся для изучения нового материала в условиях дифференцированного обучения, на создание условий, способствующих формированию и развитию познавательной активности учащихся. Все условия, которые создаются в процессе выполнения различных видов активных работ (творческих, вариантивных, репродуктивных), мы подразделили на *очень благоприятные*, *весьма благоприятные*, *не совсем благоприятные*, *очень неблагоприятные* и принимали эту классификацию при формировании и развитии познавательной активности учащихся наряду с закономерностями и принципами методики преподавания биологии.

При определении положительного или отрицательного влияния характера самостоятельных работ на формирование и развитие познавательной активности учащихся мы составили таблицу (матрицу), при заполнении которой ориентировались на положение, сформулированное Л.С. Выготским: обучение не должно ориентироваться на уже достигнутый учеником уровень развития, а немного “забегать вперед”, предъявлять к мышлению школьника требования, несколько привышающие его наличные возможности. Только в таком случае, то что входило “в зону актуального развития”, перейдет в процессе обучения в зону ближайшего развития. Для первого уровня характерна потенциальная форма поведенческой активности, которую воспитанник может проявить при условии разъяснений, советов, педагогических требований со стороны, под воздействием нравственных примеров или других фаторов. Второй уровень указывает на что способен ребенок в активной деятельности.

При заполнении таблицы (матрицы) было установлено следующее.

При условии объединения учащихся в гетерогенные группы, при выполнении заданий любой сложности, в наиболее неблагоприятных условиях оказывались ученики с репродуктивным уровнем познавательной активности. Они практически исключаются из процесса познавательной деятельности, используют результаты труда своих товарищей. Таким образом, принижается их инициатива и активность, ослабляется внимание, дисциплинированность; эти дети не испытывают эмоционального удовлетворения. Более благоприятные условия для развития познавательной активности создаются в гетерогенных группах для учащихся со средними учебными возможностями. В менее благоприятных

условиях оказываются ученики с творческим уровнем познавательной активности: для своего дальнейшего развития они должны выполнять преимущественно творческие задания.Таким образом, при заполнении таблицы стало ясно, что различные по сложности задания, предлагаемые ученикам, объединенным в гетерогенные группы, создают неодинаковые условия для развития познавательной активности учащихся. Тем не менее мы решили использовать такой вариант дифференцированного подхода при организации экспериментального учебного процесса из следующих соображений. Во – первых, при работе в гетерогенных группах средние и слабые ученики получают образцы действий разрешения проблемной ситуации, закрепляют знания. Во – вторых, использование в гетерогенных группах разнотипных по содержанию самостоятельных работ создает условие для рационального использования учебного времени.

Наиболее благоприятные условия для развития учащихся создаются при объединении их в гомогенные группы. Именно в условиях гомогенных групп осуществляется важнейшее дидактическое условие активизации учебной деятельности школьников, - включение каждого ученика в активный познавательный процесс. Так как при такой организации активной работы учащихся и со средними и с низкими учебными возможностями поставлены перед необходимостью выполнять задание учителя через коллективный поиск правильного решения. Они не только активно участвуют в работе, предлагая пути выполнения задания, но и овладевают приемами умственной деятельности.

Таким образом, можно предположить, что в гомогенных группах создаются оптимальные условия для индивидуального творческого самовыражения.

Принимая во внимание положение Л.С. Выготовского о двух уровнях развития (актуальном и ближайшем), мы пришли к выводу, что для формирования и развития познавательной активности учащихся нежелательно использовать активные работы репродуктивного характера. Для сохранения творческого уровня познавательной активности ученику необходимо предлагать задания преимущественно творческого характера. Ученику со средним уровнем познавательной активности будут созданы предпосылки для дальнейшего развития при условии выполнения им заданий, требующих “переноса” знаний. Подросток с репродуктивным уровнем познавательной активности выигрывает, если будет решать новые для себя по сложности познавательные задачи.

В нашем экспериментальном исследовании мы использовали выводы по проблеме дифференциации учебной работы учащихся, сделанные В.И. Загвязинским, Е.С. Рабунским, В.В. Пасечником, И.М. Чередовым: учебная работа школьников может быть организована в 3- х формах: фронтальной, групповой и индивидуальной на уроке; выбор формы учебной деятельности школьников на уроке обусловлен дидактической целью, содержанием учебного материала, возрастными и индивидуальными особенностями учащихся, стилем деятельности учителя; повышение эффективности одной формы учебной работы зависит от других форм, применяемых учителем планомерно и систематически; элементы дифференциации могут применяться на разных этапах урока, где и когда это наиболее целесообразно.

Анализ собранных данных позволил разработать конкретные методические рекомендации к изучению гигиенического содержания раздела “Человек и его здоровье”, которых придерживались учителя экспериментальных классов в формирующем эксперименте.

Формирующий эксперимент проводился по разработанным нами трем вариантам исследовательской методики, каждый из которых предусматривал сравнение с контрольной группой. Первый вариант экспериментальной методики предусматривал формирование и развитие познавательной активности учеников через их обучение приемам умственной деятельности и выполнение на этой основе активных познавательных работ гигиенического содержания (объяснение гигиенических требований, заполнение таблиц, решение биологических задач). Особенностью второго варианта экспериментальной методики стало широкое использование учениками результатов самонаблюдений для обоснования гигиенического требования или для его активного формулирования. Третий вариант экспериментальной методики характеризуется тем, что учащиеся наряду с вышеназванными условиями привлекались к активному изучению гигиенического содержания программы в

условиях дифференцированного подхода. В контрольных классах изучение школьниками гигиенического содержания программы осуществлялось по методике, апробированной в школьной практике.Для проведения эксперимента были разработаны и предложены учителям следующие материалы: конкретные методические рекомендации каждого экспериментального урока по гигиене во всех темах раздела “Человек и его здоровье”; система заданий для дифференцированной самостоятельной работы учащихся, позволяющая организовать активную деятельность каждого ученика;перечень конкретных требований к знаниям и умениям учащихся, характеризующих уровни познавательной активности школьников.

Учащимся всех экспериментальных классов были выданы опубликованные нами материалы, содержащие задачи, задания для работы с рисунками, таблицами, к проведению самонаблюдений, памятки, характеризующие приемы умственной деятельности.

Разрабатывая задания для активного изучения школьниками вопросов программы по гигиене, мы придерживались рекомендаций, предложенных Ю.А. Бабанским, А.С. Алякринской. В частности, Ю.К. Бабанский отмечает: специально подобранная дозируемая помощь – это не прямая подсказка, парализующая мышление ребенка, а инструмент, с помощью которого педагог подводит учащегося к правильному ответу, решению. Согласно подобным рекомендациям задания, составленные нами для менее подготовленных учащихся, содержат некоторые подготовительные упражнения, готовящие их к решению новой задачи: разной степени полноты подсказки; примерный план действий, ведущий к выполнению работы рациональным путем.

Школьникам со средними и высокими познавательными возможностями предъявлялись повышенные требования к самостоятельной организации познавательной деятельности и выбору рациональных способов ее выполнения. Задания для более подготовленных учеников составлялись с расчетом на их полную самостоятельность и более обобщенным характером инструктажа. Он содержал обобщенные указания, что надлежит сделать, чем воспользоваться.

Таким образом, мы пришли к выводу, что при формировании и развитии познавательной активности учеников необходимо: учитывать уровень усвоенных школьниками знаний и приобретенных умений; использовать задания, предусматривающие нарастание самостоятельности и творческой активности обучаемых; рассматривать приемы умственной деятельности как средство усвоения гигиенических понятий и как активные логические операции, которыми должны овладеть учащиеся; оптимально сочетать фронтальный, групповой, индивидуальный виды самостоятельных работ при изучении школьниками нового материала.

ЛИТЕРАТУРА

1. Анисимова В.С. Активные работы учащихся по анатомии, физиологии и гигиене человека: Пособие для учителя / В.С. Анисимова и др. – М.: Просвещение, 1978. – 112 с.
2. Бруновт Е.П. Активные работы учащихся по биологии: Пособие для учителя / Е.П. Бруновт. – М.: Просвещение, 1969. -21 с.
3. Жарова Л.В. Управление активной деятельностью учащихся: Учебное пособие / Л.В. Жарова. – Л.: ЛГПИ им. А.И. Герцена, 1982. – 75 с.
4. Зверев И.Д. Проблема активности учащихся в учебной работе / И.Д. Зверев // Биология в школе. -1970. -№3. - С.21 – 26.
5. Симонова А.К. Дифференциация процесса обучения анатомии, физиологии и гигиене человека в УШ классе средней школы. - Дисс…к.п.н./ А.К. Симонова. – Л., 1975. – 196 с.
6. Гуревич К.М. Индивидуально – психологические особенности школьников / К.М. Гуревич. – М.: Знание, 1988. – 80 с. Новое в жизни, науке, технике. Сер. педагогики и психологии. -№6.
7. Усова А.В. Методика изучения качества усвоения учащимися научных понятий / В кн.: Методы педагогического исследования / А.В.Усова. Под ред. Матушкина С.Е., Федоровой В.Н. – Челябинск, 1969.
8. Щукина Г.И. Педагогические проблемы формирования познавательных интересов учащихся / Г.И. Щукина. – М.: Педагогика, 1988. – 208 с.
9. Шамова Т.И. Активизация учения школьников / Т.И. Шамова. – М.: Педагогика, 1982. – 208 с.
10. Щукина Г.И. Педагогические проблемы формирования познавательных интересов учащихся / Г.И. Щукина. – М.: Педагогика, 1988. – 208 с.

11. Батуев А.С. Человек: анатомия, физиология и гигиена: Проб. учеб. для 8 кл. ср. шк. / А.С. Батуев, И.Д. Кузьмина. – М.: Просвещение, 1987. – 224с.
12. Цузмер М.Я. Человек и его здоровье. Учебник для 9 класса средней школы / М.Я.Цузмер, О.В. Петришина. – М.: Просвещение, 1990. – 240 с.

СОХТОРИ ОЗМОИШИ ПЕДАГОГӢ ОИДИ ТАШАККУЛИ ФАЪОЛНОКИИ МАЪРИФАТИИ ХОНАНДАГОН ҲАНГОМИ ОМӮЗИШИ МАСЪАЛАҲОИ ГИГИЕНӢ ДАР СИНФИ 9 БИОЛОГИЯИ МАКТАБӢ

Дар мақола самтҳои асосии таҷрибаи педагогӣ, муайянкунӣ, ҷустуҷӯӣ ва шаклдиҳии он ва натиҷаҳои онҳо нишон дода шудаанд. Инчунин натиҷаҳои санҷишҳои назоратӣ-ташхисии дониши хонандагон оид ба ташаккули фаъолияти маърифатии хонандагон ҳангоми омӯзиши масъалаҳои гигиенӣ дар синфи 9-уми биологияи мактабӣ оварда шудаанд. Мактаббачагони дорои қобилияти маърифатии миёна ва баланд нисбат ба ташкили мустақилонаи фаъолияти маърифатӣ ва интихоби роҳҳои оқилонаи амалигардонии он талабот зиёд буд. Супоришҳо барои донишҷӯёни бештар омодашуда бо интизории мустақилияти пурраи онҳо ва хусусияти умумии дастурҳо тартиб дода шуҲамин тавр, мо ба чунин хулоса омадем, ки ҳангоми ташаккул ва инкишоф додани фаъолияти маърифатии хонандагон зарур аст: дараҷаи дониши азхудкардаи мактаббачагон ва малакаҳои ба даст овардаашон ба назар гирифта шавад; аз вазифаҳое истифода баранд, ки мустақилият ва фаъолияти эҷодии хонандагонро баланд бардоранд; усулҳои фаъолияти равониро ҳамчун воситаи азхудкунии мафҳумҳои гигиенӣ ва амалиёти мантиқии фаъол, ки хонандагон бояд аз худ кунанд, баррасӣ менамоянд; хангоми омӯхтани маводи нав мактаббачагон намуди кори мустақилонаи фронталӣ, гурӯҳи ва фардиро ба таври мувофиқ ба ҳам мепайвандад.

Калидвожаҳо: таҷрибаи педагогӣ, самтҳои таҷрибаи педагогӣ, системаи шаклҳои фаъоли таълим, озмоиши муайянкунанда, таҷрибаи ташаккулдиҳанда, фаъолияти маърифатӣ.

СТРУКТУРА ПЕДАГОГИЧЕСКОГО ЭКСПЕРИМЕНТА ПО ФОРМИРОВАНИЮ ПОЗНАВАТЕЛЬНОЙ АКТИВНОСТИ УЧАЩИХСЯ ПРИ ИЗУЧЕНИИ ВОПРОСОВ ГИГИЕНЫ ШКОЛЬНОЙ БИОЛОГИИ В 9 КЛАССЕ

В статье освещены основные направления педагогического эксперимента, его констатирующий, поисковый и формирующий виды и их результаты. А также изложены результаты контрольно-диагностических срезов знаний учащихся по формированию познавательной активности учащихся при изучении вопросов гигиены в 9 классе школьной биологии. Школьникам со средними и высокими познавательными возможностями предъявлялись повышенные требования к самостоятельной организации познавательной деятельности и выбору рациональных способов ее выполнения. Задания для более подготовленных учеников составлялись с расчетом на их полную самостоятельность и более обобщенным характером инструктажа. Он содержал обобщенные указания, что надлежит сделать, чем воспользоваться. Таким образом, мы пришли к выводу, что при формировании и развитии познавательной активности учеников необходимо: учитывать уровень усвоенных школьниками знаний и приобретенных умений; использовать задания, предусматривающие нарастание самостоятельности и творческой активности обучаемых; рассматривать приемы умственной деятельности как средство усвоения гигиенических понятий и как активные логические операции, которыми должны овладеть учащиеся; оптимально сочетать фронтальный, групповой, индивидуальный виды самостоятельных работ при изучении школьниками нового материала.

Ключевые слова: педагогический эксперимент, направления педагогического эксперимента, система активных форм обучения, констатирующий эксперимент, формирующий эксперимент, познавательная активность.

STRUCTURE OF PEDAGOGICAL EXPERIMENT ON FORMATION OF COGNITIVE ACTIVITY OF STUDENTS IN STUDYING ISSUES OF HYGIENE OF SCHOOL BIOLOGY IN GRADE 9

The article highlights the main directions of the pedagogical experiment, its ascertaining, search and formative types and their results. It also presents the results of control and diagnostic sections of students' knowledge on the formation of cognitive activity of students in studying hygiene issues in grade 9 of school biology. Schoolchildren with average and high cognitive abilities were presented with increased requirements for independent organization of cognitive activity and the choice of rational ways of its implementation. Tasks for more prepared students were compiled with the expectation of their complete independence and a more generalized nature of the instructions. It contained generalized instructions on what should be done, what to use. Thus, we came to the conclusion that when forming and developing the cognitive activity of students it is necessary to: take into account the level of knowledge and skills acquired by schoolchildren; use tasks that provide for the growth of independence and creative activity of students; consider the techniques of mental activity as a means of assimilating hygienic concepts and as active logical operations that students must master; optimally combine frontal, group, individual types of independent work when schoolchildren study new material.

Keywords: pedagogical experiment, directions of pedagogical experiment, system of active forms of training, ascertaining experiment, formative experiment, cognitive activity.

Маълумот дар бораи муаллиф: ***Рахматова Парвина Файзуллоевна –*** Донишгоҳи давлатии Хуҷанд ба номи академик Б.Ғафуров, унвонҷӯйи кафедраи анатомияи варзиш ва мудофиаи граждании факултети тарбияи ҷисмонӣ**. Суроға**: 735700, ш.Хуҷанд, Ҷумҳурии Тоҷикистон, гузаргоҳи Мавлонбеков 1. E-mail: **parvina8787inbox.ru**

Сведения об авторе: ***Рахматова Парвина Файзуллоевна*** – Худжандский государственный университет имени академика Б.Гафурова, соискатель кафедры анатомии спорта и гражданской обороны факультета физической культуры. **Адрес:** 735700, город Худжанд, Республика Таджикистан, проезд Мавлонбекова 1.E-mail: **parvina8787inbox.ru**

Information about the author: ***Rakhmatova Parvina Fayzulloevna – Khujand State University named after Academician B. Gafurov, applicant*** of the Department of Anatomy of Sports and Civil Defense of the Faculty of Physical Education. **Address:** 735700, Khujand city, Republic of Tajikistan, Mavlonbekov passage 1. E-mail: **parvina8787inbox.ru**

УДК:372.8

НАУЧНОЕ СОПРОВОЖДЕНИЕ ОБРАЗОВАТЕЛЬНОГО ПРОЦЕССА КАК ФАКТОР ПОВЫШЕНИЯ ПОДГОТОВКИ МАГИСТРА

Дусматов Ш.М.
Худжандский государственнй университет имени академика Б. Гафурова

Научное сопровождение образовательного процесса мы рассматриваем как взаимодействие субъектов образовательного процесса, обусловленное научно-исследовательской деятельностью в университете. В самом общем виде научное сопровождение образовательного процесса как особая функция современного университета предполагает реализацию следующих видов сопровождения:

- научно-методическое сопровождение;
- организационно-управленческое сопровождение;
- информационное сопровождение.

Научное сопровождение образовательного процесса строится на основе имеющихся знаний о сущности педагогического образования, обеспечивающего готовность выпускника к взаимодействию с другими людьми в процессе трансляции культуры, обмена ценностями, знаниями, способами деятельности, опытом самореализации.

Мы исходим из теоретических положений И.А. Зимней [1], Т.Е. Климовой [2], В.В. Краевского [3] о наличии объективных возможностей образовательного процесса, характеристик, связей, которые обусловливают научное сопровождение.

Под сопровождением Е.И. Казакова понимает метод, обеспечивающий создание условий для принятия субъектом развития оптимальных решений в различных сложных ситуациях жизненного выбора, которые выражаются в оказании помощи субъекту в принятии таких решений. Сопровождение – это комплексный метод, в основе которого лежит единство четырех функций: диагностики существа возникшей проблемы; информации о существе проблемы и путях ее решения; консультации на этапе принятия и выработки плана решения проблемы; первичной помощи на этапе реализации плана решения.

Сопровождение – это взаимодействие сопровождающего и сопровождаемого, направленное на разрешение жизненных проблем развития сопровождаемого.

Основные принципы сопровождения: ответственность за принятие решения лежит на субъекте развития, сопровождающий обладает только совещательными правами; приоритет интересов сопровождаемого; непрерывность сопровождения; мультидисциплинарность (комплексный подход) сопровождения.

Таким образом, сопровождение – это оказание помощи, поддержки в принятии решения студентом в сложных ситуациях жизненного выбора на основе изучения его интересов, потенциального поля, особенностей взаимодействия с образовательной средой; это стимулирование личностного и профессионально-образовательного продвижения студента, рассматриваемого в их взаимосвязи. В рамках данного подхода приобретает особую значимость определение исследовательских позиций в понимании ориентации научного сопровождения.

Ориентация на научное сопровождение в современную системе образования предполагает сочетание как минимум трех ориентационных процессов: ориентации на развитие студента; на развитие преподавателя; на развитие университета как целостной системы. Сам по себе принцип ориентации, поставленный в центр проектирования системы образования, породил необходимость формирования широкого поля выбора: образовательной программы, технологий и т.д. Системообразующая роль при этом выполняет научно-исследовательская деятельность университета в информационно-образовательном пространстве [4].

Понимание роли научно-исследовательской деятельности в разрешении проблем и противоречий образовательного процесса позволило обозначить функции и выделить основные принципы научного сопровождения.

Функции научного сопровождения: сбор информации о существе возникшей проблемы в образовательном процессе; анализ проблемы и разработка возможных путей ее решения; предоставление ориентационного поля для разрешения проблем образовательного процесса в научно-исследовательском пространстве; обоснование субъектом образовательной деятельности личного выбора и составление плана решения проблемы; оказание помощи и поддержки на этапе реализации плана решения.

Основные принципы научного сопровождения: приоритет научных и образовательных интересов субъекта образовательной деятельности; личная ответственность за принятие решения субъектом образовательной деятельности; поддержка в образовательном процессе в случае обращения за помощью; комплексный подход научного сопровождения.

Итак, в процессе исследования проблемы научного сопровождения установлено, что научное сопровождение образовательного процесса в содержательном и профессиональном аспектах обусловливается требованиями к образованности специалистов разного уровня. Такой подход к пониманию научного сопровождения позволяет предположить, что «сопровождение» должно покрывать «присваиваемую образованность», а следовательно, и образовательный процесс, в котором и происходит реализация основной цели педагогического образования. При этом модель научного сопровождения образовательного процесса включает в себя следующие компоненты: научно-исследовательская деятельность; научное сообщество преподавателей; диагностика образовательного процесса; виды научного сопровождения; субъекты образовательного процесса; результат.

Методика сопровождения предполагает наличие необходимых взаимосвязанных составляющих - ***стратегию, тактику, логику, технику*** (методы, формы, приемы взаимодействия) в целом.

Научно-методическое сопровождение образовательного процесса определяется: согласованием внешних и внутренних факторов, наличие которых предопределяет возможность реализации профессионально-образовательной программы; согласованием норм, регулирующих этот процесс (речь идет о выборе индивидуального маршрута, обеспечивающего достижение уровня профессиональной компетенции), способ управления и организационных форм обучения студентов.

К внешним факторам мы относим образовательные стандарты, требования к профессиональной подготовке бакалавра, специалиста, магистра.

К внутренним – потребности, интересы, возможности субъектов образовательного процесса, индивидуальные образовательные планы и т.д.

Научно-методическое сопровождение образовательного процесса предполагает сопровождение и преподавателя, и студента, при этом мы исходим из понимания того, что это целенаправленное и специально организованное содействие качественной реализации образовательных программ вуза в соответствии с требованиями педагогического образования.

В ходе исследования было установлено, что сопровождение преподавателя вуза может осуществляться в форме: планирования направлений и содержания научно-исследовательской работы кафедр; проектирования научно-методических разработок, обеспечивающих образовательный процесс; экспертизы учебно-методического комплекса; индивидуальных консультаций; обучающих семинаров; взаимное посещение учебных занятий.

Научно-методическое сопровождение образовательного процесса опирается на результаты научно-исследовательской деятельности кафедр университета, включающих фундаментальные и прикладные исследования, направленные на получение новых знаний об основных закономерностях строения, функционирования и развития человека, общества, окружающей материальной среды.

Такими результатами, к примеру, являются: разработка концепции системного анализа хода и результатов образовательного процесса в развивающейся системе непрерывного высшего педагогического образования, которая включает в себя сущность и методику изучения информационного сопровождения и результатов образовательного процесса в университете; выявление основных тенденций, характеризующих состояние научно-методического

обеспечения, информационного сопровождения образовательного процесса в вузе и определение перспектив его развития; определение перспектив повышения эффективности образовательного процесса в вузе за счет интеграции знаний, развития педагогического мышления и совершенствования системы общекультурной подготовки студентов; разработка и реализация методики изучения отношений студентов вуза к различным аспектам их взаимодействия с преподавателями в рамках концепции развивающего и развивающегося взаимодействия; раскрытие сущности нового качества подготовки специалиста в области образования, выявление основных характеристик методологии и теоретических основ создания системы комплексного обеспечения нового качества подготовки (культуросообразность, личностно ориентированность, интеграция теории и практики, опора на рефлексию и самообразование, преемственность, развитие профессиональной среды); обозначение подхода к построению учебно-методического, научного, информационного и организационно-управленческого обеспечения образовательного процесса в вузе как фактора эффективности подготовки специалиста в области образования; создание диагностического инструментария для выявления потенциальных возможностей личности обучающихся и проведение акмеологической диагностики студентов; обновление Государственных образовательных стандартов высшего педагогического образования по различным направлениям; разработка методических рекомендаций по реализации задачного подхода к оценке образованности обучающихся на различных ступенях непрерывного образования и по согласованности программ в системе непрерывного образования.

Проводимые исследования способствовали: обновлению содержания различных направлений высшего педагогического образования и выработке принципов их дальнейшего развития; уточнению содержания различных блоков высшего педагогического образования (общекультурный, психолого-педагогический и предметный); разработке нового поколения учебных программ, пособий, учебников, ориентированных на подготовку педагогов нового поколения; формированию разнообразных образовательных маршрутов студентов; обновлению технологий обучения, адекватных целям педагогического образования; созданию новой системы оценивания образовательной деятельности студентов.

Таким образом, формы и виды научно-методического сопровождения образовательного процесса направлены на совершенствование подготовки специалистов и включают в себя разработку новых курсов и технологий обучения по профилю лицензированных специальностей, публикацию научно-методической литературы, проведение научно-методических конференций, семинаров и других мероприятий, организацию НИРС, корректировку учебных программ.

Наряду с перечисленными видами научно-методического сопровождения образовательного процесса все большую актуальность приобретает ***информационное сопровождение***. Считается доказанным, что люди не смогут произвести никакого продукта, не объединяясь для совместной деятельности и взаимного обмена деятельностями. С возникновением и развитием кибернетических идей, с постановкой проблемы становления информационного общества также считается установленным, что без участия в информационном взаимодействии с другими людьми личность не может существовать и состояться.

Одним из важнейших требований, предъявляемых обществом к специалистам в области образования, является их готовность к постоянному информационному поиску, результаты которого выражаются в пополнении и обновлении знаний для корректировки своей профессионально- педагогической деятельности в соответствии с требованиями времени.

Из всего сказанного можно сделать вывод, что формирование и удовлетворение информационных профессионально-педагогических потребностей педагогов – одна из основ их ***информационной культуры***, причем тесно связанная с научной профессионально-педагогической информацией и ее обратным влиянием на формирование информационных потребностей студентов в процессе обучения в многоуровневом педагогическом вузе и учителей в процессе повышения квалификации.

Главной целью информационного сопровождения образовательного процесса должно стать создание организационных и содержательных основ информационно-образовательного пространства, соответствующих современному уровню информатизации общества. Используя информационно-образовательную среду, информационное сопровождение на техническом этапе базируется на педагогических информационных технологиях и позволяет ими пользоваться как инновациями [6].

Широкий спектр возможностей средств педагогической информационной технологии требует научного осмысления, классификации, уточнения в связи с дидактической ориентацией развития средств обучения, т.е. широкое внедрение в практику обучения таких средств, которые бы способствовали свободному доступу к информации, составляющей предмет изучения в данном типе учебного заведения для любого ученика или учителя; обеспечивали надежное хранение и необходимую обработку информации; обладали надежной обратной связью и возможностями управления познавательной деятельностью; предоставляли возможности самостоятельной, творческой, в том числе подлинно исследовательской деятельности учителя и учащихся; обеспечивали индивидуализацию и дифференциацию обучения с учетом врожденных задатков и развивающихся способностей учеников; предоставляли возможности широкой коммуникации между учащимися и учителями региона, страны, представителями разных культур; обеспечивали устойчивую мотивацию познавательной деятельности.

Исследователи в области образования отмечают перспективы развития следующих видов средств: разнообразные раздаточные печатные материалы (различного дидактического назначения); транспаранты, в том числе в соединении с компьютером; видеозапись, включая интерактивную видеозапись, которая, вероятно, с развитием технологии CD-ROM уступит место последней; фонозапись, учебные радиопередачи (особенно для отдаленных сельских школ);

- телекоммуникации (электронная почта, телеконференции); робототехника; универсальное, полифункциональное лабораторное оборудование на микропроцессорной основе; обучающие и другие программы для компьютера, ППС, в перспективе – программы искусственного интеллекта.

Многие из перечисленных средств концентрируются в информационном центре вуза.

Основные задачи информационного центра: разработка перспективных планов и программ; создание системы методов и средств новых информационных технологий (НИТ); координация научных исследований в области НИТ, внедрение вычислительной техники в учебный процесс; создание, тиражирование и распространение программных средств учебного и административного назначения; координация разработки и выпуска средств учебно-методического и программного обеспечения НИТ; организация освоения и эксплуатации программных и технических средств, поступающих в систему образования; создание фонда по учебно-методическому и программному обеспечению НИТ; обеспечение разработчиков и пользователей информацией о новых разработках программного обеспечения; организация конкурсов на разработку программного обеспечения; анализ оснащенности учебных заведений вычислительной техникой и разработка предложений по ее распределению и использованию; консультирование в выборе конфигурации приобретаемой вычислительной техники; повышение квалификации преподавателей в области стандартного программного обеспечения, сетевого и прикладного.

Важными элементами инфраструктуры могут стать учебно-консультационные информационные центры (УКИЦ).

Целью УКИЦ является создание единого информационного пространства территориального округа и включение в него образовательных заведений, а также проведение единой научно-технической и учебно-методической политики в области информатизации образования.

Центр может являться вспомогательным звеном в системе управления учебным заведением. В его задачи в данном контексте входит: создание и внедрение программных

средств административного назначения; поддержка компьютерных систем управления учебным заведением; обеспечение и поддержка издательских работ; организация освоения и эксплуатация программных и технических средств, поступающих в учебное заведение; создание архивов документов и разработок учебно-методического и административного направления; обеспечение и поддержка возможности получения различного рода информации через городские, государственные и международные телекоммуникационные системы администрацией и преподавателями учебного заведения; обработка различного рода статистических материалов; повышение квалификации преподавателей в области информатики.

Суть информационного сопровождения образовательного процесса в том, что обучающему и обучаемому становится доступным гигантский объем информации в базах данных, базах знаний, в экспертных системах, компьютерных архивах, справочниках, энциклопедиях. Причем речь идет о доступе к «электронной», «активной» информации [7].

Таким образом, становится очевидным, что результаты, достигнутые учеными университета в направлении научно-методического сопровождения образовательного процесса, имеют большой эвристический потенциал, который раскрывает возможность достижения нового качества общего и профессионального педагогического образования, отвечающего динамике развития современного мира, и могут стать фундаментальной основой для разработки прикладных проблем развития образования Республики Таджикистан.

ЛИТЕРАТУРА

1. Зимняя, И.А. Ключевые компетентности как результативно-целевая основа компетентностного подхода в образовании. Авторская версия / И.А. Зимняя - М.: Исследовательский центр проблем качества подготовки специалистов, 2004. – 40 с.
2. Климова, Т.Е. Информационные и коммуникационные технологии в профессиональной подготовке студентов: метод. пособие / Т.Е. Климова, Л.З. Давлеткиреева, М.В. Романова. – Магнитогорск: МаГУ, 2006. – 117 с.
3. Краевский, В.В. Проблемы научного обоснования обучения: Методологический анализ / В.В. Краевский. – М.: Педагогика, 1977. – 264 с.
4. Липатова, В.Ю. Формирование профессиональных исследовательских компетенций магистрантов с использованием междисциплинарных подходов / В.Ю. Липатова // Интернет-журнал «Проблемы современного образования». – 2013. - № 1. - Режим доступа: http:// www.pmedu.ru. (Дата обращения: 15.04.2013).
5. Соломин В.П. Магистерское образование по направлению «Естествознание» в педагогическом вузе: Монография.- СПб.: ЦОП НИИХ СПбГУ, 1999.- 222 с.
6. Шукшунов, В.Е. Концептуальные основы построения инновационной системы высшей школы / В.Е. Шукшунов, А.В. Павленко, Е.А. Нырков. - Новочеркасск: ЮРГТУ (НПИ), 2004. – 46 с.
7. Эрганова, Н.Е. Введение в технологии профессионального обучения: практико-ориентированная монография / Н.Е. Эрганова. – Екатеринбург: РГППУ, 2009. – 152 с.

ТАЪМИНИ ИЛМИИ РАВАНДИ ТАЪЛИМ ҲАМЧУН ОМИЛИ ЗИЁД ШУДАНИ ТАЙЁРИИ МАГИСТР

Дар ин мақола намудҳо, принсипҳо, вазифаҳо ва ҷузъҳои таъминоти илмӣ ва аҳамияти он барои тайёр кардани магистрҳо нишон дода шудааст. Шаклҳои таъминоти илмию иттилоотии фаъолияти таълимӣ ва илмии омӯзгорон ва донишҷӯёни мактабҳои олӣ муқаррар карда шудаанд. Моҳияти таъминоти иттилоотии раванди таълим дар он аст, ки миқдори зиёди иттилоот дар базаҳои маълумотҳо, базаҳои донишҳо, системаҳои экспертӣ, бойгониҳои компютерӣ, маълумотномаҳо ва энсиклопедияҳо дастраси омӯзгор ва донишҷӯ мегардад. Гузашта аз ин, сухан дар бораи дастрасӣ ба иттилооти "электронии" "фаъол" меравад. Ҳамин тариқ, маълум мегардад, ки натиҷаҳои бадастовардаи олимони донишгоҳ дар самти таъмини илмию методии раванди таълим дорои иқтидори бузурги эвристикӣ буда, имкони ноил шудан ба сифати нави таҳсилоти умумӣ ва касбии педагогиро, ки ба динамикаи рушди ҷаҳони муосир ҷавобгӯ мебошад, ошкор месозад ва метавонад заминаи бунёдии таҳияи масъалаҳои амалии рушди маориф дар Ҷумҳурии Тоҷикистон гардад.

Калидвожаҳо: дастгирии илмӣ, фаъолияти тадқиқотӣ, таъминоти иттилоотӣ, маркази иттилоотии донишгоҳ, марказҳои иттилоотии таълимӣ ва машваратӣ, технологияи иттилоотии педагогӣ.

НАУЧНОЕ СОПРОВОЖДЕНИЕ ОБРАЗОВАТЕЛЬНОГО ПРОЦЕССА КАК ФАКТОР ПОВЫШЕНИЯ ПОДГОТОВКИ МАГИСТРА

В данной статье раскрываются виды, принципы, функции и компоненты научного сопровождения и его значение для подготовки магистров. Установлены формы научного и информационного сопровождения образовательной и научно-исследовательской деятельности преподавателя вуза и студентов. Суть информационного сопровождения образовательного процесса в том, что обучающему и обучаемому становится

доступным гигантский объем информации в базах данных, базах знаний, в экспертных системах, компьютерных архивах, справочниках, энциклопедиях. Причем речь идет о доступе к «электронной», «активной» информации. Таким образом, становится очевидным, что результаты, достигнутые учеными университета в направлении научно-методического сопровождения образовательного процесса, имеют большой эвристический потенциал, который раскрывает возможность достижения нового качества общего и профессионального педагогического образования, отвечающего динамике развития современного мира, и могут стать фундаментальной основой для разработки прикладных проблем развития образования Республики Таджикистан.

Ключевые слова: научное сопровождение, научно-исследовательская деятельность, информационное сопровождение, информационный центр вуза, учебно-консультационные информационные центры, педагогическая информационная технология.

SCIENTIFIC SUPPORT OF THE EDUCATIONAL PROCESS AS A FACTOR IN INCREASING THE TRAINING OF A MASTER

This article reveals the types, principles, functions and components of scientific support and its importance for the training of masters. The forms of scientific and information support of educational and research activities of a university teacher and students are established. The essence of information support of the educational process is that a huge amount of information in databases, knowledge bases, expert systems, computer archives, reference books, and encyclopedias becomes available to the teacher and student. Moreover, we are talking about access to "electronic", "active" information. Thus, it becomes obvious that the results achieved by university scientists in the direction of scientific and methodological support of the educational process have a great heuristic potential, which reveals the possibility of achieving a new quality of general and professional pedagogical education that meets the dynamics of the development of the modern world, and can become a fundamental basis for the development of applied problems of the development of education in the Republic of Tajikistan.

Key words: scientific support, scientific research activities, information support, university information center, educational and consulting information centers, pedagogical information technology.

Маълумот дар бораи муаллиф: ***Дӯстматов Шарифҷон Мақсудҷонович –*** Донишгоҳи давлатии Хуҷанд ба номи академик Б.Ғафуров, муаллими калони кафедраи умумидонишгоҳии тарбияи ҷисмонӣ. **Суроға:** 735700, шаҳри Хуҷанд, Ҷумҳурии Тоҷикистон, хиёбони Мавлонбеков, 1.

Сведения об авторе: ***Дусматов Шарифджон Максуджонович*** – Худжандский государственньй университет имени академика Б. Гафурова, старший преподаватель общеуниверситетской кафедры физического воспитания. **Адрес:** 735700, город Худжанд, Республика Таджикистан, проспект Мавлонбекова, 1.

Information about the author: ***Dusmatov Sharifdzhon Maksudzhonovich –*** Khujand State University named after Academician B. Gafurov, Senior Lecturer of the General University Department of Physical Education. Address: 735700, Khujand city, Republic of Tajikistan, Mavlonbekov Avenue, 1.

УДК:372.861

ОСУЩЕСТВЛЕНИЕ ЭКОЛОГИЧЕСКОГО ВОСПИТАНИЯ УЧАЩИХСЯ НА ВВОДНОМ УРОКЕ ПО РАЗДЕЛУ «РАСТЕНИЯ»

Гадоева Ш.М.

Худжандский государственный университет имени академика Б.Гафурова

Начиная с 80-х годов XX столетия в системе школьного воспитания особое место стали занимать вопросы экологии. В этом нас убеждают работы ряда педагогов и методистов-биологов [1, 2, 3, 4, 5, 6, 7].

Использование материалов экологии растений для воспитания сельских школьников мы понимаем как настоятельную необходимость нашего времени, обусловленную, с одной стороны, тревогой, вызываемой неблагоприятными для живой природы и самого человека изменениями в состоянии окружающей среды, а с другой – социальными задачами сельской школы по подготовке экологически грамотных выпускников.

Снижение качества трудолюбия и нравственного уровня молодёжи, экологическая нецелесообразность осуществляемых мероприятий в сфере сельскохозяйственного производства заставляют задуматься о труде сельскохозяйственного работника не только с точки зрения его экономической целесообразности, но и с позиции экологической допустимости, что обязывает школу и школьную биологию воспитывать грамотных выпускников, владеющих экологическими знаниями, умениями и отношениями.

Такой подход к решению вопроса особенно необходим в нашем регионе, в Таджикистане, так как основной поток выпускников сельских школ идут работать в поле в качестве полевода, овощевода, садовода, виноградаря, хлопкороба и т.д. без экологической и соответствующей трудовой подготовки.

Мы считаем, что начинать осуществление экологического воспитания в этом направлении лучше с учащихся среднего школьного возраста (точнее, в 6 -7 классе), так как в этот период формируются интересы детей, определяются их склонности, а с другой стороны, именно в курсе ботаники они впервые знакомятся с вопросами экологии растений и определяют свой выбор будущей профессии с опорой на знания экологических закономерностей, полученные из курса ботаники. Современное содержание знаний по экологии растений школьного курса ботаники располагает богатыми возможностями для осуществления экологического воспитания и выработки ценных трудовых качеств школьника.

Так на вводном уроке «Биология – наука о живой природе» необходимо ознакомить учащихся с задачами биологии, в том числе ботаники, с разнообразием и значением растений с целью формирования у школьников ответственного отношения к природе и положительного к сельскохозяйственному труду, обращая их внимание на знакомые им растения полей, садов и огородов. После этого, демонстрируя живые растения указанных мест, отмечается, что для их выращивания наряду с регулярным трудом человека требуется определенный круг знаний по их выращиванию, уходу, по обеспечению их необходимыми жизненными условиями, т.е. экологические знания.

Ученикам объясняется, что для выращивания растений нужно знать необходимые для их роста условия и уметь определять потребности растений в воде, тепле, свете, воздухе, питательных веществах. При уходе за растениями необходимо уметь регулировать влажность почвы, освещенность растений, количество удобрений. И главное – во время всех этих работ необходимо заботиться об оптимальном и разумном влиянии на объекты труда – на живые растения, предварительно принимать в расчет всякие последствия необдуманного воздействия человека. Приведем примеры таких последствий.

Необходимо подчеркнуть, что для правильной организации работы по выращиванию растений нужно знать такую науку, как экология растений, которая является отдельной отраслью биологии, в том числе ботаники. Также необходимо отметить, что задача экологии

растений состоит в раскрытии взаимосвязи и взаимоотношения растений друг с другом и условиями окружающей среды.

Далее необходимо подчеркнуть, что эта наука имеет практическое значение для земледелия, где на основе знания законов взаимоотношения культурных растений со средой, за ними осуществляется правильный уход на поле, в садах и огородах. Затем школьникам предлагается назвать земледельческие профессии.

На данном этапе урока обращаем внимание учащихся на культуру выполнения сельскохозяйственного труда, так как формирование ее элементов дает возможность осуществить трудовое задание сознательно, аккуратно, экологически обдуманно, красиво, быстро и качественно.

А также считаем необходимым раскрыть содержание понятия «экологически чистый урожай», объясняя его как результат экологически целесообразного труда. Последний мы охарактеризуем как сознательный труд, не наносящий вред растениям и всей природе, в том числе самому человеку. Для этого необходимо организовать беседу с демонстрацией плодов арбуза, дыни, картофеля и других культур, выращенных на приусадебных участках, в дехканских хозяйствах. Рассматривая наполовину срезанные плоды, ученики высказают свои предположения о наличии или отсутствии у них нитратов. Кроме того сопоставляя срезы, раскрываем причины загрезнения плодов нитратами, указываем на их опасность для жизни человека и животных.

С целью усиления природоохранительных сторон экологического воспитания школьников их ознакомим со способами охраны растений и их местообитания. Для более широкого раскрытия этих способов рассказываем им о заповедниках и заказниках Республики Таджикистан и Согдийской области, на примере заповедников «Тигровая балка», «Рамит» и заказника «Шахристан». Сообщаем об охраняемых растениях этих заповедников и заказников, используя стенд «Охрана растений нашей местности». Демонстрируем буклеты, открытки, плакаты с изображением редких и исчезающих видов растений.

В конце урока подводим учащихся к главной мысли о том, что знания о жизни растений и по экологии растений позволяет каждому сознательно выращивать растения и участвовать в преобразовании окружающего растительного мира. Их сознательное участие означает возможность осуществлять свои трудовые действия с растениями и другими предметами труда в рамках экологической целесообразности.

Для иллюстрации значения растений демонстрируем диафильм «Значение растений в природе и жизни человека». После его просмотра прододится краткая беседа. Во время рассказа основное внимание обращается на ознакомление учащихся с содержанием природоохранительных работ, обязанностями сотрудников заповедника, что дает нам возможность вызвать большой интерес к профессиям работников природоохранных служб.

В качестве домашнего задания предлагается подготовить краткие рассказы о растениях семейного приусадебного участка и о приемах выращивания растений на ней. А также предлагается подготовить ответы на вопросы к параграфу учебника.

Таким образом, на данном уроке учащиеся знакомятся с аксиологическими знаниями по выращиванию растений. Выясняется роль научных знаний по экологии растений в практической трудовой деятельности человека. Формирюется экологические знания и практические умения по созданию важных жизненных условий для выращивания растений и регулирования последних. Школьники ознакомятся с содержанием понятия «получение экологически чистого урожая», получают представления об экологически целесообразном труде. Думаем, что все это вызивает у школьников большой интерес к изучению жизни растений, к профессиям отрасли растениеводства, земледелия и природоохранных систем. Впоследствии все это будет способствовать экологическому воспитанию сельских школьников, выбору ими сельскохозяйственных профессий.

ЛИТЕРАТУРА

1. Анисимова В.С. Политехническое образование и профориентация в преподавании биологии / В.С. Анисимова, Е.Т.Бровника, А.Н. Мягкова. – М.: Просвещение, 1982. – 190с.
2. Верзилин Н.М. Воспитание учащихся при обучении ботанике / Н.М. Верзилин // Вопросы воспитания школьников в обучении биологии.– Л.: ЛГПИ, 1985. - С. 4 – 9.
3. Верзилин Н.М. Методика работы с учащимися на школьном учебно – опытном участике / Н.М. Верзилин и др. – М.: АПН РСФСР, 1956. – 86 с.
4. Захлебный А.Н. Школа и проблема охраны природы: Содержание природоохранительного образования / А.Н.Захлебный. – М.: Педагогика, 1981. – 184 с.
5. Зверев И.Д. и др. Воспитание учащихся в процессе обучения биологии / И.Д. Зверев и др. – М.: Просвещение, 1984. – 160 с.
6. Максимова В.Н. Теоретические вопросы воспитания школьников в обучении биологии / В.Н. Максимова //Вопросы воспитания школьников в обучении юиологии. –Л.: ЛГПИ, 1985. -С. 10 – 17.
7. Пономарева И.Н. О реализации экологического образования школьников в современных условиях / И.Н. Пономарева //Экология и культура. – Красноярск: КГПИ, 1991. - С. 47 – 49.
8. Рубенштейн С.Л. Основы общей психологии / С.Л.Рубенштейн. – М: Учпедгиз. 1946. – 704 с.
9. Рыков Н.А. К вопросу об образовании умений / Н.А. Рыков //Советская педагогика, 1953. №10. - С. 29 – 37.
10. Розанов Б.Г. Основы учения об окружающей среде / Б.Г. Розанов. – М.: Изд – во МГУ, 1984. – 372 с.
11. Тайчинов М.Г. Интенсификация процессов трудовой подготовки сельских учащихся в условиях новых форм хозяйственной деятельности / М.Г. Тайчинов, Н.С. Сариев. – М.: АПН СССР. 1989 – 46 с.
12. Трайтак Д.И. Практическая направленность обучения ботанике / Д.И. Трайтак. - М.: Просвещение, 1980. -144 с.
13. Ульянинский В.Ю. Методика естествознания в трудовой школе / В.Ю. Ульянинский. – М. – Л.: Госиздат, 1930. – 274 с.

АМАЛӢ НАМУДАНИ ТАРБИЯИ ЭКОЛОГИИ ХОНАНДАГОН ДАР ДАРСИ МУҚАДДИМАВӢ АЗ РӮИ БАХШИ «РАСТАНИҲО»

Дар мақола имкониятҳои таълимии маводи экологияи растанӣ дар курси ботаникаи мактабӣ дар татбиқи таълими экологӣ барои хонандагони синфи 6 мухтасар баррасӣ шудааст. Методикаи таҳияшудаи гузаронидани дарс ва татбиқи он дар амалияи мактабӣ дар баробари баланд бардоштани савияи маърифати экологии хонандагон боиси хеле баланд шудани саводнокии экологии мактаббачагони деҳот, омода намудани онҳо ба ҳалли проблемаҳои экологии вобаста ба парвариши растаниҳои кишоварзӣ мегардад. Дар ин дарс хонандагон бо донишҳои аксиологии парвариши растаниҳо шинос мешаванд. Нақши донишҳои илмӣ оид ба экологияи растанӣ дар фаъолияти амалии инсон равшан карда шудааст. Дониши экологӣ ва малакаҳои амалӣ барои фароҳам овардани шароити муҳимми зиндагӣ барои парвариши растаниҳо ва танзими онҳо таҳия карда мешавад. Мактаббачагон бо мафҳуми «ба даст овардани ҳосили аз ҷиҳати экологӣ тоза» шинос шуда, дар бораи кори аз ҷиҳати экологӣ тоза фаҳмида мегиранд. Ҳамаи ин дар байни мактаббачагон ба омӯхтани олами наботот, ба касбу ҳунари зироаткорӣ, хоҷагии қишлоқ ва системаҳои экологӣ мароқи калон ба амал меоварад. Минбаъд ҳамаи ин ба тарбияи экологии мактаббачагони деҳот мусоидат карда, ба интихоби касбҳои кишоварзӣ роҳнамо мегардад.

Калидвожаҳо: маърифати экологӣ, фарҳанги экологӣ, экологияи растанӣ, намии хок, равшании растанӣ, ҳосили аз ҷиҳати экологӣ тоза, муносибати масъулиятнок ба табиат.

ОСУЩЕСТВЛЕНИЕ ЭКОЛОГИЧЕСКОГО ВОСПИТАНИЯ УЧАЩИХСЯ НА ВВОДНОМ УРОКЕ ПО РАЗДЕЛУ «РАСТЕНИЯ»

В статье кратко рассматриваются воспитательные возможности материалов экологии растений школьного курса ботаники в осуществлении экологического воспитания учащихся 6 класса. Разработанная методика проведения урока и ее применение в практике школ, наряду с повышением уровня экологического воспитания учащихся, приводит к значительному росту экологической грамотности сельских школьников, готовит их к решению экологических проблем, связанных с выращиванием сельскохозяйственных растений. На данном уроке учащиеся знакомятся с аксиологическими знаниями по выращиванию растений. Выясняется роль научных знаний по экологии растений в практической трудовой деятельности человека. Формируется экологические знания и практические умения по созданию важных жизненных условий для выращивания растений и регулировании последних. Школьники ознакомятся с содержанием понятия «получение экологически чистого урожая», получают представления об экологически целесообразном труде. Все это вызывает у школьников большой интерес к изучению жизни растений, к профессиям отрасли растениеводства, земледелия и природоохранных систем. Впоследствии все это способствует экологическому воспитанию сельских школьников, ориентирует их выбор сельскохозяйственных профессий.

Ключевые слова: экологическое воспитание, экологическая культура, экология растений, влажность почвы, освещенность растений, экологически чистый урожай, ответственное отношение к природе.

IMPLEMENTATION OF ENVIRONMENTAL EDUCATION OF STUDENTS AT THE INTRODUCTORY LESSON ON THE SECTION "PLANTS"

The article briefly examines the educational potential of the materials of plant ecology of the school botany course in the implementation of environmental education of 6th grade students. The developed methodology for conducting the lesson and its application in the practice of schools, along with an increase in the level of environmental education of students, leads to a significant increase in the environmental literacy of rural schoolchildren, prepares them to solve environmental problems associated with the cultivation of agricultural plants. In this lesson, students get acquainted with the axiological knowledge of plant cultivation. The role of scientific knowledge of plant ecology in practical human labor activity is clarified. Environmental knowledge and practical skills in creating important living conditions for growing plants and regulating the latter are formed. Schoolchildren get acquainted with the content of the concept of "obtaining an environmentally friendly harvest", receive an idea of \u200b\u200becuinately appropriate work. We think that all this arouses great interest in schoolchildren to study the life of plants, to professions in the field of plant growing, agriculture and environmental protection systems. Subsequently, all this contributes to the environmental education of rural schoolchildren, orients them towards agricultural professions.

Keywords: environmental education, environmental culture, plant ecology, soil moisture, plant illumination, environmentally friendly harvest, responsible attitude to nature.

Маълумот дар бораи муаллиф: ***Гадоева Шахноза Мухторовна –*** Донишгоҳи давлатии Хуҷанд ба номи академик Б.Ғафуров, омӯзгори кафедраи анатомияи варзиш ва мудофиаи граждании факултета тарбияи ҷисмонӣ. **Суроға:** 735700, ш.Худҷанд, Ҷумҳурии Тоҷикистон, гузаргоҳи Мавлонбеков, 1.

Сведения об авторе: ***Гадоева Шахноза Мухторовна*** **-** Худжандский государственный университет имени академика Б.Гафурова, преподаватель кафедры анатомии спорта и гражданской обороны факультета физической культуры. **Адрес:** 735700, город Худжанд, Республика Таджикистан, проезд Мавлонбекова, 1.

Information about the author:***Gadoeva Shakhnoza Mukhtorovna*** **-** Khujand State University named after Academician B. Gafurov, teacher of the Department of Anatomy of Sports and Civil Defense of the Faculty of Physical Education. **Address:** 735700, Khujand city, Republic of Tajikistan, Mavlonbekov passage 1. E-mail: **gshm92@bk.ru**

УДК:372.861.3

ФОРМИРОВАНИЕ ЖИЗНЕННЫХ ЦЕННОСТЕЙ - ФАКТОР РАЗВИТИЯ СОВРЕМЕННОЙ ЛИЧНОСТИ

Аликулова С.Т.
Международный университет туризма и предпринимательства Таджикистана

Основатель мира и национального единства – Лидер нации, Президент Республики Таджикистан уважаемый Эмомали Рахмон в своём Послании Парламенту страны 28 декабря 2023 года объявил 2024 год «Годом правового просвещения».

Данное решение было принято по случаю 30-летия принятия Конституции Республики Таджикистан и направлено на повышение уровня правовой грамотности граждан.

Правовое просвещение пронизано моральными ценностями, поскольку оно прививает чувство ответственности, честности и этического поведения в юридической профессии и обществе в целом. Правовое просвещение поддерживает моральные принципы, такие как честность, справедливость, уважение прав других и общественного порядка. Так, объявление «Года правового просвещения» подчёркивает участие в правовой жизни общества, оказывает воздействие на правосознание индивида, способствует усвоению им правых знаний и навыков [8,с.3].

Наука о ценностях или аксиология также является предметом дискуссий в литературе, в педагогике, истории и т.д. Понятие ценности в философии оценивается с позиции пользы и вреда, добра и зла, истины и лжи, красоты и безобразия, возможности и невозможности, справедливости и несправедливости. Ценность возникает из повседневной деятельности людей для удовлетворения их материальных и духовных потребностей. В реальной среде не существует предмета, вещи, события, к которому человек не проявляет ценностного отношения».

Современное общество разрабатывает и внедряет такую систему воспитания подрастающего поколения, которая нацелена на формирование психологической структуры личности, отвечающей определенному уровню общественного сознания, навыков, социального поведения, нравственных убеждений, ценностей, установок, то есть идеалу нормативного поведения.

Современной подросток, взрослея, понимает, что главная проблема жизни – это поиск смысла своего существования. Древние греки утверждали: «В этом мире нельзя быть лучше» и тем самым подчеркивали зависимость человека от социальной среды, жизненных условий [6].

Нельзя оценить личность подростка только по успеваемости и поведению в школе. Необходимо знать, где он живет и как ведет себя в семье, в свободное время, в дружеских компаниях, в общественных местах, какой он имеет «статус» дома, во дворе, в кругу товарищей, прежде чем дать всестороннюю характеристику его поведения. В период юности определяются важные моменты в поведении подростков, жизненные цели и установки, критерии для самооценки характера поведения. Однако они подчас противоречивые и нереальные, не соответствуют жизни подростка, что нередко порождает состояние внутренней неудовлетворенности [1,с.27].

Создать себя – значит создать свой стиль жизни, иметь свои нравственные позиции в обществе. В компоненты образа жизни входит в первую очередь его трудовая и учебная деятельность, общение в быту с окружающими. Образ жизни зависит от традиций и культуры страны, где проживает человек, от ее истории с прошлым и через настоящее – в будущее с перспективами и планами, с личными взглядами в семейных взаимоотношениях и в трудовом коллективе, а еще образ жизни зависит от индивидуальной позиции человека [4].

Культура воспитания молодого образованного человека начинается еще в детском возрасте на примере сказочных персонажей в воспитании бабушек и мам, продолжается в подростковом возрасте учителями школы на реальных жизненных примерах и конкретных лицах, на примере изучаемых произведениях образов и идеалов. В своем стиле и подростковом

образе жизни молодой человек приобретает с годами много ценного и необходимого, подросток учится жить и трудиться. Школьные ценности зависят не только от внешней среды и ее влияний, но и являются продуктом внутренних побуждений личности. Опираясь на исследования А.В.Кирьяковой, ведущими ценностями подростка являются следующие:

1. Человек как ценность
2. Жить как ценность
3. Познание как ценность
4. Отечество как ценность
5. Труд как ценность
6. Красота как ценность [2, с.17].

Подросток и среда, личность и обстоятельства – эта проблема всегда интересовала людей в плане воспитания. Культура общения предлагает культуру управления собой, владение искусством самосовершенствования, важен сам процесс обновления, самосозидания. Управление собой с помощью слова, мысли включает методы самоубеждения и самовнушения. Управление собой с помощью слова, мысли очень полезно в подростковом возрасте. Работа ума – это не только создание умозаключений, но и деятельность воображения человека. А сильное, яркое воображение – могучий двигатель познания. Благодаря работе воображения человечество создает не только замечательные произведения искусства, но и чудеса техники, смелые гипотезы, строгие теории.

Многие трудные жизненные задачи решают при помощи воображения не менее успешно, чем при помощи логических построений. Подросток, после просмотра очередного киносериала, воображает себя не преступником, не отрицательным персонажем кино, а положительным, совершая героические подвиги. Это тоже мощный двигатель нравственного воспитания подрастающий личности. Жизненные правила, «пропущенные» через воображение, фантазию, усваиваются более прочно, становятся нравственным достоянием школьника. Ведь многие школьники знают правила поведения, но не умеют их применять. Нередки случай, когда подросток нарушает их на каждом шагу. Чем старше школьник, тем больше он убеждается, что необходима особая зоркость, умение анализировать совершаемый поступок, последствия этого поступка. Так рождается культура управления собой, владение искусствам самосовершенствования, сам акт самосозидания, обновления. Управление собой с помощью слова, мысли включает методы самоубеждения и самовнушения.

Основным новообразованием подросткового общества является рост самосознания – следствие расширившегося общения подростка, признание со стороны взрослых его прав. Вступая в разнообразные формы общения, подростки требуют реального признания своего равенства [4, с.117].

Источником духовного роста молодого человека является полезное общение. При общении вырабатываются определенные полезные, добрые манеры. В эстетическом воспитании все важно: и как ты одет, и как ведешь себя, разговариваешь, ходишь, танцуешь с девушкой. В товариществе, дружбе и любви проявляются все поступки, поведение и характер молодого человека. Все это и еще многое другое входит в кодекс эталона личности, с которого нужно брать пример. Это идеал, на который нужно равняться.

Важную роль в воспитании подростков и формировании его личности является досуг, который определяет темпы и направления культурного роста молодого человека. Главное в образе жизни человека то, как разумно и полезно он использует свободное время. Следует отметить, что проведение свободного времени у каждой социальной группы имеют свои потребности. Самовоспитанием должен заниматься каждый подросток, это самореализация его способностей, работа над характером. Самовоспитание необходимо всегда. Без воспитания не узнать ни себя, ни других, ни радостей жизни, ни ее сложностей, без работы над собой не преодолеть трудностей, не достичь желаемого результата [1, с.27].

В самовоспитании молодой человек придерживается и имеет свои цели, свои девизы. Строить свою жизнь следует с учетом объективного представления о себе, о своей

национальной самобытности. Объектом самопознания являются направленность личности, ее положительные качества и имеющиеся недостатки, способности, темперамент [1, с.70].

Современный мир, окружающий молодежь, многолик. В нем уживаются добро и зло. На сегодняшний день тема профилактики отклоняющегося поведения подростков одна из наиболее актуальных для мирового общества. Причиной этого является недопустимо высокий рост числа правонарушений, совершенных несовершеннолетними. За последние годы среди преступлений, совершаемых подростками, высок процент имущественных преступлений, кражи «квартирные и карманные», грабежи, что объясняется низким общеобразовательным уровнем детей, отсутствием хорошо налаженной системы работы с подрастающим поколением. Наркомания имеет индивидуальные и социальные последствия, которые приводят правонарушениям.

Привычным явлением становится наркозависимость подростков, что проводит в итоге к падению интеллектуального уровня молодежи. Ведь пристрастие к различным видам наркотических средств ведет к сужению интересов, а затем и к деградации личности. И дело это далеко не личное. Наркоман в семье – это трагедия для всех членов семьи. Он - нравственный преступник по отношению к близким людям, к обществу, в котором он находится. Приобщение к наркотикам у подростка, как правило, происходит, когда он «за компанию» на улице принимает первую дозу. Легкость и беззаботность применения приводит постепенно и незаметно к широкому распространению пристрастия к нему. В конечном счете, подросток садится «на иглу». У такого подростка ослаблены воля и настойчивость, он не способен к трудовой деятельности. Наркомания, как форма девиации, имеет глубокие социальные последствия, которые представляют собой общественно – негативное явление. Поэтому навыки поведения в проблемных ситуациях просто необходимы подростку. И одной из причин ухода подростков от решения задач взросления является употребление ими наркотических веществ. Здесь сказываются упущение в воспитании. Влияние педагогической запущенности проявляются в том, что молодой человек не смог усвоить нормы и правила, которые существуют в обществе. Родители обязаны собственным поведением и беседами с детьми воспитывать у них твердые установки на здоровый образ жизни. Для большинства родителей дети – это главная ценность в жизни.

Факторов, обусловливающих риск приобщения подростка к наркотическим веществам, много, но ведущую роль играют особенности формирования молодого человека, его личность, характер взаимоотношений с окружающими. Сегодня необходимы конкретные, реальные и эффективные меры, направленные на профилактику этого страшного социального бедствия.

Поэтому к таким подросткам необходимо постоянное внимание со стороны школы и родителей. Дети и подростки склонны игнорировать и недооценивать долговременные последствия своего поведения. У них недостаточно развиты способности оценить опасность, которую несут наркотики, понять, что такое наркотическая зависимость, как легко она проявляется и насколько трудно с ней бороться [9, с.77].

Формирование правосознания и гражданской ответственности – важный фактор воспитания сознательной дисциплины подростков. *Воспитание является одним из основных условий формирования характера.* Ценность характера в первую очередь определяется его содержательностью, выраженной в идейной и моральной направленности личности. Характер включает в себя мировоззрения, убеждения, взгляды. Наиболее важными элементами содержания характера являются мировоззрения личности, ее моральная направленность. В зависимости от того, какие поступки и дела совершает человек, можно говорить о моральном или аморальном характере.

Характер – это результат воспитания. Личность человека проявляется в его характере. И перед каждым учителем стоит задача прививать учащимся лучшие черты характера человека, ведь характер составляют многие компоненты: потребности, интересы, убеждения, воля, чувства, темперамент, интеллект [5].

Семье отводится главная роль в воспитании всесторонней гармоничной личности современного подростка. Ведь в семье формируются нравственные и моральные качества и основы поведения, характер школьника. Формируется его отношение к труду и ко всем

наиважнейшим моральным, идейным и культурным ценностям. В это время нужно уважительно относиться к правам и достоинствам подростков, ведь они настойчиво стремится к независимости, у них возникает стремление воспринимать и усваивать нормы, ценности и способы поведения, присущие взрослым.

Учителям необходимо постараться направить социальную активность подростка на совершенствование его познавательной деятельности, участие в общественно полезном труде и других видах деятельности (техническое, художественное творчество, спорт). Уже в старшем школьном возрасте учащиеся активно начинают включатся в общественную жизнь, у них формируются разносторонние познавательные интересы, формируются духовные качества личности [4].

На основе самосознания и личностного принятия моральных принципов старшеклассники стремятся к высоконравственному поведению и у них растет разносторонность познавательных интересов. Психологические исследования показывают, что обычно подростки оценивают себя главным образом применительно к своему настоящему, а старшеклассники – применительно к своему будущему. Русский социолог В.Т. Лисовский стал одним из первых, кто в 1968 году сформировал понятие «молодежь». По его мнению, «молодежь – это поколение людей, проходящих стадию социализации, усваивающих, а в более зрелом возрасте уже усвоивших образовательные, культурные и другие социальные функции. Возрастная группа «подросток» является начальным периодом, в котором происходит переход на новую ступень образования» [7, с.46].

В современных условиях жизни общества воспитать демократическую личность, которая будет правильно ориентироваться в быстро меняющемся, мире в человеческих отношениях, справляться со своими личностными проблемами и прийти к личностно - социально приемлемому самоутверждению - задача и школы и общества [3].

«Преподавание правовых знаний в современной школе основывается на целом ряде принципов. Один из них принцип правового обучения и воспитания, который выполняет воспитательную роль. Право призвано развивать в людях чувство справедливости, правды, гуманности. В общественном сознании сущность права рассматривается как способ установления справедливого соотношения интересов всех и каждого» [10, с.63].

Процесс обучения праву выступает важнейшей стороной воспитания правопослушной социально - активной личности, способной решать, как свои личные, занимаясь самовоспитанием, так и коллективные общественно-значимые задачи, опираясь на приоритет права.

Мир современного подростка многогранен и многолик и от уровня развития личности зависит его понимание жизненных ценностей человека. Взрослым необходимо задействовать недостаточно использованный потенциал патриотического и гражданского воспитания в нужном направлении, всем сообща продвигаться по пути формирования характера идеальной личности подростка. Социальное воспитание молодого человека подразумевает усвоение и воспроизводство культурных ценностей и социальных норм.

Рецензент:

ЛИТЕРАТУРА

1. Кантов А.И. Как заниматься самовоспитанием /А.И.Кантов: Издательство «Минск», 1986.
2. Курьякова А.В. Ориентация школьников на социально значимые ценности / А.В. Курьякова. – М., 1991.
3. Кон И.С. Социология личности / И.С. Кон. – М., 1974.
4. Квасов Г.Г. Диалектика развития личности в социалистическом обществе / Г.Г.Квасов. –М.,1985. – 107с.
5. Кадыров К.Б. Правовое воспитание и его значение в современном обществе / К.Б. Кадыров – Душанбе: Ирфон, 2015 – С. 352.
6. Левитов Н.Д. Психология характера / Н.Д. Левитов. – М.: Просвещение, 1980.
7. Лисовский В.Т. Социология молодежи / В.Т. Лисовский.- М., 2010 – С.77.
8. Народная газета №18 (20455) 1 мая 2024 года. -С. 3.
9. Министерство образования Республики Таджикистан. «Профилактика – ВИЧ – инфекции и молодежь». – Душанбе, 2015. – 187с.
10. Певсова Е.А. Теория и методика обучения о праву / Е.А. Певсова – М.: Владос, 2003. – 400с.

ТАШАККУЛИ АРЗИШҲОИ ЗИНДАГӢ - ОМИЛИ ИНКИШОФИ ШАХСИЯТИ МУОСИР

Муаллиф дар мақола баъзе ҷанбаҳои ҳуқуқ, моҳияти фарҳанги ҳуқуқиро баррасӣ кардааст. Муаллиф нақши мусбати фарҳанги ҳуқуқиро дар муассисаҳои таълимӣ донистани меъёрҳо ва қонунҳо барои дарёфти усулҳо ва воситаҳои таъсирбахши тарбиявӣ ба наврасони муосир мусоидат мекунад. Омӯзиши ҳуқуқ ҳам аҳаммияти назариявӣ ва ҳам танқидӣ дорад. Дар мақола хонанда бо мафҳумҳои асосӣ, ки меъёри шахсияти навраси муосирро ташкил медиҳанд, шинос мешавад. Ин рафтори иҷтимоӣ, арзишҳои ахлоқӣ, эътиқод, худшиносӣ, худомӯзӣ, доираи иҷтимоӣ ва беҳтарин хислатҳои инсонро дар бар мегирад. Дар зиндагӣ наврас бо мушкилоти зиёд рӯ ба рӯ мешавад, аз ҷумла, муаллиф мушкилоти нашъамандӣ ва муқовимат ба маводи мухаддирро қайд кардааст. Бояд гуфт, ки дар тарбияи насли наврас мавқеи фаъоли муаллимон, падару модарон ва дигар созмону ташкилотҳои ҷамъиятӣ талаб карда мешавад.

Калидвожаҳо: меъёрҳои ҳуқуқӣ, устувории низоми ҳуқуқӣ, рафтори меъёрӣ, ҳадафҳои зиндагӣ, ангезаҳо, хислат, самтҳои арзишӣ.

ФОРМИРОВАНИЕ ЖИЗНЕННЫХ ЦЕННОСТЕЙ - ФАКТОР РАЗВИТИЯ СОВРЕМЕННОЙ ЛИЧНОСТИ

В данной статье автор раскрывает некоторые аспекты права, понимание сущности правового просвещения. Автор отмечает положительную роль правового просвещения в образовательных школах, знание правовых норм и законов помогает найти эффективные методы и средства воспитательного воздействия на современных подростков. Изучение права имеет важное как теоретическое, так и критическое значение. В статье читатель знакомится с основными понятиями, которые составляют эталон личности современного подростка. Сюда относятся социальное поведение, нравственные ценности, убеждения, самосознание, самовоспитание, круг общения и лучшие черты характера человека. В жизни подросток сталкивается со многими проблемами, в частности, автор раскрывает проблему наркозависимости подростка и сопротивление наркотикам. Следует сказать, что в воспитании нового подрастающего поколения требуется активная позиция учителей и родителей, других социальных ведомств.

Ключевые слова: правовые нормы, стабильность правовой системы, нормативное поведение, жизненные цели, мотивы, черты характера, ценностные ориентации.

FORMATION OF LIFE VALUES - A FACTOR IN THE DEVELOPMENT OF A MODERN PERSONALITY

In this article, the author reveals some aspects of law, understanding the essence of legal education. The author notes the positive role of legal education in educational schools, knowledge of legal norms and laws helps to find effective methods and means of educational influence on modern teenagers. The study of law has important theoretical and critical meanings. In the article, the reader gets acquainted with the basic concepts that make up the standard of personality of a modern teenager. This includes social behavior, moral values, beliefs, self-awareness, self-education, social circle and the best character traits of a person. In life, a teenager faces many problems, in particular, the author reveals the problem of drug addiction of a teenager and resistance to drugs. It should be said that the upbringing of the new younger generation requires an active position of teachers and parents, other social departments. Today, society faces the task of instilling the best character traits in our youth, which are enshrined in the moral code of the Republic of Tajikistan.

Key words: legal norms, stability of the legal system, normative behavior, personality standard, life goals, motives, character traits, value orientations, communication culture, leisure, self-management culture.

Маълумот дар бораи муаллиф: ***Алиқулова Сабрина Тиллавовна*** -Донишгоҳи байналмилалии сайёҳӣ ва соҳибкории Тоҷикистон, номзади илмҳои педагогӣ, дотсенти кафедраи забони русӣ. Суроға: Ҷумҳурии Тоҷикистон, хиёбони Борбад 48/5 Телефон: **(+992) 90141198** E-mail: **alizoda83@mail.ru**

Сведение об авторе: ***Аликулова Сабрина Тиллавовна*** - Международный университет туризма и предпринимательства Таджикистана, кандидат педагогических наук, доцент кафедры русского языка**. Адрес:** Республика Таджикистан, город Душанбе, проспект Борбада 48/5. Телефон: **(+992) 90141198** E-mail: **alizoda83@mail.ru**

Information about the author: ***Alikulova Sabrina Tillavovna*** - International University of Tourism and Entrepreneurship of Tajikistan, Candidate of Pedagogical Sciences, Associate Professor of the Russian Language Department. Address: Republic of Tajikistan, Dushanbe, Borbada Avenue 48/5. Phone: **(+992) 90141198** E-mail: **alizoda83@mail.ru**

УДК:372.3/.4

ОБОГАЩЕНИЕ И РАЗВИТИЕ БАЗОВОГО ПОТЕНЦИАЛА НА РАННЕЙ СТАДИИ ФОРМИРОВАНИЯ УЧАЩИХСЯ

Атакуллаев У.И., Сайхонов Х. Б.
Таджикский национальный университет
«Пожарно- технический колледж» МВД РТ в Дангаринском районе

Содержание школьного образования традиционно рассматривается как один из важнейших факторов развития детской одаренности. Содержание образования - явление многогранное и рассматриваться может с разных сторон, и как следствие - оно имеет множество характеристик. Наиболее важные из них - количественная и качественная. Все проблемы развития интеллектуально-творческого потенциала личности ребенка в образовании, так или иначе, связаны с этими характеристиками.

Всем известно, что базовый потенциал играет ключевую роль в повышении качества образования, и он берёт начало со школьной скамьи на ранней стадии развития ученика. Словарный запас и заучивание стихов именно с малых лет, когда ребёнок ещё учится в начальных классах, формируется, познаёт окружающий мир, способствуют развитию интеллекта ученика. Учителя начальных классов своими умениями и навыками, отношением и прозрачностью проведения уроков должны вселять в них любовь к учёбе, чтению и окружающему их миру, и это зависит от мастерства каждого педагога. Основными направлениями развития интеллекта являются устная и письменная речь, которая способствует развитию мышления у учеников и студентов интеллекта человека, повышает знания. Здесь важен подход каждого преподавателя начальных классов к своим ученикам, так как преподносимые знания должны охватить весь класс. Здесь очень важны взаимоотношения отношения преподавателей и учеников. Заметно то, что в старших классах всего пять-шесть активных учеников, которые отвечают и готовят уроки, а остальные пассивные. От чего так происходит. Причина в том, что именно прозрачность проведения уроков и отношение преподавателей начальных классов может повлиять на активность всего класса. Возраст начальных классов можно считать хрустальным, тонким, так как одно неправильное отношение могут сломать его. Каждый педагог должен принимать во внимание психологию учеников. Именно эта наука помогает всестороннему развитию мышления, её необходимо брать во внимание во время проведения уроков. Психика ребёнка в этом возрасте очень чувствительна и робка, поэтому особый подход преподавателя сыграет важную роль в формировании его интеллекта и психики. Этот возраст ребёнка требует двустороннего понимания и равновесия в отношениях между педагогом и учеником. Правильные и неправильные ответы учеников не должны волновать преподавателей, уроки должны проходить живо. Отвечать имеют право все, даже если ответ правильный или наоборот. Этим способом педагог даёт шанс пассивным ученикам выражать свои мысли, мотивирует их.

В старших классах это позитивно сказывается на активности учеников, то есть они всем классом смогут готовить уроки и отвечать на вопросы. Специальные исследования в области психологии и практики обучения неоднократно подтверждали мысль о том, что при разработке содержания обучения одаренных детей изменений одних лишь количественных параметров явно недостаточно. Педагогическая психология - это наука, изучающая изменения личности в процессе и результате обучения и воспитания. Она объясняет, что же происходит с личностью человека на том или ином этапе ее становления, когда она включена в организованную систему обучения и воспитания. Объектом изучения педагогической психологии является образовательный процесс, представляющий собой многофункциональное явление. Психология же выявляет возрастные, индивидуальные закономерности и особенности развития личности, что служит важнейшей предпосылкой для определения способов и средств воспитания и обучения [12, с.5].

Учёные дали педагогике разные характеристики доказали ее существенное влияние на рост и развитие интеллекта, формирование способностей, самосознание и осознание окружающей среды, самовыражение и самоутверждение личности в процессе ее становления и существования. В современной системе образования в республике Таджикистан педагогике уделяется особое внимание. Сегодня она под пристальным наблюдением правительства страны, ей придают ключевое значение, так как она считается основной отраслью развития общества любой страны или государства в современном мире.

Правительством республики Таджикистан для обеспечения повышения качества образования ежегодно этой отрасли науки выделяется достаточно средств. Эти средства направлены не только на развитие уровня образованности молодого поколения, но и одновременно на строительство новых учебных учреждений в стране, так как численность населения Таджикистана год за годом растёт, а расходы должны соответствовать росту населения в обеспечении новыми учебными заведениями. Это создаёт условия и служит расширению контингента учащихся начиная от среднеобщеобразовательных школ до высших учебных заведений, и это нормативно должно соответствовать и удовлетворять потребности. Педагогика как основной продукт развития цивилизованного общества и её ветви распространяются и охватывают все сферы науки. Она как наука об искусстве воспитания и обучения человека занимается его формированием с рождения и одновременно способствует развитию общества. От уровня образованности населения зависит развитие всех сфер деятельности цивилизованного общества. Педагогика является основным направлением в системе образования, так как всем профессиям учит педагог. Учитель - это самая гуманная профессия, которая всегда занимается воспитанием, обучением и поднятием уровня знаний и образованности, как сказал критик В. Белинский: «В мире нет гуманней профессии, чем профессия учителя и врача». Действительно, учитель воспитывает и даёт образование поколению, а врач заботится о его здоровье.

В цивилизованном обществе, где образование стоит на первом месте уровень преступности ниже, чем в других странах. По мнению многих специалистов этой области: «Образованность даёт каждому человеку, прежде всего, самоуважение, а оно вырабатывает в каждом из нас сдержанность и обдуманность в своих поступках» [3, с.56]. Существует много способов, методов, форм и направлений повышения качества образования в колледжах и в системе образования в целом, которых должны придерживаться преподаватели учебных заведении для развития и повышения уровня знаний. Прежде всего, взаимные двусторонние отношения между преподавателями и учащимися. От них зависит будущая совместная деятельность учителя с учеником, и эти отношения должны быть самыми искренними и простыми, что даст ученику возможность открыться душевно, не утаив ничего в себе. Только при таком раскладе вы сможете достичь нужных вам результатов, поднять уровень знаний своих слушателей, мотивировать их ежедневно и быть самым любимым учителем.

Приведём несколько эффективных и актуальных способов, методов, форм и направлений в современной системе образования, которые способствуют повышению качества образованности и которые могут обеспечить и создать благоприятные условия в сфере обучения.

Прежде всего, как выше было сказано, в любой системе образования государства встаёт вопрос о кадровых специалистах в области преподавания разных предметов. Именно их правильная и грамотная расстановка в системе образования может обеспечить профессиональный подход преподавателя к своей профессии и учащимся. Каждый педагог должен вырабатывать в себе качества профессионализма не только в своих знаниях, но и в отношениях с учениками, в характере и поведении. С них начинается профессиональная деятельность каждого преподавателя. Профессиональная деятельность – это опыт, накопленный преподавателем за годы его педагогической работы со студентами.

Особое место в современном учебном процессе занимает самостоятельная работа учащихся, включающая многообразные виды творческой деятельности. Она охватывает выполнение домашних заданий, различные формы работы с критической литературой,

углубленные занятия на факультативах, краеведческий поиск под руководством учителя, исследовательскую работу по тексту художественного произведения. Именно в самостоятельной работе наиболее полно реализуются творческие возможности учащихся. В обучении важную роль играют теория и практика, их совмещение зависит от мастерства преподавателя. Каждый педагог должен мастерски переходить от теории к практике вместе со студентами, сливаясь с ними, использовать слова «давайте, ребята, вместе разберёмся; скажите, пожалуйста; почему так происходит; обратите внимание и т. д. то есть очень много слов, которые способствуют привлечению внимания слушателей и, самое главное, повышают интерес студентов к уроку. Также эти действия преподавателей помогают слушателям открыто, без колебаний и сомнений, выступать на уроках.

Самостоятельное чтение литературы, художественных произведений, романов, то есть расширение мировоззрения и кругозора, положительно влияет на развитие знаний студентов. Также практические работы в виде рефератов, курсовых, СРС и т. д. на пройденные темы, их защита дают желаемые результаты, в переходе от теории к практике. Педагог объясняет и только направляет студента, а остальные 70% в повышении уровня знаний зависят от самого студента, от работы над собой самостоятельно.

Это и есть «практико-ориентированный подход как основное требование новых образовательных стандартов и условие обеспечения качества образования будущих специалистов». Тема не простая, а сложная, перед преподавателем стоит задача заинтересовать студента так, чтобы его глаза горели, мотивировать и поддержать этот интерес до конца учёбы в колледже. Несомненно, на повышение качества подготовки студентов влияет и то, как преподаватель сумеет заинтересовать своим предметом.

Система образования в современном мире претерпела много изменений, так как инновационные технологии позволяют преподавателям сегодня на уроках всесторонне использовать свои навыки и умения, этим привлечь внимание студентов и охватить всю аудиторию слушателей.

Общество преподавателей сегодня волнует только один вопрос: обеспечение качественной подготовки высококвалифицированных специалистов, дать студентам возможность свободность мыслям для самовыражения, так как после окончания школы у многих студентов в характере видны их скованность и замкнутость.

Помимо этого, психологические навыки или знание психологии необходимы преподавателям, так как работа со студентами или учениками очень сложна, она требует от учителей особенного профессионального подхода во время проведения уроков. Здесь надо учитывать то, что студенты приезжают учиться из разных регионов и у них разный менталитет, отличается и сфера общения, характеры не одинаковые, у каждого своя окружающая среда и особенно семья, в которой он или она выросли.

Надо отметить, что в формировании и воспитании ребенка ключевую роль играют родители. Именно их внимание и отношение очень важны детям, от них зависит дальнейшее развитие интеллекта ребёнка, если они пренебрегают этими отношениями, не уделяют особое внимание, то это в скором времени негативно повлияет на рост и развитие интеллекта ребёнка. Родители в свою очередь должны способствовать развитию своего ребёнка, ежедневный опрос домашнего задания положительно повлияет на их готовность к урокам, постоянное посещение мероприятий с участием своих детей, то есть ребёнок должен чувствовать, что он под пристальным вниманием не только преподавателей, но и своих родителей.

Также свою роль играют учителя начальных классов, ведь ученики вместе с ними формируются, и от учителей зависит дальнейшее развитие их интеллекта, они уже по-другому оценивают свой окружающий мир, так как уже получают знания и соответственно их отношение к окружающему миру меняется. Этот возраст очень сложный и ответственный, и от учителей начальных классов требуются особые усилия в формировании их личностей.

Но беда в том, что сегодня, неизвестно по чьей вине, в старших классах ученики не могут правильно читать, не могут правильно расставить ударение, которое в русском языке играет очень важную роль, его местоположение изменяет смысл слова, особенно при встрече слов -

омонимов. В связи с этим учителям нужно больше заниматься правильным озвучиванием слов, чтобы дети с малых лет знали местоположение ударения и его роль в изменении значения слова. Непрофессиональный подход учителя приводит к тому, что у некоторых учеников богатый внутренний мир, но нет способности самовыражения. Несоблюдение определённых правил в русском языке в будущем приводит к нарушению речевых норм и негативно сказывается на речевом акте учеников.

Заметно то, что в старших классах, а также в среднеспециальных образовательных учреждениях, ученики неправильно произносят слова в предложениях, то есть не обучены в своё время правилам их произношения, не знают правил об удвоенных буквах и ошибочно пишут их во время диктанта или сочинения, кроме того неправильно пишут слова с оглушении звуков в словах, а также несоблюдают правил при использовании парных согласных.

Необходимо, чтобы каждый преподаватель начальных классов, войдя в аудиторию, опустился до уровня знания школьников, чтобы слиться с ними. Чтобы ученики не видели в образе учителя какое-нибудь чужое лицо, а наоборот, видели любимого своего человека, тогда их скованность и замкнутость превратятся в любовь и интерес, только тогда ученик сможет почувствовать себя свободным и дать волю своим знаниям и мыслям.

Чтобы достичь такого уровня, учителям надо вкладывать много усилий в разработку всё новых и новых методов профессионального обращения к ученикам и изучения школьных тем и передавать, и преподносить их так, чтобы им было легче воспринимать материал.

Профессия педагог – это своего рода актёрская работа, каждый преподаватель играет свою роль во время проведения уроков, своими методами, умениями, навыками, мастерством, талантом, используя все ресурсы, каждый из нас должен своевременно употребить их для достижения целей в донесении школьных тем ученикам.

Берём простой пример: «Если первый кирпич заложить криво», то ровную стену не получить. Так и происходит в развитии интеллекта каждого ученика. Значит ребёнка надо учить правильному мышлению с малых лет, то есть на ранней стадии его формирования и развития, при этом уделять особое внимание его росту.

Если каждый учитель, войдя в аудиторию, берет во внимание психологический настрой каждого своего ученика или студента, то его урок будет интересным и привлекательным. Индивидуальный подход к каждому ученику даёт положительные результаты потому, что каждый из них видит вас по- своему.

Для изучения любого языка важную роль играет словарный запас, именно богатый базовый потенциал начальных классов даёт возможность свободно выражать свои мысли. Существуют специальные методы и направления для обучения учеников начальных классов. Помнится, в Советское время в среднеобразовательных школах существовали маленькие тексты, состоящие из 8-10 предложении со знакомыми словами для учеников, которых придерживались преподаватели. Если нет, то каждый преподаватель сам составлял эти тексты и одновременно во время урока писал эти предложения на доске, ведь ученикам пока непонятна тема сочинения или изложения, поэтому такой подход был приемлемым, чтобы ученики смогли составить предложения из содержания текста самостоятельно. Дальше нужно было составить план вопросов, но чтобы соблюдалась последовательность, чтобы в каждом вопросе ученик находил ответы по данному тексту. Кроме того, название заголовка должно быть правильным, подходящим, учитель спрашивал у учеников, и все предложенные учениками варианты записывались на доске, а после всей аудиторией, вместе с учениками выбирался соответствующий заголовок по смыслу текста.

Такой подход очень интересен и всесторонне сможет повлиять на развитие разума и сознания ребёнка, лишь тогда ваш урок будет для них интересным и понятным. Другое, что может препятствовать развитию мышления и самовыражения у учеников, что мешает их самоформированию.

Самое главное-это наше отношение, если ученик неправильно ответил, это не значит, что его надо ругать перед всей аудиторией. Такое поведение учителя по отношению к ученикам неприемлемо, и это недостойно высокого звания педагога, так как к следующему уроку

ребёнок, даже если будет готов, не сможет и отвечать, потому что уже знает, что при ошибке, вы будете ругать его. Это всё влияет на качество самовыражения учеников и в будущем приводит к надлому его психологического настроя к вашим урокам, теряется мотивация и желание у ученика.

Не раз были случаи, что ученик писал изложение и сочинение лучше, чем говорит, это доказательство того, что у него богатый внутренний мир, но нет качества самовыражения или же способности вслух выражать свои мысли. Именно неправильное отношение, ругательства и унижение перед одноклассниками в своё время со стороны учителей начальных классов к ученику стали причиной их неумения высказываться вслух. Кроме того, практика доказала, что в каждом классе есть типичные ученики, которые требуют от преподавателей особого и, самое главное, отдельного подхода. Это ученики, интеллект которых развит в другом направлении, проще говоря им даёшь домашнее задание, они готовят другое, но очень хорошо видна в них яркость мыслей, такие ученики талантливы и к ним нужен особый подход. К таким ученикам учитель должен относиться внимательно и заниматься с ними отдельно, чтобы они могли совершенствовать свои мысли. И одно неправильное отношение приводит к тому, что ребёнок теряет надежду, то есть мы сами душим в него тот талант, который в нем нужно развивать.

Поэтому усвоение и знание психологии как науки и психологическая подготовка преподавателей в этих случаях нужны, чтобы вовремя оценить, своевременно определить и выделить таких учеников и с раннего детства заниматься с ними отдельно. Надо ценить каждое слово, мнение и мысль ученика в таком возрасте, дать волю мыслям и неважно правильная она или неправильная, самое главное то, что ребёнок научится самостоятельному мышлению.

Многое здесь зависит от общения взрослых с ребенком, от того, как они организуют это общение, какие требования к нему предъявляют. Если с детьми мало общаются, ограничиваясь уходом за ними, то они резко отстают в развитии речи. С другой стороны, если взрослые в общении с ребенком пытаются ловить каждое желание ребенка, исполнять все, что он хочет, по первому жесту, ребенок может долго обходиться без речи. Другое дело, когда взрослые вынуждают ребенка говорить внятно, по возможности ясно оформлять словами свои желания и только в этом случае исполняют их [27, с.123].

Многие развитые и цивилизованные страны системе образования уделяют очень особое внимание, так как от неё зависит дальнейшее развитие общества, и от образованности населения зависит процветание и будущее. Например, в Японии детей выбирают ещё на раннем возрасте, когда они ходят на четвереньках. Сажают их на стол один за другим. Таким образом определяют их интеллект: первый и второй упали, третий и четвертый поворачивались назад, таких детей в возрасте шести – семи месяцев, которые подумали и не пошли за теми детьми, выбирают и с раннего детства с ними занимаются отдельно, из них готовят учёных для развития разных отраслей государства. Любить профессию-это значит, не пренебрегать ее ценностями. Каждая профессия имеет свои приоритеты и закономерности, и мы должны ценить и использовать их для развития уровня знаний населения и общества.

Всегда в системе образования, как выше было сказано, ключевую роль в самосознании ребёнка играют преподаватели начальных классов, именно от них зависит формирование роста интеллекта у детей, они способствуют развитию знаний у школьника. Их роль в освоении школьных тем учениками и восприятии окружающего мира очень высока. Всегда считалось, что эта профессия очень сложна, так как она первая сталкивается с учениками, занимается воспитанием и формированием познавательных качеств у ребёнка. Но, к большому сожалению, некоторые из преподавателей халатно относятся к своей профессии и обязанностям, сами выбирая эту специальность, считают её неприемлемой в своей деятельности и жизни, не зная того, что их негативное отношение сказывается на росте и развитии интеллектуальных качеств учащихся.

Так, в ком вина, что они не подготовлены? В чём причина их некачественной подготовки к среднеспециальным общеобразовательным учреждениям, что способствовало такому низкому уровню развития мышления у них?

Нельзя исключать тот факт, что базовый потенциал берёт начало со школьной скамьи на ранней стадии развития ученика. Именно с малых лет, когда ребёнок ещё учится в начальных классах, формируется, познаёт окружающий мир. Учителя начальных классов должны вселять в них любовь к учёбе, чтению и окружающему их миру, и это зависит от таланта и мастерства каждого педагога.

Именно любовь к профессии даёт каждому педагогу возможность расширять свои навыки в знании и усвоении, и от неё исходит любовь к детям, ученикам. Ученики должны почувствовать эту любовь, чтобы им было легче усвоить ваш урок, иначе вы не добьётесь нужного и желаемого результата. Это приведёт к порче отношений между вами, что заметно сказывается и на интеллекте учеников.

Исходя из этого, можно сделать вывод, что для совершенствования и повышения качества образования в колледжах республики Таджикистан основой служит базовый потенциал начальных классов.

Каждый педагог помимо преподавательской деятельности является психологом, он должен иметь индивидуальный подход к каждому студенту, знать их морально-волевые качества, состояние души и духовную обогащенность, в какой семье родился, в какой окружающей среде вырос, ведь это и станет началом правильного отношения между учителем и студентом. В современной системе образования, основываясь на методических направлениях, опыте и навыках их применения преподавателями в проведении уроков, для обеспечения и повышения качества образования в среднеспециальных учебных заведениях страны каждый год учителя обновляют свои навыки и умения в применении разных типов уроков, что служит привлечением внимания студентов.

Преподаватели должны уметь своими новаторствами умениями привлечь внимание студентов к своим урокам, иначе студент не будет слушать вас, так как ваш урок для него скучен и неинтересен.

Что нужно преподавателям для развития повышения качества образования в среднеспециальных учреждениях страны, чтобы достичь желаемого результата? Надо учесть и тот факт, что вина лежит не только на преподавателях. Студенты в свою очередь должны проявить инициативу, заниматься самостоятельно над повышением уровня своих знаний и чаще посещать и пользоваться библиотечной литературой учебного заведения.

Любая отрасль государства, её развитие основывается на конкуренции, она даёт ежедневное изменение росту и процветанию общества. Так и должно происходить в системе обучения, от ученика к ученику, от студента к студенту. Преподаватели должны создать конкуренцию между учениками средних школ и студентами в колледжах и высших учебных заведениях, в подготовке домашнего задания. Такой подход учителя мотивирует и способствует ежедневной готовности их к урокам. Качество образования зависит от качественного проведения уроков, в которых должны использоваться все навыки и умения учителей в объяснении тем. Кроме того, очень важно уделять внимание выставлению оценок, двойка и тройка-тоже оценка для исправления, но надо дать шанс таким ученикам, психологически изменить их настрой к подготовке уроков. Такое внимание учителей к своим ученикам даёт положительные результаты и возможности расширения знаний, так как ученик ежедневно хочет получать хорошие оценки и от этого получать удовольствие.

Преподаватели вольны в выборе методов обучения и проведения уроков, своими новыми способами они должны привлечь внимание аудитории, учитывая контингент своих слушателей и держать этот настрой до конца уроков. Самое главное - надо пробудить в них интерес, желание к подготовке уроков и чтобы эти желания совпадали с возможностями, то есть уроки должны быть прозрачными, простыми, понятными и доходчивыми, в противном случае даже при желании теряется возможность быстрого и легкого восприятия. То есть преподаватели весь урок должны поддерживать интерес аудитории, отдавать всего себя, ничем не отвлекаясь, и только тогда урок будет результативным успешным для слушателей в осмыслении тем.

Самые распространённые, успешные и актуальные методы-это организация совместной деятельности родителей и учащихся, которая является одной из эффективных форм работы с

родителями. Регулярное анкетирование родителей определяет социологический портрет семьи учащихся, ориентирует учебный процесс на потребности и запросы родителей. Другой метод - это сбор и ведение ученического портфолио, которое позволяет решить две основные задачи: проследить индивидуальный прогресс учащегося и оценить его личностные достижения. Это сбор за весь учебный год достижений учащихся, оценка творческой и общественной активности, то есть таблицы рейтинговой оценки деятельности и участия в школьных конкурсах. Балловая система оценки -одна из форм поддержки одарённых детей.

Развитие и использование инновационных технологий в XXI веке, ежегодные их обновления дают широкие возможности в системе образования страны преподавателям и слушателям, способствуют эффективному использованию современной науки в сфере достижения своих целей и получения позитивных результатов.

Правительство страны ежегодно для осуществления этих целей, то есть повышения качества образования и подготовки высококвалифицированных специалистов этой отрасли, выделяет миллиарды денежных средств. Эти средства направляются Министерством образования и науки республики Таджикистан в сферу образования для обеспечения необходимыми современными инновационными технологиями все виды учебных заведений и на строительство новых учебных зданий страны.

В связи с этим считаем, что повышение качества образования и улучшение образовательного процесса требует от преподавательского состава инновационного подхода в проведении качественных, современных доступных слушателям уроков.

ЛИТЕРАТУРА

1. Атакуллаев У.И. Инновационные методы обучения русскому языку (научная статья) //Вестник Таджикского национального университета.- 2016.- №3/7 (214).- С.192-197. ISSN 2074-1847. 03.06.2016 г., №1928.
2. Атакуллаев У.И. Совершенствование системы и структуры общеобразовательных учреждений в новых условиях // Вестник Таджикского национального университета (научный журнал). -Душанбе, 2019. -№7. -С.234-240.
3. Абдуллаев С.А., Хайдаров Г.Х. Из истории культурных преобразований в Таджикистане в новейшее время. – Худжанд, 1998. – 180 с.
4. Алифбеков З. Образование в Республике Таджикистан: Монография. - Душанбе: Субњи Дониш, 2004. – 460 с.
5. Бакиев Н.З. Основы методики обучения русскому языку в 4-10 классах. Под редакцией Н. З. Бакеевой и З. П. Даунене.—Л.: Просвещение, 1984. -279с.
6. Бердичевский А.Л. Оптимизация системы обучения иностранному языку в педагогическом вузе. -М.: Высш. шк., 1989. -103 с.
7. Гальскова Н.Д., Гез Н.И. Теория обучения иностранным языкам: Лингводидактика и методика. – М.: Академия, 2004.
8. Жажева Д.Д. Формирование инновационной культуры учителя начальных классов в процессе профессиональной подготовки. -Майкоп, 2013. -С. 46-51.
9. Методика создания и использования средств обучения русскому языку / Н. М. Шанский, М. В. Голованова, К. З. Закирьянова; под ред. Н. М. Шанского и К. З. Закирьянова. - Л.: Просвещение, 1988-271с.
10. Ниезов А.М. Развитие средних профессиональных учебных заведений Республики Таджикистан: Автореф. дис. … канд. пед. наук.- Душанбе, 2006. - 21 с.
11. Николаев Ю. Формирование и рост индустриальных кадров в Таджикистане. – Душанбе: Дониш, 1974. -268 с.
12. Русский язык и литература в школах Таджикистана. -№3. -2021.
13. Новикова Т. Проектные технологии на уроках и во внеурочной деятельности. //Народное образование. -2000. -№ 7. С. 151-157.
14. Особенности организации научно-исследовательской работы с учащимися старших классов по иностранному языку - http://www.tgl.net.ru/wiki
15. Сергеев И.С. Как организовать проектную деятельность учащихся: Практическое пособие для работников общеобразовательных учреждений. - М.: АРКТИ, 2006.
16. Шеменёва Н. С. Герменевтический подход к обучению на уроках русского языка // Эксперимент и инновации в школе. -2011. --№ 4. С.34-37.

ҒАНИСОЗӢ ВА РУШДИ ИҚТИДОРИ АСОСӢ ДАР МАРҲИЛАИ АВВАЛИ ТАШАККУЛ ДАР ДОНИШҶӮЁН

Низоми муосири таълим имрӯз дар муассисаҳои таҳсилоти миёнаи махсус хеле сода карда шудааст, зеро системаи кредитии таълим ба омӯзгорон дар шарҳи мавзуъҳои гузашта баъзе вазифаҳо мегузорад. Низоми кредитии таълим ба донишҷӯён имкон медиҳад, ки аз омӯзгорон мазмуни дарсҳои омӯхташударо

талаб кунанд. Нутқи шифоҳӣ ва хаттӣ ду самти асосии таълим буда, он ба рушди зеҳни инсон равона гардида, ба рушди тафаккури донишҷӯён ва унвонҷӯён мусоидат мекунад. Рушд ва истифодаи технологияҳои инноватсионӣ дар асри XXI навсозиҳои солонаи онҳо дар системаи маорифи кишвар ба омӯзгорон ва шунавандагон имкониятҳои васеъ фароҳам оварда, ба истифодаи ҳамаҷонибаи илми муосир дар самти ноил шудан ба ҳадафҳои худ ва ба даст овардани натиҷаҳои мусбат мусоидат мекунанд. Дар мақола масъалаи муҳим дар методикаи таълими забони русӣ баррасӣ карда мешавад, яъне ташаккули иқтидори хонандагон.

Калидвожаҳо: сатҳ, омӯзиш, дастовард, самаранокӣ, мактаб, технология, усули инноватсионӣ, илми муосир, донишҷӯён.

ОБОГАЩЕНИЕ И РАЗВИТИЕ БАЗОВОГО ПОТЕНЦИАЛА НА РАННЕЙ СТАДИИ ФОРМИРОВАНИЯ УЧАЩИХСЯ

Современная система обучения сегодня в средних специальных учебных заведениях намного сложна, так как кредитная система обучения налагает на преподавателей некоторые обязанности в объяснении пройденных тем. Кредитная система обучения даёт возможность студентам требовать от преподавателей уточнения смысла пройденных уроков. Устная и письменная речь -это два основных направления обучения, она показатель развития интеллекта человека, уровня знаний, развития различного мышления у учеников и студентов. Развитие и использование инновационных технологий в XXI веке, ежегодные их обновления дают широкие возможности в системе образования страны преподавателям и слушателям, способствуют всестороннему и эффективному использованию современной науки в сфере достижения своих целей и получения позитивных результатов. В статье рассматривается важный вопрос в методике преподавания русского языка. Рассматриваются также методы и приемы обогащения базового потенциала учеников средних школ.

Ключевые слова: уровень, обучение, достижение, эффективность, школа, технология, инновационный метод, современная наука, ученики.

ENRICHMENT AND DEVELOPMENT OF BASIC POTENTIAL AT AN EARLY STAGE OF FORMATION IN STUDENTS

The modern system of education in secondary specialized educational institutions today is much simplified, since the credit system of education imposes on teachers some responsibilities in explaining the topics covered. The credit system of education gives students the opportunity to demand from teachers to clarify the meaning of the lessons they have learned. Oral and written speech are two main areas of study, it deals with the development of human intelligence, increases knowledge, and promotes the development of different thinking among students. The development and use of innovative technologies in the 21st century and their annual updates provide ample opportunities for teachers and students in the country's education system, contribute to the comprehensive and effective use of modern science in achieving their goals and obtaining positive results. The article deals with an important issue in the methodology of teaching the Russian language. We are talking about methods and techniques for enriching the basic potential of secondary school students.

Keywords: level, learning, achievement, efficiency, school, technology, innovative method, modern science, students.

Маълумот дар бораи муаллифон: ***Атакуллаев Усмон Исмоилович*** – Донишгоҳи миллии Тоҷикистон, номзади илмҳои педагогӣ, дотсенти кафедраи забони русии факултаҳои ғайрифилологӣ. **Суроға:** 734025, ш. Душанбе, Ҷумҳурии Тоҷикистон, хиёбони Рӯдакӣ 17. Телефон: **000-333-000.** Email**: atakullaev @bk .ru**
Сайхонов Хабибуло Бобохолович **-** Коллеҷи сӯхтор-техникии Вазорати корҳои дохилии Ҷумҳурии Тоҷикистон дар ноҳияи Данғара, кафедраи забонҳо, муаллими калон. Суроға: 735140, шаҳраки Данғара, Ҷумҳурии Тоҷикистон, вилояти Хатлон. Телефон: **935-857-704**

Сведения об авторах: ***Атакуллаев Усмон Исмаилович*** – Таджикский национальный университет, кандидат педагогических наук, доцент кафедры русского языка для нефилологических факультетов. **Адрес:** 734025, г.Душанбе, Республика Таджикистан, проспект Рудаки, 17. Телефон: **000-33-32-00.** E-mail: **atakullaev @bk .ru**
***Сайхонов Хабибуло Бобохолович*–** Пожарно-технический колледж МВД Республики Таджикистан в Дангаринском районе, кафедра языков, старший преподаватель. Адрес: 735140, поселок Дангара, Республика Таджикистан Хатлонская область. Телефон: **935-857-704**

Information about the authors: ***Usmon Ismailovich Atakullaev*** - Tajik National University, Candidate of Pedagogical Sciences, Associate Professor of the Russian Language Department for non-philological faculties. **Address:** 734025, Dushanbe, Republic of Tajikistan, Rudaki Ave, 17. . Phone: **000-33-32-00.** E-mail: **atakullaev @bk .ru**
Saykhonov Khabibulo Bobokholovich **–** Fire and Technical College of the Ministry of Internal Affairs of the Republic of Tajikistan in the Dangara region, Department of Languages, senior lecturer. **Address:** 735140, Dangara village, Republic of Tajikistan, Khatlon region.Phone: **935-857-704.**

УДК: 37.0.372.8 (575.3)

ТЕОРЕТИЧЕСКИЕ АСПЕКТЫ ФОРМИРОВАНИЯ КЛЮЧЕВЫХ КОМПЕТЕНЦИЙ УЧАЩИХСЯ СТАРШИХ КЛАССОВ РЕСУРСАМИ СЕТИ ИНТЕРНЕТ

Мисралиева Ф.Н., Ахмадзода Б.С.

Институт технологий и инновационного менеджмента в городе Кулябе, Таджикский технический университет имени академика М.С. Осими

Ключевые компетенции как одна из существенных характеристик современного образования возникла в европейской практике порядка 25 лет назад. В начале 2000-х годов Совет Культурной Кооперации, рассматривая наиболее актуальные для национального и мирового образования тенденции, обратил внимание на необходимость формулирования и нормативного закрепления совокупности ключевых компетенций, которые следует освоить любому молодому европейцу, чтобы оставаться конкурентоспособным и профессионалом в современном мире. Формируемый на этой основе компетентностный подход к образованию рассматривается и в контексте Болонского процесса, так как в настоящее время использование интернет-технологии широко развивается. Как подчеркивает Авганов С.С., «использование подобного подхода может способствовать преодолению традиционных когнитивных ориентаций высшего образования, ведет к новому видению самого содержания образования, его методов и технологий» [5, с 25]. Этот подход может и сохранить культурно-исторические, этносоциальные ценности, если лежащие в его основе компетентности рассматривать как сложные личностные образования, включающие и интеллектуальные, и эмоциональные, и нравственные составляющие.

Таким образом, вопрос о необходимости формулирования и развития ключевых компетенций как таковых – это не только актуальный для какого-либо конкретного государства мира вопрос, это важная для всего мирового сообщества проблема, решение которой требует соблюдения принципов профессионализма, квалификации, комплексности. Ключевые компетенции – значимая составляющая карьерно-профессиональной модели, существенный элемент квалификации выпускника, его профессиональной пригодности и востребованности.

Данный вопрос довольно часто рассматривается с научной точки зрения в исследованиях современных авторов. В частности, И.А. Зимняя в своей монографии исследует ключевые компетенции как результативно-целевую основу компетентностного подхода в образовании, как одну из актуальных сегодня проблем подготовки специалистов. Анализируя международные источники, регламентирующие статус ключевых компетенций, устанавливающие правовые их характеристики, ученый пишет о том, что «само понятие компетенция, входя в ряд таких понятий, как умения, компетентность, способность, мастерство, содержательно до сих пор не определено». В конечном итоге, автор приходит к выводу о том, что «предлагаемый подход к определению ключевых компетентностей соответствует опыту тех стран, в которых в последние десятилетия произошла переориентация содержания образования на освоение ключевых компетентностей (а это практически все развитые страны)» [1].

Современный образовательный процесс в любой стране мира становится невозможным к реализации без повсеместного использования ИКТ-инструментов. Требования цифровизации сегодня не столько прогосударственные, сколько очевидные, жизненные: любая сфера жизнедеятельности современного человека настолько тесно связана с инновациями и ИКТ, что невозможно игнорировать данный процесс, оставаться от него в стороне. Особенно это касается образовательно-воспитательного процесса [8, с.124].

Практически любой современный школьник на достаточно высоком уровне владеет гаджетами и другими ИКТ-инструментами, зачастую уровень освоения превалирует даже над показателями взрослого человека – например, учителя или родителя. В своих цифровых компетенциях студент довольно гибок и динамичен – он способен легко перестраиваться, используя один и тот же гаджет и для решения бытовых задач, и для обучения, и для культурно-развлекательных целей, и для общения. Ему не нужно объяснять

многофункциональность, широкую практическую значимость таких инструментов, не нужно прилагать значительных усилий, чтобы обучить ребенка использовать те или иные возможности [5, с. 44].

В связи с этим очевиден вывод о том, что использование ИКТ-инструментов в образовательном процессе не только в достаточной степени эффективно и действенно, но легко и доступно, позволяет существенно упростить реализацию образовательного процесса со стороны педагога.

В старших классах значимость применения ИКТ-инструментов усиливается, поскольку каждый учащийся подходит к этапу перехода из общеобразовательного учреждения на обучение более высокого уровня, сдает выпускные экзамены, на которых происходит фактическое подтверждение освоения им совокупности тех или иных компетенций. Таким образом, в старших классах использование ИКТ-инструментов и ресурсов сети Интернет становится более сложным и важным, иногда носит даже определяющий характер [19, с.180].

Говоря о влиянии использования ресурсов сети Интернет для формирования ключевых компетенций у учащихся старших классов, необходимо понимать, что любая из компетенций имеет сложную внутреннюю структуру. Традиционно ее содержание определяется как совокупность внешних и внутренних элементов, где каждый элемент, во-первых, обладает собственной обособленной значимостью. Во-вторых, параллельно только их общая совокупность имеет наибольшее качественное значение.

Технология формирования ключевых образовательных компетенций у учащихся старших классов в процессе развивающего обучения включает в себя систему последовательно реализуемых на трёх этапах (предварительном, основном, заключительном) форм, методов, приёмов и средств обучения с целью обеспечения продвижения старшеклассников с низкого к более высокому уровню с опорой на субъектность и самоактуализацию.

С одной стороны, современный уровень развития ресурсов сети Интернет позволяет им быть важным инструментом для обучения и воспитания учащихся; при этом в роли ресурсов сети Интернет могут выступать любые информационные средства и информационно-управленческие системы, размещенные во Всемирной информационной сети [4, с.56].

Их педагогический потенциал создает, прежде всего, феномен информации, позволяющий старшеклассникам обобщать, анализировать, классифицировать, преобразовывать информационные объекты, общаться в виртуальной среде. Разнообразие видов деятельности в Сети активно воздействует на все компоненты ключевых образовательных компетенций учащихся; наибольшие возможности предоставляются для развития когнитивного компонента образовательных компетенций. С другой стороны, очевидно, что низкое качество информации, виртуальное общение с различными социальными группами могут искажать социальные ценности, сопровождаться интернет-зависимостью, порождать психологические риски и угрозы формированию личности ребенка, что необходимо учитывать педагогам при построении образовательного процесса [7, с.44].

Таким образом, мы наблюдаем комплексное развитие сразу нескольких ключевых компетенций. Во-первых, поскольку по-прежнему речь идет о групповом формате деятельности, происходит совершенствование компетенций общения и социального взаимодействия – группа по-прежнему имеет общую цель, может обсуждать и дискутировать по заявленной теме. Очевидно, что использование ИКТ-инструментов предполагает развитие информационно-технологической компетенции, что в данном случае выражается в применении различных ресурсов в сети Интернет. Вновь речь идет о совершенствовании предметно-деятельностной компетенции, ведь мы говорим о решении юридической задачи. Поисковый процесс – это реализация компетенции решения познавательных задач. Кроме того, на данном этапе происходит развитие компетенции интеграции знаний. Эффективность формирования обозначенных ключевых компетенций усиливается ввиду введения ограничения по времени на выполнение конкретных действий.

Третье задание – это формулирование решения, для чего группе следует обсудить вновь фабулу дела, информацию, связанную с этой проблемной ситуацией, а также те данные,

которые удалось найти в Интернете по заявленному вопросу. Очевидно, что на данном этапе группой будет существенным образом пересмотрено предварительное решение по делу, которое команда приняла до проведения поисковых действий – тогда группа основывала свое видение ситуации исключительно на предположениях и незначительном жизненном опыте. Сейчас же группа обладает уже более профессиональным взглядом на проблемную ситуацию, кроме того, скорее всего, группа уже воспользовалась подсказкой в виде консультации профессионала. Отметим, что профессионал не имеет права давать прямые ответы на вопросы, полностью решать проблемную ситуацию за группу, он обладает возможностью только давать советы и рекомендации, а также отвечать на наводящие вопросы, которые формулирует группа.

Соответственно, на третьем этапе группе необходимо аккумулировать всю имеющуюся информацию, проанализировать ее и сформулировать предварительное решение по делу. Его требуется оформить в любом текстовом редакторе на планшете или компьютере, решение должно представлять собой проект стандартной юридической консультации, которую обычно дает юрист (в подобном виде впоследствии результаты будут выражены, в т.ч. и в судебном постановлении по делу), структурно включает ответы на следующие важные вопросы:

– каким образом может быть разрешена данная проблемная ситуация, с точки зрения закона?

– возможно ли разрешение проблемной ситуации в пользу клиента/ заявителя?

– какие действия необходимо предпринять сторонам, чтобы дело разрешилось позитивным образом?

– есть ли какой-либо риск, что дело будет разрешено с негативным исходом?

– по возможности: нормы каких законов, кодексов, иных правовых источников были нарушены в данной ситуации (вполне вероятно, что учащиеся не смогут найти ответ на данный вопрос ввиду его повышенной сложности, однако задание реально к выполнению через использование Интернет-источников).

Итак, в рамках выполнения третьего задания группой формулируется предварительное решение по делу, оформляется в текстовом варианте. Предполагается, что на данном этапе группа вновь продолжает обсуждение заявленной проблемы, отталкиваясь уже от того предварительного решения по делу, которое было сформулировано. Это позволяет группе оценить, насколько они справились с заданием, имеются ли у них какие-либо вопросы по решению данной проблемной ситуации, необходима ли какая-то дополнительная информация для внесения корректировок.

Внесение корректировок – это уже четвертое задание в данном квесте. Теперь, когда группа имеет сформулированное предварительное решение по делу, они снова получают возможность использовать ИКТ-инструменты в различных форматах, чтобы уточнить, обновить используемую информацию, внести корректировки в предварительное решение по делу, дополнить его какими-либо существенными элементами.

Прежде всего, следует отметить, что для отечественной педагогики термин «ключевые компетенции» представляется относительно новым, поскольку стал широко распространяться и исследоваться менее чем полвека назад. Сегодня практическая значимость ключевых компетенций, их значительное влияние на различные аспекты жизнедеятельности человека уже очевидны, и это в очередной раз подтверждает актуальность обозначенной темы исследования.

Ключевые компетенции остаются важным и интересным для профессионального педагогического сообщества объектом исследовательской деятельности, поскольку обладают высокой практической значимостью и при этом недостаточным уровнем теоретического осмысления. Это можно наблюдать из работ современных ученых-педагогов и психологов. Анализ данных концепций позволяет сделать следующие выводы.

В конечном итоге, за основу в настоящем исследования автором была взята следующая совокупность ключевых компетенций, база которой разработана И.А. Зимней:

– здоровье сбережения;

– ценностно-смысловая;

– гражданственная;

– саморазвитие, самосовершенствование;
– интеграции знаний;
– социального взаимодействия;
– общения;
– решения познавательных задач;
– предметно-деятельностная;
– информационно-технологическая.

Можем рассматривать особенности использования ресурсов сети Интернет для формирования ключевых компетенций у учащихся старших классов. В частности, отмечается, что современный образовательный процесс в любой стране мира становится невозможным к реализации без повсеместного использования ИКТ-инструментов. Требования цифровизации сегодня не столько прогосударственные, сколько очевидные, жизненные: любая сфера жизнедеятельности современного человека настолько тесно связана с инновациями и ИКТ, что невозможно игнорировать данный процесс, оставаться от него в стороне. Особенно это касается образовательно-воспитательного процесса.

Следующий вывод, который сделан в материалах исследования, свидетельствует о том, что в старших классах значимость применения ИКТ-инструментов усиливается, поскольку каждый учащийся подходит к этапу перехода из общеобразовательного учреждения на обучение более высокого уровня, сдает выпускные экзамены, на которых происходит фактическое подтверждение освоения им совокупности тех или иных компетенций. Таким образом, в старших классах использование ИКТ-инструментов и ресурсов сети Интернет становится более сложным и важным, иногда носит даже определяющий характер.

Далее автором более подробно рассматриваются особенности применения ИКТ-инструментов для развития отдельных ключевых компетенций, приводятся практические примеры. Изложенное также позволяет сформулировать обобщенные итоги. Так, очевидно, что конкретная разновидность методики или способа в значительной степени зависит от особенностей самой по себе компетенции, от целей и задач, достижение которых преследует данная компетенция.

Например, это учет характеристик субъектного состава учащихся, в т.ч. их индивидуальных качеств и свойств. Кроме того, требует внимания и непосредственно предмет, об изучении которого идет речь, хотя если говорить именно об ИКТ, то данные инструменты обладают высокой степенью универсальности – один и тот же инструмент может одинаково эффективно использоваться в преподавании самых разных предметов.

В конечном итоге, педагогические инструменты, используемые для развития той или иной ключевой компетенции, могут быть универсальными, либо, напротив, специфическими, либо сочетать в себе комплекс разных характеристик. В любом случае то, какой конкретно инструмент будет применяться, напрямую зависит именно от свойств самой ключевой компетенции в целом.

ЛИТЕРАТУРА

1. Зимняя И.А. Сетевые структуры и формирование информационного общества / И.А. Зимняя // Социологические исследования. – 2002г. - №3. – 16с.
2. Апольских Е. И. Использование современных информационных и коммуникационных технологий в учебном процессе: учебно-методическое пособие /Е. И. Апольских, М. В. Афонина. - Барнаул: БГПУ, 2006г. -С. 336-339.
3. Абалуев Р.Н. Интернет-технологии в образовании. Учебно-методическое пособие / Р.Н.Абалуев, Н.Г.Астафьева, Н.И. Баскакова. - Тамбов: Изд. ТГТУ, 2002г. – 68с.
4. Абдулкаримова Г.А. Инновационные образовательные технологии в профессиональной подготовке учителей / Г.А. Абдулкаримова // Вестник Московского городского педагогического университета Серия: Информатика и информатизация образования. – 2008г. - № 14. -С. 4-8.
5. Авганов С.С. Профессиональная подготовка будущего учителя иностранных языков на основе применения компьютерных технологий для общеобразовательных школ (на материалах английского языка): Диссертация д.п.н. /С.С. Авганов - Душанбе, 2010г. -359с.

6. Ажель Ю. П. Особенности внедрения Интернет-технологий в организацию самостоятельной работы студентов при обучении иностранным языкам в неязыковом вузе / Ю. П. Ажель // Молодой ученый. – Июн 2011г. - №6. - Т.2. - С.116-119.
7. Андреева А. Плюсы и минусы трансформации информационной среды для развития российского общества / А.Андреева // Информациооные ресурсы России. – 2013г. - №1. - С.7-11.
8. Андреев А.А., Троян Г.М. Основы интернет – обучения / А.А.Андреев, Г.М. Троян. - М.: Московский международный институт эконометрии, информатики, финансов и права, 2003г. - 68 с.
9. Андреев В.И. Педагогика высшей школы. Инновационно- прогностический курс. Учебное пособие / В.И. Андреев. - Казань: Центр инновационных технологий, 2005г. - 500с.
10. Андропова Е.В. Педагогические условия оптимизации профессиональной подготовки будущего учителя на основе применения информационно - педагогических технологий в планировании учебного процесса: дис. канд. пед. наук / Е.В.Андропова. - Москва, 2003г. - 200с.
11. Апатова Н. В. *Информационные технологии в школьном образовании* / Н. В. Апатова. - *Москва*: изд-во РАО*, 1994г.*- 228 с.
12. Арзамасова Л.А. Проблема воспитания информационной культуры в педагогической теории и практике обучения / Л.А. Арзамасова // Вестник Центра международного образования Московского государственного университета. Филология. Культурология. Педагогика. Методика. – 2011г. - Т. 1. - с. 95-100.
13. Артюшкин О.В. Организационно-педагогические условия формирования информационной культуры личности обучающегося средствами информатизации: Дис. канд. пед. наук О.В. Артюшкин. - Новокузнецк, 2005г. -255с.
14. Артюшкин О.В. Формирование информационной культуры обучающихся / О.В.Артюшкин, Э.Г. Скибицкий. - Абакан: Изд. Хакасского гос. ун-та, 2004г.
15. Афонин А.Ю. Образовательные Интернет-ресурсы / А.Ю.Афонин, В.Н.Бабешко, М.Б. Булакина и др. Под ред. А. Н. Тихонова и др. - М.: Просвещение, 2004г.
16. Афремов Л.Л. Единая образовательная информационная среда – основа модернизации системы образования //Проблемы современного образования. Информационные технологии в средней школе / Л.Л. Афремов //Сборник материалов 3-й Всероссийской конференции (г. Владивосток 5-6 ноября 2002 г.) - Владивосток, 2002г. - С.5-9.
17. Атаян А. М. Дидактические основы формирования информационной культуры личности в условиях информатизации общества: автореф. *дис. ... канд. пед. наук:* 13.00.01 / А. М. Атаян. - *Владикавказ, 2001г.*- 18с.
18. Аҳмадзода Б.С. Теоретико-методологические основы студенческой карьеры. Вестник Академии образования Таджикистана. Серия "Общетеоретические проблемы педагогики". №1 (50), 2024. – Душанбе: Академия образования Таджикистана, 2024. – С.175-180, ISSN 2222-9890.
19. Аҳмадзода Б.С. Эффективность новых современных методов изучения английского языка Вестник Таджикского национального университета. Серия Педагогических наук - №6-2 2024. Душанбе: Таджикский национальный университет, 2024. – С. 250-256, ISSN 2074-1847
20. Байденко В.И. Государственный образовательный стандарт высшего профессионального образования нового поколения как комплексная норма качества высшего образования: общая концепция и модель / В.И.Байденко, Н.А.Селезнева – М.: Исследовательский центр проблем качества подготовки специалистов, 2005г.- 43с.

ҶАНБАҲОИ НАЗАРИЯВИИ ТАШАККУЛИ САЛОҲИЯТҲОИ АСОСИИ ХОНАНДАГОНИ СИНФҲОИ БОЛОӢ БО ИСТИФОДА АЗ ЗАХИРАҲОИ ИНТЕРНЕТӢ

Дар мақолаи мазкур муаллифон таъсири истифодаи захираҳои интернетиро барои ташаккули салоҳиятҳои асосӣ дар байни хонандагони синфҳои болоӣ баррасӣ намудаанд. Онҳо инчунин зарурати консепсияро ба назар гирифтанд, ки ҳар як салоҳият дорои сохтори мураккаби дохилӣ мебошад. Одатан, мундариҷаи он ҳамчун маҷмӯи унсурҳои берунӣ ва дохилӣ муайян карда мешавад, ки дар он ҳар як унсур дида баромада шуда, аввалан, аҳамияти алоҳидаи худро дошта, баъдан, дар баробари ин, танҳо маҷмӯи онҳо аҳамияти бузурги сифатиро доро мебошанд.Технологияи ташаккули салоҳиятҳои асосии таълимии хонандагони синфҳои болоӣ дар раванди таълими инкишофи системаи шаклҳо, усулҳо, методҳо ва воситаҳои таълимиро дар бар мегирад, ки пайваста дар се марҳила (пешбинӣ, асосӣ, ниҳоӣ) амалӣ карда мешаванд, то ки пешрафтро таъмин намоянд. Хонандагони синфҳои болоиро аз сатҳи паст ба сатҳи баланд бо дастгирии субъективӣ ва худшиносӣ бо истифода аз манбаъҳои интернетӣ метавонанд роҳандозӣ намоянд.

Калидвожаҳо: салоҳият, ташаккул, захираҳо, маҷмӯъ, таъсир, амалия, сифат, раванд, қарор, пешакӣ, муваффақият, коркард, вазъият.

ТЕОРЕТИЧЕСКИЕ АСПЕКТЫ ФОРМИРОВАНИЯ КЛЮЧЕВЫХ КОМПЕТЕНЦИЙ УЧАЩИХСЯ СТАРШИХ КЛАССОВ РЕСУРСАМИ СЕТИ ИНТЕРНЕТ

В данной статье авторы рассмотрели влияние использования ресурсов сети Интернет для формирования ключевых компетенций у учащихся старших классов. Также учитывали то что любая из компетенций имеет сложную внутреннюю структуру. Традиционно ее содержание определяется как совокупность внешних и внутренних элементов, где каждый элемент, во-первых, обладает собственной обособленной значимостью. Во-

вторых, параллельно только их общая совокупность имеет наибольшее качественное значение. Технология формирования ключевых образовательных компетенций у учащихся старших классов в процессе развивающего обучения включает в себя систему последовательно реализуемых на трёх этапах (предварительном, основном, заключительном) форм, методов, приёмов и средств обучения с целью обеспечения продвижения старшеклассников с низкого к более высокому уровню с опорой на субъектность и самоактуализацию.

Ключевые слова: компетенция, формирование, ресурсы, сеть, влияние, практика, качество, процесс, решение, предварительно, успех, обработка, ситуация.

THEORETICAL ASPECTS OF FORMATION OF THE BASIC COMPETENCIES OF HIGH SCHOOL STUDENTS USING INTERNET RESOURCES

In this given article, the authors considered the impact of using Internet resources to form key competencies in senior school students. They also took into account the need for the concept that any of the competencies has a complex internal structure. Traditionally, its content is defined as a set of external and internal elements, where each element will be considered, firstly, has its own separate significance. Secondly, in parallel, only their totality has the greatest qualitative value.The technology of forming key educational competencies in senior school students in the process of developmental learning includes a system of forms, methods, techniques and means of teaching consistently implemented at three stages (preliminary, main, final) in order to ensure the advancement of senior school students from a low to a higher level based on subjectivity and self-actualization by using the Internet resources in their future activities.

Key words: competence, formation, resources, network, influence, practice, quality, process, decision, preliminary, success, processing, situation.

Маълумот дар бораи муаллифон*: Мирсалиева Фируза Назримадовна* - Донишкадаи технология ва менеҷменти инноватсионии шаҳри Кӯлоб, унвонҷӯй, ассистенти кафедраи технологияҳои барномасозӣ ва техникаи компютерӣ. Телефон: **987-54-24-62**

Аҳмадзода Бунафша Саймузафар – Донишгоҳи техникии Тоҷикистон, ба номи М.С. Осимӣ, номзади илмҳои педагогӣ, дотсент, муаллими кафедраи забонҳо. **Суроға:** 734042, ш. Душанбе, Ҷумҳурии Тоҷикистон, кӯчаи Академикҳо Раҷабов, 10. E-mail: **abunafsha@mail.ru.** Телефон: **985-05-34-54**

Сведение об авторах. *Мирсалиева Фируза Назримадовна* - Институт технологий и инновационного менеджмента в городе Куляб, соискатель, ассистент кафедры технологий программирования и вычислительной техники. Телефон: **987-54-24-62**

***Ахмадзода Бунафша Саймузафар* -** Таджикский технический университет имени академика М.С. Осими, кандидат педагогических наук, доцент, преподаватель кафедры языков. **Адрес:** 734042, г Душанбе, Республика Таджикистан, улица академиков Раджабовых 10. E-mail: **abunafsha@mail.ru.** Телефон: **985-05-34-54**

Information about the authors: *Misralieva Firuza Nazrimadovna* - Institute of Technology and Innovation Management in Kulyab, applicant, assistant of the Department of Programming Technologies and Computer Engineering. Phone: **987-54-24-62**

***Ahmadzoda Bunafsha Saimuzafar* -** Tajik Technical University named after academician M.S. Osimi, candidate of pedagogical sciences, associate professor, teacher of the Department of Languages. **Address:** 734042, Dushanbe, Republic of Tajikistan, Academicians Radjabov Street 10. E-mail: **abunafsha@mail.ru.** Phone: **985-05-34-54**

УДК:372.8

ОБРАЗОВАТЕЛЬНО-ВОСПИТАТЕЛЬНЫЕ ЦЕННОСТИ ФОРМИРОВАНИЯ ОТВЕТСТВЕННОЙ ЛИЧНОСТИ В КОНТЕКСТЕ ВЫБОРА ПРОФЕССИИ И ПРОЕКТИРОВАНИЯ БУДУЩЕГО

Курбонова Дж. А.
Таджикский государственный педагогический университет имени Садриддина Айни

Слово «ретроспектива», с точки зрения представления и проектирования будущего, как приводится и объясняется в словаре иностранных слов, то есть от лат. «retrospective – глядеть назад – обращенная к прошлому, посвященная рассмотрению прошлого» [17, с. 564]. Что касается понятийной сущности данного термина в толковом словаре русского языка, приводится следующее толкование: «относящийся к одному времени, …то, что происходит» [13, с. 743]. Если принимать за основу замыслы этих определений, то у каждого человека с момента рождения и соответствующего жизненного роста формируется своеобразная историческая ретроспектива от выбора школы и последующего обучения до этапов самоопределения профессии и проектирования будущего по заданным целям, то есть: «Каким образом реализовать себя в условиях многообразия выбора профессии». При таком подходе базовое слово «выступает будущее со временем», данное понятие означает: «возможный, могущий проявиться, который может или должен проявиться при определённых условиях» [18, с. 138]. Принимая за основу словосочетание «должен проявиться при определённых условиях», при нашей постановке задачи такая визуализация означает, что при «формировании личности школьника в разные периоды», касающиеся этим целевым задачам рассматриваются базовые принципы проектирования целей самореализации. С учётом понятийной сущности выбора реалистического подхода в данном процессе, следует принимать во внимание, что достижение базовых целей образования и воспитания заключается «формировании навыков, необходимых для того, чтобы уметь формировать навыки и для того, чтобы уметь критически оценивать любые формы происходящих изменений делать на их основе собственные выводы» [11, с. 14]. В этом смысле, базовое словосочетание «собственные выводы» рассмотрены с точки зрения построения психолого-педагогической модели формирования личности, начиная от периодов начального обучения -7 до 11 – 12 лет, базовое среднее образование от 11 до 16 лет, полное среднее образование от 16 до 18 лет – 19 лет. Данная школьная возрастная периодизация рассматривается в контексте позиционных периодов формирования соответствующих знаний, умений и навыков по изучаемым предметам, а также ряда базовых, нравственно – интеллектуальные качества личности, ценностей и идеалов. В этом аспекте словосочетание нравственно-интеллектуальных качеств представляет собой «взаимопроникновение как нравственных, так и интеллектуальных качеств личности», которое включает в себе слово «интеллект». Интеллект – взято от латинского intellectus означает «качество психики, состоящее из способности адаптироваться к новым ситуациям, способности к обучению на основе опыта, пониманию и применению абстрактных концепций, и использованию своих знаний для управления окружающей средой. Общая способность к познанию и решению трудностей, которая объединяет все познавательные способности человека: ощущение, восприятие, память, представление, мышление, воображение», а слово «нравственное», чаще всего употребляющееся в речи и литературе «как синоним морали, иногда – этики…, в более узком значении нравственность - это внутренняя установка индивида действовать согласно своей совести и свободной воле - в отличие от морали, которая, наряду с законом, является внешним требованием к поведению индивида» [21]. О месте и роли морали, воспитания, образования писали многие учёные и мыслители в своих педагогических воззрениях, трактатах, произведениях и ряде других исследований.

Следовательно, понятийная сущность «проектирования будущего», то есть представить себя как успешную личность в будущем, в задуманном промежутке времени и использовать, при этом о ресурсах, которые присуще развивающемуся человеку Абу Али Ахмад ибн

Мискавейх отмечает, что «жизнь - это надежды и сладостные желания, и стремления достигнуть и осуществить их» [1, с. 91]. Эти же вопросы широко освещены и другим мыслителем, и знаменитой личностью, например, известный мыслитель азербайджанского средневековья Абуль Гасан Бахманьяр применительно к воспитанию подрастающего поколения считает, что «только те знания и нравственные максимы необходимы человеку, которые могут быть реализованы на практике и могут способствовать его умственному и нравственному развитию. Чтение, письмо, арифметика, поздние естественные науки, искусство – таков круг знаний должен быть доступен каждому молодому человеку» [12, с.51]. Что касается ценности образования в смысле выбора профессии, то есть выбора стратегии жизни древнекитайский мыслитель, основатель этико-политического учения, ставившего в основу социального устройства нравственное самосовершенствование и соблюдение этикета пишет, что «учиться и, когда придёт время, усвоенное к делу – разве это не прекрасно…истинный человеческий муж добивается всего собственными усилиями» [15, с. 41]. При этом, обращаясь к школьникам, которые обучаются в соответствующих образовательных учреждениях, главным становится поиск ответа на следующие серии вопросов: «Что из себя представляет цель образования? Какую функцию в этом плане выполняет современная школа? Какую миссию выполняет учитель? На сколько осознанно каждый школьник может ставить самостоятельные цели? Какую модель поведения должны выработать при освоении программы каждой дисциплины, понимании сущности морали, воспитанной личности, то есть уметь ответить на вопрос: для чего и для каких целей учатся люди? Какова ценность образования и воспитания?». О важности и ценности поиска ответов на эти вопросы Абу Рейхан Бируни, который вошёл в историю науки как учёный, энциклопедист отмечает, что «разве человек по природе своей не склонен к страсти познавать то, что скрыто от него и обстоятельства, которые ему не известны? [1, с. 296].

В логическом продолжении и подтверждении этой мысли, как пишет выдающий педагог А.С. Макаренко: «человек не воспитывается по частям, он создаётся синтетически всей суммой влияний, которым он подвергается. Поэтому отдельное средство всегда может быть и положительным, и отрицательным, решающим моментом является не его прямая логика, а логика и действие всей системы средств, гармонически организованных» [10, с. 97].

С точки зрения понимания сущности, места и роли образования в современных условиях, в частности, в контексте философии 21-го века, Гершунский Б.С. сущность образования как ценность для каждой личности рассматривает с позиций «индивидуально мотивированного и стимулированного отношения человека к собственному образованию, его уровню и качеству» [4, с. 52]. При осмыслении ценности и рассмотрения понятия воспитания как ценности нами за основу приняты целевые задачи реализации воспитательных программ и психолого-педагогических условий, включающих в себя воздействие воспитателя (учителя, наставника) на личность ученика (воспитуемого) и в этом аспекте отношение воспитуемого к воздействию на него. Что касается понятия «ответственности», то в современном словаре по педагогике приводится следующее ее разъяснение, то есть это «способность личности понимать соответствие результатов своих действий поставленным целям, принятым в обществе или в коллективе нормам, в результате чего возникает чувство сопричастности общему делу, а при несоответствии - чувства невыполненного долга» [18, с. 550]. Так как у каждой личности есть особые качества проявления индивидуальности и психологического портрета, с этой точки зрения выбора методов и средств воспитания и достижения целей формирования ответственности к выбору жизненных идеалов. Батышев А.С., при построении данного профиля соответствующих качеств типа творческой личности, выделяет при этом 18 признаков: то есть «1 -целеустремлённый, 2 - эврист, 3 – решительный, 4 – гибкий, 5- требовательный, 6 – независимый, 9 – оптимист, 14 – новатор и т.д. [3, с. 39].

Как показывают составляющие в каждой терминологии построения психологического портрета и профиля творческих качеств личности, учителю, прежде всего, требуется построение психологического и интеллектуального портрета учеников в зависимости от их устремления и мотивационных установок, не только при освоении программы соответствующих предметов, но и выбора жизненных стратегий, создавая при этом различные

ситуации, способствующие развитию мышления и формирования нравственных качеств личности, о важности которых отмечается в следующей работе: «мало полагаться только на эволюционные пути развития духовной структуры индивида. Для реализации личностных перемен нужны и острые моменты, потрясения, которые должны быть не только конфликтными, но созидательными» [19, с. 10]. В этом аспекте особое значение имеет формирование самостоятельности, то есть «самости», на которое обращает внимание К.Г. Юнг в книге «Душа и миф», шесть архетипов, то есть самость -«это последняя остановка на пути к индивидуализации или самореализации (самоосуществлению, Selbstwer – dung). Только если этот центр достигнут и интегрирован» [20]. Подводя итоги научно-теоретического обоснования и понятийной сущности образовательно-воспитательных ценностей формирования ответственной личности при выборе профессии и проектирования будущего с учётом приведённого выше анализа, принимая во внимание педагогические воззрения выдающихся мыслителей из глубин веков и учёных современности и предполагая, что для ученика, начиная с психологической готовности «приходить…познавать» и, последовательно взрослея в градациях младшего школьника (от 7 до 10 лет), среднего школьного возраста (от 10 до 15 лет) и ранней юности (от 14 – 15 до 18 лет), как отмечает Коджаспирова Г.М. в эти периоды для среднего школьного возраста характерны «важнейшие новообразования возраста – чувство взрослости, то есть новый уровень притязаний, предвосхищающий будущее положение, которого подросток ещё не достиг, а в ранней юности это проявление самостоятельности, активности, инициативности и социальной ответственности. Поведение молодого человека направляется последовательно, и вместе с тем гибко и рационально» [7, с. 36-37]. Эти же целевые задачи, если представить в школьные годы, то есть когда происходят «предвосхищение будущего» и проявление «инициативности и социальной ответственности», открываются при этом три условные виртуальные двери (ДВ1, ДВ2, ДВ3) и умение проектировать будущее. При этом становится необходимым осознать свою ответственность и уметь визуализировать (проектировать будущее – ПБТ, с учётом изменений, происходящих в пространстве и во времени. В этом аспекте, принимается за основу, что «каждое мгновение человек взрослеет, должен уметь проанализировать и научиться принимать решение и нести ответственность за этот жизненный выбор», о чем отмечает Кехо Д. «придайте себе силы и уверенности, чтобы смогли стать самостоятельными и более сильными…вы должны стать самому себе хорошим другом» [5, с. 166] и не допускать ошибок в жизни. Эти задачи с учётом их взаимосвязи можно представить в виде следующей логической модели.

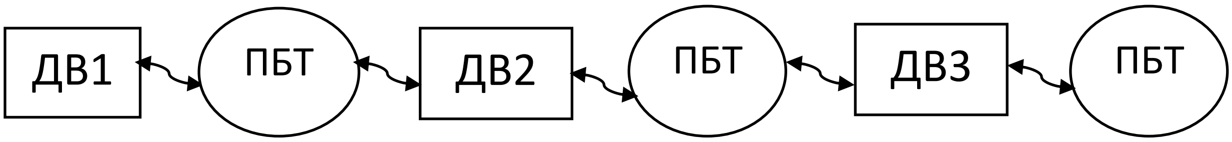

Рисунок 1. Логическая модель взаимосвязи дидактических целей

Логическая модель взаимосвязи дидактических целей образовательно-воспитательных ценностей, формирования жизненных идеалов и ответственности к самореализации в инновационной среде школьного образования, где ДВ1 – образная дверь вхождения школьника в осознание места и роли школы, школьного учителя, освоение программы предметов, выбора модели поведения. ДВ2 – осознание своей роли при выборе профессии, и на этой основе умение выбрать приоритеты, самостоятельно развиваться, умение вести анализ, овладеть разными приёмами сбора и систематизации информаций и работы с разноуровневыми целевыми задачами. ДВ3 – формирование образа успешной личности ученика, так как школа, как отмечает Лурье Л.И., «может с легкостью делить учеников по категориям, закрепляя за ними категорийный статус «отличник», «двоечник», «лентяй»» [9, с. 164]. Следовательно, эти критерии должны лежать в основе проектирования будущего, так как, выбирая профессию, эти же условные оценки могут быть присвоены будущему человеку с дипломом, то есть с определённым уровнем образования, насколько он является успешным или же неопределившимся с этими ценностями, от которых зависит оценки имиджа человека в будущем.

В соответствии с логической моделью (рис.1) понятие «ответственности» связано с такими компонентами, как развитие качества личности, которые, прежде всего, означают такие условия в инновационной среде школьного образования, которые должны формироваться в соответствующие модели личности при освоении программы соответствующих предметов, и на их основе достижение тех целей, которые ставит ученик. В этом аспекте прежде всего становится важным, насколько каждый ученик осознанно и самостоятельно может выбрать будущую профессию. В этом случае, могут иметь место такие жизненные позиции, как: «1-не очень информирован и плохо владею информацией в мире профессий, 2- пока недостаточно знаю свои возможности как поступить с будущей профессией, 3-не могу выбрать, из множества вариантов, так как все они кажутся привлекательными и т.д.» [14, с. 5]. На основе выяснения причинных факторов распределения данной группы вопросов, особое место занимают возрастные особенности развития личностей, так как в разных возрастных периодах оценки меняются взгляды, отношения к ценностям, к происходящим событиям, то есть каждый ученик как личность условно обозначаемая через ЛШ1, ЛШ2, ЛШ3…ЛШn, постепенно становятся на первичном уровне хозяином своей жизни, в том числе в процессе не только освоения каждой отдельной дисциплины, но и оценки учебных достижений, в том числе и формирования нравственных идеалов и интеллектуальных качеств школьников. Важным слагаемым в этом выступает организация кружков по интересу и успешных групп по саморазвитию и формированию идеалов развития, с учётом требований общества и выбора профессии. В.В. Синельников понятие «хозяина своей жизни» объясняет, как надо уметь «управлять своей судьбой, и как следствие, окружающей реальностью – это серьёзный и значимый шаг…а начинается этот путь с познания с себя, мира…познавая, мы учимся действовать…и не просто действовать свои мысли, слова и поступки в этом выборе – это ответственность» [16, с. 3].

Считается, что человек, который является хозяином своей жизни имеет нравственное воспитание и приобрести «счастье» люди могут посредством своего нрава. Как отмечено в книге “Эликсир счастья” , то есть в вводной части разъяснения данной книги, что такое “Эликсир счастья” и где его можно найти: “...Можно смело утверждать, что человеческое сердце связано с каждым из находящихся в нем войск. Поэтому от каждого (от них) у него возникают соответствующие качества и нравы, некоторые из которых являются дурными нравами и его погубят, некоторые же являются добрыми и приведут его к счастью”. А также “... хотя этих нравов в совокупности уйма, все же они сводятся к (следующим) четырем родам: скотские нравы, сатанинские нравы и ангельские нравы. Объясняется это следующим (обстоятельством): поскольку в нем заложена страсть и алчность, совершает такие скотские поступки, как жадность,переедание и совокупление; поскольку же в нем заложен гнев,совершают такие поступки как собаки,волки и львы, как поваливание и убиение, а также физические и словесные нападки на людей; а поскольку в нем заложено коварство и хитрость, плутовство и подстрекательство людей к интригам, поступает как сатана; но поскольку в нем заложен разум, совершает такие ангельские дела, как проявление любви к науке и миру, воздержание от дурных поступков, стемление к миру и спокойствию среди людей,воздержание от подлых поступков благодаря сознанию собственного достоинства, проявления радости, познанию всевышней истины по (различным) делам, испытание стыда от невежества и глупости” [2, с. 321].

Следовательно, для самопознания личности и самоформирования ответственности к себе и своему выбору для «самовоспитания личности необходимо самопознание» [8, с. 166]. С целью уточнения особенности построения модели формирования ответственности личности при выборе профессии нами с использованием серии указанных выше вопросов были проведены серии опросов и социологических исследований с участием более 520 школьников, обучающихся в 7, 8, 9, 10, 11 классов, то есть в периоды, которые охватывают готовность школьников к получению соответствующего среднего образования, полного среднего образования и других существующих регулятивов с учетом требования и возможностей, представляемых Национальным тестовым центром при Президенте Республики Таджикистан при выборе профессии, включающем в себе вариации 12 подходов.

Выводы. Чтобы реализовать базовые принципы дидактических целей формирования ответственности личности в инновационной среде школьного образования, как показывает наш системный анализ и в продолжении мысли Г.М. Коджаспировой, следует прежде всего определить само понятие и сущности учебного процесса, с точки зрения образовательной и воспитательной ценности и задач при выборе профессии и проектировании будущего, рассмотреть «совокупность последовательных и взаимосвязанных действий учителя и учащихся, направленных на сознательное и прочное усвоение системы знаний, умений и навыков, формирование, умение принять их в жизни, на развитие самостоятельного мышления, наблюдательности и других познавательных способностей учащихся, овладение культурой умственного труда и овладение основами мировоззрения и мировосприятия» [6, с. 73]. Эти замыслы и определения, а также дидактические цели и задачи согласуются с теми идеями и подходами, которые приведены на рис.1.

Рецензент: Муродова Ш.С. – к.п.н., ТГПУ имени Садриддина Айни

ЛИТЕРАТУРА

1. Антология педагогической мысли таджикского народа. Сост.: М. Лутфуллоев С. Сулаймони; Х. Афзалов; Ю.С. Мальцев; К.Айнию – Душанбе: Матлубот, 2009. – 448с.
2. Антология педагогической мысли таджикского народа/ Сост.: М. Лутфуллоев, С. Сулаймони, Х. Афзалов, Ю.С. Мальцев, К. Айни. – Душанбе: Матбуот, 2009. – 448 с.
3. Батышев А.С. Практическая педагогика для начинающего преподавателя / А.С. Батышев. – М.: Ассоциация «Профессиональное образование», 2003. – 200 с.
4. Гершунский Б.С. Философия образования для 21 века: учебное пособие для самообразования. Изд. 2-ое, переработанные и дополненные. -М.: Педагогическое общ-во России, 2002. – 512 с.
5. Кехо Д. Подсознание может всё! / Д. Кехо; пер с англ. – Минск: Попурри, 2009. – 176 с.
6. Коджаспирова Г.М. Педагогика в схемах, таблицах и опорных конспектах / Г.М. Коджаспирова. – М.: Айрис-пресс, 2006. – 256 с.
7. Коджаспирова Г.М. Педагогика: Учеб. для студ. образоват. учреждений сред. проф. образования / Г.М. Коджаспирова. – М.: Гуманит. изд. центр ВЛАДОС, 2003. – 352с.
8. Коломинский Я.Л. Человек: психология. Книга для учащихся старших классов / Я.Л.Коломинский. – 2-е изд., доп. – М.: Просвещение, 1986. – 223 с.
9. Лурье, Л.И. Моделирование региональных образовательных систем: учебник/ Л.И.Лурье. – М.: Гардарики, 2006. – 287с.
10. Макаренко А.С. Педагогическая поэма / А.С. Макаренко. – М.: изд-во «Популярная литература», 1936 г – 604 с.
11. Миллер С. Психология развития: методы исследования / С.Миллер. - СПб.: Питер, 2002. -464с.: ил.
12. Мудрость Востока. Афорзимы. Сост. Л.М. Мартьянова, И.С. Пигулевская. – М.: ЗАО Центрполиграф , 2006 – 495с.
13. Ожегов С.И. Толковый словарь русского языка: 80000 слов и фразеологических выражений / С.И.Ожегов, Н.Ю. Шведова //РАН Интс-тут русского языка имени Виноградова. -4-е изд. доп. -М.: ООО «А.ТЕМП», 2010. - 874 с.
14. Резапкина Г.В. Секреты выбора профессии, или Путеводитель выпускника / Г.В. Резапкина. -М.: Генезис, 2005. -140с. (Психология для жизни).
15. Салимова К. Педагогика народов мира: История и современность / К.Салимова, Н. Додле. – М.: Педагогическое общество России. – 576 с.
16. Синельников В.В. Учебник хозяина жизни. 160 уроков / В.В. Синельников. – М.: Центрополиграф, 2016. – 224 с.
17. Словарь иностранных слов. Под ред. И.В. Лехина и Ф. Н. Петрова. -М.: Изд-во иностранных и национальных словарей. 1949, -804с.
18. Современный словарь по педагогике. Сост. Рапацевич Е.С. -Мн.: Современное слово, 2001. -928 с.
19. Телегина И. Большая психологическая игра, или Игра не в терпение / И.Телегина. – СПб.: Питер, 2013. – 160 с.
20. Юнг К.Г. Душа и Миф. Шесть архетипов / К.Г. Юнг. Пер. с англ.-К.: Государственная библиотека Украины для юношества, 1996. - 384 с.
21. [Электронный ресурс]. URL: https://proza.ru/2017/05/05/1034

АРЗИШҲОИ ТАЪЛИМИЮ ТАРБИЯВИИ ТАШАККУЛИ ШАХСИ МАСЪУЛ ДАР ЗАМИНАИ ИНТИХОБИ КАСБ ВА ТАРҲРЕЗИИ ОЯНДА

Дар мақола асосҳои илмӣ-назариявии масъалаҳои марбут ба тавзеҳи арзишҳои тарбиявии ташаккули масъулияти шахсияти инкишофёбанда дар марҳилаҳои гуногуни таҳсилот, фароҳам овардани шароити мувофиқ барои интихоби касб бо дарназардошти тарҳрезии оянда дар муҳити инноватсионии таълимии мактаб баррасӣ шудаанд. Зарурати таҳияи усулҳои педагогӣ ва принсипҳои асосии таҳлили худбаҳодиҳӣ, худтаҳлилнамоӣ, худтанзимкунии визуализатсияи системавии шахсияти донишҷӯ барои муайян кардани

ҳадафҳои зиндагӣ ҳангоми интихоби касб, таъкид шудааст. Зикр мегардад, ки дар ҳар як марҳилаи рушди ҳаёт дар системаи таҳсилоти мактабӣ зарур аст, ки раванди таълим бо назардошти талаботи стандартҳои давлатии таълим ба роҳ монда шавад. Дар баробари ин, инчунин таҷрибаи ҷаҳонӣ оид ба ин мавзуъ бояд ба инобат гирифта шавад. Инчунин, бо назардошти он ки силсилаи зиёди асарҳо дар соҳаи педагогика, психология ба масъалаҳои интихоби касб бахшида шудаанд, ин масъала бояд ба таври амиқ омӯхта шавад. Новобаста аз тағйиротҳои куллӣ ва зиёд шудани имконияти интихоби касб барои хонандагон масъалаи мазкур бо назардошти ташаккули сифатҳои масъулиятшиносӣ аҳаммияти худро нигоҳ медорад.

Калидвожаҳо: тарбия, таълим, ташаккул, касб, таҳлил, масъулият, шахсияти ташаккулёбанда, арзиш, арзиши тарбиявӣ, идеалҳо, фаъолият, шавқу рағбат.

ОБРАЗОВАТЕЛЬНО-ВОСПИТАТЕЛЬНЫЕ ЦЕННОСТИ ФОРМИРОВАНИЯ ОТВЕТСТВЕННОЙ ЛИЧНОСТИ В КОНТЕКСТЕ ВЫБОРА ПРОФЕССИИ И ПРОЕКТИРОВАНИЯ БУДУЩЕГО

В данной статье приводится научно-теоретическое обоснование вопросов, которые связанны с уточнением образовательно-воспитательных ценностей формирования ответственности развивающейся личности на разном этапе обучения и предусматривающие создание соответствующих условий по выбору профессии с учётом проектирования будущего в инновационной школьной образовательной среде. В этом аспекте нами обращено внимание на необходимость развивать педагогические методы и базовые принципы самоанализа, самооценки, саморегуляции системной визуализации личности школьника, определение им жизненных целей и своего выбора с учётом успешной самореализации в будущем. При этом отмечается, что на каждом этапе жизненного роста в системе школьного образования требуется реализовать свои идеи и поставленные задачи, прежде всего с учётом особенности формируемых знаний по каждому отдельно взятому изученному предмету в соответствии с требованиями государственных образовательных стандартов.

В статье учтены как международный опыт, так и вопросы, связанные с выбором профессии, которым посвящены множеств серии работ в области педагогики, психологии, так как из глубин веков данная проблематика представляла особую актуальность. В то же время, происходящие перемены и расширение возможности выбора профессии диктуют необходимость по-новому осмыслить и предложить современные технологии в достижения данной цели в современных условиях.

Ключевые слова*:* воспитание, образование, формирование, профессия, анализ, ответственность, развивающая личность, ценность, образовательная ценность, воспитательная ценность, идеалы, активность, энтузиазм.

EDUCATIONAL AND MORALS VALUES OF THE FORMATION OF A RESPONSIBLE PERSONALITY IN THE CONTEXT OF CHOOSING A PROFESSION AND DESIGNING THE FUTURE

This article provides a scientific and theoretical justification of issues related to clarifying the educational and educational values of the formation of responsibility of a developing personality at different stages of education and providing for the creation of appropriate conditions for choosing a profession, taking into account the design of the future in an innovative school educational environment. In this aspect, we draw attention to the need to develop pedagogical methods and basic principles of self-analysis, self-assessment, self-regulation of systemic visualization of a student's personality, their definition of their life goals, while making their choice taking into account successful self-realization in the future. At the same time, it is noted that at each stage of life growth in the school education system, it is necessary to realize their ideas and tasks, primarily taking into account the specifics of the knowledge being formed in each individual studied subject in accordance with the requirements of state educational standards. At the same time, the article takes into account international experience, as well as issues related to the choice of profession, which are devoted to many series of works in the field of pedagogy, psychology, since from the depths of centuries this issue was of particular relevance. At the same time, the ongoing changes and the expansion of the opportunity to choose a profession dictate the need to rethink and offer modern technologies in achieving this goal in modern conditions.

Key words: upbringing, education, formation, profession, analysis, responsibility, developing personality, value, educational value, educational value, ideals, activity, enthusiasm.

Маълумот дар бораи муаллиф: ***Қурбонова Ҷамолбӣ Азизовна*** **–** Донишгоҳи давлатии омӯзгории Тоҷикистон ба номи Садриддин Айнӣ, ассистенти кафедраи умумидонишгоҳии педагогика. Суроға: 734003, шаҳри Душанбе, хиёбони Рӯдакӣ, 121. Телефон: +992 93-119-14-88; E-mail: jamolbi1974@mail.ru

Сведения об авторе:***Курбанова Джамолби Азизовна*** **–** Таджикский государственный педагогический университет имени Садриддина Айни, ассистент общеуниверситетской кафедры педагогики, Адрес: 734003, г. Душанбе, проспект Рудаки, 121, Телефон: +992 93-119-14-88; Электронная почта: jamolbi1974@mail.ru

Information about the author:***Kurbanova Jamolbi Azizovna*** **–** Tajik State Pedagogical University named after S. Ayni, assistant at the university department of pedagogy, Address: 734003, Dushanbe, Rudaki Avenue 121, Phone: +992 93-119-14-88; Email: jamolbi1974@mail.ru

УДК:372.8

ПЕДАГОГИЧЕСКОЕ ЦЕЛЕПОЛАГАНИЕ ФОРМИРОВАНИЯ БУДУЩИХ УЧИТЕЛЕЙ С ВАРИАТИВНЫМ СТИЛЕМ МЫШЛЕНИЯ В ПРОЦЕССЕ ВЗАИМОСВЯЗИ «ВУЗ-ШКОЛА»

Муродова Ш.С.
Таджикский государственный педагогический университет имени Садириддина Айни

Понятие «вариативное мышление» представляет собой «сформированную установку мыслительной деятельности на отыскание различных способов достижения цели в отсутствии о них непосредственного указания, способность осуществлять мысленное преобразование объекта, находить различные его черты» [9]. Что касается самого понятия «мышление», в педагогическом словаре приводится следующее его разъяснение: «психический процесс, благодаря которому человек отображает существенные признаки и связи предметов и явлений окружающей действительности, постигает закономерности развития окружающего мира, предвидит будущее и действует целенаправленно и планомерно… мышление в этом аспекте часто развертывается как процесс решение задачи, в которой выделяются условия и требования… задача должная быть не только понятня субъекту, но и принята им, то есть соотнесена с потребностно-мотивационной сферой личности» [17, с. 456-457]. Если эти определения представить в русле педагогического проектирования и целеполагания, определить при этом место и роль учителя современной формации, базовые качества и компетентности, которые должны приобрести в вузе, то при нашей постановке задачи в условиях циклического взаимодействия «вуз-школа» (под терминологией «цикл» подразумевать как «совокупность явлений, процессов, составляющую кругооборот, течение известного промежутка времени» [11, с. 810]) и рассматривать целевые функции вузов в достижении программных целей выбора инновационных подходов при организации учебно-воспитательного процесса с учетом ее миссии, которые определены базовыми документами Болонского процесса и ряда других материалов теории и практики по данной проблематики, то как отмечают В.А. Попков и А.В. Коржуев, должны соблюдаться следующие принципы, содержание образования в этом аспекте “принцип соответствия содержания потребностям общественного развития и в этом аспекте… содержание образования включает не только знание, но и фрагменты, обеспечивающие отражение опыта, творческой деятельности человечества и опыта личностного отношения, и системы выработанных человечеством ценностей» [15, с. 41-42]. Если в процессе сравнения и сопоставления базовых идей и принципов рассмотреть особенности реализации циклов непрерывного образования, то с учетом выбора соответствующих личностно-ориентированных и взаимообогашающих моделей, можно вывести условную миссию школы и вуза в формировании развивающей личности. В первом случае – успешно завершить учебу в школе и выбрать дальнейшие жизненные перспективы, во втором случае - как выпускник вуза с соответствующим уровнем квалификации и наличием диплома. При нашей постановке задачи - учителя современной формации известный миллионер, отличавшийся постоянной поддержкой людей, и стремящихся к знаниям, Томас Бун Пикенс отмечает, что: «…забудьте о возрасте в смысле представления шанса молодым людям. Я хорошо отношусь к молодежи, но также полагаю, что молодость есть состояние ума. В жизненной перспективе для меня важны его уровень интеллекта, отношение к делу и энтузиазм» [18, с. 69]. Слово “к делу” нами рассматривается к учебе, в школе, так и в вузе, а «состояние ума» рассматривается как степень готовности к самостоятельному выбору жизненных стратегий, и в этом процессе «…уметь эффективно взаимодействовать с окружающей средой и теми процессами, от которых зависит набор жизненного опыта…». В этом аспекте Г.В. Резапкина предлагает под понятием жизненной перспективы «целостную картину будущего в сложной, противоречивой взаимосвязи ожидаемых событий, от которых, по мнению человека, зависит его социальная ценность и смысл жизни» [16. с. 123]. С учетом использования приведенного высшего теоретико-методологического анализа, включая мыслы,

приведённые в высказываниях Томаса Буна Пикенса и Г.В. Резапкиной во взаимодополнении особое внимание обращено на понятийную сущность «энтузиазм» как стиль характера и особые качества развивающегося человека и вхождение его в социум как личность. Которое означает, «ваша жизнь -это ваш самый главный проект…уделите этому проекту достаточно внимания и времени, проявите активность и вам такой психологический настрой придаст мудрость и стратегическое мышление» [5, с. 244-245]. Под словом «энтузиазм» нами предлагается подразумевать осознанную проявляемую активность личности в зависимости от выбранной стратегии жизни. Известная личность, добивающийся успехов в жизни, то есть, имея при этом в виду базовое определение слова «энтузиазм», можно подразумевать следующее: «Я интересуюсь своим будущим, потому что собираюсь провести в нем всю свою оставшуюся жизнь» [3, с. 39]. В предположении выбора этих базовых критериев оценки моделей поведения личности, если условно обозначить каждую личность Л1,Л2, Л3,Л4,Л5…Лn, со своими качествами и свойствами, которые Б.Б. Айсмонтас подразделяет на 36 условных подгрупп, то есть индивидные свойства, в структуру которых входят такие качества личности, как «темперамент, поведение, задатки и другие», субъектные свойства, то есть «сознание, самосознание, способности, психическая зрелость и т.д.», личностные свойства, то есть «личность, социальный статус, социальные роли, общение, ценностные ориентации, структура притязания, социальная зрелость и т.д.», свойства человека, такие как индивидуальность, то есть «характер, потребность самовыражения, самообладания, деятельность, способность к самореализации, самооценка, жизненная перспектива и т.д.» [1, с. 128].

В базовых дидактических принципах при построении социально-демографического портрета, а также их уровня интеллектуального развития IQЛ1, IQЛ2, IQЛ3, IQЛ4, IQЛ5… IQЛn, А. Маслоу в контексте рассмотрения понятия «энтузиазма» или проявления осознанной активности в достижении поставленной цели рассматривает его как: самоактуализация личности, то есть «осознание собственного я и следование своему внутреннему голосу, а не голосу родителей или общества» [4, с. 362]. При выборе содержания данной модели поведения личности за основу принимаем следующие ведущие принципы дидактики, то есть «сознательность, наглядность, постепенность, последовательность, прочность и посильность» [14, с. 5]. С учетом построения данного информационного ряда Л1,Л2… IQЛ1, IQЛ2, если рассмотреть группу школьников в пределе одного класса с учетом возрастных особенностей жизненного роста, по этой же логике студентов соответствующей группе с учетом данных возрастных особенностей нами предложены следующие критерии оценки поведения личности с учетом выбора жизненных стратегий, то есть МЛ1 – условно личности, как правило проявляющие апатию и безразличие, как в осознании ценности обучения или воспитания, жизненных успехов, а МЛ2 – как правило, личности противоположности в стиле поведения МЛ1, то есть проявляющее как правило энтузиазм, активность, осознанное самостремление и других качеств о которых указывает А. Маслоу. В данном случае речь идет о сущностном значении человека, который включает в себя соответствующие уровни интеллекта и своеобразие в восприятии происходящих перемен и определение своей роли в данном процессе. Особенно с учетом осознания место и роли циклического взаимодействия «вуз-школа» как главного фактора развития инновационных подходов и вариативного мышления, целевые задачи и базовые критерии, которые были разъяснены ранее. В соответствии этому понятию всемирно известный таджикский ученый, мыслитель, врачовед -Абуали Сино рассматривая разные аспекты сущности человека, о место и роли наставника, образно выражаясь «учитель», приводит следующие требования: «…необходимо, чтобы наставником ребенка был человек разумный, благочестивый, сведущий в деле воспитания, искусный в обращении к детям… и серьезный, приветливый, любезный, дружелюбный и отзывчивый, чуткий, доброжелательный, знающий обычаи и правило поведения» [8, с. 34-35].

Так как нами среда обучения и воспитания рассматривается как важный фактор развития и саморазвития личности школьника и студента под общим названием «инновационная и образовательная среда», следовательно, в этом аспекте предусматриваются реализация различных реформ и преобразование выбора моделей обучения и воспитания, обращаясь к

истории и педагогических мыслей, как отмечает М. Арипов, что великий мыслитель и основоположник таджикской классической литературы Абуабдулло Рудаки (ок. 858-941) считал, что жизнь – не только источник опыта и знания, но и хороший учитель, наставник, что она полна советов и наставлений. Никто не может учить и давать правильные наставления - как сама жизнь, никакой учитель не может дать того, что может дать человеку жизнь» [2, с. 93]. Если перенести эти мысли и идеи А. Рудаки с учетом тех перемен, которые происходят в современном мире, принимая за основу взаимодействие с внешним миром, в частности, взаимодействие «вуз-школа», педагогу будущему учителю необходим гуманизм. То есть не просто хорошие отношения, а «признание человека самодовлеющей ценностью, утверждение права личности на уникальность как следствие ее свободного развития на основе внутренней необходимости» [13, с. 113]. Что касается формирования качества личности, определяющего педагогическое взаимодействие, то, как отмечает Т.А. Дронова в этом аспекте выбор остается за будущим педагогом: какой путь выбрать и каким учителем стать, то есть в этом аспекте можно выделить три вектора: «качество личности, определяющее продуктивность индивидуального творчества, качество личности, определяющее продуктивность взаимодействия и качество личности, определяющее конструктивность процесса педагогического взаимодействия» [7, с. 137].

С учетом приведенного выш анализа, обращая особое внимание на особенности формирование характера, модели поведения личности в разные периоды жизненного роста. А также связывая эти факторы, с учетом проектирования будущего, на что указывает Дронова Т.А., возможно представить следующую логико-информационную модель оценки учебно-воспитательных и инновационных процессов во взаимосвязи «вуз-школа». В достижении общих целей формирования активной личности школьника с определенным уровнем активности и энтузиазма, и по этой же логике личности студента-будущего учителя современной формации.

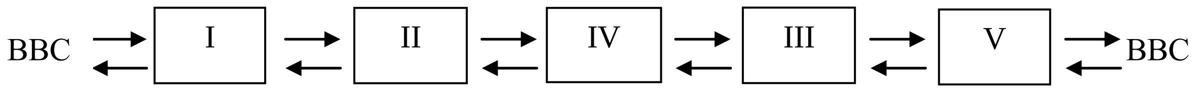

Рисунок 1. Логическая модель взаимовлияния внешней среды (ВВС)

Логическая модель взаимовлияния внешней среды (ВВС) на развитие личности и выбор ценностных ориентаций школьника – I (РЛШ), происходящее в инновационной и образовательной среде довузовской системы получения образования (ИОДСО). Основные этапы и регулятивы выбора профессии учителя со стороны школьника - II (ВРПУ) и множество существующих вариантов и моделей развития личности студента – III (РЛСВ). В соответствии с заданными целями формирования вариативного мышления в инновационной образовательной среде вуза – IV (ИОРСВ) и достижение целей профессиональной мобильности на основе базовых требований Болонского процесса - V (БТБП) в контексте достижения конкурентных качеств учителя современной формации с вариативным стилем мышления. В контексте отвечающим требованиям философии образования 21 века в соответствии с базовыми идеями и целями, о которых указывает Гершунский Б.С. «учитель - это мыслитель, ощущающий всю полноту возложенной на него священной ответственности за судьбу доверенного и доверившегося ему человека, за его духовное и интеллектуальное и физическое здоровье, за будущее своей страны и всего Мира, всей человеческой цивилизации» [6, с. 3]. В отношении этих высказываний В.П. Панасюк отмечает, что мы понимаем, что те поколения, «которые уже вступили во взрослую жизнь, школа предопределяет будущий настрой и характер развивающейся личности, именно в этом центре есть шанс исправить ситуацию» [12, с. 7]. Если эти задачи перенести условно в условия выбора жизненных принципов обучения, основанных на сознательности обучения на более высокий уровень трудностей, диалога на равных, комплексности, прочности овладения знаниями, умениями и навыками и ряда других форм, то в замысле понятия взаимосвязи «вуз-школа» и в другом цикле «школа-вуз», прежде всего под

влиянием внешних факторов, естественно создаются определенные трудности в реализации тех задач, которые заложены в дидактических целях создания инновационно-образовательной среды школы и вуза, то есть в процессе ИОДСО⇄ИОРСВ, где образуется «Я - пространство» содержащее в себе психологическое и эмоциональное состояние, где «переживания, события, эмоции, инициативы, проблемы, впечатления формируют характер и поведение личности» [10]. На основе логической схемы, данной на рис. 1.,можно преставить следующую логико-информационную систему достижения программных целей формирования вариативного стиля мышления, освоения комплекса методов и средств и внедрения инновационных педагогических технологий, в соответствии с заданными целями циклического взаимодействия «школа-вуз» и «вуз-школа».

Рисунок 2. Системообразующие регулятивы

Ф1 Ф2 Ф3… Фn – Факторы, включающие в себе базовые требования психолого-педагогические основы эффективной профессиональной деятельности студента - будущего учителя современной формации во взаимодействии «вуз-школа»в условиях проводимых реформ и преобразований:

1. Системообразующие регулятивы, включающие в себе базовые требования умение студента - будущего учителя современной формации во взаимодействии «вуз-школа» адекватно реагировать на требования, вытекающие из быстроменяющихся процессов, связанных с уровнем, формой и методами формируемых знаний с учетом возрастных особенностей и типологии характера школьников;

2. Системообразующие регулятивы, включающие в себе базовые требования умения студента - будущего учителя современной формации во взаимодействия «вуз-школа» реализовать инновационные модели разработки совместных проектов способствующих формированию мышления будущего учителя;

3. Системообразующие регулятивы, включающие в себе базовые требования умения студента - будущего учителя современной формации во взаимодействия «вуз-школа» уметь организовать кружки саморазвития и формирования успешной личности школьника – будущего студента;

4. Системообразующие регулятивы, включающие в себя базовые требования умения студента - будущего учителя современной формации во взаимодействии «вуз-школа» реализованные альтернативные и вариативные модели внедрения личностно-ориентированных моделей обучения, сотрудничая при этом с учителями средних образовательных учреждений;

5. Системообразующие регулятивы, включающие в себя базовые требования профессиональных качеств студента - будущего учителя современной формации во взаимодействии «вуз-школа», внедрять различные модели поиска и поддержки талантов в контексте подготовки школьников для участия в предметных олимпиадах;

6. Системообразующие регулятивы, включающие в себя базовые требования умения студента - будущего учителя современной формации во взаимодействии «вуз-школа» уметь осуществить альтернативные методы и модели выполнения самостоятельных домашних

заданий в условиях внедрения современных моделей оценки системного интеллекта школьников;

7. Системообразующие регулятивы, включающие в себя базовые требования умения студента - будущего учителя современной формации во взаимодействия и «вуз-школа» освоить международный опыт требования, предъявляемого к данной профессии и уметь выполнять самостоятельные работы изучаемых дисциплин в вузе по данной проблематике;

8. Системообразующие регулятивы, включающие в себе базовые требования умения студента - будущего учителя современной формации во взаимодействии «вуз-школа» организовать тренинги по внедрению информационно-коммуникационных технологий с участием школьников в процессе выбора учителя;

9. Системообразующие регулятивы, включающие в себя базовые требования умения студента - будущего учителя современной формации во взаимодействии «вуз-школа» в процессе разработки занимательных задач принимать во внимание формирования дисциплинарного типа мышления у школьников-будущих студентов при выборе профессии учителя;

10. Системообразующие регулятивы, включающие в себя базовые требования умения студента - будущего учителя современной формации во взаимодействии «вуз-школа» в процессе разработки занимательных задач принимать во внимание формирование дисциплинарного типа мышления у школьников-будущих студентов при выборе профессии учителя дисциплинарного типа мышления, у школьников-будущих студентов при выборе профессии учителя;

11. Системообразующие регулятивы, включающие в себя базовые требования умения студента - будущего учителя современной формации во взаимодействии «вуз-школа» разработать функциональные модели школьника в процессе выбора ценностей с вариативным стилем мышления;

12. Системообразующие регулятивы, включающие в себя базовые требования умения студента - будущего учителя современной формации во взаимодействии «вуз-школа» разработать функциональные модели школьного учителя в процессе подготовки школьников к самостоятельной жизни и выбора профессии;

13. Системообразующие регулятивы, включающие в себя базовые требования умения студента - будущего учителя современной формации во взаимодействии «вуз-школа» разработать функциональные модели взаимодействия «школьника - школьного учителя» с учетом проводимых реформ и реализации инновационных моделей обучения;

14. Системообразующие регулятивы, включающие в себя базовые требования умения студента - будущего учителя современной формации во взаимодействии «вуз-школа» разработать функциональные модели взаимодействия «школьника - школьного учителя» с учетом проводимых реформ и реализации адекватных моделей воспитательных программ, способствующих формированию жизненных идеалов школьников-будущих студентов;

15. Системообразующие регулятивы, включающие в себя базовые требования умения студента - будущего учителя современной формации во взаимодействии «вуз-школа» уметь выполнить курсовые работы и проекты, а также творческие задания в процессе сотрудничества с школьными учителями;

16. Системообразующие регулятивы, включающие в себя базовые требования умения студента - будущего учителя современной формации во взаимодействии «вуз-школа» уметь в процессе прохождении серий педагогических практик освоить базовые принципы рейтинговой оценки деятельности учителя, владеющего не только педагогическим мастерством преподавания дисциплины, но и поддержки школьников в процессе организации авторских кружков по интересу.

При выборе критериев, характеризующих системные основы данной модели, нами проведены серии педагогических экспериментов по различным экспериментам получены следующие данные: **вопрос №1** «насколько вы считаете, что учителя по изучаемым предметам направляют вас к выбору профессии учителя?», **вопрос №2** «с вашей точки зрения какого

школьника считают успешным?» - при выборе варианта ответов, и принимая при этом такие критерии как: 1- как правило осознающего, что человек учится для себя и для своего будущего, 2- уважающего личности учителя, 3- который вовремя выполняет домашнее задание, 4- как правило стремящееся участвовать на олимпиадах, конкурсах, кружках по интересу, знать секреты выбора профессии учителя, 5- как правило не опаздывающего на занятия.

В результате обработки данных в ходе проведенных социологических исследования нами получены следующие результаты:

Таблица 1. Серии педагогических экспериментов

Распределение данных в % соотношении по первому вопросу					Распределение данных в % соотношении по второму вопросу				
1	2	3	4	5	1	2	3	4	5
24	28	32	17	9	22	24	18	23	13

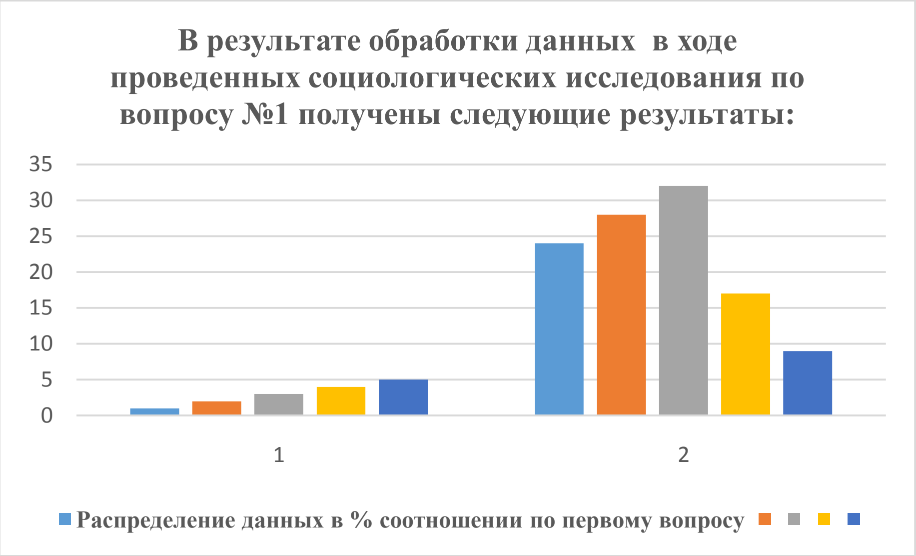

Рисунок 3. Диаграмма результатов социологического исследования

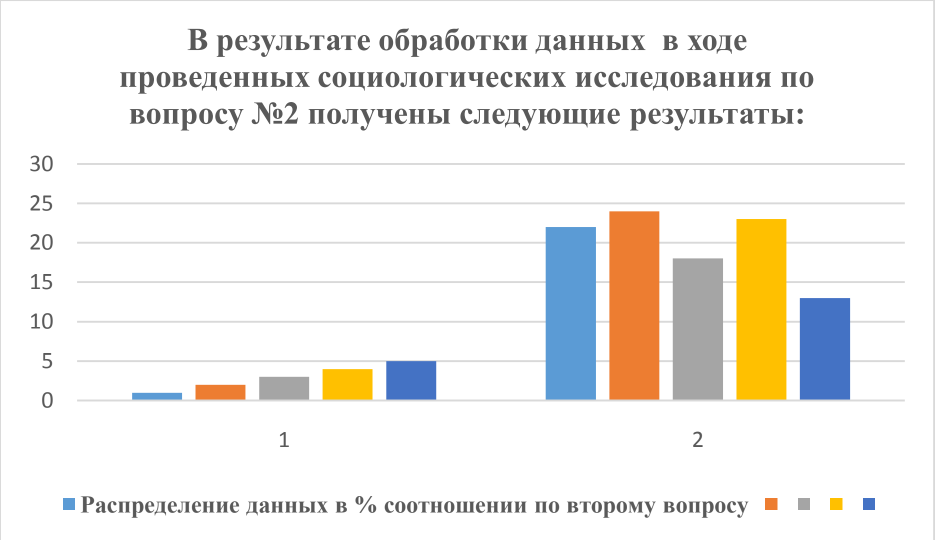

Рисунок 4. Диаграмма результатов социологического исследования

Выводы: В данной статье нами рассмотрены целевые задачи формирования успешной личности учителя современной формации с вариативным стилем мышления и в этом аспекте рассмотрены теоретико-методологические основы перехода от обоснования темы, терминологического анализа, сопоставления взглядов как педагогических мыслей из глубин

веков содержащихся в произведениях, трактатах великих ученых, а также приведены новые модели и системы и требования к учителю современной формации во взаимодействии «вуз-школа». Выбранные нами критерии в дополнение к предложенным Шоевым Н.Н. в работе [19, с. 171-179], где изменены как содержание, так и некоторые подходы, учитывающие те актуальные проблемы, которые ранее не были рассмотрены учеными -исследователями Таджикистана и других стран с условием нашей постановки задач.

Рецензент:

ЛИТЕРАТУРА

1. Айсмонтас Б.Б. Педагогическая психология: Схемы и тесты / Б.Б. Айсмонтас. – М.: Изд-во ВЛАДОС – ПРЕСС, 2004. – 208 с.
2. Арипов М. Из истории педагогической мысли таджикского народа / М.Арипов. - Часть 1. (IX-XI вв.). – Душанбе, 1962. – 163 с.
3. Бакштанский В.Л. Менеджмент жизни: Стратегия личной эффективности /Владимир Львович Бакштанский, Олег Игоревич Жданов. – М.: Беловодье, 2008. – 464 с.
4. Батлер- Боудон Том, 50 великих книг по психологии. Перевод с английского В. Соколовой 2011, Оформление. ООО «Издательство: “Эксмо”», 2015. – 576 с.
5. Берюлин С. Стратегия жизни. – М.: Из-во «Психология достижения», 2023. – 285 с.
6. Гершунский Б. С. Философия Образования для XXI века: учеб. пос. для самообразования. Изд. 2–е, переработанное и дополнение. – М.: Педагогическое общество России, 2002. – 512 с.
7. Дронова Т.А. Формирование интегрально-креативного стиля мышления будущих педагогов в образовательной среде вуза: Монография / Т.А. Дронова. – М.: Издательство Московского психолого-социального института; Воронеж: Издательство НПО «МОДЭК», 2007. – 368 с.
8. Коджаспирова Г.М. История образования и педагогической мысли: Таблицы, схемы, опорные конспекты: Учеб. пособие для студ. высш. учеб. заведений / Г.М. Коджаспирова. – М.: Изд-во ВЛАДОС ПРЕСС, 2003. – 224 с.
9. Крачковский С.М. Методические приемы развития вариативного мышления учащихся старших классов. ЧЕЛОВЕК И ОБРАЗОВАНИЕ. 2015. №4 (45)., 77-81 с. https://cyberleninka.ru/article/n/metodicheskie-priemy-razvitiya-variativnogo-myshleniya-uchaschihsya-starshih
10. Маригодов В.К. Педагогика и психология: аспекты активизации творчества и готовности к профессиональной деятельности: Учебное пособие / В.К. Маригодов, С.Е. Моторная. – К.: ИД «Профессионал», 2005. – 192 с.
11. Ожегов С.И. Толковый словарь русского языка / С.И.Ожегов, Н.Ю.Шведова. - 24-е издание. -М.: Из-во «Азбуковик» 2003. – 940 с.
12. Панасюк В.П. Школа и качество: выбор будущего / В.П. Панасюк. -СПб.: КАРО, 2003. – 384 с.
13. Панфилова Т.В. О содержании понятия «гуманизм» / Т.В. Панфилова // Философские науки. – 1990. – №9. – С. 113-117.
14. Попков В.А. Дидактика высшей школы: Учеб. пособия для студ. высш. учеб. зав./ В.А.Попков, А.В. Коржуев. – 2-е изд.; исп. и доп. – М.: Из-кий центр «Академия», 2004. - 192 с.
15. Попков В.А. Учебный процесс в вузе: состояние, проблемы, решения / В.А.Попков, А.В. Коржуев. – М.: Изд-во МГУ, 2000. - 432 с.
16. Резапкина Г.В. Секреты выбора профессии, или Путеводитель выпускника / Г.В. Резапкина. - М.: Генезис, 2005. – 140 с.
17. Современный словарь по педагогике. Сост. Рапацевич Е.С. – Мн.: «Современное слово», 2001. – 928 с.
18. Формула успеха. Настольная книга лидера для достижения вершины/ [сост. А.П. Кондрашов] – М.: Рипол классик, 2008. – 1120 с.
19. Шоев Н.Н. Психология и педагогика с основами кредитной технологии и активных методов воспитывающего обучения / Н.Н. Шоев. – Душанбе: Ирфон, 2008. – 536 с.

МАҚСАДИ ПЕДАГОГИИ ТАШАККУЛИ ОМӮЗГОРОНИ ОЯНДА БО УСЛУБИ ТАФАККУРИ ТАҒЙИРЁБАНДА ДАР РАВАНДИ АЛОҚАМАНДИИ "МАКТАБИ ОЛӢ"

Мақолаи мазкур асосҳои илмӣ-назариявӣ ва ҳадафҳои барномавии ташаккули шахсияти муаллими муосири дорои ояндаи ташаккулёбанда мебошад, бо мақсади фароҳам овардани муҳити мувофиқи рушди тафаккури тағирёбанда дар раванди интихоби моделҳои гуногуни ташкили раванди таълим ва тарбия дар донишгоҳ ва тарҳрезии ин ҳадафҳои дидактикӣ дар робита бо "мактаби олӣ-мактаби миёна" муфассал шарҳ дода шудааст. Ҳангоми гузоштани ин вазифа, мо яке аз равишҳои имконпазирро барои ноил шудан ба ҳадафҳои гузошташуда тавассути иҷрои вазифаҳои мустақил оид ба фанҳои омӯхташуда, инчунин таҳия ва татбиқи лоиҳаҳои эҷодӣ ва инноватсионӣ дар донишгоҳи олӣ ба назар гирифтаем. Аз ҷумла раванди фаъолияти донишҷӯёне, ки дар донишгоҳ таҳсил мекунанд ва ҳам мактаббачагоне, ки касби ояндаи худ - муаллимиро бо боварӣ интихоб кардаанд, пешбинӣ кардаем. Инчунин ба назар гирифта шудааст, ки ҳам дар системаи таълими донишгоҳ ва ҳам дар муассисаҳои таҳсилоти то донишгоҳӣислоҳот ва дигаргуниҳои гуногун ба амал меоянд, ки ба гуфтаи профессори донишгоҳи Ҳарвард Говард Гарднер, "тафаккури ояндаи ақл" - ро талаб мекунанд.

Калидвожаҳо: шахсият, хонанда, донишҷӯ, муаллими оянда, тарроҳӣ, "мактаби олӣ-мактаби миёна", ҳамкории даврӣ, системаи донишгоҳ, системаи мактаб, тафаккури вариантӣ, фанҳо, лоиҳаҳои эҷодӣ, лоиҳаҳои инноватсионӣ, танзим.

ПЕДАГОГИЧЕСКОЕ ЦЕЛЕПОЛАГАНИЕ ФОРМИРОВАНИЯ БУДУЩИХ УЧИТЕЛЕЙ С ВАРИАТИВНЫМ СТИЛЕМ МЫШЛЕНИЯ В ПРОЦЕССЕ ВЗАИМОСВЯЗИ «ВУЗ-ШКОЛА»

В данной статье подробно изложены научно-теоретические основы и программные цели формирования личности будущего учителя современной формации с позиции создания соответствующей среды развития вариативного мышления в процессе выбора различных моделей организации учебно-воспитательного процесса в вузе и проектируя данные дидактические цели во взаимосвязи «вуз-школа». При данной постановке задачи нами предусмотрен один из возможных подходов достижение поставленных целей средством выполнения самостоятельных заданий по изучаемым дисциплинам, а также разработки и реализации творческих и инновационных проектов, включая в этот цикл как студентов, обучающихся в вузе, так и школьников, которые уверенно выбрали будущую профессию учителя. Также принято во внимание, что как в вузовской системе, так и в довузовских образовательных учреждениях происходят различные реформы и преобразования, требующие развития, по мнению профессора Гарвардского университета Говарда Гарднера, «мышления будущего…».

Ключевые слова: личность, школьник, студент, будущий учитель, проектирование, «вуз-школа», циклическое взаимодействие, вузовская система, школьная система, вариативное мышление, дисциплины, творческие проекты, инновационные проекты, регулятивы.

THE PEDAGOGICAL PURPOSE OF THE FORMATION OF FUTURE TEACHERS WITH A VARIABLE STYLE OF THINKING IN THE PROCESS OF LINKING THE "HIGHER SCHOOL"

This article describes in detail the scientific and theoretical foundations and program goals of forming the personality of a modern teacher with an emerging future, in order to create an appropriate environment for the development of transformational thinking in the process of choosing various models of organizing the educational process at a university and developing these didactic goals in connection with the "Higher School-secondary school". In setting this task, we considered one of the possible approaches to achieving our goals by performing independent tasks in the subjects studied, as well as developing and implementing creative and innovative projects in higher education. Among other things, the activity process is provided for both students studying at the university and schoolchildren who have confidently chosen their future profession - teaching. It is also believed that various reforms and transformations are taking place in both the university education system and university educational institutions, which, according to Harvard University professor Howard Gardner, require "future thinking of the mind".

Keywords: personality, school student, student, future teacher, design, "Higher school-secondary school", periodic cooperation, university system, school system, variant thinking, disciplines, creative projects, innovative projects, regulation.

Маълумот дар бораи муаллиф: Муродова Шаҳло Сангимуродовна – Донишгоҳи давлатии омӯзгории Тоҷикистон ба номи Садриддин Айнӣ, номзади илмҳои педагогӣ, муаллими калони кафедраи умумидонишгоҳии педагогика. **Суроға:** 734003, шаҳри Душанбе, Ҷумҳурии Тоҷикистон, хиёбони Рӯдакӣ, 121. Телефон: **93-558-70-71** E-mail: **murodova_1983@mail.ru**

Сведения об авторе: ***Муродова Шахло Сангимуродовна*** -Таджикский государственный педагогический университет имени Садриддина Айни, кандидат педагогических наук, старший преподаватель общеуниверситетской кафедры педагогики. **Адрес:** 734003, город Душанбе, Республика Таджикистан, проспект Рудаки, 121, Телефон: **93-558-70-71** E-mail: **murodova_1983@mail.ru**

Information about the author: ***Murodova Shakhlo Sangimurodovna*** - Tajik State Pedagogical University named after Sadriddin Ayni, Candidate of Pedagogical Sciences, Senior Lecturer of the General University Department of Pedagogy. **Address:** 734003, Dushanbe, Republic of Tajikistan, Rudaki avenue, 121. Phone: (992) 93-558-70-71; E-mail: **murodova_1983@mail.ru**

УДК: 37.04

ОСНОВЫ ТЕОРЕТИЧЕСКОГО ФОРМИРОВАНИЯ ГУМАНИСТИЧЕСКИХ МОРАЛЬНЫХ КАЧЕСТВ УЧАЩИХСЯ НАЧАЛЬНЫХ КЛАССОВ

Хайдарова Н.М.

Таджикский государственный педагогический университет имени Садриддина Айни

В современном мире педагогическая мысль развивается в двух основных направлениях: авторитарное, которое основывается на влиянии власти взрослых и подчинении ребенка, и гуманистическое, которое признает права и свободы учащегося. Среди них существует широкий спектр педагогических течений, но развитый мир выбрал гуманистическую педагогику.

Цели процесса обучения и воспитания, как движущей силы развития общества с характеристиками природы общества, в котором оно осуществляется, направлены на создание здорового и разумного общества, творческого и созидательного.

На основе Конституции Республики Таджикистан, которая перед населением страны ставит задачу построения демократического правового государства, республиканская форма управления и гражданский идеал, в котором личность и ее голос, мнения и убеждения считаются элементом государства, определены как конечные цели образования ясно и отчетливо.

Приоритет гуманистического принципа и предпочтение гуманистическому морально-нравственному воспитанию в образовательной системе, в Конституции страны, Законе Республики Таджикистан о Образовании, образовательных стандартах и других нормативно-правовых документах, в условиях реформирования образовательной системы описаны как основные цели и задачи. Для образовательной системы это означает переход от автократических отношений, которые были нацелены на формирование личностей как "исполнителей", к гуманистическим отношениям в процессе обучения, что способствует формированию личностей как "управленцев" государства и общества.

В Конституции нашей страны говорится: «Человек, его права и свободы являются высшей ценностью. Жизнь, достоинство, честь и другие неотъемлемые права человека неприкосновенны. Государство признает, соблюдает и защищает права и свободы человека и гражданина». (Статья 5). Также в преамбуле Конституции указано, что «свобода и личные права считаются священными…». В первом пункте Всеобщей декларации прав человека сказано: «Все люди рождаются свободными и равными в достоинстве и правах. Они наделены разумом и совестью и должны поступать в отношении друг друга в духе братства».

На входе в здание ЮНЕСКО выгравированы слова великого таджикского гуманиста и классика Саади Ширази: "Люди - части друг друга, в их судьбе они связаны, как ветви одного дерева".

Трансформация общества, которая проявляется в быстром формировании духовного облика человека, воспитании его морально-гуманистических социальных качеств, направлена на решение проблем достижения положительных результатов или изменений в национальной экономике, демократизации общества, повышении материального благосостояния населения, решении насущных социальных проблем, глобальных и региональных экологических и международных политических вопросов.

Всем известно, что улучшение общества в современное время связано с системой образования, основанной на идеях гуманизма. Ведь гуманистическая педагогика направлена на признание истинной ценности личности, её прав на свободное развитие и проявление способностей и внутренней силы. Цель реализуемых изменений заключается в создании необходимых условий для благосостояния общества и его граждан, обеспечении личного счастья каждого человека. Этот процесс является началом нового этапа в истории морали общества, времени формирования новой этико-гуманистической концепции, суть которой

заключается в осуществлении истины, что наиболее важные права человека связаны с достойной жизнью.

Гуманистическая педагогика на протяжении всей своей истории развития занималась поиском и разработкой концепций, раскрывающих принципы активного обучения и воспитания личности, формирования у неё способностей к самопознанию, самоопределению и самовыражению. Следует отметить, что этико-гуманистические идеи в истории педагогической мысли мира, особенно классиков таджикского народа, всегда были в центре внимания и составили золотой фонд передовых гуманистических идей.

Проблема регулирования и формирования человеколюбивых отношений в обществе не нова и корни человеческих отношений можно найти в далёком прошлом. Ещё в первобытном обществе во время охоты, голода, болезни и возникновения опасностей люди протягивали друг другу руку помощи.

Результаты исследований Ю. С. Владимирова показали, что взаимопомощь между людьми на основе совместной деятельности, как защита интересов друг друга, возникла в первобытном обществе. Таким образом, основы человеколюбивых отношений возникли в начале формирования человеческого общества, хотя точки зрения с философской, психологической и педагогической точек зрения могут различаться [5,с.235-236].

Если обратить внимание на литературу античного периода, то увидим, что начиная с древних времен, включая натурфилософию Древней Греции, была распространена идея о восхвалении идеала свободной личности, способной к критическому мышлению, к развитию самосознания. В те времена Протагор оценивал человека как "меру всех вещей", а Сократ предложил глубокую педагогическую концепцию под названием "Познай себя». Эпоха Возрождения подарила нам группу мыслителей, которые видели в человеке не только творение природы, но и создание, подобное божественному.

Такие гуманистические мыслители, как Витторино да Фельтре, Эразм Роттердамский, Томас Мор, Франсуа Рабле, Мишель де Монтень, Томмазо Кампанелла, считали, что содержание образования должно быть направлено на развитие независимого, творческого мышления и самодеятельности детей.

Идеи о свободной активной личности, которую можно формировать в процессе целенаправленной организованной деятельности, относятся к Яну Амосу Коменскому. Используя принцип врожденной способности личности к воспитанию, Коменский демонстрировал естественную свободу и активность личности. По его словам, в результате правильного воспитания, соответствующего внутренним потребностям ребенка, он развивается как активная и свободная личность, способная изменять себя и мир вокруг [16, с.295с].

Теория воспитания Жан-Жака Руссо представляет основные принципы воспитания: формирование веры в добро детей; наблюдение за проявлением детской природы; обеспечение свободы в общении и поведении. Таким образом, он определяет свободу как основной принцип воспитания, рассматривая ее в двух аспектах: физическом (как свобода деятельности) и умственном (свобода мысли и размышления) [18,560с.].

На развитие гуманистической педагогики в 18-19 веках оказали очень важное влияние классики немецкой идеалистической философии, такие как Иммануил Кант, Иоганн Фихте, Фридрих Шеллинг, Георг Гегель. Согласно их убеждениям, человек, как мыслящее существо, может определить свои цели и обеспечить свое собственное развитие. В частности, Иммануил Кант выдвинул идею о том, что человек обязан знать о самых высоких достижениях человечества, ставить цели, которые не сводятся к эгоизму.

Только через рассмотрение моральности и формирование личности в обществе можно преодолеть эгоизм. Швейцарский педагог Йоганн Песталоцци выдвигает принцип гуманистического воспитания, который заключается в том, чтобы задача воспитателя в организации активной деятельности ребенка, которая помогает ему в самопознании и развитии всех его способностей, приводит к раскрытию его собственных особенностей (то есть раскрытию самого себя) [17,398 с.].

Великий русский писатель Лев Николаевич Толстой в своей педагогической деятельности выдвигает принцип гуманизма прежде всего в проявлении любви к детям. "Учитель должен быть любящим, - писал Толстой, - учитель может быть хорошим, но не для учеников. Если учитель имеет любовь к труду и ученикам, тогда он хороший учитель". Толстой подчеркивал, что гуманизм - это единственный выход, который остается у нас от прошлого с традициями жестокости и насилия [7,60с].

Он предлагал принцип освобождения детей. По его мнению, школа должна быть по-настоящему гуманной. В конце 19 и начале 20 века образование свободы в развитии личности как самостоятельного направления - парадигма новой педагогики.

Суть гуманистического воспитания в этот период содержится в книге "Век ребенка" шведского писателя и учителя Эллен Кей. Идея "начать с ребенка" вошла в систему образования и воспитания, что означает, что воспитание ребенка должно стать первоочередным направлением в системе образования и воспитания, что его активное присутствие и его независимость в формировании его личности играют первостепенную роль[10, 295 с].

Мыслители гуманистической педагогики в этом направлении, такие как Эдуард Клапареде, К.Н. Вентсел, Януш Корчак, Рудольф Штайнер, Селестин Френе и Мария Монтессори, признавали, что ребенок должен занимать центральное место в педагогической деятельности, и другие субъекты этой деятельности должны создавать условия для его развития и формирования полноценной личности. Эти мыслители поддерживали внедрение идеалов воспитания в современную педагогическую практику, чтобы обогатить теорию и методы образования, изменить точку зрения и масштаб задач в отношении детей.

Изучение врожденных особенностей и потребностей ребенка, его психофизиологической природы должно стать центральным элементом гуманистической педагогики. Сегодняшняя педагогическая практика показывает, что существуют некоторые педагогические системы, которые не только выжили в современном мире, но и не просто остались вариантом автора, а укрепили свои позиции в системе текущих исследований. И одной систем из таких является концепция педагогики М. Монтессори. В концепции личностной педагогики М.Монтессори личность каждого ребенка всегда рассматривается как неповторимая и обладающая правами на любовь и уважение, а задача учителя состоит в том, чтобы помочь и поддержать развитие личности ребенка в процессе его самообучения. Это означает, что стиль мышления, убеждений и взглядов должен способствовать формированию личности ребенка в полной мере. Однако каждая педагогическая концепция имеет свои уникальные характеристики, и в зависимости от этого ни один метод или подход не может быть выбран автоматически [13,140с.].

Многие идеи М. Монтессори активно используются в области педагогики, особенно в начальных школах и дошкольных учреждениях, где были сделаны значительные шаги в развитии естественных способностей детей. Она, подобно врачу и философу, помогла раскрыть потенциал физического и умственного развития детей, расширив возможности помощи педагога и родителей в формировании личности ребенка с самого раннего возраста. Каждый, кто знаком с педагогикой М. Монтессори, получает неоценимый опыт важного аспекта образования, наслаждается свободой физической активности с детьми. Её система педагогики, признанная по всему миру, является ярким примером применения идей гуманистической педагогики на практике. Она работала во многих начальных школах, анализировала методы обучения и стремилась к заключению, что ребенку необходимо дать полную свободу действия.

Наиболее выдающимся представителем гуманистической педагогики является американский идеалистический философ Джон Дьюи (1859-1952).

Его гуманистические идеи внесли вклад в развитие методики обучения, которая сосредотачивалась на развитии личности ребенка в условиях уважения и внимания к его индивидуальным потребностям и способностям [8,179.с].

Основываясь на принципах Дьюи и его методах обучения, учитель должен был обращать внимание на развитие интеллекта, физических навыков и способностей ученика, обеспечивать возможности для самостоятельного обучения ребенка, а также стимулировать его интерес к

обучению и развивать его креативность. Дьюи в течение всей своей жизни активно продвигал принципы гуманистического образования:

Демократичность (использование методов обучения, которые ставят ученика в центр деятельности, а не то, что учитель делает);

Гибкость (способность адаптироваться к разнообразию активности учащихся в различных областях обучения и их индивидуальным потребностям);

Внедрение (активное использование в учебной деятельности "движения", занятий, более активного вовлечения в содержание темы с целью развития собственных потребностей);

Ответственность как осознание взаимосвязи с окружающим миром (человек в своей деятельности должен помнить об ожидаемых результатах каждого своего действия, не полагаясь на внешние обстоятельства).

Разработка концепции гуманистического образования связана с именем известного американского психолога и педагога К. Роджерса. К. Роджерс является основателем концепции гуманистического отношения к человеку в системе образования. Он считал, что через предоставление возможности самообучения становится возможным формирование личности [19,232 с].

Роджерс разработал новые образовательные модели - модели, которые предлагают варианты развития личности. Идеи Дьюи и Роджерса, а также А. Маслоу, оказали влияние на развитие педагогических теорий, уделяющих внимание потенциалу личности и ее самоутверждению.

А. Маслоу и К. Роджерс критически относились к технократии образования, поведенческому подходу, обучению по программам, так как считали, что в таких условиях ученик рассматривается как объект обучения, а не как субъект его собственного обучения. Гуманистическая психология и педагогика, в рамках которых разрабатываются методы воспитания личности, рассматривают человека как уникальное, неделимое существо, имеющее свободу и стремящееся к самореализации (А. Маслоу). К. Роджерс, как создатель метода ориентированного на индивидуальности субъекта, акцентирует внимание на способности каждого человека к естественной саморегуляции разума и осознанию своей личности, принятию решений и ответственности за свои действия, и развитии своих потенциальных возможностей в процессе обучения и других деятельностей [14,108-117].

В период правления СССР, когда гуманистическая концепция воспитания стала основой образовательной политики с марксистско-ленинским мировоззрением, отличительной чертой деятельности педагогов В.А. Сухомлинского, А.С. Макаренко, С.Т. Шатского, их образовательных систем был гуманизм, целью воспитания являлось развитие души, они видели ребенка как субъекта гуманистических качеств, что в некоторых случаях приводило к конфликтам с педагогами и психологами, придерживающимися иных взглядов [15,168-175].

В педагогические и образовательные практики XX века большой вклад внес педагог Василий Александрович Сухомлинский. В.А. Сухомлинский, основываясь на своей вере в городское и человеческое, объединил классическую гуманистическую педагогику с современной гуманистической педагогикой. "Эпоха математики - это пример удивительного прогресса, но она не включает все наши человеческие возможности. Мир входит в эпоху человечества. Больше всего нас интересует, как мы можем передать новому поколению навыки человечества. [Сухомлинский В.А. Избранные педагогические сочинения: В 3 т. - М., 1981. - Т. 3. - С. 123-124]. В работах философов Л.П. Буева, Т.П. Фролова, Е.Н. Егорова, М.А. Кирязева и Э.А. Бирюкова обсуждается изменение идеалов морали, утверждается, что если ранее марксистско-ленинская мировоззренческая основа объявляла основу культуры моральным идеалом, то сейчас она обращается к общечеловеческим ценностям, что означает обращение к общим усилиям по развитию личности [20, 244 с].

Анализ научных работ последних лет в области развития гуманистических идеалов показывает, что многогранные проблемы развития гуманистических идей, а также качества человека в контексте содержания, методов, принципов и форм воспитания и развития

исследованы К.В. Гавриловец, А.В. Кикнадзе. Особенности гуманистического воспитания учеников в начальной школе были исследованы Н.И. Гусляковой и Н.М. Трофимовой.

Ряд ученых (М.А. Вейт, Д.М. Гришин, Н.А. Кичатинова, Э.П. Кутузова, Н.Т. Лакашия, Г.Ф. Похмелкина) предложили конкретные модели гуманизации личности нового поколения.

В отношении социальных связей гуманистических принципов в коллективе учащихся важные работы выполнены П.С. Дементьевым, В.С. Мхитаряном, А.В. Скиндером, Н.Н. Тарасевичем, В.П. Шумейко.

Одним из важных условий успешного развития гуманистической личности, культуры гуманистического общества является идеологическая основа гуманизма. Теория и методология гуманизации личности изучена в работах Ю.К. Бабанского, Н.И. Болдырева, И.А. Каирова, И.С. Макаренко, Т.Е. Конникова, И.Ф. Харламова.

Эти ученые разработали теоретические основы и методику гуманизации личности в рамках различных сфер деятельности. В частности, педагоги И.А. Каиров, З.И. Равкин, Ф.Ф. Королев внесли значительный вклад в разработку принципов гуманизма в социалистическом обществе в сфере образования. Эволюция социалистической личности под воздействием большого числа педагогов первой половины XX века (П.П. Блонский, Н.К. Крупская, А.С. Макаренко, В. Сухомлинский, С.Т. Шацкий), которые создали модель школы демократии, привела к тому, что официальная педагогика в отношении догматических, авторитарных и тоталитарных государств стала менее толерантной. Отношения в классах были изменены авторитарным стилем школы, а в некоторых случаях путем внедрения гуманистических принципов. В исследованиях диссертаций ученых такого периода, например, А.Д. Митрофанова и С.Ф. Збандуто в 1950-х годах, была определена роль идеологии и политики в содержании гуманистического образования.

Педагоги 60-70-х годов применяли принципы гуманизма в школах, что способствовало развитию индивидуальности и взаимоотношений между учащимися и учителями (Н.И. Болдырев, С.Ф. Збандуто, Т.Е. Конникова и др. Эти педагоги привлекли внимание к гуманизации личности ребенка, выделили основы для развития таких качеств, как любовь к человеку, разработали методики их развития, однако реализация этих принципов не была показана.

Сегодняшнее состояние в этой области - это вопросы гуманистических отношений, чувств и ценностей детей всех возрастов и формирования их образования в школах и образовательных коллективах, исследованные К.М. Аргеткиным, Т.Е. Конниковой, А.В. Тихоновым, В.В. Рудневым .

В последние десятилетия была сделана значительная работа по разработке методов влияния на гуманистическое образование в общественных и политических структурах (Н.Ф. Буганова, Г.М. Трифачева).

Направление гуманистического образования на Съезде бывших учителей II социалистического объединения (1988 год) оказалось очень важным, поскольку в рамках этого направления специалисты в области образования, психологии, философии и других социологических наук дали дополнительные рекомендации и предложения для реализации этой темы на практике [4,с.12-17].

В этот период важным стало обсуждение системы гуманистического образования с точки зрения поддержки идеалов общечеловеческого развития.

Работы ученых З.И. Васильева, В.Г. Иванова, Ф.К. Мухаметзянова, где были выделены связи между гуманистическими верованиями, представлениями, чувствами, человеческим поведением и качествами личности, являются важными для практического внедрения гуманистического образования учащихся, так как они раскрывают общие основы гуманистического воспитания [12,328 с].

Важным шагом в сторону реализации гуманистического образования стала активность В.И. Ленина в организациях общественно-политического характера (Н.Ф. Буганова, Г.М. Трифачева). Они обратили внимание на необходимость решения сложных проблем гуманистического образования детей. С начала 90-х годов значительное внимание уделяется

актуальным вопросам, связанным с гуманистическим образованием, в рамках общественных потребностей [4,с.12-17].

Гуманизация образовательного процесса в 90-х годах была основана на принципах гуманистической культуры личности, а также на индивидуальных и социальных качествах субъекта развития в этом или том периоде (Е.В. Боголюбова, Е.В. Соколов, Н.В. Фролова), в контексте мирового гуманизма (В.М. Коротов, В.М. Рогова). Возвышение педагогических идеалов П. И. Пидкасистого выделило гуманистическую парадигму воспитания как основополагающий принцип [4, с.49-51].

И.П. Подласистый описал педагогику гуманизма следующим образом: "Педагогика гуманизма - это научная система, которая вырабатывает деятельную позицию воспитателя, стимулируя и поддерживая его влияние на развитие ученика через активное участие в обучении и воспитании".

По мнению ученого, целью педагогики гуманизма является развитие полноценной, свободной, осознанной и активной личности. Важными характеристиками педагогики гуманизма являются:

• Уделение внимания духовным, физическим, интеллектуальным и моральным аспектам личности, развитие общего кругозора и навыков и умений;

• Стремление к развитию независимости, самостоятельности мышления и действий, формирование гуманистических взглядов ученика, способного в различных образовательных и жизненных ситуациях принимать осознанные решения:

- Акцент на развитии способностей и усилий в направлении формирования свободного, критического мышления и действий, восприятия ученика как гуманиста, который способен самостоятельно выбирать свой путь обучения и жизни;

-Предоставление возможностей и усилий для развития способностей ученика и изменения условий образования; И.П. Подласистый сформулировал требования педагогики гуманизма следующим образом;

-Человеческое отношение к ребенку;

-Уважение к свободе и правам;

- Предложение реальных возможностей и правильное направление ученика;

-Уважение к личности ученика, даже когда он проявляет непослушание;

-Уважение к правам ребенка;

-Создание условий для понимания конкретных целей воспитания;

-Использование наказаний физической и другой неуважительной деятельности.

Признание прав личности на открытое выражение критических взглядов (гуманитарный, национальный, религиозный и др).

Современная педагогическая наука, опираясь на исследования в философии, социологии и психологии, стремится к разработке путей развития личности с помощью наследия классической внешней и национальной педагогики (Я.А. Коменский, И. Г. Песталоцци, Ж.Ж. Руссо, К. Д. Ушинский, Н. А. Бердяев, Л. Н. Толстой, Рудаки, Фирдавси, Кайковус, С. Шерози, А. Джами и др).

В целом, педагогика Советского периода, начиная с 70-х годов XX века, приблизилась к гуманистической педагогике Запада. Ученые выдвинули идеи гуманистического подхода к педагогике, требуя изменения авторитарного положения учителя, передавая им задачу не только передачи знаний, но и развития способностей учеников, внедрения новых методов и форм обучения, способствующих более активному участию учащихся в процессе обучения и улучшению качества образования.

В 80-90-е годы XX века вопрос о гуманизации образования и гуманистическом образовании национальных кадров стал очень важным для таджикских ученых и педагогов. Они пришли к выводу, что реализация обширной программы гуманистического воспитания и образования нового поколения стала возможной и привела к позитивным результатам (Х. Авзалов, М. Лутфуллоев, И. Обидов, А. Панжалонов, Б. Раджимов, М. Юлдошева, И.Х. Каримова, Л. Бобокалонова, С. Саидов и др).

Особенности профессионала педагога, особенно учителя начальных классов, должны включать в себя гуманистические, социальные и психологические качества. В концепции развития гуманизации образования для начальных классов (М. Лутфуллоев), в системе методики преподавания родного языка (Ф. Шарифов) акцент сделан на развитие личности ребенка и его включение в обязательную программу.

Диссертационные исследования проблем гуманизации образования основаны на определенном взгляде на условия педагогики гуманизации образования и влиянии различных областей знаний на развитие гуманистических качеств личности (Л.Н. Настюкова, Э. Эшмуродов, Р.А. Агаев), а также на разработке новых подходов к формированию гуманистических качеств личности (Халиков А.А). Считается, что развитие гуманистических качеств личности начинается с детства.

Они пропагандируются в направлении сохранения достоинства человека, свободы, развития методов воспитания человека и условий существования. Использование классических педагогических и психологических идей гуманизма, исторического развития, наследия педагогики и психологии, которые в значительной степени формируют современные представления о гуманизме, может привести к существенному прогрессу [21,с.115-122].

Фактически, гуманизм Европы является результатом позитивного мышления, уважения к личности в обществе, социальных отношениях, - не только в старой и современной Европе, но и в Восточной части мира, в частности в древних культурах Китая, Египта, Индии и Западной Азии.

Приемы культуры и искусства, которые развивают человечество, играют ключевую роль в формировании личности, которая находится в центре внимания современной педагогики и психологии. В частности, Л. Бобокалонова отмечает, что ученые Европы в основном унаследовали методы обучения и учебные программы от великих учителей Востока, поскольку все учителя были глубоко образованными восточными учеными и имели гуманистические качества и характеристики учителей, а также разработали в своем обществе пять главных видов деятельности [2,36с].

Воспитание ребенка и получение им знаний было и остается целью жизни. Эта цель была актуальна на протяжении всех исторических периодов, начиная с древних времен до сегодняшнего дня. В области исследования, анализа и применения литературы мы пришли к выводу, что основой достижения полноты личности в понимании мыслителей и просветителей современной таджикской интеллигенции является развитие личности через освоение идеалов мышления и духовности современной таджикской культуры, развитие мыслей и духовности, что приводит к формированию полной личности, которая считается высшей ступенью человечества.

Идеал воспитания в интерпретации мыслителей не только включает в себя обучение и развитие способностей, но и включает в себя ограничения понятия идеала нравственности и полной личности в рамках телесных и эстетических аспектов воспитания. Итак, проблемы трудностей в развитии гуманистического воспитания полного человека в таджикском обществе стали объектом новых исследований и анализа.

Обучение искусству мышления мыслителей Таджикистана привело к выводу, что их открытия не только касаются проблем в области комплексного гуманистического воспитания, но и определяют условия развития личности. Можно сказать, что в открытиях педагогики мыслителей полного развития человека заключается ключевая роль индивида, ибо развитие личности включает в себя развитие активности индивида.

Связь между уважением, равноправием, гуманностью, добротой и социальной справедливостью к личности, свободой, трудом и честью человека является основой методологии мыслителей и просветителей таджикского народа. Эти характеристики литературы и культуры классического таджикского народа наравне с гуманистическими идеалами Европы являются великим вкладом.

Гуманистические идеалы в различные исторические периоды, с их различными направлениями в развитии человеческой личности, способствуют формированию

благоприятных условий для развития доброжелательных отношений и социальной выгоды общества от уважения к основным ценностям.

Мыслители - гуманисты эпохи Саманидского государства (А.Рудаки, А.Фирдоуси, О.Хайям, С.Шерози, А.Джами, Абу Али ибн Сино и др.) внесли значительный вклад в область образования и воспитания, развивая духовные качества личности, интеллект, желание, труд и любовь, как основу человеческой жизни (Хайям), а также просвещение, основанное на природе человека (Носир Хусрав), постоянно работали над этим [6, с.52-55с].

Имена А.Джами, Саади, Хафиз, Джалолиддин Балхи, Носир Хусрав, Дж. Руми и многие другие увековечены в истории человечества своими блестящими работами. Представители астрономии, медицины, естествознания, философии, великие открытия и достижения Абу Али ибн Сино, Абу Райхан Беруни, Ал-Хорезми, Закарийя Рази, Имом Термизи, Омар Хайям, Фирдоуси и многие [9, с.249с].

Принятие демократических принципов в образовании и духовном развитии, в частности, в области гражданского образования, ставит перед новой системой образования и воспитания детей и молодежи не только задачи рынка труда, но и необходимость участие в общественной и профессиональной жизни.

Этот новый метод воспитания из литературы и культуры классического таджикского народа позволяет создать основу для развития культуры, искусства и мировоззрения других народов и стран. Исторический процесс межкультурного и гуманистического развития народа Таджикистана стал причиной укрепления уважения и защиты основ гражданства, защиты прав и свобод человека, поддержки мира и дружбы между народами.

Этот процесс включает в себя политику человекоцентризма, гуманистическое образование, формирование полноценной личности, основы государства, воспитание молодежи, лидерство нации, в лице Основателя мира и национального единства - Лидера нации, Президента Республики Таджикистан.

Современное образование играет решающую роль в формировании новой системы ценностей, которая необходима для обеспечения благополучного будущего новых поколений.

Современные исследования одной из важнейших предпосылок развития современного общества представляют собой анализ существующей системы образования. Многие страны, даже те, которые являются развитыми и успешными в экономическом и социальном плане, принимают меры по пересмотру своих систем образования, чтобы достичь необходимого уровня знаний, культуры, нравственности, здоровья и физической активности.

Исследования в области педагогики подчеркивают, что первоочередной задачей образовательной системы является формирование целостной личности человека, способной к развитию и саморазвитию. Профессор М. Лутфуллоев в своей книге "Основы педагогики в Таджикистане" обосновывает, что первоначальные убеждения о человеке возникли в Восточном мире и позднее распространились по всему миру.

Ученый обращается к академическому сообществу Запада с убеждением, что если лозунг "Станьте людьми!" (Жан-Жак Руссо) был актуален в Европе в XVII веке, то утверждение "Нет ничего бесценнее человечности" было сформулировано в Восточном мире за пять тысяч лет до этого.

Ученый обращается к западным ученым с предложением о взаимодействии с идеалами гуманизации образовательной системы. В настоящее время многие авторы высказываются за улучшение системы образования с точки зрения гуманизации. Современные концепции развития образования и повышения качества жизни общества неразрывно связаны с развитием личности, свободой, трудом и достоинством человека.

Эти концепции основаны на методологических подходах ученых-гуманистов и педагогов народа Таджикистана. Конвенция о правах ребенка, подписанная Лигой Наций, обеспечивает признание и защиту прав детей и обязывает к учету интересов и потребностей как взрослых, так и детей.

Конвенция определяет право ребенка на образование с учетом культуры, языка и духовных ценностей самого ребенка и других народов. В последние годы произошли

значительные изменения и дополнения в области демократизации образования, которые способствуют более эффективной деятельности субъектов образования в области гуманизации образования.

Однако некоторые основные проблемы в области гуманизации личности нового поколения остаются нерешенными.

Сущность гуманистической культуры личности, как интегративного качества, включает аспекты личности, с точки зрения ее взаимосвязи с окружающим миром, включая возможности литературного творчества и другие факторы, способствующие развитию и обновлению образовательного процесса.

Таким образом, изучение психологии и педагогики образования, способствующее созданию благоприятных условий для гуманизации личности, становится основополагающим.

Необходимость решения этих проблем, создание нового этического и культурного контекста в семье и в обществе, в настоящее время становится важным условием развития всего человечества. Этот процесс включает в себя проблемы демократизации и гендерного равенства, а также требует более глубокого понимания взаимосвязи между культурой и развитием общества.

В современном обществе запросы и предложения в сфере торговли и других видов деятельности, продажа человеческого труда, потребление, приток свободного дохода, взаимодействие с мафией и рэкетом, меркантилизм в значительной степени влияют на формирование нового поколения детей и молодежи в качестве предпринимателей.

Эти отношения направлены на сближение их с культурными и гуманистическими ценностям. Одной из причин социальных изменений в современных условиях, основанных на психологическом подходе, являются общественные изменения в образах, введение новых отношений и отход от привычек, которыми люди раньше придерживались, что приводит к изменению личностных позиций.

Высшее образование изменило свои формы, методы получения знаний разнообразились, что требует реформ. Изменения в формах и методах торговли происходят, и они свидетельствуют о воздействии социальных изменений. Высокий уровень государственных обязанностей, научный статус и успехи в работе, сделали так, что обществу и нашей Родине были предоставлены деньги для решения социальных проблем.

Продвижение социальных запросов к капиталу в обществе стало источником развития коллективной гуманистической личности в сторону индивидуальности, что привело к принятию обществом идеалов бедности. Фазы развития гуманистической культуры вместе с принятием терпимости и внедрением идеалов в среде общества и Таджикистана. Поколение, которое полностью доверяет друг другу, остаётся верным своим обычаям, в большинстве случаев отказывается от эгоизма и становится более склонным к самопожертвованию.

Пересмотр моральных ценностей, объединение отношений между прошлым и настоящим, появление духовной атмосферы, все это сопровождается развитием нового поколения, которое в условиях новых отношений экономики с финансовым, самоценным и поддерживающим подходом создает основы для развития экономики рынка, демократической системы, соблюдения закона и общественных отношений. Целью является пересмотр собственной позиции в отношении моральных запросов и потребностей общества в развитии духовной и культурной жизни, что является одной из важнейших задач современной педагогики - гуманизация учебного процесса на основе общих запросов общества.

В условиях необходимости гуманизации жизни социально-политического общества, воспитания общих человеческих ценностей, культурных и национальных традиций, завершение гуманистической личности, необходимо провести обсуждение педагогов до начала учебного процесса. Все это является важнейшими задачами образовательной системы, которая ведет к улучшению всех аспектов образования и обеспечивает развитие гуманистических ценностей в рамках общественного образования.

Развитие гуманистической культуры личности ставит перед собой задачу развития общих ценностей в обществе. Демократизация и гуманизация всех областей общественной жизни,

необходимость формирования научной концепции развития личности, которая является всемирной и человеческой, приводит к укреплению гуманистических ценностей.

Развитие гуманистических аспектов личности направлено на обнаружение сущности нашей миссии и задач основной образовательной системы на сегодняшний день. Это обстоятельство открывает возможность встречи вызовов и основных принципов человека в обществе и государстве к активной деятельности. Только в этом случае запросы к милосердию, состраданию, терпимости, сотрудничеству и, в конечном итоге, к человечности настоящего организатора жизни общества и его отношений смогут быть реализованы.

Присутствие сил, нацеленных на обучение и воспитание, как в обществе, так и в образовательных учреждениях, сыграет ключевую роль в полном преодолении негативных явлений и стимулировании развития положительных аспектов человеческой культуры.

Современная педагогика должна рассматривать проблемы образовательной системы с новой точки зрения, активно продолжать использовать новые модели в системе гуманистического образования, разрабатывать новые методы обучения и воспитания для обеспечения демократизации и гуманизации образования.

Нельзя допустить, чтобы государственная политика в отношении развития личности ребенка считалась второстепенной, включая вопрос двуязычия, в отношении детей, пришедших из семей мигрантов, которые имеют преимущества в образовательных учреждениях, и консервативное отношение к ним. Поэтому мы видим, что в некоторых сферах образования появились явные признаки разрыва между требованиями нового поколения и образовательными учреждениями и учебными заведениями, что является вызовом для нашего общества.

Устранение текущих проблем в образовании и гуманистическом воспитании является одной из наиболее острых и глобальных социально-педагогических проблем. Понимание важности формирования гуманистических качеств личности приводит к общему изменению во всей системе образования, направленной на обеспечение условий для развития свободной, гуманистически настроенной, самостоятельной личности и развития культуры таких личностей. Преодоление существующего состояния кризиса в системе образования и гуманистического воспитания через гуманизацию общественной среды, учебных отношений, создание условий образовательной деятельности для развития успешного гуманистического образа жизни личности возможно.

Воспитание гуманистических качеств и межличностных отношений в начальных классах не только требует развития взаимоотношений между людьми, но и эмоционального восприятия, включая сопереживание, сотрудничество, принятие различий и т. д.

Примеры взаимоотношений между учениками младших классов и другими действиями становятся яркими и понятными, если они отражают собой внутренние качества и такие сложные моменты взаимодействия с другими, как сотрудничество и конструктивный диалог [1,496с.].

Первые годы жизни в школе являются не только периодом детства и одной из стадий развития личности, но и ключевым периодом жизни человека, началом нового жизненного пути который становится основой для формирования личности, готовой к жизни. Этот период является самым важным этапом воспитания личности, где появляется осознанное поведение в этом разнообразном и развивающемся мире.

Воспитание самостоятельности и формирование собственной деятельности развиваются в этот период, во время обучения ребенка основным правилам, нормам, этическим принципам, развития этических привычек и норм поведения. Этическая основа, один из важнейших механизмов внутренней организации деятельности, определяет уровень человеческого совершенства, культуру этического поведения.

Развитие качеств и ценностей гуманистического воспитания у младших школьников, проявляется в контексте разнообразных видов деятельности, в различных межличностных отношениях. В детстве необходимо развивать способность к сотрудничеству, общей

деятельности, что создает основу для формирования активных и целеустремленных детей, которые не теряют времени на бесполезные и бессмысленные действия.

Некоторые учителя не понимают значения учебно-воспитательного процесса, не вникают в новые методы обучения и внеклассной деятельности, не принимают во внимание гуманизацию образования. Поэтому мы, руководствуясь этими принципами, стремимся к развитию детей в действительности и вне ее, обучая их, поддерживая и стимулируя развитие творчества в обучении, в внеурочной деятельности, создавая интересные условия для учебы, читая книги, которые стимулируют детей к размышлениям о детях, к миру человека.

Благодаря этим усилиям формирование детей-гуманистов становится реальным, и они могут продолжить свое развитие в обществе. Усиление внешней деятельности для развития гуманистической культуры личности, которая имеет значение для общественного уклада, не могут быть использованы в полной мере из-за необходимости объективной гуманизации личности ребенка. Этот вопрос в значительной степени зависит от усилий учителей, образовательных организаций, культурно-просветительских организаций, родителей и других факторов, связанных с теоретическим подходом. Этот тип проблем является одним из самых серьезных в развитии гуманистической культуры личности в системе начального образования.

Забота о духовных и моральных ценностях общества в контексте объективной необходимости гуманизации характера детей является сложной и часто противоречивой задачей.

Эта сложность включает в себя борьбу между объективной необходимостью гуманизации характера ребенка и отсутствием педагогических условий, основанных на научном подходе, для успешного воплощения этой работы.

В теории и практике обучения применение методов и приемов гуманизации характера детей может быть успешным, однако в практике воспитания народов нашей страны недостаточно разработана определенная система. Это именно тот случай, когда недостаток серьезных исследований в области развития гуманистической культуры ребенка и подходов к нему приводит к серьезным противоречиям в обществе.

Современные дети часто неосознанно искажают идеалы своей жизни, подражая фрагментам своих мечтаний и вдохновений, заимствованным из различных источников, включая телевизионные программы, анимационные фильмы и игрушки. Это вызывает серьезные опасения учителей с учетом предупреждения о возможных трудностях в жизни, оказания поддержки и организации помощи, так как невозможность адаптации ученика может привести к возникновению серьезных проблем в его личной жизни, неспособности обучающегося создать себе обстановку для успешного обучения и воспитания.

Увеличение этих трудностей объективно способствует развитию гуманистических качеств личности ребенка. Таким образом, одной из важнейших задач современного образования является обеспечение эффективной поддержки для развития гуманистических качеств молодого поколения. Это требует от педагогов изучения культурной гуманистической среды, примеров, педагогических условий и технологий ее развития. Определение таких факторов поможет обеспечить успешное внедрение гуманистических ценностей в учебный процесс и повышение качества образования.

. В заключение, развитие гуманистических ценностей в образовании играет ключевую роль в формировании личности и социокультурном развитии общества. Этот процесс требует совместных усилий образовательных учреждений, педагогов, родителей и общества в целом.

Гуманизация образования важна для создания гармоничной и демократичной среды обучения, где каждый ученик может развивать свои способности и качества как личности, основанные на принципах толерантности, эмпатии и уважения. Только через внедрение гуманистических подходов и ценностей мы сможем обеспечить полноценное и гармоничное развитие будущего поколения.

Гуманизация образования предполагает создание благоприятной образовательной среды, где каждый ученик чувствует себя уважаемым, понимаемым и поддержанным. Это также

означает внедрение методов обучения, способствующих развитию эмоционального интеллекта, толерантности и сотрудничества.

Кроме того, важно обеспечить доступ к образованию для всех слоев. общества, а также учитывать индивидуальные особенности каждого ученика. Для успешной гуманизации образования необходимо обновление образовательных программ, внедрение интерактивных методик обучения, создание условий для развития социальной и эмоциональной компетенций учащихся, а также обучение педагогов гуманистическим подходам в образовательном процессе.

Основываясь на гуманистических принципах, можно сформировать образовательную среду, способствующую развитию гармоничной личности, активного гражданина и толерантного члена общества. В конечном итоге, гуманизация образования ведет к созданию более справедливого, толерантного и гуманного общества, способного эффективно решать сложные вызовы современного мира.

ЛИТЕРАТУРА

1. Амонашвили Ш.А. Размышления о гуманной педагогике / Ш.А. Амонашвили - М.: Издательский Дом Шалвы Амонашвили, 1995.-496с.
2. Бобокалонова Дж. Становление героя и многообразие художественных форм в таджикской детской литературы: автореф. дис…д-ра филол. наук / Дж.Бобокалонова. – Душанбе, 1982.-36с.; Бобокалонова, Дж. Герой и время / Дж.Бобокалонова. – Душанбе, 1991. – 120с.
3. Бунакова Н.Ф. О практике учебного дела в народной школе. Рукопись //ВОМ. -№ 38 –С.12-17.
4. Боголюбова Е. В. Культура и общество. Вопросы истории и теории. — М.: Изд-во МГУ, 1978. - С. 49-51.
5. Владимирова Ю.С. Тезисы в сборнике "Журналистика в 2020 году: творчество, профессия, индустрия" (МГУ) в соавторстве: М. В. Адамова О.М. Владимирова Ю. В Лучинский. Файл: zhurnalistika_2020-stranicy-235-236.
6. Взгляды Ибн Сино на воспитание (на тадж.яз.) «Маърифат». -1994. -№ 34. -С.52-55.
7. Грунский Н.К. Педагогические взгляды Л.Н. Толстого, 2-е изд. Юрьев, тип. К. Маттисена, 1914. 60с.
8. Дьюи Джон. Школы будущего / Джон Дьюи, Эвелина Дьюи; Пер. с анг. Р. Ландсберг с предисл. автора и Н. Горбунова-Посадова. - 2-еизд. - Берлин: Гос. изд-во Р.С.Ф.С.Р., 1922. - 179.с.
9. Джами А. Весенний сад. –Душанбе: Ирфон, 1966. -249с.
10. Кей Эллен. Век ребенка / Эллен Кей; Пер. с нем. Е. Залога и В. Шахно; Под ред. и с предисл. Ю. И. Айхенвальда. - М.: Д. М.Ефимов, 1905.-295 с.
11. Лутфуллоев М. Тоҷикистони соҳибистиқлол ва масъалаҳои тарбия. Душанбе, 2005.-205 с. 80.Лутфуллоев М. Дастури фаъолияти омӯзгор. -Душанбе, 2007. -200 с. 81.Лутфуллоев М. Фарзанд– ҳадяи Худованд. -Душанбе, 2007.-112 с. 82.
12. Мухаметзянова, Гузель Валеевна. Гуманизация и гуманитаризация средней и высшей технической школы /Г. В.Мухаметзянова; Рос. акад. образования, Ин-т сред. спец. образования. - Казань: ИССО, 1996. - 328 с.
13. Гуманистическая педагогика Марии Монтессори. Методическое пособие для студентов педагогических вузов по истории образования и педагогической мысли. - Казань: ТГГПУ, 2005. -140с.
14. Маслоу А. Самоактуализация // Психология личности. Тексты. - М.: МГУ, 1982. -С. 108-117.
15. Наследие А.С. Макаренко // Народное образование, 2003. - №2. - С. 168, 175.
16. Пискунов А.И. Жизнь, деятельность и педагогическое наследие Я.А.
Коменского. -М.: Педагогика, 1979 - 295 с.
17. Песталоцци И.Г. Педагогическое наследие. Сост. В.М.Кларин, А.Н.Джуринскийй. -М.: Педагогика, 1989 - 398 с.
18. Руссо Ж.Ж. Эмиль или о воспитании. Хрестоматия по истории зарубежной педагогики. -М.: Просвещение, 1971. - 560с.
19. Роджерс К. Клиентоцентрированный/человекоцентрированный подход в психотерапии // Вопросы психологии. - 2001. -№ 2. -С. 48-58.
20. Сухомлинский В.А. Сердце отдаю детям Изд. 2-е Киев «Радяньска шкла», 1972. - 244 с.
21. Халиков, А. Х. Культура народов Среднего Поволжья в Х-ХШ вв. / А. Х. Халиков // Вопросы истории. - 1976. - № 4. - С. 115-122.

АСОСҲОИ ТАШАККУЛИ НАЗАРИЯВИИ СИФАТҲОИ АХЛОҚИИ ГУМАНИСТИИ ХОНАНДАГОНИ СИНФҲОИ ИБТИДОӢ

Муаллиф ташаккулёбии салоҳиятҳои ахлоқӣ-гуманистии шахсро дар сохтори тарбияи ахлоқӣ-гуманистӣ баррасӣ намуда, онро ҳамчун хислати зарур ва ҷудонашавандаи шахс, хусусияти сифатӣ ва муҳимми фарҳанги маънавии ӯро, дар маҷмуъ, чун заминаи гуманизатсияи ҷомеа ва инсон дар замони муосир мешуморад. Салоҳиятҳои ахлоқӣ-гуманистӣ, пеш аз ҳама, дар шуур, сатҳи маърифат ва огоҳии гуманистӣ, эътиқодҳо, инчунин дар фаъолият, барангезандаҳои рафтор, самти фаъолият, дар ченаки устуворӣ ва чандирияти он зоҳир мешаванд. Муаллиф салоҳиятҳои ахлоқӣ-гуманистии шахсиятро ҳамчун хусусияти таркибӣ ва ҷудонашавандаи шахсият шуморида, дараҷаи инкишофи онро ба воситаи принсипҳои ахлоқи инсонӣ, шуурнокӣ ва иҷрои амиқи фаъолиятҳо дар ҷомеа, эҷодкорӣ дар иҷрои ҳуқуқу уҳдадориҳои

шаҳрвандии худ, саҳмгузорӣ дар пешрафти ҷомеа муайян менамояд.Ба ақидаи муаллиф, марҳилаи мусоид барои ташаккули салоҳиятҳои ахлоқӣ-гуманистии шахс бояд давраи кӯдакӣ ҳисобида шавад, зеро дар ин давра ташаккули шахсият, сифатҳои ахлоқии ӯ ба амал омада, таваҷҷуҳи махсуси омӯзгорон ва волидонро талаб мекунад..

Калидвожаҳо: салоҳиятҳои гуманистӣ-ахлоқӣ, хонандагони хурдсол, ташаккули салоҳиятҳои шахсӣ, тарбияи ахлоқӣ-гуманистӣ, рушди шахсият, гуманизатсияи ҷомеа, консепсия,ҷомеаи муосир.

ОСНОВЫ ТЕОРЕТИЧЕСКОГО ФОРМИРОВАНИЯ ГУМАНИСТИЧЕСКИХ МОРАЛЬНЫХ КАЧЕСТВ УЧАЩИХСЯ НАЧАЛЬНЫХ КЛАССОВ

Автор в своем исследовании рассматривает развитие гуманистических качеств личности в области воспитания и гуманизации образования, рассматривая их как неотъемлемые и важные составляющие культуры и цивилизации в современном обществе. Гуманистические качества личности проявляются, прежде всего, в осознании, уровне знаний и гуманистических убеждениях, а также в активном поведении, направленном на создание и развитие гуманистических отношений в обществе. Автор исследует гуманистические качества личности как составляющие, формирующие индивидуальность, и предлагает методы их развития на основе принципов гуманности, самосознания и внутреннего мира. Учитывая современные условия развития личности и ее качеств, автор подчеркивает роль образования и родителей в формировании их гуманистических убеждений и ценностей. В начальных классах развитие этих убеждений, концепций, точек зрения и верований начинается с самого начала обучения. Автор в своем исследовании рассматривает развитие гуманистических качеств личности в области воспитания и гуманизации образования, рассматривая их как неотъемлемые и важные составляющие культуры и цивилизации в современном обществе.

Ключевые слова: гуманистические и моральные качества, дети-подростки, развитие личности, гуманистическое воспитание, общественная гуманизация, концепция, современное общество.

THEORETICAL FORMATION OF HUMANISTIC MORAL QUALITIES OF ELEMENTARY SCHOOL STUDENTS

In this study, the author examines the development of humanistic qualities of personality in the field of upbringing and education humanization, considering them as integral and important components of culture and civilization in modern society. Humanistic qualities of personality primarily manifest in awareness, level of knowledge, and humanistic beliefs, as well as in active behavior aimed at creating and developing humanistic relationships in society. The author explores humanistic qualities of personality as components that shape individuality and proposes methods for their development based on principles of humanity, self-awareness, and inner peace. Considering the modern conditions of personality development and its qualities, the author emphasizes the role of education and parents in shaping their humanistic beliefs and values. In the early grades, the development of these beliefs, concepts, perspectives, and beliefs begins from the very beginning of education.The author, in their research, examines the development of humanistic qualities of personality in the field of upbringing and education humanization, considering them as integral and important components of culture and civilization in modern society..

Key words: Humanistic and moral qualities, children-adolescents, personality development, humanistic upbringing, societal humanization, concept, modern society.

Маълумот дар бораи муаллиф: ***Ҳайдарова Наргис Мансуровна*** **-** Донишгоҳи давлатии омузгории Тоҷикистон ба номи Садриддин Айнӣ, ассистенти кафедраи педагогикаи умумӣ. **Суроға:** 734003, шаҳри Душанбе, Ҷумҳурии Тоҷикистон, хиёбони Рӯдакӣ, 121. Телефон:.**927-99-83 -27.** E-mail: **rusamhajdarov@gmail.com**

Сведения об авторе: ***Хайдарова Наргис Мансуровна*** -Таджикский государственный педагогический университет имени Садриддина Айни, ассистент общеуниверситетской кафедры педагогики. **Адрес:** 734003, город Душанбе, Республика Таджикистан, проспект Рудаки, 121, Телефон:.**927-99-83 -27.** E-mail: **rusamhajdarov@gmail.com**

Information about the author: ***Khaidarova Nargis Mansurovna*** - Tajik State Pedagogical University named after Sadriddin Ayni, assistant f the General University Department of Pedagogy. **Address:** 734003, Dushanbe, Republic of Tajikistan, Rudaki avenue, 121. Phone: Телефон:.**927-99-83 -27.** E-mail: **rusamhajdarov@gmail.com**

УДК:372.879.6

СРАВНИТЕЛЬНЫЙ АНАЛИЗ ТЕХНИКИ СОРЕВНОВАТЕЛЬНЫХ УПРАЖНЕНИЙ В ИССЛЕДУЕМЫХ ВИДАХ СПОРТА И ПОДГОТОВИТЕЛЬНЫХ ГИМНАСТИЧЕСКИХ УПРАЖНЕНИЙ

Сафаров Ю.С., Сафаров Б.Ю.
Таджикский национальный университет,
Таджикский институт физической культуры имени С.Рахимова

Для исследования особенностей спортивной деятельности было выбрано четыре вида спорта: легкая атлетика (прыжок в высоту), волейбол, борьба и лыжные гонки.

В ходе непосредственных наблюдений и путем обобщения мнений ведущих специалистов, а также анализа техники движений с использованием кинограмм, определялись особенности спортивной деятельности в этих видах спорта.

Рассматривается техника модельных упражнений, которые составляют содержание соревновательной деятельности в перечисленных видах спорта, и имеют сходство с подобранными гимнастическими упражнениями. Для сравнения мы выбрали отдельные виды спорта, которые по характеру двигательной и соревновательной деятельности, а также по ведущим двигательным качествам характеризуют целую группу родственных видов спорта. Например, прыжок в высоту – представитель группы видов спорта скоростно-силового характера, отличающихся максимальной интенсивностью рабочих усилий.

Лыжные гонки – представитель группы видов спорта, характеризующихся преимущественным проявлением выносливости.

Борьба – представитель спортивных единоборств, требующих от спортсмена большого разнообразия движений и характеризующихся комплексным проявлением двигательных качеств.

Волейбол – представитель игровых видов спорта, которые характеризуются комплексным проявлением основных физических способностей в условиях непрерывной и внезапной смены игровых ситуаций.

На примере исследования техники упражнений указанных видов спорта мы попытались найти общие правила, на основе которых можно говорить об использовании гимнастических упражнений в других видах спорта и дать рекомендации тренерам этих видов спорта по их применению.На основе полученных результатов отбирались определенные акробатические упражнения и доступные упражнения на гимнастических снарядах. К примеру, техника гимнастических упражнений, таких как «фляк», сальто назад прогнувшись, затяжное сальто в группировке, рассматривалась в связи с техникой прыжков в высоту стилем фосбери-флоп (рис. 1-2). Таким же путем были подобраны упражнения для остальных исследуемых специализаций.

В частности, в программу занятий по гимнастике для волейболистов были включены: кувырок вперед через плечо в косом направлении (рис. 3-4), кувырок назад согнувшись в стойку волейболиста, прыжок вперед махом одной ноги (близко к стойке на руках) и перекат назад через грудь в положении лежа на бедрах.

Для лыжников (мужчин) были использованы элементы на брусьях: размахивание со сгибанием и разгибанием рук в упоре (рис. 5-6).

Борцам в программу были введены акробатические и гимнастические упражнения, такие как: поворот на 360 градусов из положения моста в мост, перемахи двумя в упоре вне на коне (рис. 7-8), сальто вперед с разбега.

Гимнастические упражнения выбирались путем сравнительного качественного биомеханического анализа. Выявлялось сходство в основных фазах движения гимнастических упражнений и тех конкретных навыков, которые составляют основное содержание соревновательной деятельности в исследуемых видах спорта.

В сравнительном анализе использованы:1) кинематический анализ;2) имеющиеся итературные данные по исследуемым видам спорта (кино и циклограммы);3) качественный

биомеханический анализ по фазам, подготовительных, основных и завершающих действий, как это принято в гимнастике.

Качественный биомеханический анализ может и должен стать одним из основных средств контроля над учебно-тренировочным процессом и управления им. Только качественный анализ позволяет делать обобщения, небанальные выводы, искать и находить прямые причины искажений (ошибок) заданных двигательных действий. Количественный анализ в основном лишь поставщик фактического материала и, в конечном счете, является подсобным инструментом по отношению к качественному анализу, расширяющим возможности последнего. Только на уровне качественного анализа биомеханика действительно обращается к спортивной педагогике, полноценно работает на нее, становится ее важной неотъемлемой составной частью.

Проведенный сравнительный анализ техники соревновательных и подготовительных гимнастических упражнений, выбранных с учетом спортивной специализации волейболистов, борцов, легкоатлетов – прыгунов высоту и лыжников осуществлен на основе качественного биомеханического анализа.

Таким образом, на основе полученных результатов по сравнительному анализу техники соревновательных упражнений в исследованных видах спорта и подготовительных гимнастических упражнений, можно подобрать определенные гимнастические упражнения с учетом спортивной специализации занимающихся.

Проведенный сравнительный анализ техники упражнений показал, что существует определенное число гимнастических элементов, которые можно включать в учебную программу по гимнастике для студентов институтов физической культуры с учетом специфики вида спорта в качестве средств, специальной физической подготовки, применяемых в данных спортивных специализациях.

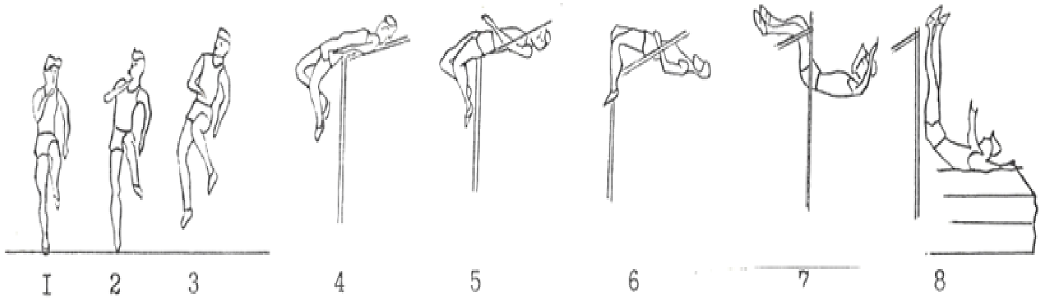

Рис.1. Сравнительный анализ техники легкоатлетического прыжка в высоту

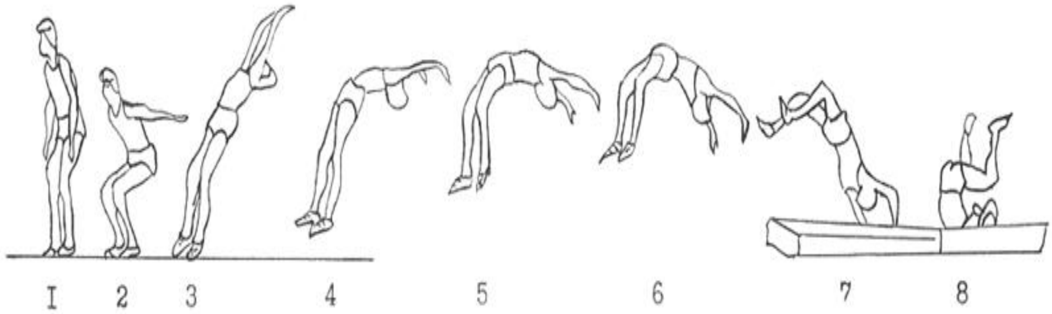

Рис.2. Сравнительный анализ техники гимнастического упражнения

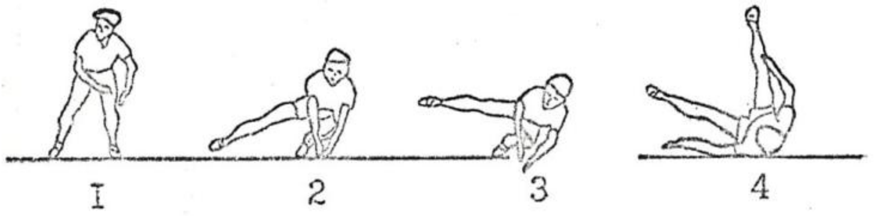

Рис.3. Сравнительный анализ техники приема мяча в волейболе

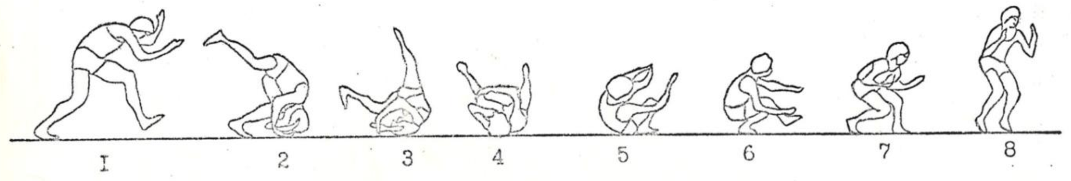

Рис.4. Сравнительный анализ техники кувырка вперед-в сторону

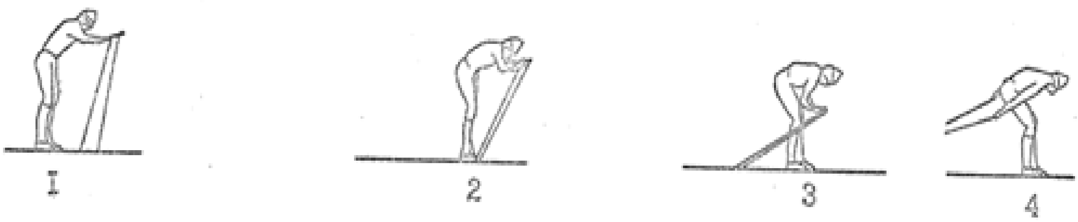

Рис.5. Сравнительный анализ техники движений лыжника

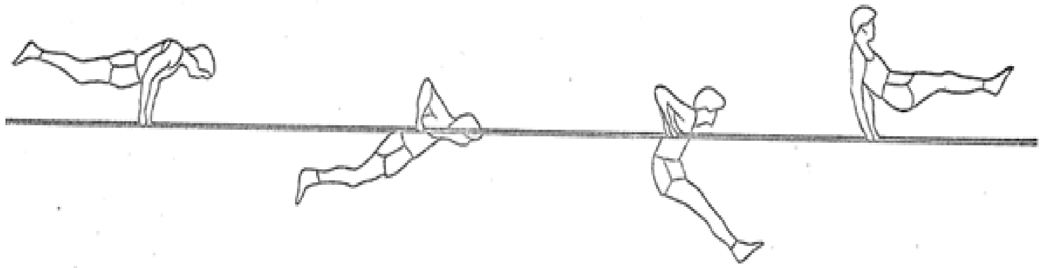

Рис.6. Сравнительный анализ техники гимнастического упражнения на брусьях

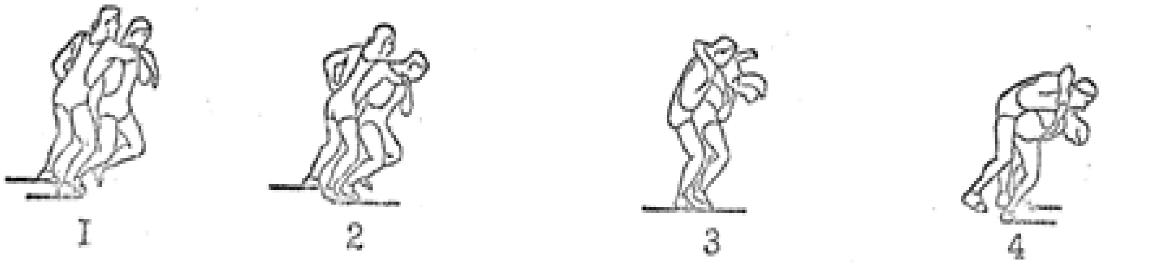

Рис.7. Сравнительный анализ техники приема в борьбе

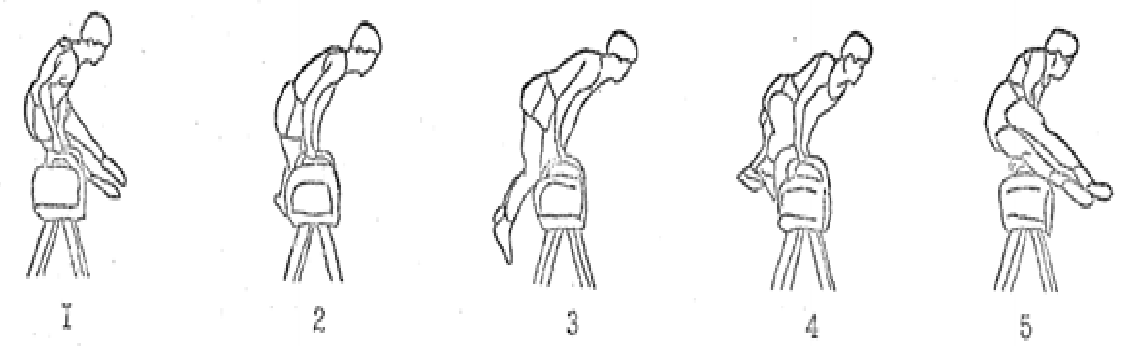

Рис.8. Сравнительный анализ техники гимнастического упражнения на коне

Предлагаемые обучающие программы построены по типу так называемых линейно – разветвленных программ. При этом каждая обучающая программы (ОП), решает задачу освоения нескольких гимнастических упражнений, которые могут разучиваться как параллельно, так и последовательно (рис. 9). В данном случае каждая ОП – это учебно-методический документ, предназначенный студентам какой – либо одной определенной спортивной специализации.

Как уже отмечалось, в данной статье рассматривалось дифференцированное обучение гимнастическим упражнениям представителей четырех спортивной специализации: лыжников, борцов, волейболистов и легкоатлетов – прыгунов в высоту.

ОП «книжного» типа строятся на основе шаговой и кадровой структуры. Под «шагом» ОП подразумевается часть ОП, ориентированная на решение какой- либо определенной педагогической задачи. Под «кадром» подразумевается форма предъявления заданий, составляющих сущности ОП.

В разработанных нами ОП, шаговая структура была типовой для всех разработанных программ и заключалась в следующем. Каждая ОП распределяется на пять шагов. Первый шаг ОП решал задачу информационного характера. Рассмотрим этот шаг на примере ОП, предназначенной для волейболистов (рис.9, упражнение «а»). Шаг включает в себя три кадра, каждый из которых решает частные информационные задачи (рис. 10).

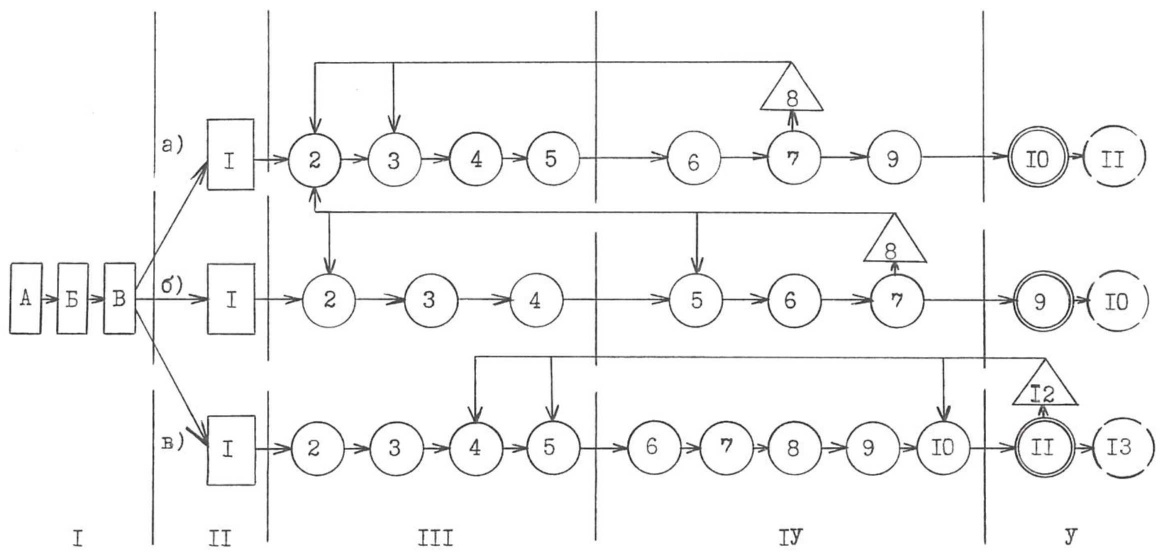

Рис.9. Граф-схема обучающей программы для волейболистов

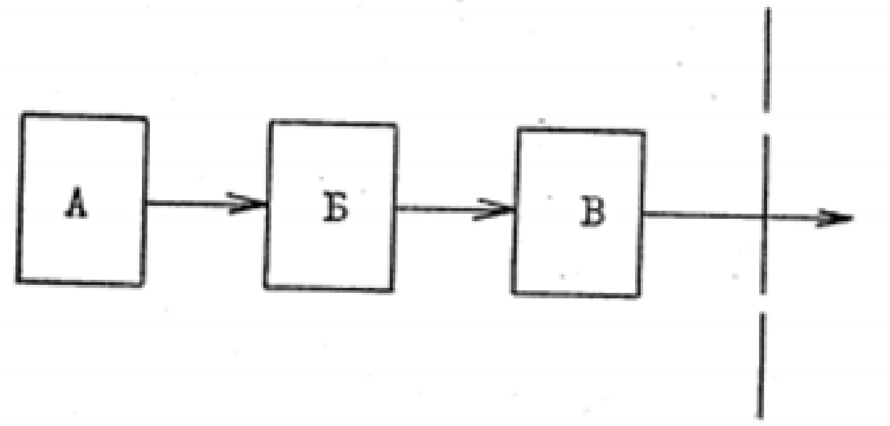

Рис.10. Граф-схема I шага обучающей программы

Первый кадр «А» представляет собой введение в программу. Это так называемая спецификация программы, в которой сообщается, какие цели преследуются при составлении данной ОП, для кого она предназначена и каковы должны быть предположительные шаги прохождения данной ОП.

Второй информационный кадр первого шага, кадр «Б» представляет собой изложение правил пользования ОП.

Третий кадр «В» содержит граф-схему всей ОП и таким образом дает возможность обучающимся познакомиться со всеми основными этапами работы с использованием данной ОП.

Второй шаг содержит в себе информационный кадр, относящиеся к каждому отдельно взятому гимнастическому упражнению, описанному в ОП. Таким образом, на этом шаге ОП расходится на три « ветви », в каждой из которых описываются упражнения, предназначенные для освоения какого-либо одного целевого задания (рис. 11).

В ОП, показанной в граф-схеме (рис. 9), три ветви программы соответствуют трем упражнениям, предлагаемым студентам-волейболистам.

Это – с разбега кувырок вперед – в сторону в косом направлении (одно из упражнений, учитывающих специфику двигательной деятельности волейболиста). Второе упражнение - кувырок назад согнувшись и третье упражнение – с прыжка на руки перекат через грудь.

Одной из задач, решаемых вторым шагом программы, является изложение теоретических основ исполнения каждого упражнения. Таким образом, на втором шаге ОП испытуемые теоретически осваивают технику целевого упражнения. Эта задача решается посредством изучения текста, содержащего описания техники выполнения упражнения, а также кинограммы данного упражнения, сопряженной с текстом.

В последующих шагах каждой ОП, в каждой из ее ветвей содержатся учебные задания, предназначенные для освоения целевого упражнения. Третий шаг ОП содержит подготовительно-подводящие упражнения (рис. 12).

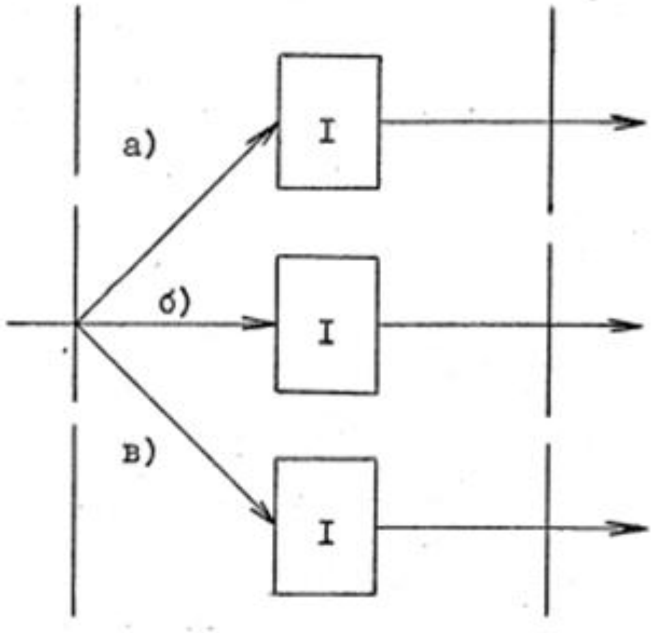

Рис. 11. Граф-схема II шага обучающей программы

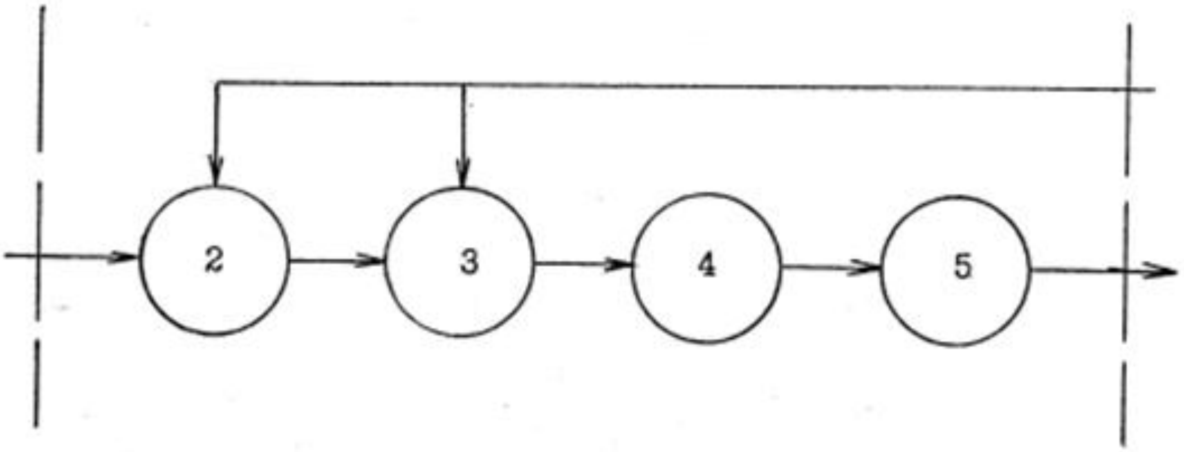

Рис. 12. Граф-схема III шага обучающей программы

Таким образом, здесь решается задача освоения данного двигательного действия на первой ступени его обучения. На данном шаге ОП прежде всего решается задача освоения целевого упражнения по частям. Таким образом, если говорить о методах обучения двигательным действиям, то на данном шаге ОП, занимающимся предлагаются упражнения, выбранные, прежде всего по методу расчленения. Именно этой цели и служат подготовительно-подводящие упражнения составляющие содержание данной части ОП. Как можно видеть из рисунка 12, для разучивания отдельных частей двигательных действий, соответствующим трем названным упражнениям, в данном случае применяются три (упражнение б) и четыре (упражнение а, в) двигательных задания.

Четвертый шаг ОП, содержит по преимуществу подводящие упражнения целостного характера (рис. 13).

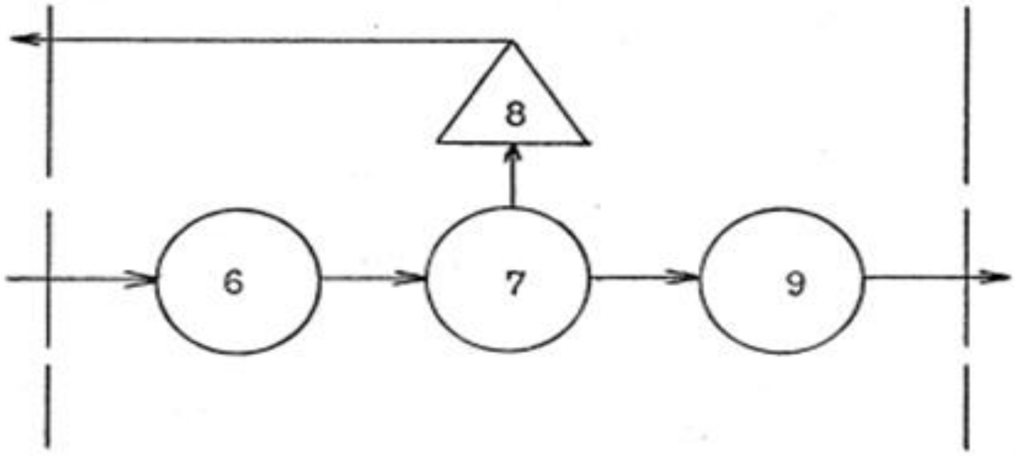

Рис. 13. Граф-схема IY шага обучающей программы

Таким образом, здесь закладываются основы исполнения целевого упражнения в целом. Для решения этой задачи направлено освоение и исполнение движений подводящего характера, которые отличаются по трудности от целевого упражнения, но, однако, позволяют освоить все основные фазы данного упражнения. Количество обучающих упражнений, используемых на данном шаге ОП, также может быть различными. Так, в приведенном нами примере первые два упражнения («а» и «б») представлены на этом шаге ОП тремя заданиями, тогда как третье упражнение («в») – пятью. Разница в количестве заданий объясняется в данном случае трудностью самого упражнения.

Наконец, пятый шаг ОП решает задачи освоения и совершенствования целевого упражнения (рис. 14). В данном случае обучающим упражнением служит само целевое задание, которое предлагается занимающимся в двух различных формах. В каждом из заданий предлагается выполнить целевое упражнение, однако в последнее из них обучающийся выполняет целевое упражнение на количество, что позволяет оценить надежность освоения данного задания. Кроме того, благодаря этому в процессе нашего исследования удалось получить необходимую статистику, позволяющую оценить эффективность применения ОП. Описанная шаговая структура ОП сохранялась во всех случаях и являлась в данном случае типовой.

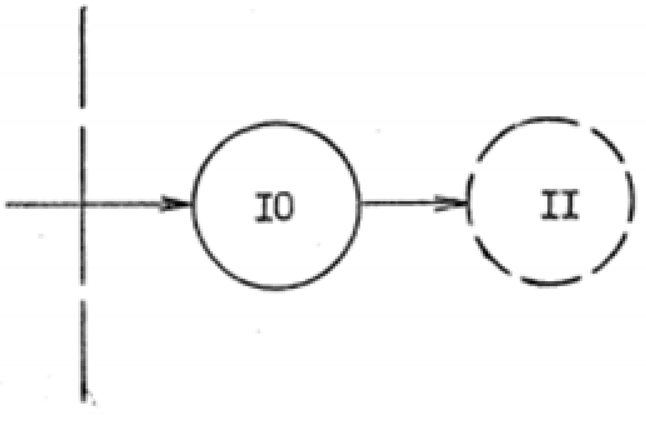

Рис. 14. Граф-схема Y шага обучающей программы

Как известно, одним из важнейших структурных элементов программированных материалов является наличие в них следующих важнейших компонентов, вытекающих из принципов программирования, соответствующих схеме «информация-операция-контроль-коррекция», что находит свое выражение, как в шаговом, так и в кадровой структурах ОП.

В нашем случае эта структура была реализована посредством использования трех разновидностей кадров, а именно: применялись информационные, операционные и контрольные кадры. В роли коррекционных кадров выступали операционные кадры, описанные в предшествующих частях ОП. На рисунке 9 можно, в частности, видеть, что в процессе разучивания гимнастического упражнения, испытуемый, получивший начальную информацию (во II шаге ОП), обращался далее к операционным кадрам ОП (показаны кружками). В случае успешного выполнения заданий, описанных в каждом кадре, испытуемый мог беспрепятственно «продвигаться» по ОП от одного операционного кадра к другому. Это соответствовала удовлетворительному или хорошему исполнению каждого учебного задания, описанного в программе. На случай, если обучающиеся допускали какие-либо типичные ошибки, в тексте ОП предусматривались элементы контроля (показанные на рис. 9 в форме треугольников). Так, при исполнении задания 7 упражнения «а» можно ожидать появление характерных ошибок, которые известны из специальной литературы, а также вытекали из хода педагогического эксперимента, проведенного нами в процессе исследования. В данном случае эти ожидаемые ошибки составляли содержание 8-го контрольного кадра (в тексте соответствующей программы). В случае обнаружения данных шибок испытуемые адресовывались к предшествующим кадрам ОП. Так, в описанном случае с кадра 7 и 8 обучающиеся возвращались к кадрам 2-3, где им предлагалось повторное использование соответствующих заданий, тренировка по которым могла, как предполагалось, исправить допущенные в кадре 7 ошибки.

Таким образом, кадры 2-3 в данном случае выступали в роли коррекционных кадров и являлись последними кадрами в схеме «информация—операция—контроль—коррекция». Очевидно, что частота использования кадров разных типов объяснялась в данном случае особенностями самого двигательного навыка. Более сложные упражнения требовали более частого использования контрольных кадров, так как в данном случае было наиболее вероятно возникновение некоторых ошибок. Соответственно этому предлагались также и коррекционные кадры, выбранные из числа уже имеющихся в программе операционных кадров. В тех случаях, когда упражнение было достаточно просто, а задания для его освоения были вполне доступными, ОП не содержала контрольных и, соответственно, коррекционных кадров.

Совершенствование содержания образования в институтах физической культуры должно идти прежде всего через обеспечение взаимосвязи учебы с практикой будущей профессиональной деятельности. Для поднятия уровня профессиональной подготовленности и достижения взаимосвязи с будущей практической работы в новом учебном плане на индивидуальные занятия и самостоятельную работу студентов по кафедрам профилирующих дисциплин предусмотрено более 50 процентов учебного времени.

В настоящее время в институтах физической культуры вопросам использования обучающих программ в индивидуальной и самостоятельной работе студентов для формирования профессионально-педагогических навыков и умений, связанных с освоением гимнастических упражнений, учитывающих спортивную специализацию занимающихся, уделяется недостаточное внимание. В связи с вступлением в действие нового учебного плана в институтах физической культуры, индивидуальная и самостоятельная работа студентов с использованием обучающих программ, разработанных на основе программированного обучения, дает возможность осуществлять самоконтроль и приобщает занимающихся к логико-мыслительной деятельности, играет существенную роль в профессиональной подготовке выпускаемых специалистов.

Возрастающий объем знаний, умений и навыков, которыми должен овладеет специалист, заканчивающий институт физической культуры, невозможно усвоить, если не совершенствовать процесс обучения, связывая его с новыми достижениями педагогической науки. Добиваться успешности и стабильности учебной деятельности студентов помогает обучение с использованием рациональных приемов учебного труда. Оно не только снижает утомление, но и оказывает влияние на развитие важных для учебной деятельности качеств личности студента, в первую очередь активности и самостоятельности. Особо важно обучать

студентов рациональным приемам самостоятельной работы, в которых они испытывают значительные затруднения.

Практика приема в физкультурные вузы показывает, что наряду с высококвалифицированными спортсменами, обладающими существенным запасом специальных знаний и практических умений в спортивной деятельности, принимаются на учебу абитуриенты из сельской местности, имеющие средний и низкий уровень спортивной подготовленности. В связи с этим, при разработке обучающих программ в аспекте профессиональной специализации студентов, необходимо учитывать особенности индивидуальной и самостоятельной деятельности студентов в учебно-тренировочном процессе, с различным уровнем подготовленности.

Эффективная организация управления учебным процессом базируется на разработке и использовании специально составленных программ, с соблюдением определенных требований к их построению и последовательности реализации. Обучающие программы в отличие от учебных могут быть названы программами функционирования. Их особенностью является сочетание учебной информации с системой предписаний и указаний о последовательности познавательных действий, ведущих к результативному достижению намеченной цели. Поэтому наиболее полно все положительные стороны программированного обучения могут проявиться при введении в учебный процесс индивидуализированных занятий по обучающим программам.

В нашем случае обучающая программа для освоения гимнастических упражнений специализирующимися по борьбе разработана именно с учетом индивидуальных способностей занимающихся. При освоении упражнений студент может продвигаться, начиная с информационного кадра, где ознакомится с кинограммой целевого упражнения и теоретическим разделом описание техники выполняемого двигательного действия, исход из своих личных двигательных возможностей и способностей под руководством преподавателя. На рисунке (рис. 15), можно, в частности, видеть, что в процессе разучивания гимнастического упражнения, испытуемый, получивший начальную информацию (см. шаг II), обращался далее к операционным кадрам (показаны кружками) обучающей программы. В случае успешного выполнения заданий, описанных в каждом кадре, испытуемый мог беспрепятственно «продвигаться» по обучающей программе от одного операционного кадра к последующему. Это соответствовало удовлетворительному или хорошему исполнению каждого учебного задания, описанного в программе. На случай, если обучающиеся допускали какие-либо типичные ошибки, в тексте обучающей программы предусматривались элементы контроля (показанные на рис. в форме треугольника). Так, при исполнении задания 10 упражнения «б» можно ожидать появление характерных ошибок, которые известны из специальной литературы, а также вытекали из хода педагогического эксперимента, проведенного нами в процессе исследования. В данном случае эти ожидаемые ошибки составляли содержание 11-го контрольного кадра. В случае обнаружения данных ошибок испытуемые адресовывались к предшествующим кадрам обучающей программы. Так, в описанном случае с кадра 10 и 11 обучающиеся возвращались к кадрам 2-3, где им предлагалось повторное использование соответствующих заданий, тренировка по которым могла, как предполагалось, исправить допущенные в кадре 10 ошибки.

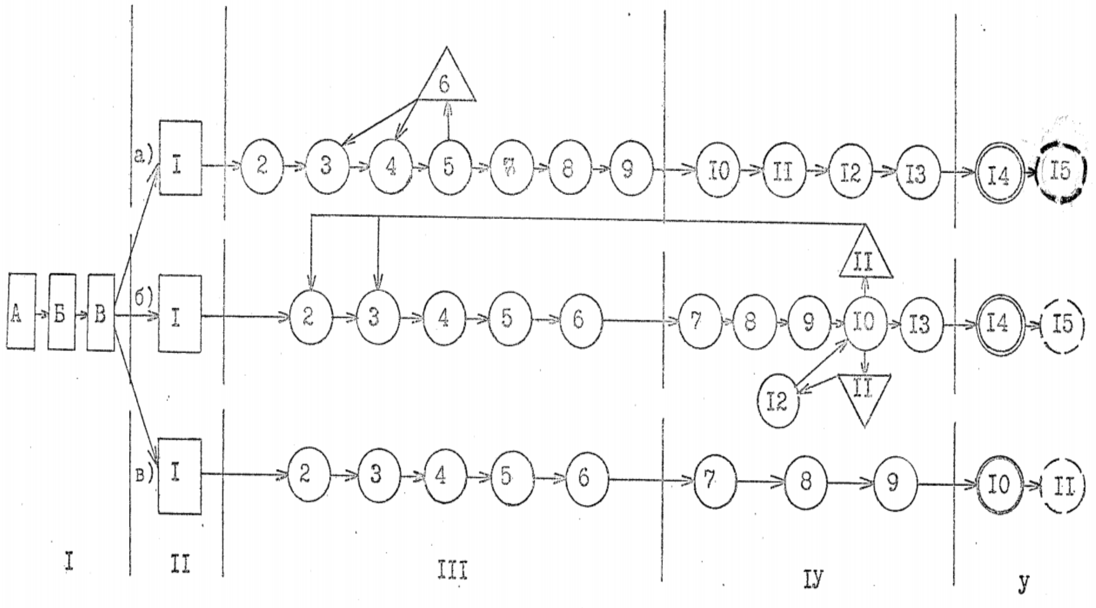

Рис.15. Граф-схема обучающей программы для борцов

Таким образом, кадры 2-3 в данном случае выступали в роли коррекционных кадров и являлись последними кадрами в схеме «информация-операция-контроль-коррекция». Очевидно, что частота использования кадров различных типов объяснялась в данном случае особенностями самого двигательного навыка. Более сложные упражнения требовали более частого использования контрольных кадров, так как в данном случае было наиболее вероятно возникновение некоторых ошибок. Соответственно этому предлагались также и коррекционные кадры, выбранные из числа уже имеющихся в программе операционных кадров. В тех случаях, когда упражнение было достаточно просто, а задания для его освоения были вполне доступными, обучающая программа не содержала контрольных и, соответственно, коррекционных кадров.

Как было отмечено, основной результат в процессе обучения достигается в относительно небольшом количестве занятий, который в свою очередь дает возможность говорить о том, что при минимальных затратах учебного времени, можно поднять уровень профессионально-педагогической подготовленности занимающихся, используя обучающие программы, разработанные с учетом особенностей вида спорта, в процессе индивидуальной и самостоятельной работы студентов.

ЛИТЕРАТУРА

1. Гавердовский Ю.К., Заглада В.Е. - Опыт составления и применения обучающей программы для повышения эффективности процесса обучения сложным гимнастическим упражнениям. - В кн.: Материалы конф. по методике преподавания в ИФК, М.: Метод, кабинет ГЦОЛИФК, 1974.
2. Гавердовский Ю.К., Заглада В.Е. - Из виса махом вперед перелет назад в вис (обучающая программа). М.: Метод, кабинет ГЦОЛИФК 1974.
3. Гавердовский Ю.К., Заглада В.Е. - Опыт алгоритмизации процесса составления обучающей программы линейно- разветвлеиного типа. - В кн.: Материалы конф. Управление тренировочным процессом в технико-эстетических видах спорта, М. РИО ГЦОЛИФК, 1975.
4. Гавердовский Ю.К., Заглада В.Е - Программированное обучение: его смысл, принципы, возможности. - В кн.: Гимнастика: Ежегодник, вып. I, М., 1976.
5. Гавердовский Ю.К. - Автореф. докт. дис,- М.: ГЦОЛИФК, 1986.
6. Дьячков В.М. - Совершенствование технического мастерства спортсменов. - М.:1972.
7. Заглада В.Е. -Автореф. дис. ГЦОАИФК, 1975.
8. Зациорский В.М. - Физические качества спортсмена. - М., 1970.
9. Коробков А.В. - Соотношение средств общей и специальной физической подготовки в системе спортивной тренировки. М., 1961,
10. Матвеев Л.Г. - О проблемах совершенствования спортивной тренировки /Материалы международной науч.-

метод.конф.соц.стран по пробл.спорт.тренировки. - М., 1967.
11. Филин В.П. - Воспитание физических качеств у юных спортсменов,- М., 1974.

ТАҲЛИЛИ ТЕХНИКАИ МАШҚҲОИ МУСОБИҚАВӢ ДАР НАМУДҲОИ ТАДҚИҚОТИИ ВАРЗИШӢ ВА МАШҚҲОИ ТАЙЁРИИ ГИМНАСТИКӢ

Дар мақола техникаи машқҳои намунавӣ, ки мазмуни фаъолияти рақобатиро дар намудҳои номбаршудаи варзиш ташкил медиҳанд ва ба машқҳои интихобшудаи гимнастикӣ шабоҳат доранд, баррасӣ шудааст. Барои мукоиса мо намудхои алохидаи спортро интихоб кардем, ки аз руи характери фаъолияти харакати харакат ва мусобика, инчунин аз чихати сифатхои пешбари харакаткунанда як гурухи тамоми намудхои ба хам алокамандро тавсиф мекунанд. Масалан, чахидан ба баландй намояндаи гурухи варзиши суръатбахш мебошад, ки бо шиддатнокии максималии мехнат хос аст. Тахлили мукоисавии техникаи машкхои гимнастикии мусобика ва тайёрй, ки бо назардошти ихтисоси спортии волейболбозон, гуштингирон, варзишгарони сабук — чахидан ба баландй ва лижаронхо интихоб карда шудаанд, дар асоси тахлили сифатии биомеханикй гузаронида шуд. Дар асоси натичахои тахлили мукоисавии техникаи машкхои мусобика дар намудхои спортии омухташуда ва машкхои гимнастикии тайёрй ба даст оварда мешавад, ки машкхои алохидаи гимнастикиро бо назардошти ихтисоси варзишии иштироккунандагон интихоб кардан мумкин аст. Шумораи муайяни элементҳои гимнастикӣ мавҷуд аст, ки онҳоро метавон ба барномаи таълимии гимнастикаи донишҷӯёни донишкадаҳои тарбияи ҷисмонӣ бо назардошти хусусияти намуди варзиш ҳамчун воситаи тарбияи махсуси ҷисмонии дар ин ихтисосҳои варзишӣ истифодашаванда дохил кардан мумкин аст. Ташкили самараноки идоракунии раванди таълим ба таҳия ва истифодаи барномаҳои махсус тарҳрезишуда бо риояи талаботи муайяни сохтмон ва пайдарҳамии татбиқи онҳо асос меёбад. Барномаҳои таълимиро дар муқоиса бо барномаҳои таълимӣ метавон барномаҳои амалкунанда номид. Хусусияти онҳо омезиши иттилооти таълимӣ бо системаи дастуру дастурҳо оид ба пайдарпайии амалҳои маърифатӣ мебошад, ки ба ноил шудан ба ҳадафҳои пешбинишуда мусоидат мекунанд. Аз ин рӯ, тамоми ҷанбаҳои мусбати таълими барномавӣ ҳангоми ҷорӣ намудани синфҳои инфиродӣ аз рӯи барномаҳои таълимӣ ба раванди таълим пурратар зоҳир мешаванд.

Калидвожаҳо: варзиш, ҷаҳидан ба баландӣ, машқҳои гимнастикӣ, таҳлили муқоисавӣ, техникаи намунавии машқҳо, барномаҳои таълимӣ, раванди таълим, сохтори қадам.

СРАВНИТЕЛЬНЫЙ АНАЛИЗ ТЕХНИКИ СОРЕВНОВАТЕЛЬНЫХ УПРАЖНЕНИЙ В ИССЛЕДУЕМЫХ ВИДАХ СПОРТА И ПОДГОТОВИТЕЛЬНЫХ ГИМНАСТИЧЕСКИХ УПРАЖНЕНИЙ

В статье рассматривается техника модельных упражнений, которые составляют содержание соревновательной деятельности в перечисленных видах спорта, и имеют сходство с подобранными гимнастическими упражнениями. Для сравнения мы выбрали отдельные виды спорта, которые по характеру двигательной и соревновательной деятельности, а также по ведущим двигательным качествам характеризуют целую группу родственных видов спорта. Например, прыжок в высоту – представитель группы видов спорта скоростно-силового характера, отличающихся максимальной интенсивностью рабочих усилий.Проведенный сравнительный анализ техники соревновательных и подготовительных гимнастических упражнений, выбранных с учетом спортивной специализации волейболистов, борцов, легкоатлетов – прыгунов высоту и лыжников осуществлен на основе качественного биомеханического анализа.На основе полученных результатов по сравнительному анализу техники соревновательных упражнений в исследованных видах спорта и подготовительных гимнастических упражнений, можно подобрать определенные гимнастические упражнения с учетом спортивной специализации занимающихся. Существует определенное число гимнастических элементов, которые можно включать в учебную программу по гимнастике для студентов институтов физической культуры с учетом специфики вида спорта в качестве средств, специальной физической подготовки, применяемых в данных спортивных специализациях.Эффективная организация управления учебным процессом базируется на разработке и использовании специально составленных программ, с соблюдением определенных требований к их построению и последовательности реализации. Обучающие программы в отличие от учебных могут быть названы программами функционирования. Их особенностью является сочетание учебной информации с системой предписаний и указаний о последовательности познавательных действий, ведущих к результативному достижению намеченной цели. Поэтому наиболее полно все положительные стороны программированного обучения могут проявиться при введении в учебный процесс индивидуализированных занятий по обучающим программам.

Ключевые слова: виды спорта, прыжок в высоту, гимнастические упражнения, сравнительный анализ, техника модельных упражнений, обучающие программы, учебный процесс, шаговая структура.

COMPARATIVE ANALYSIS OF THE TECHNIQUE OF COMPETITIVE EXERCISES IN THE STUDY SPORTS AND PREPARATORY GYMNASTIC EXERCISES

The article examines the technique of model exercises that constitute the content of competitive activity in the listed sports and are similar to the selected gymnastic exercises. For comparison, we selected individual sports that, by the nature of motor and competitive activity, as well as by the leading motor qualities, characterize a whole group of related sports. For example, high jump is a representative of a group of sports of a speed-strength nature, distinguished by the maximum intensity of working efforts. The comparative analysis of the technique of competitive and preparatory gymnastic exercises, selected taking into account the sports specialization of volleyball players, wrestlers, track and field athletes - high jumpers

and skiers, was carried out on the basis of high-quality biomechanical analysis. Based on the results obtained from the comparative analysis of the technique of competitive exercises in the studied sports and preparatory gymnastic exercises, it is possible to select certain gymnastic exercises taking into account the sports specialization of those involved. There is a certain number of gymnastic elements that can be included in the gymnastics curriculum for students of physical education institutes taking into account the specifics of the sport as means of special physical training used in these sports specializations. Efficient organization of the educational process management is based on the development and use of specially compiled programs, in compliance with certain requirements for their construction and sequence of implementation. Educational programs, in contrast to training programs, can be called functioning programs. Their feature is the combination of educational information with a system of prescriptions and instructions on the sequence of cognitive actions leading to the effective achievement of the intended goal. Therefore, all the positive aspects of programmed learning can be most fully manifested by introducing individualized classes according to educational programs into the educational process.

Key words: sports, high jump, gymnastic exercises, comparative analysis, model exercise technique, training programs, educational process, step structure.

Маълумот дар бораи муаллифон: ***Сафаров Юлдош Сафарович* -** Донишгоҳи миллии Тоҷикистон, номзади илмҳои педагогӣ, дотсенти кафедраи тарбияи ҷисмонӣ ва варзиш. **Суроға:** 734025, шаҳри Душанбе, Ҷумҳурии Тоҷикистон, хиёбони Рӯдакӣ,17. Телефон**: 938-64-75-75.**
***Сафаров Баҳодур Юлдошевич* –** Донишкадаи тарбияи ҷисмонии Тоҷикистон ба номи С.Раҳимов, омӯзгори калон..**Суроға:** 734026, шаҳри Душанбе, Ҷумҳурии Тоҷикистон, шаҳраки Лучоб-53. Т

Сведения об авторах: ***Сафаров Юлдош Сафарович*** - Таджикский национальный университет, кандидат педагогических наук, доцент кафедры физического воспитания и спорта. **Адрес**: 734025, город Душанбе, Республика Таджикистан, проспект Рудаки,17. Телефон**: 938-64-75-75.**
Сафаров Баходур Юлдошевич - Таджикский институт физической культуры имени С.Рахимова, старший преподаватель. **Адрес:** 734026, город Душанбе, Республика Таджикистан, поселок Лучоб,53.

Information about the authors: ***Safarov Yuldosh Safarovich*** - Tajik National University, candidate of pedagogical sciences, associate professor of the department of physical education and sports. **Address:** 734025, Dushanbe, Republic of Tajikistan, Rudaki Avenue, 17. Phone:Tajik National University, candidate of pedagogical sciences, associate professor of the Department of Physical Education and Sports. Phone: **938-64-75-75.**
Safarov Bakhodur Yuldoshevich - Tajik Institute of Physical Culture named after S. Rakhimov, senior lecturer. **Address:** 734026, Dushanbe, Republic of Tajikistan, Luchob-53.

ТДУ:372.800.4

ТЕХНОЛОГИЯҲОИ ИТТИЛООТӢ ВА ИСТИФОДАИ ОНҲО ДАР РАВАНДИ ТАЪЛИМ (ДОИРАИ МАФҲУМҲО)

Акбарова М.Н.
Донишгоҳи давлатии Кӯлоб ба номи Абуабдуллоҳи Рӯдакӣ

Мафҳумҳои асосӣ: воситаҳои иттилоотӣ, технологияҳои иттилоотӣ дар раванди таълим, технологияи таълим ва технологияи таҳсилот.

Аз ин рӯ, бо мақсади омӯзиши муносибати консептуалии таҳқиқот, қабл аз ҳама, ба муайянсозии се мафҳуми дар боло зикршуда мепардозем:

А) Маънои истилоҳи «восита»: Маънои забонии мафҳуми «восита» - расонидани ягон-чи, ҳамчунин, маънои воситаи расонидан.

Дар воқеият ҳар як восита ё асбоберо, ки ҷиҳати ба роҳ мондани алоқа истифода мешавад, восита меноманд.Дар забони лотинӣ истилоҳи ба ин мушобеҳ - «медиа» (васоит ва асбобҳо) мавҷуд аст, ки шакли ҷамъи он вожаи «медиум» (восита, миёнрав) бо маънои «дар байн ё дар миён будан» мебошад [5, с. 14].

Истилоҳи «воситаи таъминоти иттилоотӣ» тарҷумаи «Instructional Media» ба маънои тавассути, восита, моддаи васлкунандаи ду ашё мебошад ва ахиран, чун таҳвил, интиқол тарҷума мешавад. Ҷамъи ин маъноҳо барои муайянсозии истилоҳи «воситаи таъминоти иттилоотӣ» ба кор бурда мешавад.

Воситаи таъминоти иттилоотӣ - ин асбоби омӯзиш барои иҷрои раванди таълим буда, одатан як ҷузъи раванди таълим ва технология махсуб меёбад [8, с. 150-151].

Муайянсозии васоити таъминоти иттилоотии раванди таълим. Истилоҳи «воситаи таъминоти иттилоотӣ», аввалан, ба ВАО - радио, телевизион ва рӯзномаву маҷаллаҳо дахл дорад. Ҳамин тариқ, дар илмҳои педагогӣ калимаи «восита» ба тамоми таҷҳизот ва васоит дар синф нисбат дода мешавад, ки барои азхудкунии осон ва амиқ шароит муҳайё месозанд, ва ахиран, ба дарёфти дониш ва малакаҳои нав мусоидат мекунанд [7, с. 14].

Аз нуқтаи назари илмӣ, васоити таъмини иттилоотӣ мафҳуми нисбатан васеи технологияи таълим аст, ки алоқаи байни таълимдиҳанда, таълимгиранда ва муҳити таълимро ба танзим медарорад ва нақши миёнарав, пайвасткунанда, ё ин ки васоит дар раванди таълимро мебозад. Дар соҳаи технологияи таълим васоити таъмини иттилоотӣ мазмуну маъноҳои гуногун доранд. Баъзеи онҳоро меоварем.

Восита барои раванди таълим муқаррар гардида, одатан танҳо як қисмати он ба шумор меравад [8, с. 149-152].

Бешак, инчунин тасдиқҳое вомехӯранд, ки васоити таъмини иттилоотӣ аз воситаҳои таълимӣ, ки танҳо баъзе мафҳумҳои таълимиро мефаҳмонанд, фарқ мекунанд. Васоити таъмини иттилоотӣ бошад, ба хонандагон бо ёрии омилҳо, василаҳо ва воситаҳои маҷмуи масъалаҳои таълимӣ пешниҳод карда мешаванд.

Таснифи васоити таъмини иттилоотӣ ва меъёрҳои таснифот.

Васоити таъмини иттилоотии раванди таълим аз паҳлуҳои гуногун таҳқиқ ва тасниф карда мешаванд. Баъзе аз муҳаққиқон аз нуқтаи назари ҳассосият, ки дар раванди истифода кардани воситаҳо ба вуҷуд меоянд онҳоро ба чунин намудҳо ҷудо мекунанд: биноӣ, шунавоӣ (сомеа), сеандоза (сеченака), мавзеӣ ва ғайра. Дигарон, вобаста аз шароити ба вуҷуд овардани воситаҳо, онҳоро ба ташкилкардашудаи омӯзгор, ташкилкардашудаи хонандагон ва қаблан ташкилкардашуда ҷудо мекунанд. Баъзан вобаста аз қувваи сарфкардашуда ва воситаҳои барқию ғайрибарқӣ, вобаста аз ташкилкунандаи иқтисодӣ ба пурарзиш ва камарзиш ва ҳ. [8, с. 12].

Аз тарафи дигар, васоити таъмини иттилоотӣ ба воситаҳои барқию ғайрибарқӣ ҷудо мешаванд. Дар баробари ин, васоити таъмини иттилоотии раванди таълимро ба се гурӯҳ тақсим кардан мумкин аст: такя ба таҳсилот, такя ба таълими хонанда, такя ба таълим ва таҳсилот.

Баъзе мутахассисон бо назардошти хусусият, нақш ва таъсири воситаҳо ба раванди

таҳсилоти хонандагон ва алоқаи муносиб байни хонандаю воситаҳо, ин воситаҳоро тасниф менамоянд. Дар натиҷаи чунин алоқа, ба қадри имкон, лоиҳа кашида шуда, дар тартиби (низоми) яктарафа ба амал меояд ва дар умум барои ба хонандагон ахборот додан нигаронида шудааст. Васоити таъмини иттилоотӣ ба ду категорияи умумӣ тақсим мешаванд: яктарафа, ё ин ки ғайри интерактивӣ ва дутарафа, ё ин ки интерактивӣ [5, с. 18].

Воситаҳои яктарафа, ё ин ки ғайри интерактивӣ-чунин воситаҳоеанд, ки бо ёрии онҳо омӯзгорон, хонандагон ва дигар шахсон барои интиқоли иттилоот метавонанд истифода баранд. Барои мисол, чунин воситаҳо сабти видеоӣ, филмҳои таълимӣ ва ғайра буда метавонанд.

Воситаҳои интерактивӣ, ё ин ки дутарафа худкифоякунанда буда, раванди дутарафаи таҳсилоти байни хонанда ва технологияи таълимро ба вуҷуд меоваранд. Чунин воситаҳо ҳамин тавр тарҳрезӣ шудаанд, ки аз хонанда ҷавобро талаб мекунанд. Сипас ҷавобҳо метавонанд баҳогузорӣ карда шаванд ва натиҷаи онҳо ба хонанда расонида мешавад. Бартарии асосии воситаҳои интерактивӣ дар таъмини таълими фаъол аст, вақте ки хонанда дар ҳар як лаҳза, вобаста ба мақсади таълим метавонад аз уҳдаи вазифаҳои худ барояд [5, с. 19].

Тахтаҳои электронӣ ва таъмини барномавиро барои кори мустақилона дар компютер ба сифати намунаи воситаҳои интерактивӣ ҳисобидан мумкин аст. Воситаҳои мазкурро аз нуқтаи назари нақшашон дар таълим ба ду гурӯҳ ҷудо кардан мумкин аст: васоити таъмини иттилоотӣ аз рӯйи меъёр ва воситаҳои мусоидаткунанда. Воситаҳо аз рӯйи меъёр - воситаҳое мебошанд, ки ба хонанда барои аз худ кардан аз рӯйи онҳо шарҳу эзоҳ додан, аз нав сохтан, дақиқ кардан пешниҳод карда мешавад. Воситаҳои таъсиррасон чунин хусусиятҳо, яъне хонандагон вазифадор нестанд, ки шарҳ диҳанд, аз нав ва муайян кунанд. Вазифаи чунин воситаҳо ба хонанда барои бештар ё амиқ дарк кардани мавзӯъ кӯмак расонидан мебошад [4, с. 188].

Зарурати истифодаи воситаҳои таъмини иттилоотӣ дар таълим.

Раванди таҳсилоти мо ба таҷриба асос меёбад. Аз ин рӯ, омӯзгори босалоҳият кӯшиш менамояд, ки ба ҷойи додани дониш, чунин шароите фароҳам оварад, то хонанда дарсро аз рӯйи таҷрибаи хеш аз бар намуда, барои ин роҳҳои самарабахшро ҷустуҷӯ намояд. Омӯзгор дар асоси истифодаи воситаҳо кӯшиш менамояд, то ки хонанда дар раванди таълим, омӯзиш дар рафти ислоҳи таҷрибаи пешин низ таҷрибаи нав андӯзад. Бо вуҷуди ин, мутаассифона, андӯхтани таҷрибаи дақиқи бо тамоми мафҳумҳои таълим алоқаманд ғайриимкон аст ва маънӣ надорад, зеро баъзе таҷрибаҳои хатарнок вуҷуд доранд - таҷрибаи аз баландӣ афтидан, тирпарронӣ ва ғайра. Баъзе таҷрибаҳо дастнорасанд: таҷрибаи робита бо ҳодисаҳои таърихӣ ва шахсиятҳо, ё ин ки ворид шудан ба дохили атом. Дар баъзе мавридҳо маҳдудиятҳои ахлоқӣ ва инсонӣ - таҷрибаи назорати узвҳои дарунии инсон дар дарсҳои биология тавсиф шудаанд.

Намудҳои таҷрибаҳои ғайриимкон вомехӯранд: таҷрибаи сайёҳати даври олам барои дарси география, инчунин парвоз ба кайҳон барои дарс дар бораи системаи офтобӣ гузаронида мешавад.

Ҳамин тариқ, омӯзгор барои бартараф кардани маҳдудиятҳои назариявӣ ва гирифтани таҷриба барои ҳамаи мафҳумҳо кӯшиш менамояд, бояд дарк намояд, ки таҷриба метавонад на танҳо бевосита ва визуалӣ, тибқи конуси Эдгар Дейл, таҷрибаи инсоният баробар ба се қисм тақсим мешавад.

Дар асоси ин конус таҷрибаи визуалӣ ҷой дорад, ки ба хонанда ба таври бевосита ба даст меояд. Таҷрибаи субъективӣ дар қуллаи (болои) конус ҷойгир ва дорои таҷриба аст, ки аз омӯзгор ба хонанда дар шакли субъективӣ мегузарад. Қисмати миёнаи конус таҷрибаи ғайримустақимро дар бар мегарад. Ин чунин таҷрибаест, ки на визуалӣ ва ҳақиқӣ, на субъективӣ ва абстрактӣ ба ҳисоб меравад. Дар асл, ба ин таҷриба таҷрибаи маҳдудияти визуалӣ хос нест ва он аз таҷрибаи субъективӣ дида, ҷолибтар ва барҷастатар мебошад. Ин чунин таҷрибаи таълимиест, ки бо воситаҳои технологияи иттилоотӣ таъмин карда мешавад, ки аз ин сабаб ба он мафҳуми «медиа» (миёнарав) дода шудааст. Эдгар Дейл бо таҳияи сатҳҳо ва ташкилкунандагони ин конуси таҷрибавӣ таснифи намудҳои

гуногуни таҷрибаи таълимӣ, аз ҷумла объективӣ ва субъективиро додааст.

Агар дар хотир гирифтан ва ҷавобҳои дурусти раванди таълимро ба ҳисоб бигирем, он гоҳ фаъолияти таълимии омӯзгор ва хонанда, интихоб ва истифодаи воситаҳои таъмини иттилоотӣ, арзёбии муваффақият аз қобилияти хонанда вобастагӣ доранд. Масалан, ҳангоми интихоби муносибатҳои эвристикӣ ва интерактивӣ ба таълими равандҳои дар боло қайдшуда, ба таъмини шароити кофӣ барои ба вуҷуд овардани дониши хонандагон нигаронида хоҳанд шуд. Аз ин рӯ, барои таъмини самаранокии тамоми ҷараёни таълим- таҳсилот, аз ҷумла интихоб ва истифодаи воситаҳои таъмини иттилоотии раванди таълим, қадами аввалин ва зарурӣ ташаккули диди нав оид ба мазмуни таълим ва таҳсилот мебошад. [8, с. 4-7].

Дар маҷмуъ, конуси мазкур амиқ, аҳаммият ва зарурияти воситаҳои таъмини технологияҳои иттилоотии раванди таълим дарак медиҳад. Таҷрибаи бевосита таълими самаранокро (мушоҳида кардани раванди кимиёвӣ, даст расонидан ба баргҳо ва ғайра) – ро таъмин менамояд. Аммо на ҳамаи мафҳумҳо имконияти истифодаи таҷрибаи бевоситаро доранд. Таҷрибаи субъективӣ таълими самаранокро таъмин намесозад. Аз ин рӯ, дар бисёр ҳолатҳо ба омӯзгорон зарур аст, ки таҷрибаи бевосита (суратҳо, филмҳо, амсилаҳо ва ғайра), ё ин ки воситаҳои таъмини иттилоотиро истифода баранд.

Нақши воситаҳои таъмини технологияҳои иттилоотӣ дар раванди таълим. Таҳқиқот нишон медиҳад, ки воситаҳои мувофиқи таъмини технологияҳои иттилоотӣ дар раванди таълим лаҳзаҳои муайяне доранд, ки муҳимтаринаш инҳоянд:

1. Иртиботи хонандагонро дар ҷараёни таълим устувор ва таваҷҷуҳи онҳоро ба мавзуи таълимӣ ҷалб менамоянд.
2. Мабнои таълими муттасил ва ташаккулёбандагии он мегардад.
3. Ба имконияти воқеии фаъолнокии хонандагон мусоидат менамояд.
4. Ғояҳои мувофиқро дар ҷараёни таълим таъмин менамояд.
5. Ба рушди зеҳн таъсир расонида, захираи луғавиро васеъ мегардонад.
6. Азхудкунии зуд ва босифати мафҳумҳои таълимиро таъмин менамояд.
7. Таҷрибаи азбарнамуданро ба хонандагон пешниҳод менамояд, ки дар ин замина таълими босифат таъмин карда мешавад.

Масалан, бо ёрии воситаҳои таъмини технологияҳои иттилоотии визуалӣ ва аудиоӣ омӯзгор бо осонӣ метавонад ҷаҳони беруниро дар доираи синфи таълимӣ таҷдид намояд. Бо истифодаи ин воситаҳо омӯзгорон метавонанд иҷрои вазифаҳо (масъалаҳо)-ро бе душворӣ амалӣ намоянд. Бо ёрии воситаҳои зикршуда, омӯзгорон метавонанд, иттилооти худро ба он хонандагоне, ки бо забони хаттӣ ё аломатҳои визуалӣ шинос нестанд, расонанд. Ба ақидаи мутахассисон, бо ёрии чунин воситаҳо таҷрибаи ғайримустақим, ба монанди: тамошои тасвирҳо ва филмҳоро ба роҳ монда, раванди таълимро самаранок мегардонанд. Брунер, нақши воситаҳои таъмини технологияҳои иттилоотиро дар баррасӣ карда, дар ин зимн раванди таълимро ба се гурӯҳ ҷудо кардааст: таълим дар асоси фаъолнокӣ (таҷрибаи бевосита), таълим дар асоси тасвирҳо (таҷрибаи визуалӣ) ва таълим тавассути нишонаҳо (таҷрибаи абстрактивӣ).

Б) Муайян намудани «технологияи таълим». *Мафҳуми «технологияи таҳсилот», «технологияи таълим» аз ду ҷузъи муҳим иборат аст, ки ҳар яки он ба шарҳи кӯтоҳ ниёз дорад. Технология - «асоси оқилона, сарфакорона барои таъмини тобеияти табиати физикӣ бо инсон тавассути истифодаи қоидаҳои илмӣ мебошад» [Simon, 1983, 88].*

Технология – ҳама гуна малакаҳои амалӣ мебошад, ки дар онҳо дониш ва дастовардҳои илмӣ истифода бурда мешаванд. Ба ибораи дигар, технология маънии донишҳои амалӣ дар тафовут бо илми комилро дорад. Аз ин рӯ, технологияро ҳамчун методология, ё ин ки санҷиш ё озмоиши натиҷаҳои илм номидан мумкин аст [8, с. 9].

Таҳсилот, таърифҳои гуногун дорад. Масалан, Дюбуа таҳсилотро амиқ ба танзим даровардани муҳити хонанда бо мақсади расидан ба натиҷаҳои дилхоҳ дар ҳолатҳои мушаххас номидааст. Ганя таълим, таҳсилотро чун раванди ҳалли масъалаҳо номидааст. Лозим ба зикр аст, ки таълим бо додани дониш маҳдуд нагардида, мазмуни васеъ дорад.

Масалан, «таъмини шароити таълим ва таҳсилот барои татбиқ ва амалӣ намудани дигаргуниҳои ба рушди шахсият ва ҷомеа нигаронидашуда мебошад» [7, с. 7].

Аз ин рӯ, мазмуни ибораи «технологияи таълим» муайян кардани хосиятҳои техникӣ ва методҳо ё ҷанбаҳои назариявию амалии раванди таҳсилот мебошад. Муродифи ин истилоҳ дар забони форсӣ «технологияи таълим», ё ин ки «илм оид ба раванди таҳсилот» мебошад. Албатта, мазмуни истилоҳи «технологияи таълим» дар ҷараёни давраи истифодаи мутахассисони ин соҳа дучори тағйироти зоҳирӣ ва ҳамчунин дохилӣ мегардад. Барои дарки бештари муҳтаво ва мазмуни пурраи «технологияи таълим» ба баррасии таърифҳои муайян шуруъ менамоем.

Мазмун ва муҳтавои «технологияи таълим». Таърифҳои гуногуни «технологияи таълим» мавҷуданд, баъзе аз онҳо тасрифҳои хеле васеъ ва умумӣ доранд. Яке аз мафҳумҳо технологияи таълимро ҳамчун раванди печ дар печ ва мураккаб, ҳақиқӣ иборат аз одамон, равандҳо, ғояҳо, воситаҳо ва ташкилотҳо маънидод мекунад, ки барои таҳлили масъалаҳо ва таҳия, татбиқ, арзёбӣ ва назорати роҳҳои ҳалли ҳамаҷонибаи мушкилоти раванди таълими шахс истифода бурда мешаванд.

Вэйгар (1997) чунин мешуморад, ки технологияи таълим тағйирнопазир ба ҳисоб намеравад ва дар он ҳамаи ҷузъҳои таркиби соҳа диққати ҷиддиро талаб мекунанд. Дар ин ҷо технологияи ПЭВМ ва дигар воситаҳои таъмини иттилоотӣ истифода бурда мешаванд. Дар самти мазкур комиссияи технологияҳои миллии таҳсилотии Академияи муҳандисӣ технологияи таълимро ба таври зайл шарҳ медиҳанд:

«Маҷмуи илмӣ дар асоси истифодаи таълими илм ва таҳсилот дар ҷаҳони воқеӣ дар ҳамҷоягӣ бо воситаҳо ва методҳои барои ин муқарраршуда ... [6, с. 69].

Технологияи таҳсилот дар асоси таснифи умумии Ҷеймс Браун аз тарҳрезӣ, татбиқ, арзёбии мунтазами раванди таълим ва таҳсилоти он, бо муайян кардани мақсадҳои мушаххас ва истифодаи тамоми заминаи моддӣ, захираҳои инсонӣ, дастовардҳои равонии таҳсилот ва робитаи умум, бо мақсади таъмини шароити самараноки таҳсилот ва таълим иборат аст [1, с. 23].Донишномаи Вебстер (Webster) технологияро ҳамчун воситаи истифодаи дониш барои мақсадҳои илмӣ ва ё илми истифодабарие, ки ба ҳолати таъсирбахш ва амиқ ноил гаштан муайян мекунад ва яке аз шаклҳои гуногуни технологияи таҳсилот бо унвони донишҳои амалию назариявӣ ба соҳаи таълим ва тарбия ворид гаштаро баррасӣ мекунад.Доктор Фардониш аз таҳқиқоташ технологияи таҳсилотро ҷамъи методҳо ва дастурамалҳо номидааст, ки бо истифода аз дастовардҳои илмӣ барои ҳалли масъалаҳои маориф истифода бурда мешаванд, аз ҷумла тарҳрезӣ, амалишавӣ, ки дар барномаҳои таълимӣ татбиқ карда мешаванд [3, с. 10].

Муқарриз: Сироҷиддини Давлаталӣ.- н.и.п., дотсенти ДДК ба номи А.Рӯдакӣ

АДАБИЁТ

1. Абрамов, С.А. Компьютерная графика для школьников /С.А.Абрамов.-. М., 1988.-60 с.
2. Аганова, О.И. О трех поколениях компьютерных технологий обучения /О.И.Аганова, А.О.Кривошеев, А.С.Ушаков// Информатика и образование. -1994. -№ 2. -С. 34.-40.
3. Дубровский, В.Н. Стереометрия с компьютером//Компьютерные инструменты в образовании /В.Н.Дубровский. -2003. -№6. -С. 3-11.
4. Захарова, И. Г. Информациоз Заведений /И.Г.Захарова. -М.: Издательский центр «Академия», 2003.-192с.
5. Консепсияи миллии таҳсилоти Ҷумҳурии Тоҷикистон. - Душанбе: Матбуот, 2003. -24 с.
6. Никонова, Н.В. Методические подходы к обучению математике учащихся с применением информационных технологий //Проблемы информатизации образования: региональный аспект /Н.В.Никонова //Материалы всероссийской научно-практической конференции.- Чебоксары, 2006.-78-82с.
7. Расулов, Д. Педагогика (назарияи тарбия)/Д.Расулов, Л.Сайдаҳмадов, А.Ғаффаров. - Душанбе, 2009. -267с.
8. Шарипов, Т. 3. Вожаномаи компютер /Т.З.Шарипов. –Душанбе: Пайванд, 1995. -352с.

ТЕХНОЛОГИЯҲОИ ИТТИЛООТӢ ВА ИСТИФОДАИ ОНҲО ДАР РАВАНДИ ТАЪЛИМ (ДОИРАИ МАФҲУМҲО)

Муаллиф дар мақолаи мазкур технологияҳои иттилоотӣ ва шароитҳои истифодаи онҳоро дар раванди таълим баррасӣ намудааст. Албатта, имрӯзҳо барои тамоми ҷомеаи ҷаҳонӣ ташаккули низоми нави таҳсилот хос аст. Иттилоотикунонии таҳсилот - раванди таъмини тамоми соҳаҳои таҳсилот бо назария ва амалияи коркард ва истифодаи технологияҳои иттилоотӣ - иртиботии муосир мебошад, ки ба татбиқи

ҳадафҳои таълиму тарбия ва рушд нигаронида шудаанд. Воситаи таъминоти иттилоотӣ - ин асбоби омӯзиш барои иҷрои раванди таълим буда, одатан як ҷузъи раванди таълим ва технология маҳсуб меёбад. Аз нуқтаи назари илмӣ, васоити таъмини иттилоотӣ мафҳуми нисбатан васеи технологияи таълим аст, ки алоқаи байни таълимдиҳанда, таълимгиранда ва муҳити таълимро ба танзим медарорад ва нақши миёнарав, пайвасткунанда, ё ин ки васоит дар раванди таълимро мебозад. Дар соҳаи технологияи таълим васоити таъмини иттилоотӣ мазмуну маъноҳои гуногун доранд. Технологияи таҳсилот аз тарҳрезӣ, татбиқ, арзёбии мунтазами раванди таълим ва таҳсилот, бо муайян кардани мақсадҳои мушаххас ва истифодаи тамоми заминаи моддӣ, захираҳои инсонӣ, дастовардҳои равонии таҳсилот ва робитаи умум, бо мақсади таъмини шароити самараноки таҳсилот ва таълим иборат аст.

Калидвожаҳо: мафҳумҳо, воситаҳои иттилоотӣ, фаъолият, технология, технологияи таълим, технологияи таҳсилот, информатика, технологияҳои иттилоотӣ-иртиботӣ.

ИНФОРМАЦИОННЫЕ ТЕХНОЛОГИИ И ИХ ИСПОЛЬЗОВАНИЕ В ОБРАЗОВАТЕЛЬНОМ ПРОЦЕССЕ (ОБЪЕМ ПОНЯТИЙ)

В данной статье автор рассмотрел информационные технологии и условия их использования в образовательном процессе. Конечно, формирование новой системы образования характерно для всего мирового сообщества. Информатизация образования – это процесс обеспечения всех областей образования теорией и практикой разработки и использования современных информационных и коммуникационных технологий, направленных на реализацию целей образования и развития. Средство информационного обеспечения является средством обучения для реализации образовательного процесса и обычно считается частью образовательного процесса и технологии. С научной точки зрения информационные носители — это относительно широкое понятие образовательной технологии, регулирующее общение преподавателя, ученика и образовательной среды, играющее роль посредника, связующего или носителя в образовательном процессе. В сфере образовательных технологий средства предоставления информации имеют разное значение. Технология образования состоит из проектирования, реализации, систематической оценки процесса воспитания и обучения, с определением конкретных целей и использованием всех материальных, человеческих ресурсов, психологических достижений образования и общих коммуникаций, с целью обеспечения эффективности обучения и условия обучения.

Ключевые слова: понятия, информационные средства, деятельность, технология, образовательная технология, образовательная технология, информатика, информационно-коммуникационные технологии.

INFORMATION TECHNOLOGIES AND THEIR USE IN THE EDUCATIONAL PROCESS (SCOPE OF CONCEPTS)

In this article, the author examined information technologies and the conditions for their use in the educational process. Of course, the formation of a new education system is characteristic of the entire world community. Informatization of education is the process of providing all areas of education with the theory and practice of developing and using modern information and communication technologies aimed at achieving the goals of education and development. The information support tool is a teaching tool for the implementation of the educational process and is usually considered part of the educational process and technology. From a scientific point of view, information carriers are a relatively broad concept of educational technology that regulates communication between a teacher, a student and the educational environment, playing the role of an intermediary, a link or a carrier in the educational process. In the field of educational technologies, information delivery tools have different meanings. Education technology consists of design, implementation, systematic evaluation of the process of education and training, with the definition of specific goals and the use of all material, human resources, psychological achievements of education and general communications, with the aim of ensuring the effectiveness of training and learning conditions.

Key words: concepts, information tools, activities, technology, educational technology, educational technology, computer science, information and communication technologies.

Маълумот дар бораи муаллиф: ***Акбарова Маҳрамбӣ Нусратуллоевна-*** Донишгоҳи давлатии Кӯлоб ба номи Абуабдуллоҳи Рӯдакӣ, дотсент, мудири кафедраи фанҳои табиию риёзӣ ва методикаи таълими онҳо. **Суроға:** 735360, ш. Кӯлоб, Ҷумҳурии Тоҷикистон, кӯчаи С. Сафаров, 16.

Сведения об авторе: ***Акбарова Махрамби Нусратуллоевна*** - Кулябский государственный университет имени Абуабдуллоха Рудаки, кандидат педагогических наук доцент, заведующая кафедрой естественно-математических дисциплин и методики их преподования. **Адрес:** 735360, г. Куляб, Республика Таджикистан, улица С. Сафарова. 16.

Information about the author: ***Akbarova Makhrambi Nusratulloevna*** - Kulyab State University named after Abuabdulloh Rudaki, candidate of pedagogical sciences, associate professor, head of the department of natural and mathematical disciplines and methods of their teaching. **Address:** 735360, Kulyab, Republic of Tajikistan, S. Safarova street. 16.

ТДУ: 687

ОИД БА ҚОНУНҲОИ УМУМИИ СОХТОРИ ШАКЛ ДАР ДИЗАЙНИ ЛИБОС

Ғаниева М.А., Шарипова Ф.М.
Донишгоҳи давлатии Хуҷанд ба номи академик Б. Ғафуров

Тадқиқоти шакл, пеш аз ҳама, аз сабаби шароити технологӣ ва иқтисодии истеҳсоли муосири бофандагӣ зарур аст. Дар тарроҳии саноатӣ ҷанбаҳои устувориро ба назар гирифтан муҳим аст [1, с. 93]. Дар озмунҳои гуногуни мӯди донишҷӯён мо татбиқи ғояҳои аслиро мебинем. Бо истифодаи васеи сарчашмаҳои фарҳангӣ ва таърихӣ дар коллексияҳои худ, танҳо шумораи ками донишҷӯён ба принсипҳои асосии тарроҳӣ, аз ҷумла шакл диққат медиҳанд.

Тадқиқотро аксар вақт дар дараҷаи сатҳӣ ва ба худ хос мушоҳида кардан мумкин аст. Аммо, ҳақиқат ва арзиши офаридашуда бо ҳудуди он, яъне шакл муайян карда мешавад. Мо шаклро ҳамчун намуди зоҳирии объект дарк мекунем.

Тадқиқоти назариявии мавҷуда дар соҳаи тарроҳӣ тамоми мураккабӣ ва гуногунии истилоҳи "шакли либос"-ро дар бар намегирад [3, с. 75]. Мушкилоти шаклсозӣ дар кори ҳам рассом-дизайнер ва ҳам дизайнер муҳандис нақши калидӣ мебозад, аммо ҳар кадоми онҳо ба мафҳуми "шакли либос" мазмуни гуногунро ворид мекунанд. Муносибати рассом ва муҳандисро ба раванди эҷоди либос чӣ муайян ва фарқ мекунад?

Назарияи шаклҳои бадеӣ категорияҳои зеринро пешниҳод мекунад:

1. Мақсадҳои мусаввирӣ, ҳалли рангҳо ва ҷузъиёти ороишӣ, ки услуби либосро муайян мекунанд.
2. Шакли меъморӣ, вақте ки либос қонунҳои анъанавиро риоя мекунад.
3. Шакли наргисӣ, ки бадани инсонро ҷудо мекунад ва беҳамтоии онро таъкид мекунад. Он дар ҳамон шароити иҷтимоӣ ба вуҷуд меояд, ки фардияти шахс дар шуури ҷамъиятӣ қадр карда мешавад [4, с. 154].

Илова ба намудҳои номбаршудаи таснифи либос, ду ҷанбаи асосии марбут ба буриши қобили қабулро метавон ҷудо кард:1) шакли тафриқанашудаи либос;2) либоси тафриқашуда.

Дар ҳолати аввал, буридани як маводи ягона бо шакли яклухт мебошад, дар ҳолати дуюм либос аз ҷузъҳои алоҳида ҷамъ карда мешавад. Шакл сохт ва таркиби морфологӣ ва ҳаҷмӣ-фазоии объектро ифода мекунад, ки дар натиҷаи тағйирёбии мундариҷаи мавод ба вуҷуд меояд. Шакли асоснок ин ташкили махсуси маснуот мебошад, ки дар раванди кори дизайнер ташаккул меёбад, ки ба ноил шудан ба ҳамоҳангии ҳамаи унсурҳои маснуот равона шудааст [5, с. 74]. Ягонагии шакл ҳам дар маҷмуъ ва ҳам дар ҷузъҳои он, ки дар намуди эстетикии объект зоҳир мешавад, ҷанбаи калидӣ мебошад, ки дизайнер аз он ба таҳияи маҳсулоти нав шуруъ мекунад.

Эҷоди шакли бадеӣ, ки либосро инъикос мекунад, вазифаи калидӣ барои дизайнер - рассом аст. Тағйир додани шакл моҳияти мӯд аст. Тавассути шакл мо маълумотро дар бораи намуди зоҳирии объект ва мавқеи он дар фазои атроф дарк мекунем. Шаклҳои либос бо рушди услуби умумии бадеӣ ва меъморӣ, ки аз тамоми марҳилаҳои таҳаввули онҳо мегузарад, тағйир меёбанд. Шакл хусусияти муҳимми ҳаҷмӣ ва фазоии ҳар як ашё, аз ҷумла либос мебошад. Эстетикаи шакл ифодаи беназир ва эҳсоси услуби бадеии дизайнер мебошад, ки муносибатҳои ҳамоҳанг ва робитаҳои шахсияти худро муттаҳид мекунад.

Либос барои дизайнер дизайни ҳаҷмдор, сохтори тӯрӣ ё шакли фазоӣ мебошад, ки дар як лаҳзаи мушаххас шахс ё манекенро нишон медиҳад.

Шакли маснуот фавран дар ҳаҷми манекен сохта мешавад ва бо ёрии валики сӯзандор унсурҳои буридашуда дар ҳолати ҳамвор коркард карда мешаванд. Равшанӣ дар манекен ба шумо имкон медиҳад, ки хусусиятҳои матоъ, нозукӣ, ҳаҷм, хосиятҳои сатҳӣ ва қобилияти нигоҳ доштан ё тағйир додани шаклро беҳтар фаҳмед. Бо омӯхтани техникаи муоинакунӣ, шумо метавонед робитаи байни шакли либос ва анатомияи бадани инсонро амиқтар дарк кунед [7, 8, 9, 10].

Ҳангоми таҳлили шакли либос чор сатҳро ҷудо мекунанд:

1) хусусиятҳои матоъ, ранг, ороиш, хатҳо, такмил додани дарзҳои намоён – ин сатҳи мавод ва ороиши он мебошанд;

2) сатҳи ноҳамвори либос, ки аз рӯйи он муайян карда мешавад, ки чӣ гуна мавод ба ҳамворӣ дар ҷойҳои гуногун мувофиқат мекунад (ки тамоюлҳои мӯдро низ инъикос мекунад) - ноҳамвории баланд (сӯрохии зиёд);

3) сохтор ҳамчун тасаввуроти геометрии дохилии шакл (таносуб, геометрия, симметрия) ва робитаи байни қисмҳо - сатҳи сохторӣ.

Омӯзиши шакли либос дар ин сатҳҳо таҳлили ҳамаҷонибаи алоқамандии онҳоро талаб мекунад.

Аксар вақт барои осон кардани ҳамкории рассомон дар раванди эҷод мо ба шаклҳои геометрӣ муроҷиат карда, ба матоъҳо намуди геометрӣ медиҳем. Шаклҳоро аксар вақт бо ҷисмҳои геометрӣ муқоиса мекунанд ё бо ашё, ҳарфҳо ва рақамҳо муқоиса мекунанд. Нишондиҳандаҳои рамзӣ, ба монанди росткунҷа, трапетсия, "қайчӣ", ва ғайра маълумоти муфассалро дар бораи шакли мушаххас пешниҳод намекунанд, аммо ба ҳар ҳол нуқтаҳои муҳимро таъкид мекунанд, ки барои мутахассисони мӯд фаҳмо аст. Муқоисаи ҷисмҳои гуногуни геометрӣ бо унсурҳои либос ё қисмҳои он метавонад ҳамчун усули кори рассом дар композитсияи либос баррасӣ карда шавад [12, с. 23].

Ҳангоми таҳқиқи намуди геометрии либос, дизайнер усули муқоисаро бо шакли бадани инсон истифода мебарад. Масалан, таҳлили тарҳи болоии шакл паҳнӣ ва кунҷи буриши китфро нисбат ба буриши табиии китф, инчунин тарҳи хатҳои гузариш аз китф ба остин ва шакли нӯгостин ва поёни остинро ба назар мегирад. Дар бораи тарҳи канори сатҳи сохташуда аз рӯйи хусусияти каҷшавии он баҳо дода мешавад, ки ба дараҷаи каҷшавӣ ва мувофиқати қитъаҳои гуногун диққат медиҳад. Дар раванди лоиҳакашӣ барои тасвири шакл аксар вақт истилоҳи ҷусса (суроб) истифода мешавад, ки танҳо проексияи ҳамвори шаклро инъикос мекунад ва барои сохтани нақшаи таркибии маснуот кофӣ нест, зеро андозаи шаклро дар бар намегирад.

Дар соҳаи дӯзандагӣ маҳсулоти мавҷуд набудаи амсила (консепсияи рассом) одатан дар шакли расми графикӣ (ангора) пешниҳод карда мешавад, ки танҳо ғояи умумии бадеии амсиларо ифода мекунад, дар ҳоле ки шакли воқеии фазоиро инъикос намекунад. Дар ҳолатҳои дигар, шаклро метавон бо калимаҳо тавсиф кард ё тавассути тасвири муҷассама, ки аз мавод бо истифода аз васлаки сӯзан сохта шудааст, муайян кардан мумкин аст. Ин усули охирин тасаввуроти дақиқтаринро дар бораи шакл таъмин мекунад, аммо он хеле мураккаб, меҳнатталаб ва гарон аст [14, с. 39].

Либосҳое, ки бо назардошти принсипҳои эстетикӣ оро дода шудаанд, на танҳо мувофиқ, балки ифодакунанда низ мешаванд. Ин маънои онро дорад, ки ҷанбаҳо, аз қабили ифодаи суроб, таносуби дурусти унсурҳои либос, сохтори возеҳи тартиби ҷузъҳо ва мувофиқати нақшаи рангҳо ба таъиноти он ва дигар меъёрҳои композитсия муҳимманд [15, с.272].

Шаклсозӣ дар раванди таҳияи либос аҳаммияти зиёд дорад, зеро он ҷустуҷӯи беихтиёрона ва сохти мантиқиро дар бар мегирад.

Он ба принсипҳои универсалии сохтори яклухти шакл ва ҳамоҳангсозии робитаҳои байни унсурҳои он такя мекунад, ки имкон медиҳад санҷиш ва тасҳеҳи минбаъдаи сохтор ва шакл барои ба даст овардани натиҷаи дилхоҳ гузаронида шавад.

Дар ороиши бадеӣ раванди эҷод мураккаб аст: он ҳам ташкили ҳаҷмӣ ва ҳам шакли дизайнро муайян мекунад. Сохтан аз усто на танҳо дарк ва истеъдоди беихтиёрона, балки қобилияти тафаккури мантиқиро низ талаб мекунад.

Либоси қолабӣ чист? Пеш аз ҳама, ин раванди ташаккули шакл дар фазо ва вақт мебошад. Ақидае вуҷуд дорад, ки асоси шаклсозӣ дар раванди такмили объект, табдил додани мавод ба шакли маснуот аст [3, с. 79].

Вобаста аз он, ки кадоме аз онҳо зоҳир карда мешавад, онро ҳар лаҳза ёфтан мумкин аст. Дар ин ҳолат, раванди шаклдиҳӣ чизи абстрактӣ нест, зеро ба он сатҳи истеҳсолот, тартиботи ҷамъиятӣ ва иҷтимоӣ, инчунин шароити иқлим таъсир мерасонанд.

Шаклсозӣ раванди тағйирёбии доимии ҷойгиршавии унсурҳо ва хусусиятҳои онҳо мебошад.

Татбиқи либос дар мавод аз эҷоди шаклҳо ва хатҳое иборат аст, ки мутаносибан бо ҳамдигар ва дар маҷмуъ ҳамкорӣ мекунанд. Сатҳи либос бо истифода аз хатҳои роҳнамо ба унсурҳои алоҳида тақсим карда мешавад. Ин унсурҳо нисбатан устувор боқӣ мемонанд, зеро онҳо ба анатомияи бадани инсон мувофиқат мекунанд ва ҳангоми ҳаракат андоза ва шакли онро тағйир медиҳанд.

Сифати муҳимми ҳар як дизайнер қобилияти диққат додан ба хусусиятҳои хосси намо мебошад: шакл, возеҳӣ ва нозукии сатҳи он, мавҷудияти ҷузъҳои гуногун, ҳам ороишӣ ва ҳам вазифавӣ, инчунин қобилияти нишон додани методҳо ва воситаҳои татбиқи онҳо вобаста ба намуд ва хосиятҳои маводи истифодашуда мебошад.

Омодакунии либоси буридашуда равандест, ки дар он шаклҳои ҳаҷмӣ ба вуҷуд меоянд. Ин раванд ба он таъсир мерасонад, ки чӣ гуна маводҳо метавонанд дар шакли фазоӣ бо таъсири хамшавӣ, дарозшавӣ ва майдакунӣ шакл гиранд.

Шакли либос сохтори мураккаб дорад. Кушодани он дар сатҳ бе хатҳои ҷудокунанда, ки қобилияти даркшавандаи онро нишон медиҳанд (бе тақсим ба қисмҳо) ғайриимкон аст. Барои ташаккули шаклҳои мураккаб усулҳои гуногуни технологӣ истифода мешаванд. Бузургии тақсимот, ки ба дарки шакл таъсир мерасонад, на танҳо аз худи шакл, балки аз хосиятҳои маводи истифодашуда низ муайян карда мешавад. Ба унсурҳои асосии сохтории либос дохил мешаванд: дарз, чинҳои дохилӣ, пайвандкунӣ, ороиши мӯй ё аломатгузорӣ. Ҷанбаҳои технологии шаклсозӣ равандҳои мазкурро дар бар мегиранд, ба монанди коркарди гармию намӣ: дарзмолкунӣ, кашидан, тағйир додани шакл тавассути танзими кунҷҳои байни риштаҳои асосӣ ва омезиши онҳо [16, с. 22].

Хусусияти тақсимоти либос ба унсурҳои таркибӣ бо омилҳои зерин муайян карда мешавад: мураккабии хосияти ҳам либос ва ҳам бадани инсон (хосият ба категорияи кушода тааллуқ дорад, ки ҷудошавии онро ногузир месозад); анъанаҳои тартибдиҳӣ; хусусиятҳои инфиродии шахси мушаххас; талабот ба худифодакунии бадеӣ.

Либос, бо шарофати хатҳои ҷудокунандаи дуруст интихобшуда, қодир аст тарафҳои мусбати ҷуссаро таъкид кунад ё камбудиҳои онро пинҳон кунад, инчунин таносуби унсурҳои алоҳидаро танзим кунад (дар ин ҷанба вазифаҳои тақлидкунанда ва дизайнер мувофиқат мекунанд).

Илова ба ҷанбаҳои зикршуда, хусусиятҳо, аз қабили сахтӣ, ёзандагӣ, ороиш ва дигар хосиятҳои маводи мушаххас, ки ба қобилияти шаклсозии он таъсир мерасонанд, бояд ба назар гирифта шаванд.

Марҳилаи ниҳоӣ дар ҷустуҷӯи ҳалли композитсионӣ ҳангоми эҷоди либос дизайни тарҳи унсурҳои калидӣ мебошад. Эстетикаи намуди зоҳирӣ аз возеҳӣ, зебоӣ ва мувофиқати хатҳои намунавӣ, инчунин тақсимоти ҷузъиёт ва ҳамоҳангии хатҳо вобаста аст. Ҷудокунии унсурҳо таносуби муайяни суроби либосро ташкил медиҳад ва яке аз ҷанбаҳои асосии таъкид кардани шакли он мебошад. Дар ин ҳолат, хатҳои ҷузъҳо бояд, чун қоида, ба хусусиятҳои ҷусса мувофиқат кунанд, шакли баданро таъкид кунанд ва вазифаҳои муайянро иҷро кунанд. Бе ҳалли ин масъалаҳо, дар бораи либоси ҷолиб суҳбат кардан душвор аст.

Омезиши ҳамоҳангии шакл ва вазифа робитаи табиии байни талаботи дизайни либос ва маводи истифодашударо нишон медиҳад. Ҳангоми баррасии сифати намудҳои гуногуни либос, ки ҳам дар шароити ватанӣ ва ҳам дар ҷаҳон барҷаста ҳисобида мешаванд, мушоҳида кардан мумкин аст, ки шакли ин маснуот ба ҳадафи асосии онҳо мувофиқат мекунад.

Барои воқеан қадр кардани зебоии либос, пеш аз ҳама, бояд фаҳмед, ки шакли маснуот ба ҳадафи он чӣ гуна мувофиқат мекунад, он бо сохтор чӣ гуна мувофиқат мекунад, мавод чӣ гуна истифода мешавад ва инчунин кадом усулҳои технологӣ барои ноил шудан ба ин шакл истифода мешаванд. Дар раванди лоиҳасозӣ, аз ангора то истеҳсолот ва арзёбии намунаҳо, ҳар як қарор бояд ба талаботҳои марбут ба шакл, вазифа ва мутобиқати онҳо ҷавобгӯ бошад.

Шаклҳо ва андозаҳои гуногуни либосҳои дохилӣ ва берунӣ мавҷуданд. Шакли дохилӣ, ки як қисми вазифаи он аст, ба сифати дизайни либосҳои дизайнерон ва то кадом андоза ба шакл ва андозаи бадани инсон мувофиқат кардани он таъсир мерасонад.

Тарҳҳои дохилӣ ва андозаи либос нусхаи дақиқи ангора нестанд: дар минтақаҳои калидӣ он ба бадан сахт мувофиқат мекунад, дар ҳоле ки дар ҷойҳои дигар метавонад озодона нишаста, шакли қисмҳои алоҳидаро тағйир диҳад ва суроби мутаносибро ба вуҷуд орад. Аз ин рӯ, дизайнер бояд на танҳо ҷанбаҳои берунии шакл, балки табиати ботинии онро низ дарк кунад. Намуди зоҳирии либосе, ки рассом ҳамчун унсури муҳимтарини композитсия таҳия кардааст, пеш аз ҳама, аз сохтори дохилии он, чинҳо ва хатҳо ва таносуби ҳамоҳангӣ муайян карда мешавад. Барои рассоми амиластер вазифаи асосӣ эҷоди шакли услуби муайян ва таркиби муназзами либос мебошад, ки аз намуди зоҳирии мавод, қобилияти "пӯшидан", устувории шакл ва хусусиятҳои вазифавии он вобаста аст.

Маҷмуаи саноатӣ бо истифода аз қарорҳои мувофиқи услубӣ ва техникӣ барои пӯшонидани хароҷоти эҷоди он таҳия шудааст. Дар асоси коллексия шумораи маҳдуди шаклҳои сохторӣ мавҷуданд: барои соҳаҳои хурд ин метавонад як ё ду шакл бошад, аммо барои соҳаҳои калонтар тақрибан панҷ шакл. Дар амалияи байналмилалӣ ба эҷоди шаклҳои нав диққати зиёд дода мешавад. Аввал шакли нави намуна таҳия карда мешавад ва сипас намунаи матоъ сохта мешавад. Ин раванд вақтро талаб мекунад ва аз дизайнер ва дӯзанда сатҳи баланди маҳоратро талаб мекунад.

Дизайнер ҳамеша бо рассом, ки коллексияро эҷод мекунад, ҳамкорӣ мекунад. Вақте ки дизайнер консепсияи коллексияро ташаккул медиҳад ва онро дар шакли ангораҳо таҳия мекунад, рассом ин ангораҳоро таҳлил мекунад, расмҳо ё нақшу нигорро эҷод мекунад ва сипас дар асоси онҳо захираҳо, ҷойи буриш ва қолабҳо месозад. Рассом барои татбиқи намунаи таҷрибавӣ масъул аст [18, с. 20].

Масъалаҳои шаклсозӣ ҳам ба дизайнерҳо ва ҳам истеҳсолкунандагон марбутанд. Аммо дизайнер мекӯшад, ки шаклҳои муосири либосро пайдо кунад, дар ҳоле ки истеҳсолкунанда методҳои таҳлили маҳсулоти тайёрро меҷӯяд.

Ҳамин тариқ, дизайнер ё рассом-дизайнер ба ороиши эстетикӣ машғул аст. Дизайнер вазифаи амалиро ҳал мекунад: чӣ гуна дар мавод шакли пешниҳодкардаи дизайнерро амалӣ кардан мумкин аст. Ба ибораи дигар, дизайнер шакли муайяни либосро "эҷод мекунад" ва эҷодкор тарҳи онро дарк мекунад. Ин мутахассисон ҳадафҳои гуногун доранд ва марҳилаҳои гуногуни як равандро иҷро мекунанд – таҳияи услуби нави либос.

Лоиҳасозии бадеӣ ва муҳандисӣ бояд бо ҳам алоқаманд бошанд. Дар ҷараёни ин ҳамкорӣ таҷриба андӯхта мешавад, услубҳо ташаккул мееёбанд, унсурҳои гуногуни дизайн муттаҳид мешаванд ва либосҳо ба шароити тағйирёбандаи зиндагӣ, аз ҷумла заминаи моддию техникӣ ва фарҳанги умумӣ мутобиқ мешаванд.

Асри XXI сифати зиндагиро бо суръати кайҳонӣ тағйир медиҳад ва стандартҳои нави либосро ба мӯд меорад. Бо пешрафти илмию техникӣ муҳити мо ба таври назаррас тағйир ёфт ва мувофиқан либос бояд тағйир ёбад.

Ҳангоми лоиҳасозии либос бояд дастовардҳои навтарини илм, техника ва санъати амалӣ, ки дурнамои шаклгирии либосро муайян мекунанд, истифода шаванд [19, с. 17].

Дизайнер ва эҷодкор вазифадор аст, ки унсурҳои ташаккули маҳсулотро интихоб, таҳқиқ ва пайдо кунад, ки бо сифатҳои баланди эстетикӣ ва хусусиятҳои ҷолиб, ки талабот ва афзалиятҳои гурӯҳҳои гуногуни этниткӣ–иҷтимоиро қонеъ кунанд.

АДАБИЁТ

1. Козлова Т.В. Основы теории проектирования костюма: учебник для вузов / Т.В. Козлова. -М.: Легпромбытиздат,1988. -352с.
2. Бердник Т.О. Основы художественного проектирования костюма и эскизной графики. (Сер. «Учебники 21 века») / Т.О. Бердник. - Ростов н/Д: Феникс, 2001. -320с.
3. Куренова С.В. Конструирование одежды. Учебное пособие / Серия «Учебники, учебные пособия» / С.В.Куренова, С. Ю. Савельева. - Ростов н /Д.: Феникс, 2003. -480 с.
4. Дмитриева Н.А. Загадки мира моды: Очерки о культуре моды / Н.А. Дмитриева. - Д.: Сталкер, 1998. -464 с. (Серия «Загадки мира»).

5. Гусейнов Г.М. Композиция костюма: Учеб. пособие для студ. высш. учеб. заведений/ Г.М.Гусейнов, В.В.Ермилова, Д. Ю.Ермиловаю. -М.: Издательский центр «Академия», - 2003. -432с.
6. Малинская А.Н. Разработка коллекции моделей: теория и практика: учебное пособие / А.Н. Малинская, М. Р. Смирнова. - Иваново: ИГТА. 2008. -276 с.
7. Кочедыкова М. Нарядное платье от Dior. Выполняем макет оригинального платья методом наколки / М.Кочедыкова // Ателье. -М.: ЗАО «ЭДИПРЕСС - КОНЛИГА», 2013. -№ 2.
8. Кочедыкова М. Роскошное вечернее платье Dior. Часть 1. Выполнение лифа методом наколки / М.Кочедыкова // Ателье. -М.: ЗАО «ЭДИПРЕСС - КОНЛИГА», - 2013. -№ 12.
9. Кочедыкова М. Изысканный жакет от Dior. Жакеты haute couture методом наколки / М.Кочедыкова // Ателье. -М.: ЗАО «ЭДИПРЕСС - КОНЛИГА», 2013. -№ 6.
10. Кочедыкова М. Жакет с бантом Giambattista Valli. Мастер-класс по моделированию методом наколки / М.Кочедыкова // Ателье. -М.: ЗАО «ЭДИПРЕСС - КОНЛИГА», 2012. -№ 12.
11. Кузьмичев В.Е. Художественно-конструктивный анализ и проектирование системы «фигура - одежда»: учебное пособие / В.Е.Кузьмичев, Н. И.Ахмедулова, Л. П. Юдина. - Иваново: ИГТА, 2010. 300 с.
12. Горина Г.С. Моделирование формы одежды / Г.С. Горина. - М.: Легкая и пищевая промышленность, 1981. -184 с.
13. Смирнова Н.И. Проектирование конструкций швейных изделий для индивидуального потребителя: Учебное пособие / Н.И.Смирнова, Н. М. Конопальцева. - М.: ФОРУМ: ИНФРА-М, 2005. -432с.
14. Шершнёва Л.П. Конструирование одежды: Теория и практика: Учебное пособие / Л.П.Шершнёва, Л. В. Ларькина. - М.: ФОРУМ: ИНФРА-М, 2006. -288 с.
15. Каракова Т.В. Принципы структурного формообразования в дизайне костюма / Т.В.Каракова, Н.И.Сабило // Известия Самарского научного центра Российской академии наук. -Т. 11, 4. - 2009.
16. Мартынова А.И. Конструктивное моделирование одежды Учеб. пособие для вузов / А.И.Мартынова, Е.Г. Андреева. - М.: МГАЛП, 2002. -216с.
17. Стебельский М.В. Макетно-модельный метод проектирования одежды / М.В. Стебельский. - М.: Легкая индустрия, 1979. -160с.
18. Матузова Е.М. Мода и крой. Ч.1 / Е.М.Матузова, Р.И.Соколова, Н.С. Гончарук. - М.: Институт индустрии моды, 1999. -192с.
19. Тухбаттулина Л.М. Проектирование костюма / Л.М. Тухбаттулина, Л. А.Сафина, В. В. Хамматова. - Ростов н/Д: Феникс, 2007. -283 с.

ОИД БА ҚОНУНҲОИ УМУМИИ СОХТОРИ ШАКЛ ДАР ДИЗАЙНИ ЛИБОС

Дар мақола қонунҳои умумии сохтори шакл дар дизайни либос баррасӣ шудаанд. Қайд мешавад, ки тавассути шакл мо маълумотро дар бораи намуди зоҳирии объект ва мавқеи он дар фазои атроф дарк мекунем. Шаклҳои либос бо рушди услуби умумии бадеӣ ва меъморӣ, ки аз тамоми марҳилаҳои таҳаввули онҳо мегузарад, тағйир меёбанд. Шакл хусусияти муҳимми ҳаҷмӣ ва фазоии ҳар як ашё, аз ҷумла либос мебошад. Таъкид шудааст, ки сифати муҳимми ҳар як дизайнер қобилияти диққат додан ба хусусиятҳои хосси намо мебошад: шакл, возеҳӣ ва нозукии сатҳи он, мавҷудияти ҷузъҳои гуногун, ҳам ороишӣ ва ҳам вазифавӣ, инчунин қобилияти нишон додани методҳо ва воситаҳои татбиқи онҳо вобаста ба намуд ва хосиятҳои маводи истифодашуда. Қайд гардидааст, ки тарҳҳои дохилӣ ва андозаи либос нусхаи дақиқи ангора нестанд: дар минтақаҳои калидӣ он ба бадан сахт мувофиқат мекунад, дар ҳоле ки дар ҷойҳои дигар метавонад озодона нишаста, шакли қисмҳои алоҳидаро тағйир диҳад ва суроби мутаносибро ба вуҷуд орад. Муаллифони мақола хулоса кардаанд, ки лоиҳасозии бадеӣ ва муҳандисӣ бояд бо ҳам алоқаманд бошанд. Дар ҷараёни ин ҳамкорӣ таҷриба андӯхта мешавад, услубҳо ташаккул меёбанд, унсурҳои гуногуни дизайн муттаҳид мешаванд ва либосҳо ба шароити тағйирёбандаи зиндагӣ, аз ҷумла заминаи моддию техникӣ ва фарҳанги умумӣ мутобиқ мешаванд.

Калидвожаҳо: қонун, шавқ, мӯд, фарҳанг, шахсият, унсур, либос, ороиш, дарз.

ФОРМООБРАЗОВАНИЕ ПО ОБЩИМ ЗАКОНАМ СТРОЕНИЯ ФОРМЫ В ДИЗАЙНЕ ОДЕЖДЫ

В статье обсуждаются проблемы формообразования по общим закономерностям структуры формы в дизайне одежды. Отмечается, что через форму мы воспринимаем информацию о внешнем виде объекта и его положении в окружающем пространстве. Формы одежды меняются с развитием общего художественного и архитектурного стиля, который проходит все стадии их эволюции. Форма является важным атрибутом объема и пространства каждого предмета, включая одежду. Подчеркивается, что важнейшим качеством каждого дизайнера является умение обращать внимание на специфические особенности фасада: форму, четкость и тонкость его поверхности, наличие различных компонентов, как декоративных, так и функциональных, а также умение продемонстрировать методы и средства их реализации в зависимости от типа и свойств используемых материалов. Утверждается, что дизайн интерьера и размеры одежды не являются точной копией эскиза: в ключевых областях она плотно прилегает к телу, в то время как в других местах она может быть свободной сидеть, изменяя форму отдельных частей и создавая пропорциональную фигуру. Поэтому дизайнер должен понимать не только внешние аспекты формы, но и ее внутреннюю природу. Авторы статьи пришли к выводу, что художественное проектирование и инженерия должны быть взаимосвязаны. В ходе этого сотрудничества накапливается опыт, формируются стили, интегрируются различные элементы дизайна, а одежда адаптируется к изменяющимся условиям жизни, включая материально-техническую базу и общую культуру.

Ключевые слова: закон, форма, интерес, мода, культура, личность, элемент, одежда, отделка, шов.

SHAPING ACCORDING TO THE GENERAL LAWS OF THE STRUCTURE OF THE FORM IN FASHION DESIGN

The article discusses the problems of shaping according to the general patterns of the shape structure in clothing design. It is noted that through the form we perceive information about the appearance of an object and its position in the surrounding space. The forms of clothing change with the development of a common artistic and architectural style, which goes through all stages of their evolution. The shape is an important attribute of the volume and space of each item, including clothing. It is emphasized that the most important quality of each designer is the ability to pay attention to the specific features of the facade: the shape, clarity and fineness of its surface, the presence of various components, both decorative and functional, as well as the ability to demonstrate methods and means of their implementation, depending on the type and properties of the materials used. It is argued that the interior design and the size of the clothes are not an exact copy of the sketch: in key areas it fits snugly to the body, while in other places it can sit freely, changing the shape of individual parts and creating a proportional figure. Therefore, the designer must understand not only the external aspects of the form, but also its inner nature. The authors of the article came to the conclusion that artistic design and engineering should be interconnected. During this collaboration, experience is accumulated, styles are formed, various design elements are integrated, and clothing adapts to changing living conditions, including the material and technical base and general culture.

Key words: law, form, interest, fashion, culture, personality, element, clothing, trim, seam.

Маълумот дар бораи муаллиф: ***Ғаниева Малика Абдуқодировна*** **-** Донишгоҳи давлатии Хуҷанд ба номи академик Б. Ғафуров, номзади илмҳои педагогӣ, дотсенти кафедраи санъати тасвирӣ ва ҳунарҳои халқӣ, факултети санъати тасвирӣ ва дизайн. **Суроға:**735700, шаҳри Хуҷанд, Ҷумҳурии Тоҷикистон, гузаргоҳи Мавлонбеков, 1. E-mail: **bonumalika78@mail.ru**

Шарипова Фарангис Мирзосултоновна **-** Донишгоҳи давлатии Хуҷанд ба номи академик Б. Ғафуров,, докторанти Ph.D. **Суроға:**735700, шаҳри Хуҷанд, Ҷумҳурии Тоҷикистон, гузаргоҳи Мавлонбеков, 1.
E-mail: **farangis09.04.@mail.ru**

Сведения об авторах:***Ганиева Малика Абдукадыровна*** **-** Худжандский государственный университет имени академика Б. Гафурова, кандидат педагогических наук, доцент кафедры изобразительного искусства и народных промыслов, факультета изобразительного искусства и дизайна. **Адрес:** 735700, город Худжанд, Республика Таджикистан, проезд Мавлонбекова, 1. E-mail: **bonumalika78@mail.ru**

Шарипова Фарангис Мирзосултоновна - Худжандский государственный университет имени академика Б. Гафурова, докторант Ph.D. **Адрес:** 735700, город Худжанд, Республика Таджикистан, проезд Мавлонбекова, 1. E-mail: **farangis09.04.@mail.ru**

Information about the authors: ***Ganieva Malika Abdukadirovna*** - Khujand State University named after Academician B. Gafurov, Candidate of Pedagogical Sciences Associate Professor of the Department of Fine Arts and Folk Crafts, Faculty of Fine Arts and Design. **Address:** 735700, Khujand city, Republic of Tajikistan, Mavlonbekov passage, 1.
E-mail: **bonumalika78@mail.ru**

Sharipova Farangis Mirzosultonovna - Khujand State University named after Academician B. Gafurov, PhD candidate. **Address:** 735700, Khujand city, Republic of Tajikistan, Mavlonbekov passage, 1 E-mail: **farangis09.04.@mail.ru**

ТДУ:372.8

ИСТИМОЪ ҲАМЧУН ВОСИТАИ ИНКИШОФИ ФАЪОЛИЯТИ НУТҚ

Раҳимзода Сухроб Даврон
Донишгоҳи давлатии омӯзгории Тоҷикистон ба номи Садриддин Айнӣ

Забон бо истифодаи усули осон кардани фаҳмиши ҳамсӯҳбат, ташаккули дарк дар сатҳи интуитивӣ мебошад. Аз ин рӯ, ҳар омӯзгоре, ки чунин равиши органикӣ ва ҳамаҷонибаро интихоб кардааст, бояд ба забон ҳамчун оинае муносибат кунад, ки ҷуғрофиё, иқлим, таърихи мардум, шароити зисту зиндагонӣ, анъана, тарзи зиндагӣ, рафтори рӯзмарра, эҷодиёти онҳоро инъикос мекунад.

Пас аввалин чизе, ки қобилияти шунавоии шогирдонро ташаккул медиҳад, сухани эҳсосотӣ, дуруст, дастраси омӯзгор мебошад. Ҳамчун воситаи таълим гӯш кардан, масалан, ҳангоми ташкили шиносоии шогирдон бо забони нав (фонетикӣ, лексикӣ, грамматикӣ) ё маводи нутқ мебошад .

Ҳадафи омӯзиш, истемоъ вақте амал мекунад, ки донишҷӯён як ҷузъи мувофиқро тавассути гӯш намудан дарк мекунанд.

Шогирдони синфҳои ибтидоӣ ҳикояро бо мароқи калон мешунаванд, агар дар як вақт ба онҳо расмҳо ва ғайра нишон дода шаванд,барои хонандагон гӯш кардани афсонаҳои ба онҳо маълум бо дастгирии визуалӣ дар тасвир таваҷҷӯҳи зиёд дорад.

Яке аз усулҳои методӣ, ки фаъолияти дарки шунавоии шогирдонро дар марҳилаи ибтидоӣ баланд мебардорад, муколамаи муаллим бо лӯхтакест, ки амалҳои гуногунро иҷро мекунад. Ин усул барои дар нутқи шифоҳӣ мустаҳкам кардани маводе, ки лексика, грамматика ва сохторҳои нутқи дар дарс омӯхта шудааст, кӯмак мекунад. Вазифаҳо оид ба тахмин кардани шахс дар ҳикояи тасвиршуда (объект, ҳуҷра, мебел), риояи дастурҳои муаллим, бо пайдарпаии дилхоҳ кашидани расмҳо ва ғайра таваҷҷӯҳи зиёд доранд. Барои шогирдони хурдсол баҳои муаллим ба фаъолияти онҳо хеле баланд аст, ки он дар асоси муносибати умумии мусбат, нисбат ба ҳар як хонанда ҳамчун шахсият мебозад .

Вақте ки шогирдон аз синф ба синф ба камол мерасанд, матнҳои истемоъ мураккабтар ва мушкилтар ва муҳимтар мешаванд. Супоришҳои истемоъниз хеле фарқ мекунанд. Вазифаҳое, ки фаъолияти нутқ-тафаккурро ҳавасманд мекунанд, инҳоянд: гӯед, ки дар матни гӯшкардаатон он чизе ки ба назари шумо муҳимтарин ва ҷолибтарин буд ва андешаи худро нисбат ба он баён кунед; фаҳмонед, ки чаро шумо амали қаҳрамони асосиро тасдиқ мекунед ё рад мекунед; дар бораи он фикр кунед, ки шумо ҳикояро чӣ гуна анҷом медиҳед ва ғайра [8,с.73].

Яке аз роҳҳои омода кардани дарки маводи забонӣ ҳангоми истемоъ ин фароҳам овардани ҳолатҳои гуногун мебошад, ки дар он донишҷӯён ягон нақши функсионалии худро иҷро мекунанд ё шароити ҳодисаи рухдодаро тағйир медиҳанд.

Панҷ маҳорати гӯш карданро тавсиф мекунанд:

- қобилияти пешгӯӣ кардан;
- қобилияти гирифтани маълумоти муайян аз истемоъи он;
- қобилияти ташаккул додани тасаввуроти умумӣ дар бораи истемоъи он;
- қобилияти дарк кардани муносибати сухангӯ ба мавзӯи сӯҳбат, рӯҳияи ӯ;
- қобилияти фаҳмидани маънои калимаҳои (ибораҳои) ношинос дар асоси контекст.

Дар баробари ин, малакаҳои 1-3 бо як пешниҳоди матн ва малакаҳои 4,5 - бо пешниҳоди дукарата ё сегона ташаккул меёбанд. Биёед ҳар яке аз ин малакаҳоро бо диққат дида бароем.

I. Дар вақти ташаккул додани қобилияти пешгӯӣ кардан ба марҳалаи бевоситаи пеш аз шунаванда диққати калон додан лозим аст. Вазифаи асосии муаллим аз он иборат аст, ки ӯ бояд ба шогирдон он чизеро, ки онҳо мехоҳанд шунавонад.

Донишҷӯён пас аз истемоъи ин мавзӯъ мувофиқи нуқтаҳои зерин, ки дар тахта навишта шудаанд, баромад мекунанд:

- Чизҳое, ки шумо медонед?

• Чизҳое, ки шумо ба он боварӣ надоред?
• Чизҳоеро, ки шумо мехоҳед бидонед?

Ғайр аз он, намудҳои дигари кор метавонанд пешниҳод карда шаванд, ки ба рушди малакаҳои гуфтугӯ ё навиштан дар асоси чизҳои шунидаашон нигаронида шудаанд.

II. Қобилияти истихроҷи иттилоот аз истемоъи он огоҳона аст ва онро бо ин роҳ инкишоф додан мумкин аст; муаллим матнеро интихоб мекунад, масалан; дар бораи актёрҳо, сарояндагон, варзишгарони номдор ва ғайра. (сухани муқаддимавӣ мегуяд, дар тахта саволнома менависад, ки шогирдон онро ҳангоми истемоъи матн пур мекунанд). Донишҷӯён пас аз истемоъ намудан дуруст пур карда шудани саволномаро муҳокима мекунанд, маълумоти гирифташударо муқоиса мекунанд. Ин намуди кор метавонад дар ҳама гуна мавзӯъҳо анҷом дода шавад.

III. Барои инкишоф додани қобилияти ташаккул додани идеяи умумии шунидашуда, омӯзиши мунтазам лозим аст. Ҷадвалҳои гуногун барои иҷрои вазифаҳое, ки бояд пас аз истемоъи матн анҷом дода шаванд, кӯмак мекунанд.

IV. Ташаккули кобилияти шинохти муносибати гӯянда ба мавзӯи сӯҳбат, табъи ӯ ба азхудкунии шаклҳои гуногуни интонатсия мусоидат мекунад.

V. Барои ташаккул додани қобилияти фаҳмидани маънои калимаҳои ношинос, пеш аз пешниҳоди дуюми матн барои истемоъ, шумо метавонед ин калимаҳоро дар тахта нависед ва шогирдонро даъват кунед, ки маънои онҳоро дар раванди истемоъи матн тахмин кунанд. (Махсусан, вақте ки сухан дар бораи калимаҳои байналмилалӣ ё вожаҳои қарзӣ меравад). Ҷиҳатҳоеро набояд фаромӯш кард, ки шогирдон на танҳо дар муаррифии омӯзгор, балки дар сабти аудио ва видео низ матнро дарк карда тавонанд.Омӯзгор бояд кӯшиш кунад, ки технологияҳои компютериро истифода барад, зеро онҳо ҷузъи ҷудонашавандаи таълими забони англисӣ ва махсусан истемоъ мебошанд. Он инчунин ба рушд намудан шавқи донишҷӯ мусоидат мекунад ва фаъолияти тафаккури шифоҳиашонро ҳавасманд намуда имконияти реалӣ ба вуҷуд меорд [8,с.241].

Усулҳое, ки вазъиятҳои муошират табии нутқро ба вуҷуд меоранд, донишҷӯёнро ба суханронӣ ва табодули афкор ҳавасманд мекунанд, бештар афзалият доранд. Кӯшиш намудан лозм аст, ки супоришҳо эҷодкорӣ, каммасрафӣ ва мушкилот дошта бошанд, ки донишҷӯёнро ба татбиқи донишҳои қаблан гирифташуда дар ҷавобҳо ташвиқ менамоянд, онҳоро ба муқоиса, тахмин кардан, ҷустуҷӯи роҳҳои ҳалли матн дар худи матн даъват намояд. Чунин вазифаҳоро донишҷӯён бо истифода аз дастгириҳои лексикӣ ва синтаксисӣ дар шакли ҷадвал ё сабти маводи фактӣ ва забонӣ дар тахта иҷро мекунанд. Онҳо тарҳи баён, калимаҳои калидӣ ва намунаҳои нутқро (пуршуда ё нопурра) дар бар мегиранд. Дастгоҳҳо на танҳо ҳамчун дастгирии нутқ хизмат мекунанд, балки ба беҳтар аз ёд кардани мавод мусоидат мекунанд.

Ҳангоми интихоби шаклу усулҳои ташкили фаъолияти нутк тавсияҳои равоншиносонро ба назар мегирам, ки мувофиқи онҳо процесси азхудкунии забони хориҷӣ бояд ба дигар машғулиятҳое, ки барои синну соли муайян пешбаранд, дохил карда шаванд [7,с.129].

Барои шогирдони зинаҳои ибтидоӣ фаъолияти пешбаранда бозӣ, фаъолияти маърифатӣ ва арзишмандӣ буда, илова бар ин, фаъолияти муошират аҳамияти калон пайдо мекунад.

Нақши муҳимро қобилияти омӯзгор ба кори дар пешистода шавқу ҳаваси шогирдон гузоштан, ба вуҷуд овардани вазъияте мебозад, ки фаъолияти тафаккури нутқро ҳавасманд гардонад, ки дар он донишҷӯ мехоҳад дар мавзӯъ баромад кунад, дар муҳокима ширкат варзад ва мавзӯъро аён созад.

Дар моделсозии ҳолатҳои нутқ бояд ба омӯзиши байнимавзуъӣ афзалият дода шавад, то донишҷӯён дониш, маҳорат ва малакаҳои дар рафти омӯзиши якчанд мавзӯъ бадастомадаро истифода баранд. Ин ба умум гардонидани маводи дарс, беҳтар аз худ намудани он мусоидат намуда, нутқи забони хориҷии шогирдонро ба гуфтори табии гуфтугуӣ, ки бо гузариши озод аз як мавзӯъ ба мавзӯи дигар хос аст, наздик мекунад

[6,с.86].Алоқаи байни фанҳо низ аҳамияти калон дорад, зеро мазмуни нутқи даҳонии шогирдон дониши дар дигар дарсҳо гирифташуда мебошад.

Истифодаи бозиҳои нақшӣ барои фаъол кардани фаъолияти нутқ ва тафаккур имкониятҳои васеъ фароҳам меорад. Бозӣ тасаввурот ва хотира, таҷрибаи ҳаётро фаъол мекунад, ки ба раванди муошират хусусияти эҳсосотӣ медиҳад.

Самаранокии таълим дар ин ҷо пеш аз ҳама ба таркиши ҳавасмандӣ, афзоиши таваҷҷӯҳ ба ин мавзӯъ вобаста аст. Бозии нақшбозӣ фаъолияти нуткро бармеангезад, зеро шогирдон дар вазъияте дучор мешаванд, ки онҳо бояд чизе бигӯянд, пурсон шаванд, фаҳманд, равшан кунанд, исбот кунанд, бо ҳамсӯҳбат чизеро нақл кунанд. Баръакси муколама ё бозӣ, ки тарзи гуфтани чизеро таълим медиҳад, нақшбозӣ ба саволҳое ҷавоб медиҳад, ки чаро (мотив) ва чаро (мақсад) шумо бояд чизе бигӯед. Ҳамин тавр, мазмуни сухбат ба маркази диққат табдил меёбад, ки ин худ як омили мусбат аст. Мактаббачагон ба таври возеҳ боварӣ доранд, ки онҳо забонеро меомӯзанд, ки бо онҳо муошират карда метавонанд. Бозӣ ба донишҷӯёни тарсончак ва ноустувор имкон медиҳад, ки сухан гӯянд ва ба ин васила монеаи номуайяниро бартараф кунанд. Дар бозии нақшбозӣ, ҳама нақш ба даст меоранд ва бояд шарики фаъол дар муошироти шифоҳӣ бошанд [7,с.136].

Дар бозиҳо мактаббачагон чунин унсурҳои муоширатро, аз қабили оғози суҳбат, дастгири кардан, сухани ҳамсуҳбатро буридан, ба фикри ӯ розӣ шудан ё дар вақташ рад кардани ақидаи ӯ, мақсаднокии истемоъи суҳбат бо ҳамсуҳбат, саволҳои аниққунанда ва ғайраро аз худ мекунанд. Қариб тамоми вақти омӯзиш дар бозии нақшбозӣ ба амалияи нутқ бахшида мешавад, дар ҳоле ки на танҳо сухангӯ, балки шунаванда низ то ҳадди имкон фаъол аст, зеро ӯ бояд эродҳои шариконро фаҳмад ва дар хотир дошта бошад, онро бо вазъият алоқаманд кунад, муайян кунад, ки ба вазъият ва вазифаи муносибатҳо мувофиқ бошад ва ба савол дуруст ҷавоб диҳад. Бозиҳо ба ташаккули завқи маърифатии мактаббачагон таъсири мусбат расонида, ба ташаккули сифатҳои мустақилият, ташаббускорӣ, инкишофи диққат мусоидат мекунанд. Шогирдон дар кор фаъолона иштирок мекунанд, ба якдигар ёрӣ мерасонанд. Пеш аз ҳар як бозии нақшбозӣ метавонад бозиҳои забонӣ ва шартии коммуникативӣ гузаронида шавад, ки ҳадафи онҳо омода кардани шогирдон ба истифодаи лексика ва сохторҳои нутқ дар изҳорот оид ба мавзӯъ мебошад [6,с.152-159].

Аксар вақт барои донишҷӯён ҳам аз ҷиҳати муайян кардани мундариҷа ва ҳам дар интихоби воситаҳои мувофиқи забонӣ душвориҳои зиёд ба бор меорад. Барои бартараф кардани душвориҳои ин гуна, шумо бояд миқдори кофии варақаҳо дошта бошед.

Ин ба шумо имкон медиҳад, ки раванди таълимро фаъол созед, инчунин ба фаъолияти доимӣ ва хеле пуршиддати нутқи тафаккури ҳар як донишҷӯ мусоидат мекунад [7,с.166-174].

Гуфтор на танҳо бо гӯш кардан, балки бо хондан ва навиштан низ робитаи зич дорад. Яке аз шартҳои ҳалкунандаи баланд бардоштани самаранокии методикаи таълими мутолиаи адабиёти хориҷӣ чунин ташкили процесси таълим мебошад, ки иҷрои вазифаи коммуникацияро таъмин мекунад Н.И. Жинкина гуфтааст: «Агар ин пойдеворро аз зери пои худ бо техникаи мутаносиб канда гиред, тамоми бино хароб мешавад» - Яке аз равишҳои эҳтимолӣ ба мушкилоти эҷоди модели динамикии фаъолияти нутқ ин аст, ки фаъолияти нутқ ҳамчун як намуди фаъолияти маърифатии инсон аст. Фаҳмидани дарки нутқ ҳамчун як раванди фаъоли динамикӣ моро ба он водор мекунад, ки чаро хонишро бо фаҳмиши ғайрифаъолонаи матни бо визуалӣ қабулшуда муайян кардан мумкин нест. Охир, мутолиа дар шароити мувофиқ, бо мувофиқати мақсад ва мақсади он амали пассив нест. Вазъиятеро тасаввур кардан душвор аст, ки одам аз аввал то ба охир китоби мукаммалеро, ки аз ҷиҳати хаҷм мутолиа мекард, ба вай лозим нест ва шавқашро ҳам намекунад. Мавҷудияти ангезаи зарурӣ барои ба амал баровардани амали мутолиа нишон медиҳад, ки мутолиа фаъолияти мустақилест, ки бо гирифтани маълумот аз матни чопӣ алоқаманд аст.Шаклҳои тавсифии кор дар матн ё муколамаи шунавоӣ нисбат ба такрори содда бартарият доранд, зеро онҳо ба шогирдон имкон медиҳанд, ки барои дарки матн

баъзе танзимоти умумиро пешакӣ созанд. Маҳсулнокии дарки мазмуни матн бо хусусияти тамаркузи таваҷҷӯҳ, ки дар шунаванда ба вуҷуд меояд, муайян карда мешавад .

Таваҷҷӯҳи стихиявӣ ба мундариҷаи матн на ҳама вақт қодир аст, ки фаҳмиши амиқи онро таъмин кунад. Вазифаи такрори матн аксар вақт диққати худро ба шакли забонӣ ба вуҷуд меорад, шогирдон кӯшиш мекунанд, ки матнро ба таври хаттӣ дар хотир нигоҳ доранд ва ба моҳияти он намеандешанд. Аз ин рӯ, барои фаҳмидани матн насби махсус лозим аст. Барои беҳтар фаҳмидани матн, шавқманд кардани шогирдон ба кор бо он калимаи муқаддимавии муаллим, муайян кардани ҳадафи дақиқ, инчунин вазифаҳои омодагӣ ва машқҳо кӯмак мекунанд. Аз маҷмӯи калимаҳо ҷумла тартиб диҳед, холигии ҷумлаҳоро пур кунед.

Гӯшкунии такрорӣ, агар лозим бошад, бо супоришҳои дорои хусусияти фароғатӣ, бозичавӣ ҳамроҳӣ карда мешавад, кӣ дар матн дар бораи ки зуд ҷумлаҳоро пайдо мекунад, ки ба савол мувофиқи мазмуни шунидааш беҳтар ҷавоб медиҳад. Ҳамчун намудҳои коллективии кор оид ба матн истифода барад мешавад, ки дар он таҳияи нақшаи матнӣ, муҳокимаи қаҳрамонҳо ва рӯйдодҳои асосӣ, равшан кардани ҷузъиёт ва ҳолатҳои алоҳида, тарҷумаи ҷойҳои душвортарин, диалогҳои драмавӣ аст [9,с.193].

Хусусиятҳои психологии фаъолияти нутқи когитиативии шогирдони синфҳои болоӣ ба мазмуни психологии вазифаи коммуникативии исбот бештар мувофиқат мекунанд, дар баробари ин, вазифаҳои дигар низ такмил меёбанд. Дар ин синну сол нисбат ба давраи пештара дар байни мактаббачагон баҳсу мунозира ва танқиди далелҳо зиёд мешавад. Шогирдони синфҳои болои кобилияти калони умумикунонӣ доранд. Бинобар ин кӯшиш намудан зарур аст, ки усулҳо ва роҳҳои баланд бардоштани фаъолияти нутқ ва тафаккури шогирдонро, ки метавонанд дар мактаби миёна истифода шаванд, ҷолибтар ва муассиртар тавсиф намуда, чӣ гуна амалӣ кардани онҳоро нишон диҳем [8,с.108-117].

Гӯш кардани муколамаҳо бояд аз марҳилаҳои аввали омӯзиш дохил карда шаванд. Дар онҳо ҳамаи намудҳои ҷумла: саволу ҷавоб, амр, дархост, маслиҳат мавҷуд буда, намунаи суханронии рузмарра мебошанд. Муколамаҳо ҳадаф доранд, ки намунаи қолабҳои лексикӣ ва грамматикиро дар шакли гуфтугӯӣ пешниҳод кунанд. Муколамаи хуб навишташуда ҳамчун тасвири сохторҳои забонӣ хизмат мекунад ва инчунин маводи дорои хусусияти хоси кишварро дар бар мегирад. Дар аввал, муколамаҳо дар ҳаҷми хурд бо диққати асосӣ ба такрор истеҳсолкунӣ, яъне аз паси нотиқ сухан меронанд. Оҳиста-оҳиста муколамаҳо бо сабти сӯҳбатҳои табиӣ, зинда, воқеӣ бо дохил кардани такрорҳо, истинодҳо, ихтисоротҳо, таваққуфҳо ва хатҳо дар сӯҳбати воқеӣ имконпазир ва бо садоҳои табиӣ ворид карда мешаванд.

Аммо бояд дар хотир дошт, ки муколамаи таълимӣ ҳамано аз сӯҳбат ва сӯҳбатҳои табиӣ фарқ дорад, ки дар он гардишҳои ғайримаъмулӣ ба вуқӯъ мепайвандад, дар он ҷо нотиқон сухани ҳамдигарро бурида метавонанд ё ногаҳон мавзӯи сӯҳбатро дигар мекунанд ва ё одамони дигар ба сухбат мешикананд. Ҳамин тариқ, вазифаҳои ташаккул додани малакаҳои гӯшкунӣ дар марҳилаҳои гуногуни омӯзиш гуногунранганд. Онҳо ба мақсадҳои таълимие, ки муаллим ба миён гузоштааст, вобаста буда, баробари мураккаб шудани материали омухташаванда мураккабтар мегардад. Барои он ки ин намуди таълим барои шогирдон шавқовар бошад ё онҳоро дилгир накунад, муаллим бояд вазифаҳои ҳам барои истемоъ ва ҳам назорати фаҳмро ҳарчи бештар диверсификатсия намояд.

Дар марҳилаи ибтидоӣ назорат бо ёрии расмҳо, картаҳо, дар шакли иҷрои дархост ва фармонҳо аз ҷониби донишҷӯён ҳамчун бозӣ қабул карда мешавад, масалан, тасвири ба ҳикоя ё муколамаи шунидаашон мувофиқро интихоб кунед [4,с.113]..

Ё: - байни расм ва он чизе, ки мешунавед, монандӣ ва фарқиятро пайдо кунед;

• иҷрои амал ё фармонҳои муайяне, ки дар навори аудио сабт шудаанд;

• вазифаҳо оид ба шинохти сохторҳои грамматикӣ: ҷумлаҳоро гӯш кунед ва рақамҳои ҷумларо ба маводи грамматикии омӯхташуда номбар кунед.

Чунин супориш ва намудҳои назоратро шогирдон ҳамчун бозӣ қабул намуда, кори мураккаби ташаккули маҳорати истемоъро шавқовар, равшан ва хотирмон гардонида метавонад.Дар марҳилаи миёнаи омӯзиш машқҳои симулятсияи «гӯш кунед ва такрор

кунед» бо мақсади такмил додани малакаҳои талаффуз ва интонатсия нигоҳ дошта мешаванд. Вазифаҳои интихобӣ қолибанд: ҷавоби дурустро аз 2-3 ҷавоби пешниҳодшуда интихоб кунед, инчунин вазифаҳоро барои васеъ кардани такрор, ба истилоҳи "афзоиши занҷир"иҷро намоед.

Listen and repeat:

• a book; • an interesting book; • to read an interesting book; • like to read an interesting book with friends; • sisters like to read an interesting book with friends; • two sisters like to read an interesting book with friends; • two sisters like to read an interesting book with friends in the evening;

Чунин машқҳо хотираро тарбия мекунанд, барои дар хотир нигоҳ доштани ҷумлаҳои дароз ва кӯтоҳ кӯмак мекунанд. Он машқҳоеро дар бар мегирад, ки моделҳои забонро таълим медиҳанд:

• машқҳои ивазкунӣ, ки дар он унсури ивазкунӣ дар шакли ишора дода шуда, ба матн, ҷадвал, диаграмма такя карда мешавад ё рӯйхати калимаву ибораҳои ивазкунӣ мавҷуд аст.

• машқҳои табдилдиҳандае, ки фаъолияти шогирдонро фаъол мекунанд ва барои ташаккули автоматизм дар раванди талаффуз заруранд.

Масалан, пас аз омӯхтани замони ҳозира, шумо метавонед машқи зеринро диҳед:

Дархостро гӯш кунед ва бигӯед, ки шумо онро аллакай иҷро кардаед. Намуна дода мешавад:

• Лутфан вазифаи хонагии худро иҷро кунед.

• Аммо ман аллакай инро кардаам.

Ҳамин тавр, шумо метавонед ҳама гуна маводи грамматикӣ ва лексикиро омӯзед:

Муаллим: Вай хеле зебост!

Донишҷӯ: Бале, вай хеле зебост!

• машқҳо барои пайваст кардани 2 ё зиёда моделҳо, масалан, донишҷӯ ду ҷумлаи соддаро мешунавад ва супориши якҷоя кардани онҳоро дар як ибораи мураккаб бо ёрии калимаи алоқаманд иҷро мекунад.

Сабт: зеро ман мактуб нанавиштам. Ман вақт кам буд.

Донишҷӯ (пауза): Ман нома нанавиштам, зеро вақтам танг буд.

• машқҳои дифференсиалӣ, ки аз рӯи принсипи муқобилияти сохторҳои лексики ва грамматикӣ тартиб дода мешаванд.

Масалан, муқобилияти шаклҳои тасдиқ ва инкор дар замони ҳозираи давомдор.

Муаллим: Олга ҳоло китоб мехонад. Шумо чӣ?

Донишҷӯ: Ҳоло ман китоб нахондаам.

Дар марҳилаи болоӣ машқҳои дорои ҷавоби қатъшуда самаранок мебошанд, ки дар он мустақилияти ҷавобҳо тахмин карда мешавад ва калиди ба машқ додашуда метавонад танҳо яке аз ҷавобҳо бошад. Донишҷӯ аз рӯи намуна амал мекунад, вале онро бо мазмуни лексикӣ ва грамматикии худ пур мекунад. Тартиби иҷрои ин машқҳо чунин аст: супоришро дар сабт гӯш кунед; оғоз кардани иҷрои машқе, ки бо таваққуф бидуни вариантҳои ҷавоб (бе калид) сабт шудааст; машқро дар сабт бо калид гӯш кунед; бо намунаи худ муқоиса кунед; бори дигар гӯш кунед ва машқро бори дуюм иҷро кунед ва ҷавобҳои худро то ҳадди имкон ба модели дар калидҳо овардашуда наздик кунед.

Чунин машқҳо барои гузаштан аз машқҳои таълимӣ ба вазифаҳои эҷодӣ мусоидат мекунанд.Муаллим бояд дар хотир дошта бошад, ки пеш аз ҳар як машқи истимоъ бояд вазифа, дастури дақиқи муфассал ва иҷроиши он бошад. Вазифа бояд мушаххас, фаҳмо, дастрас бошад ва ба таври шифоҳӣ ё хаттӣ дода шавад [5,с.96-109].

Матнҳои истимоъ танҳо аз рӯи маводи омӯхташуда интихоб карда мешаванд ва метавонанд танҳо миқдори ками калимаҳои ношиносро дар бар гиранд, то тасаввуроти забоншиносиро таҳия кунанд. Дар умум оҳиста-оҳиста на танҳо давомнокии садои матнҳо

ва шумораи калимаҳои ношинос зиёд мешавад, балки характери онҳо низ тағйир меёбад. Дар зинаи болоии таълим на танҳо ҳикояҳо, балки лексияҳо, суҳбатҳо, маърузаҳо истифода бурда мешаванд. Матнҳои истимоъ одатан на танҳо барои навиштани супоришҳо, балки барои мақсадҳои коммуникативӣ низ истифода мешаванд: барои паёмҳо, ҳикояҳо, мубоҳисаҳо ва ҳатто бозиҳои нақшбозӣ, тиҷоратӣ ва вазъиятӣ. Марҳилаи ниҳоии ташаккули маҳорати истимоъ истемоъи порчаҳои барномаҳои радио, тамошои хабарҳо, порчаҳо аз филмҳои бадеӣ ва ҳуҷҷатӣ мебошад. Дар баробари ин, мушкилии асосӣ дар он аст, ки чунин сабти садо ё видео ё намоиши телевизионӣ бо иттилооти зиёд пур карда мешавад ва агар донишҷӯён бо мавзӯъ ё рӯйдодҳо пешакӣ шинос нашаванд бо душвориҳои зиёд рӯ ба рӯ мешавад. Пеш аз ин намуди истимоъ бояд кор бо лексика ва фразеологизмҳо сурат гирад, яъне маводи душвори забонӣ бояд пешакӣ коркард карда шавад [3,с.134-139].

Намунаи супоришҳо барои кор бо матн барои рушди малакаҳои гӯш кардан: матнро гӯш кунед ва нақшаи мундариҷа тартиб диҳед; ба саволҳои пешакӣ оид ба мундариҷа ҷавоб диҳед; ба саволҳои қаблан гузошташуда оид ба мундариҷа ҷавоб пайдо кунед; аз як силсила маълумот ҷавобҳои дурустро интихоб кунед; мувофиқи мундариҷа саволҳо тартиб диҳед; пешниҳодҳои пешниҳодшударо пурра кардан; дуруст кардани изҳороти нодуруст; бо мисолҳо аз матн рисолаҳоро шарҳ диҳед; ҷумлаҳоро мувофиқи мантиқи мазмуни шунидашуда ҷорӣ намояд; тасвирҳои мувофиқи маводи дар матн пешниҳодшударо интихоб кунад; нақшаи матнро тартиб диҳед, ки он баъдтар ба шумо такроран баён карда мешавад; аз матни мавзӯи тадқиқшаванда ибораҳоро нависед;

• ба матни гӯшкардаатон сарлавҳа диҳед;

Сатҳи пешрафта: навиштани лексияҳо; муқаррароти асосиро таъкид намоед; дар бораи он чизе, ки шумо шунидаед, гузориш омода кунед; маводи матнро барои тайёр кардани нутқи «Мизи мудаввар» истифода баред.

Агар матни истимоъ бо мақсади коммуникативӣ интихоб шуда бошад, пас саволе ба миён меояд, ки муаллим чӣ гуна назоратро амалӣ мекунад ва оё ҳангоми назорати шифоҳӣ хатогиҳоро ислоҳ кардан лозим аст? Бо дарназардошти он, ки ислоҳи хатоҳо як ҷузъи раванди таълим аст, ва вазифаи омӯзгор аз он иборат аст, ки ба шогирдон барои азхуд кардани малакаҳои муошират бо забони хориҷӣ кӯмак расонад. Баъзан вақт беҳтар аст, ки ин корро бидуни муроҷиат намудани хонанда барои ёри намудан анҷом дод. Муаллим тавассути назорат кардани малакаи истемоъ, агар ба маънои гуфтаҳо таваҷҷуҳ диҳад, хатоҳои шогирдонро ислоҳ накунад, зеро донишҷӯ ба мазмуни баён ҳар қадар бештар диққат диҳад, вай ба дурустии шаклҳои грамматикӣ ҳамон қадар камтар назорат мекунад. Дар ин маврид донишҷӯ манбаи иттилоот буда, забони омӯхташаванда василаест, ки бо он дар вазъияти ба таври сунъӣ сохташуда маълумотро мерасонад, бинобар ин дар вақти ҷавоб набояд сухани суханварро бурида, ба хатоҳо тамаркуз кунед. Бигзор фасеҳи нутқ беҳтар инкишоф ёбад ва самти коммуникативии изҳорот халалдор нашавад. Беҳтар аст, ки донишҷӯёнро барои навиштан ё ба ёд овардани хатогиҳои сухангӯ даъват кунед (ин инчунин малакаҳои истемоъро инкишоф медиҳад).

Агар бо вуҷуди ин, дар рафти назорати шифоҳии малакаҳои истимоъ омӯзгор мақсади ислоҳ намудани хатоҳоро пеш гирифта бошад, пас беҳтараш ба усули худназораткунӣ муроҷиат кардан лозим аст. Баъзан бо ифодаи чеҳра, имову ишора, ишора, таваққуф хаторо нишон додан кифоя аст, пас ба шумо лозим меояд, ки мунтазир бошед, то ҷавоби дуруст диҳанд. Агар донишҷӯ худаш хатои худро ислоҳ карда натавонад, шумо метавонед ба усули дигар – ба ёрии синф ё гурӯҳ муроҷиат кунед, ки тарафи мусбати он диққати тамоми шогирдон ба ин намуди фаъолият мебошад.

Муқарриз: Сайфуллоева З.Х.- д.и.п., ДДОТ ба номи Садриддин Айнӣ

АДАБИЁТ

1. Бурдина З. Г. Програма: О работе по иностранным языкам в средних школах// Иностранные языки в школе №4,1982.
2. Будко Г.В. Языковые игры на уроках английского языка// Ин. Яз.в шк., №3 1988.

3. Верещагина И.Н. Притыкина Т.А. Обучение английскому языку в III классе четырехлетней начальной школы// Ин. Яз. В шк., №3, 1988.
4. Волков К.Н. Психологи о педагогических проблемах. М., «Просвещение», 1981.
5. Гальсково Н.Д., Попов В.С., Дополнительные учебные материалы для развития устной речи по программе углубленного изучения иностранного языка. // Ин. Яз. В шк., №5, 1991.
6. Гез Н. И., Ляховицкий М.В., Миролюбов А.А., Фоломкина С. К. Методика обучения иностранным языкам в средней школе М., 1982.
7. Глухарёва Е.А. Иностранный язык в детском саду (в помощь воспитателю)// Ин. Яз. В шк., №5, 1991.
8. Гнидко Б.И. Об одном из способов организации языкого материала на начальном этапе обучения английскому языку// Ин. Яз. В шк., №3, 1990.
9. Голубев Д.В. О предметной наглядности и первоначальном мышлении на иностранном языке. Красноярск, 1966.
10. Дамозова Е.К. Урок эстафета знаний// Ин. Яз. В шк., №2, 1990.
11. Дворник М.В., Чуйкова С.Л. Игра и игровая ситуация на начальной и средней ступенях обучения// Ин. Яз. В шк., №6, 1990

ИСТИМОЪ ҲАМЧУН ВОСИТАИ ИНКИШОФИ ФАЪОЛИЯТИ НУТҚ

Дар мақолаи мазкур сухан оид ба воситаҳои истимоъ барои инкишофи малакаи истимоъ меравад. Истимоъ мафҳуми васеъ аст. Ба он қобилияти диққати шунавоӣ ва фаҳмидани калимаҳо, қобилияти дарк кардан ва фарқ кардани сифатҳои гуногуни нутқ дохил мешавад: Кори ташаккули шунавоии нутқ дар ҳамаи гурӯҳҳои синнусолӣ гузаронида мешавад. Мавқеи калонро бозиҳои дидактикӣ барои рушди диққати шунавоӣ, яъне қобилияти шунидани овоз ва иртиботи онро бо манбаъ ва ҷои пешниҳод ишғол мекунанд. Муаллиф роҳҳои инкишофи малакаи истимоъро бо истифода аз маҷмӯи машқҳо баррасӣ намудаанд. Дар тадқиқоти мазкур муаллиф роҳҳои инкишофи малакаҳои истимоъро тавассути муколомаҳо, машқҳои махсус ва бозиҳо пешкаш намудааст. Муаллиф инчунин оиди роҳҳои омӯзиш ва дарки нутқи шифоҳии забони англисиро, ки аз душвориҳои гуногун иборат аст, муайян намуда, роҳи бартараф кардани онро тавассути истифодаи истимоъ, машқҳо ва бозиҳои нақшофари бо далелҳои саҳеҳ пешниҳод намудааст.

Калидвожаҳо: истимоъ, малака, маҳорат, малака, машқҳо, диверсизатсия, бозиҳо нақшофарӣ.

РЕЧЕВОЙ СЛУХ КАК СРЕДСТВО РАЗВИТИЯ РЕЧЕВОЙ ДЕЯТЕЛЬНОСТИ

В этой статье говорится о средствах использования речевого слуха для развития навыков слуха. Речевой слух - понятие широкое. Оно включает в себя способность к слуховому вниманию и пониманию слов, умение воспринимать и различать разные качества речи: Работа по формированию речевого слуха проводится во всех возрастных группах. Большое место занимают дидактические игры на развитие слухового внимания, т. е. умения услышать звук, соотнести его с источником и местом подачи. Автор, рассмотрев способы развития навыков речевого слуха с помощью комплекса упражнений. В данном исследовании автор представил способы развития навыков слуха посредством диалогов, специальных упражнений и игр. Автор также определил способы изучения и понимания разговорного английского языка, который состоит из различных трудностей, и предложил способ их преодоления посредством использования языка, упражнений и стратегических игр с точными доказательствами.

Ключевые слова: использование, навыки, умения, упражнения, диверсификация, стратегические игры.

SPEECH HEARING AS A MEANS OF DEVELOPING SPEECH ACTIVITIES

This article discusses the means of using speech hearing to develop listening skills. Speech hearing is a broad concept. It includes the ability to listen to and understand words, the ability to perceive and distinguish different qualities of speech: Work on the formation of speech hearing is carried out in all age groups. Didactic games for the development of auditory attention, i.e. the ability to hear a sound, correlate it with the source and place of delivery, occupy a large place. The author, having considered the ways of developing speech hearing skills with the help of a set of exercises. In this study, the author presented ways of developing listening skills through dialogues, special exercises and games. The author also identified ways of studying and understanding spoken English, which consists of various difficulties, and proposed a way to overcome them through the use of language, exercises and strategic games with precise evidence.

Keywords: use, skills, abilities, exercises, diversification, strategic games.

Маълумот дар бораи муаллиф: ***Раҳимзода Сухроб Даврон* -** Донишгоҳи давлатии омӯзгории Тоҷикистон ба номи Садриддин Айнӣ, докторант Ph.D-и кафедраи методикаи таълими забони англисӣ. Суроға: 734003, шаҳри Душанбе, Ҷумҳурии Тоҷикистон, хиёбони Рӯдакӣ, 121 Телефон**: (+992) 988-08-26 -62**

Сведения об авторе: ***Рахимзода Сухроб Даврон*** - Таджикский государственный педагогический университет имени Садриддина Айни, докторант Ph.D кафедры методики преподавания английского языка. Адрес: 734025, город Душанбе, Республика Таджикистан, проспект Рудаки, 121 Телефон**: (+992) 988-08-26 -62**

Information about the author: ***Rahimzoda Suhrob Davron*** – Tajik State Pedagogical University named after Sadriddin Aini, Doctoral student Ph.D of the Department of Methods of Teaching English. **Address:** 734003, Dushanbe city, Republic of Tajikistan, Ismoili Somoni district, Rudaki 121.Phone: **(+992) 988-08-26 -62**

ТДУ:372.83

ОИЛА - САРЧАШМАИ ТАРБИЯИ НАСЛИ ДАВРОНСОЗ

Манонова Р.А., Раҳимова Гавҳар, Негматҷонова М.А., Кароматуллоева М.С.
МДТ "Коллеҷи омӯзгории Донишгоҳи давлатии Хуҷанд ба номи академик Б.Ғафуров",
Донишгоҳи давлатии Хуҷанд ба номи академик Б.Ғафуров

Оила як воҳиди ҷамъият буда, асоси онро ташкил мекунад. Оила яке аз масъалаҳои ниҳоят муҳим ва асосии иҷтимоӣ буда, барои рафъи ниёзмандиҳои ҳаёти инсонӣ устувории ҷомеа зарур аст. Оила рукни табиӣ ва асосии ҷамъият буда, нахустин мактаби асосии тарбия аст.

Оила макони асосии бо фарҳангу тамаддун, одобу суннатҳои миллӣ шинос намудани бачагон мебошад. Оила бисёр масъалаҳои муқаддасу масъулиятнокро дар рушд, таҳаввул, тарбия ва саодати инсонӣ ба уҳда дорад. Оила ҷоест, ки дар он ҷо арзишҳои ахлоқӣ ва меъёрҳои иҷтимоӣ аз як насл ба насли дигар интиқол дода мешаванд.

Зинаи аввали зиндагӣ ва парвариши кӯдак дар он ҷо оғоз меёбад. Тифл ба асоси зиндагӣ ва хубу бади умр дар он ҷо шинос мешавад. Ҳаёти оилавӣ заминае барои вуруд ба зиндагии иҷтимоӣ аст. Оилаи хуб беҳтарин мактабест, ки дар он мактаб кӯдак лабханд, хушҳолӣ, хушхулқӣ, худдорӣ ва бурдборӣ, вазифашиносӣ ва ахлоқро меомӯзад, инкишоф ва такомул меёбад. Ва баръакс, оилаи номуносиб бадтарин мактабест.

1. *Нақши тарбия ва созандагии оила*. Кӯдак бо табиати пок ва бенуқсон ба дунё меояд. Ӯро оила солеҳ ё фосид мегардонад. Кӯдак мисли лавҳаи тозаест, ки дар он чизе навишта нашудааст. Оила аст, ки дар он ҷиҳатҳои (сифатҳои) ифтихоромез, ё зиллатро менависад. Оила шахсияти кӯдакро такмил медиҳад ва зиндагии ояндаи ӯро мушаххас ва муайян мекунад, дар вуҷуди кӯдак руҳи созандагӣ ё вайронкориро эҷод мекунад ва кӯдак харобкор ё дурусткор ба воя мерасад.

2. *Нақши меҳру муҳаббат ва ахлоқ дар оила*. Оила нахуст ҷоест, ки дар он тифл тасаввуроти дуруст ё нодуруст пайдо мекунад. Эҳсосоти қавӣ ё заиф ба даст меоварад. Меҳвари ва меҳру муҳаббат ба фарзанд аст. Оила, аз тарафи дигар, воситаи асосие барои интиқоли одоб ва ахлоқ, расму русум ва суннатҳои саҳеҳ ё ғалат аст. Кӯдак дар оила ахлоқ, эътимод ба нафс, покӣ, эҳтиром ба қонун, ба инсоният ва ё хусумат, бебандуборӣ, кинаварзӣ, интиқом, сахтсарӣ ва ғайраҳоро меомӯзад. Бад-ин сон нақши оила дар ин ҷанбаъҳо низ дорои аҳаммияти махсус аст.

3. *Нақши фарҳангии оила.* Кӯдак дар ҷое ба дунё меояд, ки дорои фарҳанги арзёбишуда, ё бефарҳанг аст. Тифл аз мушоҳида ва алоқа бо волидайн, бо тамоми соҳаҳои ҳаёти оилавӣ дар чорчӯбаи муайян шинос ва аз ҳамон рӯзҳо ва моҳҳои аввали ба дунё омаданаш ин фарҳангро ба воситаи волидайн ва пайвандон (хешовандон) аз худ менамояд. Ва бар ин асос зеҳн ва афкори ӯ ташаккул меёбад. Яъне, ба як қолаби муайян медарояд. Ва роҳи зиндагии иҷтимоиашро пайдо мекунад. Пас соҳиби чӣ гуна фарҳанг шудани кӯдак ба завқ ва назари волидайн ва худи кӯдак вобаста аст. Рушди кофии кӯдак ҳам бо ҳамин вобаста аст. Дар боби доир ба касб ҳам маълумоти умумӣ пайдо кардан низ ба оила вобаста аст. Тифл дар оила бештар онро меомӯзад, ки ба он бештар завқ дорад. Забон ва муколама, роҳ рафтан ва одоби зиндагиро кӯдак дар оила аз волидайн ёд мегирад. Аз тарафи дигар, он чи тифл дар оила меомӯзад аз китоб фаҳмида наметавонад. Кӯдак дар оила амалан дарси меҳру муҳаббат, самимият ва ҳамкориро ёд мегирад. Шараф, иззату нафс ва садоқатро меомӯзад. Волидайн ба кӯдак бовиҷдонӣ, покдилӣ ва порсоиро ёд медиҳанд. Тифл ин масъалаҳоро ба ғайр аз оила дар дигар ҷойҳо беҳтар ва бештар фаро гирифта наметавонад.

4. *Нақши иҷтимоии оила*. Оила нахустин сарчашмаи хубӣ ва бадии ҷомеа аст. Аз он ҷиҳат, ки асоси фикри кӯдак дар оила гузошта мешавад ва волидайн касоне ҳастанд, ки ӯро барои ҷомеа хуб ё бад тайёр менамоянд. Оиларо метавон нахустин муассисае ҳисоб кард, ки фардро ба зиндагии иҷтимоӣ тайёр мекунад. Аз тарафи дигар, оила манбаи ҳар гуна хайр ва баракат, неъмату саодати ҷомеа аст. Тифл дар оила одоби муайяни зиндагӣ

ва иҷтимоиро меомӯзад, дарси фидокорӣ, муҳаббат, садоқат ба халқи худ, ҳамкориро ёд мегирад. Дар ҷомеаҳои гуногун ин сифатҳо ва вазифаҳо ба далелҳои фарҳангӣ, мазҳабӣ, иҷтимоӣ, иқтисодӣ ва ҳатто сиёсию ҷуғрофӣ вобаста аст. Вале маҷмуи ин сифатҳо дар тамоми ҷомеаи башарӣ аз инҳо иборатанд:

1. ба вуҷуд овардан ва ба камол расондани инсони солим, ба воситаи таълим ва тарбияи хуб;

2. барпо намудани ҷомеаи солим ва ба ин восита тарбия намудани фарзандон ба унвони инсонҳои комил;

3. ҳамкорӣ дар соҳаи фароҳам овардан ва рушди иқтисодии оила ба воситаи ҳамфикрии аъзоёни оила;

4. иҷрои баъзе аз ниёзҳои асосии кӯдак, мисли ниёз ба таъмини амнияти рӯҳӣ, равонӣ ва саломатии фарзандон;

5. ҳамкорӣ ва ҳамфикрии падару модар дар тарбия ва таълими фарзандони худ;

6. ҳамфикрӣ ва хамкорӣ дар соҳаи беҳдошти аъзоёни оила;

7. таъмин намудани амнияти руҳии аъзоёни оила;

8. таълим ва тарбияти фарзандон.

Бояд гуфт, ки оила дар тарбияи кӯдакон дар боби тайёр намудани онҳо ба ҳаёти ҷамъиятии онҳо нақши муҳимро мебозад. Барои ҳамин ҳам ҳаёти оилавӣ бояд муқаддимаи ҳаёти иҷтимоӣ бошад. Оила бояд, аз як тараф, маркази тандурустӣ, беҳдошти ҷисмонӣ ва ақлӣ ва аз тарафи дигар, маркази тарбияи ҷисм, рушди психологӣ ва аз тарафи савум, маркази омода кардани фард ба ҳаёти иҷтимоӣ бошад.

Оилаи имрӯзаи ҷомеаи мо аз оилаҳои панҷоҳ соли пештар фарқ мекунад. Тавассути пешрафти илму техникӣ низоми бозоргонӣ ва таъсири матбуоти даврӣ, телевизион, шабакаи ҷаҳонии интернет сатҳи фаҳмишашон хеле боло рафтааст.

Қонуни Ҷумҳурии Тоҷикистон “Дар бораи маориф” дар назди волидон ва шахсони онҳоро ивазкунанда вазифаҳои масъулиятнокро пеш гузоштааст ва дар сурати беэътиноӣ ба он ё мухолифи онҳо амал кардан, ҳатто ба ҷавобгарии ҷиноятӣ кашида мешаванд. Азбаски сатҳи зиндагӣ ва масъулиятнокии падару модарон гуногун аст, тарбияи кӯдакон низ як хел нест.

Оилаҳое ҳастанд, дар тарбияи фарзанд саҳми фаъол мегиранд. Вале баъзеҳо саҳлнигорӣ мекунанд, ба камбудиҳо роҳ медиҳанд. Дар оилаҳои ҷавон бошад, ба сабаби камтаҷрибагӣ тарбияи кӯдакон коста мешавад. Дигар сабаби он дар оила аз ҳад зиёд сахтгирии калонсолон аст, ки кӯдакон аз тарс мустақилияти хешро гум мекунанд. Дар чунин вазъият майлу рағбат, озодии онҳо зери фишор мемонад. Камбудии дигари тарбияи оилавӣ аз ҳад зиёд нозпарвару «эрка» тарбия кардани кӯдакон аст.

Тарбия намудани насли давронсоз дар замоне, ки ҷомеаи мо роҳи бунёди давлати демократӣ, ҳуқуқбунёд ва дунявиро пеш гирифтааст, муҳимтарин воситаи расидан ба ин ҳадафи волою муқаддас мебошад. Тарбияи фарзанд аз оила сарчашма гирифта, дар ҷомеа рушду нуму меёбад. Ақидаю ҷаҳонбинӣ, расму одатҳои оила ва волидайн дар ташаккули минбаъдаи равонӣ ва шахсияти мактаббачагон замина мегузорад.

Ҳоло равиши тарбиявии қисми зиёди падару модарон ҳамон равиши тарбиявии суннатие аст, ки дар гузашта дар фазои он худашон тарбия ёфтаанд. Бо ин равиш намешавад фарзандро барои замони муосир, замони рушди босуръати техника ва технологияи нав тарбия кард.

Дар ин маврид, дар шароити ҷаҳонишавӣ моро зарур аст, ки на танҳо тарҳи тарбия, инчунин тарҳи таълимро ба таври куллӣ таҷдиди назар намоем.

Шароити кунунӣ ва муносибатҳои нави иҷтимоӣ дар замони рушди босуръати технологияи муосири иттилоотӣ ҳамчун падидаи нав дар ҷаҳони имрӯза то андозае тавонистааст, ки ба ҳаёти иқтисодӣ, иҷтимоӣ ва маънавии инсоният таъсири худро расонад. Аз ин раванд Тоҷикистон низ истисно нест.

Раванди ҷаҳонишавӣ дар баробари дигар омилҳо ба таълиму тарбия низ таъсири худро расонида истодааст. Албатта, ҳамқадами кишварҳои пешрафта ва рушдёфта будан боиси ифтихор аст. Вале дар ин раванд ҳифзи анъанаҳои миллӣ ва тарбияи фарзандон дар

руҳияи эҳтироми фарҳангу тамаддуни миллӣ ва арзишҳои волои он бояд дар мадди аввал қарор гирад.

Имрӯз ки технологияи ҷадид ва интернет вориди ҳар як оила мегардад, волидайн бояд дониши замонавӣ дошта бошанд, то тавонанд аз таъсири манфии интернет кӯдакро эмин нигоҳ доранд. Маълум аст, ки имрӯз дар интернет маводи фаҳшу зӯроварӣ низ ба табъ мерасад. Кӯдакон бошанд, бештар ин маводҳоро тамошо менамоянд, ки ба мафкураи онҳо беасар намемонад.

Тарбияи кӯдакро бояд бо назардошти табиати ӯ ва муҳит анҷом дод. Аз ин рӯ, мақсади тарбия тавсеа ва густариши зарфияти ботинӣ ва қувваи фаҳми кӯдак буда, он набояд маҷбурӣ ва ба воситаи зӯру танбеҳ амалӣ шавад.

Дар асоси гуфтаҳои боло метавон натиҷагирӣ кард, ки нақши хонавода дар тарбияи фарзанд хеле калон аст, зеро волидайн муҳимтарин омили созандаи шахсияти кӯдак маҳсуб меёбанд.

Кӯдакон то синни ҳафтсолагӣ асосан дар канори падару модар ҳастанд ва бештари таъсиротро аз онҳо гирифта, ташаккул меёбанд. Ба ҳамин далел тарбия дар ин давра бояд комилан ба уҳдаи хонавода бошад. Агар волидайн дар ин давра тарбияи кӯдакро масъалаи сода шуморанд ва дар тарбияи фарзанд саҳлангорӣ намоянд, аз кӯдак рафтори дуруст, тани солим, ахлоқи ҳамидаро набояд интизор шавем. Ҳар як хонаводаи тоҷик дорои хусусият ва шеваи махсуси тарбия аст, ки дарвоқеъ онҳо дар тафаккури кӯдак инъикос гардида, ташаккули шахсияти онро муайян менамоянд. Тарбияи кӯдак дар асоси ҷаҳонбинӣ, дониш ва арзишҳои маънавии падару модар сурат гирифта, инъикосгари шахсияти падару модар дар тафаккури кӯдак мебошад.

Имом Муҳаммади Ғазолӣ дар асари бузурги худ «Насиҳат-ул-мулук» фармудааст: «Падару модар ба мисли сарчашмае мебошанд, ки агар оби он мусаффо бошад, поёноб низ мусаффо хоҳад буд».

АДАБИЁТ

1. Азаров Ю.П. Семейная педагогика / Ю.П. Азаров. - М., 1985.
2. Гребенников И.В. Основы семейной жизни / И.В. Гребенников. - М., 1991.
3. Гребенников И.В. Семейное воспитание / И.В. Гребенников, Л.В. Ковинько. - М., 1990.
4. Қонуни Ҷумҳурии Тоҷикистон «Дар бораи масъулияти падару модар дар таълиму тарбияи фарзанд». - Душанбе, 2010.
5. Ковалев С.В. Психология семейных отношений / С.В. Ковалев. - М., 1987.
6. Мудрые заповеди народной педагогики. Записки журналиста. Сост. З.А.Васильева. -М.: Педагогика, 1984.
7. Муҳаммад Ғазолӣ. Насиҳат-ул-мулук. –Душанбе: Ирфон, 1993.
8. Мы и наша семья. Книга для молодых супругов. -М.: Молодая гвардия, 1987.
9. Одинаев Я.К. Коран: философское, этическое, эстетическое учение / Я.К. Одинаев. –Душанбе: Маориф, 1991.
10. Одинаев Ё. Бунёди маданияти шахс / Ё. Одинаев. –Душанбе: Маориф, 1989.

ОИЛА - САРЧАШМАИ ТАРБИЯИ НАСЛИ ДАВРОНСОЗ

Мақолаи мазкур ба баррасии нақши оила дар тарбияи насли наврас бахшида шудааст. Имрӯз ки технологияи ҷадид ва интернет вориди ҳар як оила мегардад, волидайн бояд дониши замонавӣ дошта бошанд, то тавонанд аз таъсири манфии интернет кӯдакро эмин нигоҳ доранд. Маълум аст, ки имрӯз дар интернет маводи фаҳшу зӯроварӣ низ ба табъ мерасад. Кӯдакон бошанд, бештар ин маводҳоро тамошо менамоянд, ки ба мафкураи онҳо беасар намемонад.Тарбияи кӯдакро бояд бо назардошти табиати ӯ ва муҳит анҷом дод. Аз ин рӯ, мақсади тарбия тавсеа ва густариши зарфияти ботинӣ ва қувваи фаҳми кӯдак буда, он набояд маҷбурӣ ва ба воситаи зӯру танбеҳ амалӣ шавад.Дар асоси гуфтаҳои боло метавон натиҷагирӣ кард, ки нақши хонавода дар тарбияи фарзанд хеле калон аст, зеро волидайн муҳимтарин омили созандаи шахсияти кӯдак маҳсуб меёбанд. Кӯдакон то синни ҳафтсолагӣ асосан дар канори падару модар ҳастанд ва бештари таъсиротро аз онҳо гирифта, ташаккул меёбанд. Ба ҳамин далел тарбия дар ин давра бояд комилан ба уҳдаи хонавода бошад. Агар волидайн дар ин давра тарбияи кӯдакро масъалаи сода шуморанд ва дар тарбияи фарзанд саҳлангорӣ намоянд, аз кӯдак рафтори дуруст, тани солим, ахлоқи ҳамидаро набояд интизор шавем. Ҳар як хонаводаи тоҷик дорои хусусият ва шеваи махсуси тарбия аст, ки дарвоқеъ онҳо дар тафаккури кӯдак инъикос гардида, ташаккули шахсияти онро муайян менамоянд. Тарбияи кӯдак дар асоси ҷаҳонбинӣ, дониш ва арзишҳои маънавии падару модар сурат гирифта, инъикосгари шахсияти падару модар дар тафаккури кӯдак мебошад.

Калидвожаҳо: оила, тарбия, нақши оила дар тарбияи насли наврас, волидайн, омили созандаи шахсияти кӯдак.

СЕМЬЯ – ИСТОЧНИК ВОСПИТАНИЯ ПОДРАСТАЮЩЕГО ПОКОЛЕНИЯ

Данная статья посвящена рассмотрению роли семьи в воспитании подрастающего поколения. Сегодня, когда новые технологии и Интернет входят в каждую семью, родители должны обладать современными знаниями, чтобы иметь возможность защитить ребенка от негативного воздействия Интернета. Известно, что сегодня в Интернете также публикуются непристойные и жестокие материалы. Что касается детей, то они в основном смотрят эти материалы, что и оказывает влияние на их мировоззрение. Воспитание ребенка должно осуществляться с учетом его характера и окружения. Поэтому целью образования является расширение внутренних способностей и понимания ребенка, и она не должна осуществляться путем принуждения или насилия. Семья считается творцом личности ребенка. До семилетнего возраста дети в основном находятся под надзором своих родителей, получают большую часть их влияния и формируются. По этой причине воспитание и образование в этот период должно быть полностью обязанностью семьи. Если родители в этот период рассматривают воспитание ребенка как простое дело и проявляют заботу в воспитании ребенка, не следует ожидать от ребенка правильного поведения, здорового тела и хороших нравов. Каждая таджикская семья имеет свои особенности и особый способ воспитания, которые отражаются на мышлении ребенка и определяют формирование его личности. Воспитание и образование ребенка основывается на мировоззрении, знаниях и духовных ценностях родителей и отражает личность родителей в мышлении ребенка.

Ключевые слова: семья, воспитание, роль семьи в воспитании подрастающего поколения, родители, факторы формирующие личность ребенка.

FAMILY – A SOURCE OF EDUCATION OF THE YOUNG GENERATION

This article is devoted to the consideration of the role of the family in the education of the younger generation. Today, when new technologies and the Internet enter every family, parents should have modern knowledge in order to be able to protect their children from the negative impact of the Internet. It is known that today obscene and violent materials are also published on the Internet. As for children, they mainly watch these materials, which affects their worldview. The upbringing of a child should be carried out taking into account his character and environment. Therefore, the purpose of education is to expand the inner abilities and understanding of the child, and it should not be carried out through coercion or violence. The family is considered the creator of the child's personality. Until the age of seven, children are mainly under the supervision of their parents, receive most of their influence and are formed. For this reason, upbringing and education during this period should be entirely the responsibility of the family. If parents during this period consider raising a child as a simple matter and show concern in raising a child, one should not expect the child to behave correctly, have a healthy body and good morals. Each Tajik family has its own characteristics and a special way of raising a child, which are reflected in the child's thinking and determine the formation of his personality. The upbringing and education of a child is based on the worldview, knowledge and spiritual values of the parents and reflects the personality of the parents in the child's thinking.

Key words: family, upbringing, the role of the family in raising the younger generation, parents, factors shaping the personality of the child.

Маълумот дар бораи муаллифон*: Манонова Раъно Абдурахмоновна*- МДТ Коллеҷи омӯзгории Донишгоҳи давлатии Хуҷанд ба номи академик Бобоҷон Ғафуров, мудири кафедраи педагогика ва психология. **Суроға:** 735700, Ҷумҳурии Тоҷикистон, шаҳри Хуҷанд, гузаргоҳи Мавлонбеков, 1.

***Раҳимова Гавҳарҷон* -** Донишгоҳи давлатии Хуҷанд ба номи академик Б. Ғафуров, кафедраи педагогикаи умумӣ, номзади илмҳои педагогӣ, дотсент. **Суроға:** 735700, Ҷумҳурии Тоҷикистон, шаҳри Хуҷанд, гузаргоҳи Мавлонбеков, 1.

***Негматҷонова Мунираҷон Абдуллоҷоновна* -** МДТ Коллеҷи омӯзгории Донишгоҳи давлатии Хуҷанд ба номи академик Бобоҷон Ғафуров, омӯзгори кафедраи педагогика ва психология. **Суроға:** 735700, Ҷумҳурии Тоҷикистон, шаҳри Хуҷанд, гузаргоҳи Мавлонбеков, 1.

***Кароматуллоева Муҳаёхон Сайдуллоевна* -** МДТ Коллеҷи омӯзгории Донишгоҳи давлатии Хуҷанд ба номи академик Бобоҷон Ғафуров омӯзгори кафедраи педагогика ва психология. **Суроға:** 735700, Ҷумҳурии Тоҷикистон, шаҳри Хуҷанд, гузаргоҳи Мавлонбеков, 1.

Сведения об авторах: ***Манонова Раъно Абдурахмоновна*** **–** ГОУ «Педагогический колледж Худжандского государственного университета имени академика Б.Гафурова», кандидат педагогических наук, доцент, заведующая кафедрой педагогики и психологии. **Адрес:** 734019, г. Худжанд, Республика Таджикистан, проспект И. Сомони, 169.

***Рахимова Гавхарджон* -** Худжандский государственный университет имени академика Б.Гафурова, кафедра общей педагогики, кандидат педагогических наук, доцент. **Адрес**:735700, город Худжанд, Республика Таджикистан, проезд Мавлонбекова,1.

Негматджонова Мунираджон Абдуллоджоновна - ГОУ «Педагогический колледж Худжандского государственного университета имени академика Б.Гафурова», преподаватель кафедры педагогики и психологии. **Адрес**:735700, город Худжанд, Республика Таджикистан, проезд Мавлонбекова,1.

Кароматуллоева Мухаёхон Сайдуллоевна - ГОУ «Педагогический колледж Худжандского государственного университета имени академика Б.Гафурова», преподаватель кафедры педагогики и психологии. **Адрес**:735700, город Худжанд, Республика Таджикистан, проезд Мавлонбекова,1.

Information about the authors: *Manonova Rano Abdurakhmonovna* - State Educational Institution "Pedagogical College of Khujand State University named after Academician B. Gafurov", Candidate of Pedagogical Sciences, Associate Professor, Head of the Department of Pedagogy and Psychology**. Address:** 735700, Khujand city, Republic of Tajikistan, Mavlonbekov passage, 1.
***Rakhimova Gavkhardjon* -** Khujand State University named after academician B. Gafurov, Department of General Pedagogy, Candidate of Pedagogical Sciences, Associate Professor. **Address:** 735700, Khujand city, Republic of Tajikistan, Mavlonbekov passage, 1.
***Negmatdzhonova Munirajon Abdullojonovna* -** State Educational Institution "Pedagogical College of Khujand State University named after Academician B. Gafurov", Lecturer of the Department of Pedagogy and Psychology. **Address:** 735700, Khujand, Republic of Tajikistan, Mavlonbekov Passage, 1.
***Karomatulloeva Mukhayokhon Saidulloevna* -** State Educational Institution "Pedagogical College of Khujand State University named after Academician B. Gafurov", teacher of the Department of Pedagogy and Psychology. **Address:** 735700, Khujand city, Republic of Tajikistan, Mavlonbekov passage, 1.

ТДУ:372.835.5

ПЕДАГОГИКАИ ҲАРБӢ ВА МОҲИЯТИ ОМӮЗИШИ ОН ДАР ШАРОИТИ МУОСИР

Л. Назирӣ
Донишгоҳи миллии Тоҷикистон

Дар замони муосир ҳар як соҳаи илм инкишоф ёфта, тавассути таҳқиқоту пажуҳишҳои илмӣ назарияи худро бой гардонда, мазмуни нав ба худ мегиранд.

Назарияи педагогӣ, ки ба таълим ва тарбияи инсон дар давраи муайяни синнусолӣ ва дар муҳитҳои гуногуни иҷтимоӣ равона шудааст, дар тайёр намудани мутахассисони соҳаҳои мухталиф нақши муҳим дорад. Вобаста ба гуногунии мазмуни омодасозии мутахассисони касбӣ илми педагогикаро ба соҳаҳо ва қисмҳои таркибии илмии педагогӣ ҷудо менамоянд ва тайи солҳои охир соҳаҳои нави илмиро фаро гирифтааст.

Аз ҷумла, педагогикаи муқоисавӣ, педагогикаи махсус, педагогикаи коррексионӣ (ислоҳӣ), педагогикаи ҳарбӣ, педагогикаи тиббӣ, педагогикаи меҳнати ислоҳӣ ва дигар соҳаҳои муосири илми педагогиро метавон қайд намуд, ки дар шароити муосир ниёз ба омӯзиши он меафзояд.

Педагогикаи ҳарбӣ дар шароити муосир ҳамчун соҳаи илми муҳими педагогӣ маҳсуб ёфта, қонунҳои ҷараёни педагогии ҳарбӣ, таълиму тарбияи кадрҳои ҳарбӣ ва дастаҳои ҳарбӣ, омодагии онҳоро барои бомуваффақият гузаронидани амалиёти зарурӣ ва фаъолияти касбии ҳарбиро меомӯзад. Ин соҳаи илмӣ дар бораи тарбия ва таълими ҳайати шахсии Қувваҳои Мусаллаҳ, омода кардани қисмҳои барои амалиёти муваффақ дар шароити фавқулода мебошад.

Педагогикаи ҳарбӣ ҳамчун илм аз замони ба вуҷуд омадани артиш ҳамчун падидаи мушаххаси иҷтимоӣ ҷузъи муҳимтарини фаъолияти ҳарбӣ таълим ва тарбияи кадрҳо буд ва боқӣ мемонад. Аслан педагогикаи амалии ҳарбӣ — воситаи зарурӣ, ҳатмии тайёрии ҳаматарафаи афсарон барои амалиёти бомуваффақияти ҷангӣ ва дар ҳолатҳои зарурӣ мебошад.

Дар охири асри 19 - ибтидои асри 20 педагогикаи ҳарбӣ ҳамчун як соҳаи мустақили илмӣ ташаккул меёбад. Асарҳои М.В.Фрунзе, М.Н.Тухачевский, И.Е.Якир, таҷрибаи таълиму тарбияи афсарон дар солҳои Ҷанги Бузурги Ватанӣ ҳамчун асоси ташаккули педагогикаи ҳарбӣ хизмат карданд.

Объекти педагогикаи ҳарбӣ хизматчиёни ҳарбӣ ва гурӯҳҳои ҳарбӣ мебошанд. Мавзӯи предмет раванди ҳарбии педагогӣ дар маҷмӯъ ва бевосита шаклҳои педагогии таълим, тарбия, тайёр кардани ҳайати ҳарбӣ ва дастаҳои ҳарбӣ барои ҳалли бомуваффақияти вазифаҳои хидматӣ мебошад.

Хусусияти педагогикаи ҳарбӣ аз он иборат аст, ки хизматчиёни ҳарбӣ аз рӯзҳои аввали хизмат ё таҳсил дар донишгоҳ на танҳо ҳамчун мутахассиси ҳарбӣ таҳсил ва тайёр мекунанд, балки ба ҳалли вазифаҳои воқеии таълимӣ, хизматӣ ва ҷангӣ шурӯъ мекунанд. Мутобиқан, таъсир ва муносибатҳои ҳарбӣ-педагогӣ бештар самти амалӣ, хидматӣ доранд. Яъне, амалан ҳар як хизматчии ҳарбӣ фавран ба фаъолияти дастаи ҳарбӣ шомил шуда, ба фаъолияти касбии ҳарбӣ шурӯъ мекунад ва барои сифати таҳсил, рафтор, интизом ва ҳалли вазифаҳои пешбинишуда масъулияти пурраи шахсӣ (на танҳо маънавӣ, балки ҳуқуқӣ) дорад. Дар баробари ин, субъектҳои таъсиррасонӣ ва ҳамкории педагогӣ асосан одамони комилан болиғ, аз 18-сола боло буда, то андозае ақидаҳои худӣ, ҷаҳонбинӣ ва сифатҳои шахсии аллакай муқарраргардида доранд.

Аз ин рӯ, педагогикаи ҳарбӣ аз аксари дигар соҳаҳои педагогӣ бо бевосита дохил намудани объектҳои (субъектҳои) таълим, тарбия, тарбия, таълим ба фаъолияти воқеии касбии вобаста ба ҳалли вазифаҳои муҳиме, ки сифатҳои баланди ахлоқию равонӣ, омодагӣ, қобилият ва омодагиро талаб мекунанд, фарқ мекунад.

Бо пайдоиши амалия ва тафаккури педагогии ҳарбӣ дар солномаҳо, санадҳои давлатӣ, таълимот, баъдан дар оинномаҳои ҳарбӣ, фармонҳо, дастурҳо, асарҳо оид ба масъалаҳои ҳарбӣ, инчунин дар осори таърихию бадеии ҳарбӣ инъикос ёфтанд.

Характери мунтазами таълим ва кори ҳарбӣ, ки хусусияти муҳими ватандӯстию ҷавонмардӣ доштанд, бо сабт ва интишори идеяхои педагогии харбӣ мусоидат менамуданд. Корнома ва қаҳрамониҳо дар асари безаволи "Шоҳнома"-и Фирдавсӣ, "Қаҳрамони тоҷик Темурмалик" - С. Айнӣ, достони "Писари Ватан"-и М. Турсунзода, шеърҳои Ҳ. Юсуфӣ ва дигар адибонро метавон номбар намуда, ки барои ғайрату ҷасорати онҳо барои муҳофизати Ватан намуна аст.

Дар рушди педагогикаи ҳарбӣ сиёсатмадорон ва пешвоёни машҳур П.А.Румянцев, Г.А.Потемкин, А.В.Суворов, С.Воронов, М.И.Кутузов, П.И.Панин, П.С.Салтыков, Ф.Ф.Ушаков ва ғайра саҳми калон гузоштанд.

Бояд қайд намуда, ки асоси тарбияи ҳарбиро идеяи дифоъ аз Ватан, пойдории шаъну шарафи ҳарбӣ ва садоқат ба савганди ҳарбӣ ташкил медиҳад. Аз ин рӯ, дар низоми ҳарбӣ ворид намудани системаи ягонаи педагогии ҳарбӣ, ки моҳияти он дарк намудани масъалаҳо ва моҳияти таълими ҳарбӣ дар раванди тайёрии ҳамешагии психологӣ ҷиҳати дар амал татбиқ намудани усулҳои амалиётҳои ҳарбӣ муҳим аст.

Дар педагогикаи ҳарбӣ набояд таълимро аз тарбия ҷудо намуд, зеро асоси низоми ҳарбиро таълим, тарбияи касбӣ ва ахлоқӣ ташкил медиҳад. Ҳадафи таълим ва тарбияи ҳарбӣ дар байни сарбозон ташаккул додани қувва, шуҷоат, эътимоднокӣ, матонат, қатъият, интизом, ростгӯӣ, эҳсоси вафодорӣ ба инсон, ватан, сарзамин мебошад. Умуман мазмуни таълиму тарбияи ҳарбӣ ба ҳар як сарбоз тарбияи ахлоқӣ, ҷисмонӣ ва ҳарбию касбӣ медиҳад.

Дар айни замон аз ҷониби олимону мутахассисони соҳаҳои илми педагогика, психология ва соҳаи ҳарбӣ корхои тадқиқотӣ оид ба масъалаҳои дидактика ва тарбияи кадрҳои ҳарбӣ вусъат ёфта истодааст. Муссалам аст, ки асосхои методологии педагогикаи харбии ватанӣ аз ҷониби мутахассисон аник карда шудааст ва афзалиятхои соҳавӣ таҳқиқ, омӯзиш ва пешниҳод карда шуда истодааст. Дар шароити имрӯза қисми асосии таҳқиқоти педагогикаи ҳарбӣ таҳияҳои махсуси методиро дар бар мегирад, ки асоси онро натиҷаҳои таҳқиқоти фундаменталӣ дар илму амалияи педагогикаи ҳарбии муосир ва муносибатҳои гуногуни касбӣ ташкил медиҳад. Чунин муносибат ба методологияи педагогикаи ҳарбӣ имкон дод, ки неруи илмии бадастовардашударо ба иаври конструктивӣ баҳо дода, дастовардҳои илмии мавҷуда бо самаранокии максималии он дар соҳаи ҳарбӣ истифода шавад.

Дуруст аст, ки амиқ ва воқеъбинона дарк ва таҳлил намудани таҷрибаи педагогии ҳарбии ватанӣ, омӯзиш ва таҳлили ғояҳои педагогии хориҷӣ, истифодаи технологияҳои муосири педагогӣ бо тамоюлҳои рушди маориф бо назардошти татбиқи онҳо дар таълиму тарбияи кадрҳои ҳарбӣ корҳои зиёде анҷом дода шуда истодааст. Корҳо оид ба ташкил ва такмили системаи таълими бисёрзинаҳои ҳарбӣ, робитаи он бо системаи таҳсилоти олии кишвар, омӯхтани имкониятҳо ва роҳҳои татбиқи муқаррароти роиҷ ба роҳ монда шудааст.

Дар назди педагогикаи ҳарбӣ вобаста ба таълим ва тарбияи ҳарбӣ ворид намудани тағйирот ва вазифаҳои нав истодаанд, ки ҳалли он аз коршиносон, мутахассисон ва олимони соҳа вобаста аст. Вобаста ба талабот соҳаҳои нави илми педагогикаи харбӣ коркард, асоснок ва инкишоф ёфта истодаанд, аз ҷумла педагогикаи профилактики (пешгирӣ. татбиқӣ,ислоҳӣ), педагогикаи ичтимоӣ, педагогикаи тиббӣ ва гайра, ки ҳадаф аз инкишоф додани донишҳои педагогии ҳарбӣ, ташхисӣ педагогии ҳарбӣ, навовариҳои педагогии ҳарбӣ, низоъшиносӣ ҷойи муҳимро ишғол мекунанд.

Дар Ҷумҳурии Тоҷикистон санадҳои танзимкунандаи фаъолияти қушунҳо ва қисмҳои ҳарбӣ қабул карда шудааст, ки корбарӣ ва низоми ҳарбӣ мутобиқи он амалӣ карда мешавад. Хусусан, ба роҳ мондани муносибатҳои ҳарбӣ дар Қонуни Ҷумҳурии Тоҷикистон "Дар бораи уҳдадориҳои ҳарбӣ ва хизмати ҳарбӣ", ки аз 29 январи соли 2021, № 1753 қабул карда шудааст, мақом ва нуфузи фаъолияти ҳарбиро баланд бардоштааст.

Дар қонуни мазкур уҳдадориҳои конститутсионии шаҳрвандон оид ба ҳифзи Ватан, ҳимояи манфиатҳои давлат, истиқлолият, амният мушаххас карда шудааст, ки

шаҳрвандони (ҷинси марди ба 18 расида), ба сафи Қувваҳои Мусаллаҳи Ҷумҳурии Тоҷикистон ба муҳлати муайян даъват карда мешаванд.

Дар моддаи 4 қонуни мазкур муайян карда шудааст, хизмати ҳарбӣ ба принсипҳои зерин асос меёбад: садоқат ба Президенти Ҷумҳурии Тоҷикистон, Сарфармондеҳи Олии Қувваҳои Мусаллаҳи Ҷумҳурии Тоҷикистон, садоқат ба Ватану миллат, риояи интизоми ҳарбӣ ва дигар меъёрҳои асосии хизмати ҳарбӣ мушаххас шудааст.

Аз ин рӯ, ҳамаи шаҳрвандони ба синни даъват расида, бояд мутобиқи Қонуни мазкур хизмати ҳарбиро адо намоянд.

Корбарӣ намудан бо ҷавонон ва дар тафаккуру андешаи онҳо ҷой намудани моҳияти ҷавонмардию хизмат ба ватанро аз зинаи таҳилоти умумӣ оғоз намуда, сипас ба гурӯҳҳои иҷтимоие, ки ҷавонон ба онҳо пайваст мебошанд, бояд бурда расонд. Чунин муносибат ҳисси масъулиятро дар замири ҷавонон бедор намуда, ташкил ва ба роҳ мондани ҷамъомадҳои ҳарбӣ - ватандӯстӣ дар муҳити муассисаи таълимӣ, маҳҳали зист, ҷойҳои ҷамъиятӣ низ дар шароити муосир муҳим мебошад, зеро доштани донишҳои зарурӣ дар соҳаи мудофиа, ба ҳамаи шаҳрвандон, хусусан қисми мардон муҳим аст.

Дар амал татбиқ намудани Консепсияи миллии тарбия дар Ҷумҳурии Тоҷикистон, ки бо қарори Ҳукумати Ҷумҳурии Тоҷикистон аз 3.03.2006, № 94 қабул карда шудааст, ҷиҳати баландбардоштани ҳисси ватандӯстӣ, худшиносӣ, арҷгузор будан ба арзишҳо, муқаддасот ва марзу буми ватан барои наврасону ҷавонон замина мегузорад. Бояд қайд намуд, ки асоси методологии ин консепсия ва моҳияти онро тафаккури нави сиёсӣ ташкил медиҳад, ҳадаф аз таҳкими истиқлоли давлатӣ, таъмини амнияти давлату миллат, ҳифзи тамомияти арзӣ ва манфиатҳои умумимиллӣ мебошад.

Тарбия падидаи иҷтимоӣ, педагогӣ ва психологӣ буда, барои танзими рафтор, муносибат ва кирдори инсон равона шудааст. Тарбия фаъолияти мақснок буда, барои рушди шахс нигаронида шудааст. Тарбияи шаҳрвандон, хусусан наврасону ҷавонон дар шароити муосир муҳим буда, дар замири насли наврас сифатҳои балнди ахлоқӣ, ҳуввияти миллӣ, инсондӯстӣ, ташаббускорӣ ва дигар рукнҳои тарбияи солими шахсро ташаккул медиҳад. Дар ҳамбастагӣ бо унсурҳои асосии тарбияи муҳим аст, ки насли наврасу ҷавон ба намудҳои варзиши ҳарбӣ машғулшуда, ҷисму тани худро обутоб диҳанд, ки он тайёрии ибтидоии ҳарбии шаҳрвандони ноболиғ муосидат менамояд. Гирифтани донишҳои зарурӣ ва бурдани тарзи ҳаёти солим муҳим буда, шаҳрвандони ҷавонро барои омодагии доимии ҳарбӣ ҳидоят намуда, ба ташаккули ҳисси масъулият доштан ба имрӯзу ояндаи ватан омода месозад.

Дар шароити муосири рушди босуръати тамоми соҳаҳои ҳаёти ҷомеа зарур аст, дар низоми ҳарбӣ омодагии баланди равонӣ ва педагогии афсаронро барои роҳбарии самаранок ба хизматчиёни ҳарбии тобеон ва дастаҳои ҳарбӣ ба роҳ монда шавад. Аз ин рӯ, баланд бардоштани фарҳанги педагогии хизматчиёни ҳарбӣ муҳим, саривақтӣ ва таъхирнопазир аст. Ҳалли он яке аз воситахои муҳимтарини такмил додани раванди таълиму тарбия дар қушунҳо ва қисмҳои низомӣ ба шумор меравад.

Ҳамгироӣ ва густариши ҳамкориҳои намояндагони илми педагогикаи ҳарбӣ бо психологҳо, сиёсатшиносони ҳарбӣ, ҷомеашиносон, таърихчиён, мутахассисони ҳарбӣ ва коршиносони соҳа муҳим буда, боиси ба роҳ мондани ҳамкориҳо ва робитаи мутақобила бо мутахассисони дигар соҳаҳои педагогика мегардад. Ба роҳ мондани чунин муносибатҳои ҳамкорӣ ба соҳаи педагогикаи ҳарбӣ имконият медиҳад, ки проблемахои таълим, тарбия, такмили ихтисос ва ҳайати шахсии кадрҳои ҳарбӣ мунтаззам ба омӯзиш фаро гирифта шаванд.

Аз ин рӯ, педагогикаи ҳарбӣ, ки асоси онро тарбияи насли наврасу ҷавон ташкил медиҳад, мақоми махсусро касб намудааст.

АДАБИЁТ

1. Консепсияи миллии тарбия дар Ҷумҳурии Тоҷикистон (3.03.2006, № 94);
2. Қонуни Ҷумҳурии Тоҷикистон "Дар бораи уҳдадориҳои ҳарбӣ ва хизмати ҳарбӣ" (29 январи соли 2021, № 1753);
3. Миралиев А., Давлатов М. Педагогика ва психология. – Душанбе: Ирфон, 2007;

4. Мирализода А. Назирӣ Л. Педагогикаи мактаби олӣ. -Душанбе: "Ирфон", 2024, -542 с;
5. .Содиқов А. Аз таърихи афкори ахлоқии мутафаккирони Шарқ. – Душанбе, 1999;
6. Шарифзода Ф., Миралиев А.М. Педагогикаи умумӣ ва касбӣ.- Душанбе: "Ирфон", 2012.

ПЕДАГОГИКАИ ҲАРБӢ ВА МОҲИЯТИ ОМӮЗИШИ ОН ДАР ШАРОИТИ МУОСИР

Мақолаи мазкур дар асоси таҳлилу баррасии маводҳои соҳаи педагогикаи ҳарбӣ ва нақши тарбияи ҳарбӣ- ватандӯстӣ дар тарбияи насли наврасу ҷавон таҳия гаштааст. Тарбияи ҳарбӣ- ватандӯстӣ дар шароити ҷаҳонишавӣ муҳим арзёбӣ гашата, зарур аст, бо истифода аз нерӯ ва имкониятҳои мавҷудаи илмию педагогӣ, мутахассисону коршиносон дар самти тарбияи ҳарбӣ- ватандӯстии ҷавонон корҳои амалӣ ба роҳ монда шавад. Баланд бардоштани ҳисси масъулияти ҷавонон ҷиҳати хизмат дар сафҳои қувваҳои мусаллаҳи Ҷумҳурии Тоҷикистон азмуассисаҳои таълимии умумӣ оғоз гашта, баъдан ба дигар соҳаҳои иҷтимоӣ пайваст мешавад. Бинобар ин ҷалб намудани мутахассисону коршиносон, педагогҳою омӯзгорон ҷиҳати фаҳмондани моҳияти истиқлол, ватан, арзишҳои миллӣ ба насли ҷавон муҳим аст, ки дар ин самти нақш ва мақоми таълими педагогика ва психологияи ҳарбӣ дар ҳамаи зинаҳои таълимӣ зарур аст.
Калидвожаҳо: Педагогика, психология, педагогикаи ҳарбӣ, таълим ва тарбияи хизматчини ҳарбӣ, пойдории шаъну шарафи ҳарбӣ, садоқат ба савганди ҳарбӣ.

ВОЕННАЯ ПЕДАГОГИКА И СУЩНОСТЬ ЕЕ ИЗУЧЕНИЯ В СОВРЕМЕННЫХ УСЛОВИЯХ

Данная статья разработана на основе анализа и обзора материалов в области военной педагогики и роли военно-патриотического воспитания в воспитании подрастающего поколения. Военно-патриотическая подготовка в условиях глобализации является важной оценкой, необходимо проводить практическую работу в направлении военно-патриотической подготовки молодежи, используя существующие научно-педагогические силы и возможности. Повышение чувства ответственности молодежи за службу в Вооруженных Силах Республики Таджикистан начинается с общеобразовательных учреждений, а затем подключается к другим социальным сферам. Поэтому важно привлекать специалистов и экспертов, педагогов и учителей, чтобы понять молодому поколению сущность независимости, Родины, национальных ценностей, и в этом направлении роль и статус преподавания педагогики и военной психологии в ВУЗах. необходимы все уровни образования.
Ключевые слова: Педагогика, психология, военная педагогика, образование и воспитание военнослужащего, сохранение воинской чести, верность военной присяге.

MILITARY PEDAGOGY AND THE ESSENCE OF ITS STUDY IN MODERN CONDITIONS

This article is developed on the basis of the analysis and review of materials in the field of military pedagogy and the role of military-patriotic education in the education of the younger generation. Military-patriotic training in the context of globalization is an important assessment, it is necessary to carry out practical work in the direction of military-patriotic training of young people, using existing scientific and pedagogical forces and opportunities. Increasing the sense of responsibility of young people for service in the Armed Forces of the Republic of Tajikistan begins with general education institutions, and then connects to other social spheres. Therefore, it is important to involve specialists and experts, educators and teachers to understand the essence of independence, the Motherland, national values to the younger generation, and in this direction the role and status of teaching pedagogy and military psychology in universities. all levels of education are needed.
Key words: Pedagogy, psychology, military pedagogy, education and upbringing of military personnel, preservation of military honor, loyalty to the military oath.

Маълумот дар бораи муаллиф: ***Назирӣ Латофат*** **–**Донишгоҳи миллии Тоҷикистон, номзади илмҳои педагогӣ, дотсент. **Суроға:** 734025, шаҳри Душанбе, Ҷумҳурии Тоҷикистон, хиёбони Рӯдакӣ,17.

Сведения об авторе: ***Назир Латофат-*** Таджикский национальный университет, кандидат педагогических наук, доцент общеуниверситетской кафедры педагогики. **Адрес:** 734025. г. Душанбе, Республика Таджикистан, проспект Рудаки, 17

Information about the author*: Nazir Latofat* - Tajik National University, candidate of pedagogical sciences, associate professor of the university department of pedagogy. **Address:** 734025. Dushanbe, Republic of Tajikistan, Rudaki Avenue, 17

ТДУ:372.861.4

МЕТОДҲОИ ИЛМӢ-ТАБИИИ МАЪРИФАТӢ ВА АМСИЛАСОЗИИ ОНҲО ДАР МУНОСИБАТҲОИ БАЙНИФАННИИ ФАНҲОИ ТАБИАТШИНОСӢ ҲАМЧУН ВОСИТАИ ТАЪЛИМ

Ойматова Ҳ.Х.,,Табаров С.Р., Раҳимзода М.М.
Донишгоҳи давлатии Бохтар ба номи Носири Хусрав

Робитаи байнифаннӣ ва пешниҳод намудани он ҳамчун проблемаи дидактикии мустақил, дар корҳои педагогҳои машҳури асрҳои XVIII – XIX, И.Г. Песталотси, А. Дистеверг, К.Д. Ушинский ва дигарон инъикоси худро ёфтааст. Масалан, ба К.Д. Ушинский муяссар шуд, ки нисбатан пурратар аҳаммияти дидактикии робитаи байнифанниро дар раванди таълим аз ҷиҳати педагогӣ-психологӣ асоснок намояд. Мувофиқи гуфтаи К.Д. Ушинский, робитаи байнифаннӣ барои дар хонандагон ташаккул додани тасаввурот оид ба ҳаёти ҳақиқӣ ёрӣ мерасонад. Дар ҳолати мавҷуд будани чунин робита дар хонандагон, рушди системаи дурустиояндадорро ташкил намудан ва ёфтани роҳҳои истифодаи босалоҳияти онҳо мумкин аст [8, с.7].

Дар рушди назарияи робитаи байнифаннӣ дар педагогика педагогоҳо-навоварони асри XIX – XX Георг Кершенштейнер (1854 - 1932) ва Ҷон Дюн (солҳои 1859 - 1952) хизмати арзанда намудаанд, ки усулҳои нави ҳалли проблемаи системанокиро дар таълим пешниҳод намудаанд.

Дар таълим «бо роҳи кашфиёт» Ҷ. Дюн мақсад мегузорад, ки хонандагонро бо роҳи синтези дониш аз фанҳои гуногун дар ҷараёни ҳалли амалии вазифаҳо бо истифода аз шавқу рағбати хонандагон ба амал барорад. Хусусияти хосси чунин муносибат аз он иборат аст, ки самти асосии робитаи байнифаннӣ ташаккул додани маҳорати меҳнатию кордонӣ ва малакаҳо буд.

Ҳамин тариқ, донишҳое, ки хонандагон аз худ менамуданд, хусусияти амалӣ дошта, дар як вақт тарзи системавии аз худ намудани асосҳои донишҳоро надошт [17].

Дар асри XX консепсияи робитаи байнифаннӣ дар таълим рушд ёфт. Педагогҳои ватанӣ ва хориҷӣ муносибати гуногуни истифодаи робитаи байнифанниро дар таълим пешниҳод ва асоснок намуданд. Дар ин амсилаҳои «мактаби оянда» даст кашидан аз системаи фаннии таълим ба чашм мерасад ва ба ивази он таълими интегративӣ «таҳқиқоти соҳавӣ», дар ҳамбастагӣ бо методҳои илмӣ-маърифатӣ меояд.

Таҳқиқоти педагогҳои ватанӣ дар соҳаи робитаи байнифаннӣ ба баҳодиҳии таъсири робитаи байнифаннӣ ба ташаккули ҷаҳонбинии материалистии хонандагон, ба рушди равандҳои маърифатӣ равона карда шудаанд.

Дар шароити муосир дар бораи зарурати дар хонандагон ташаккул додани маҳорати на ин ки хос, балки умумӣ сухан меравад.

Аз ҷониби олимон-методистони муосир ҷанбаҳои гуногуни истифодаи робитаи байнифаннӣ дар ҷараёни таълими муассисаҳои таҳсилоти миёнаи умумӣ баррасӣ шудаанд. Аз ҷумла, С.Я. Батишев Х. [4], А.И. Гурев [7], Ю.К. Дику [9], И.Я. Ленер [12], Н.А. Лашкарева [13], А.В. Усова [20] ва дигарон дар ин самт самҳи назаррас гузоштаанд.

А.В. Усова ба ин назар аст, ки робитаи байнифаннӣ мазмун ва шароити таълим ба ҳисоб меравад. Ӯ робитаи байнифанниро ҳамчун технологияи баррасӣ намудааст, ки барои таълими фанҳои табиатшиносӣ ёрӣ мерасонад. Чунин технология таълими тафриқавиро рад накарда, онро пурра менамояд. Масалан, хонандагон метавонанд тезтар ва беҳтар иттилооти навро аз худ намоянд, ё ин ки малакаҳои нав ҳосил мекунанд [20, 21].

В.Н. Максимова мавҷудияти робитаи байнифанниро дар сатҳи гуногун асоснок менамояд: дар дохили як фанни таълимӣ, байни фанҳои як сикл ва дар байни фанҳои сиклҳои гуногун [14].

У. Зубайдов ва С. Холназаров қайд менамоянд, ки истифодаи робитаи байнифаннӣ дар ҷараёни муносибати проблемавӣ-рушддиҳанда ба таълим барои аз худ намудани

мантиқи илмӣ-маърифатӣ ёрӣ мерасонад: аз умумӣ (том) ба ҷузъ, аз абстракт ба мушаххас [24].

Робитаи байнифаннӣ ҳамчун роҳи амалӣ намудани принсипи системавии таълимро олимони ватанӣ М. Лутфуллоев, Ф. Шарифзода ва аз олимони Россия М. Скаткин, И.Я. Ленер таҳқиқ намудаанд.

Н.А. Лашкарева иброз менамояд, ки тарзи амудии робитаи байнифанниро, ки дар байни мафҳумҳо ҳангоми омӯзиши фанҳои гуногун дар вақтҳои гуногун ва уфуқӣ – байни мафҳумҳои фанҳои алоҳида дар як вақт дар дарсҳои фанҳои гуногун ҳосил мешаванд, фарқ кардан зарур аст [13].

Е.Б. Петрова мақсаднок истифода бурдани робитаи байнифанниро дар таълим бо мақсади сарфа намудани вақт, ки як мавод ду маротиба ва зиёдтар фаҳмонда нашавад, асоснок менамояд [16].

Масоили гуманизатсияи раванди таълим ба воситаи интегратсияи мазмуни умумӣ ва касбии таълим аз тарафи М.Н. Берулава ва дигарон коркард шудаанд [5].

Мубрамияти истифодаи робитаи байнифаннии биология ва химия дар фаъолияти таълимӣ-таҳқиқотӣ дар давраи муосир бо он тасдиқи худро меёбад, ки бисёр давлатҳои хориҷӣ фанни ҳамгирои «табиатшиносӣ» ҷорӣ намуданд. Педагогҳо ва психологҳо қайд мекунанд, ки ҳамгироии донишҳои табиатшиносӣ ба талаботи ҷомеа, ба сатҳи тайёрии хонандагон ҷавобгӯ мебошад. Пеш аз ҳама, аз рӯйи рушди тафаккур ба воситаи таҳлил, синтез, ҷустуҷӯ ва пешниҳоди иттилоот, банақшагирии кори мустақилона ва таҳқиқот. Ҳамгироии донишҳои табиатшиносӣ дар системаи маорифи ИМА, Италия, Швейтсария ва дигар мамлакатҳои ҷаҳон, аломатҳои таҳқиқотии таълимӣ, ки мантиқи илмӣ-маърифатиро такрор менамоянд ва дар натиҷаи он хонанда дар нақши олим, омӯзгор бошад, дар нақши ташкилотчӣ ва назоратчии таҳқиқоти илмӣ баромад менамояд [18].

Доир ба масъалаи ҳамгироӣ (махсусан ҳамгироии фанҳои дар синфҳои поёнӣ тадрисшаванда) олимон-методистони ватанӣ М. Лутфуллоев, Ф. Шарифов ва шогирдони онҳо таҳқиқоти арзишманд анҷом додаанд.

Дар асоси таҳлили кор ба истифодаи робитаҳои байнифаннӣ дар таълим мо якчанд ҳолатро интихоб намудем, ки дар вақти коркарди методикаи таълими мактаббачагон бо истифода аз методҳои илмӣ-табиии маърифатӣ онро ба асос гирифтан ба мақсад мувофиқ аст (ниг. ҷадвали 2)

Ҷадвали 2. Истифодаи робитаи байнифаннӣ дар таълими хонандагон ба воситаи методҳои илмӣ-табиии маърифатӣ

№	Натиҷаи таҳлили кор оид ба истифодабарӣ	Ҳолатҳое, ки бояд дар вақти коркарди методикаи таълим ба асос гирифта шаванд
1	Истифодаи робитаи байнифаннӣ барои сарфа намудани вақт	Дарсҳои ташаккул додани донишҳои методологӣ ва маҳоратҳои таҳқиқотиро гузаронидан аз як фан (биология, ё ин ки химия) мувофиқи мақсад аст
2	Робитаи байнифаннӣ ба амудӣ ва уфуқӣ ҷудо мешавад	Барои таъмини методҳои илмӣ-табиии маърифатӣ беҳтар мешавад робитаи уфуқӣ, ки ҳангоми методҳои илмӣ-маърифатии гуногуни таълим ҳосил мешаванд, истифода намоем
3	Робитаи байнифаннӣ ба онҳое ҷудо мешавад, ки истифода мешаванд	Дар методикаи таълими хонандагон методҳои илмӣ-табиии маърифатиро истифода бурдан ба мақсад мувофиқ аст, робитаи байнифанниро дар байни фанҳои як сикл (биология, химия, физика) бояд истифода барем
	Робитаи байнифаннӣ дар таҳқиқот истифода мешавад	Ташкил кардани дарсҳои таҳқиқотӣ ва фаъолияти лоиҳавии хонандагон дар асоси мавод бо истифода аз методҳои илмҳои табиӣ маърифатӣ зарурати таълими муосир аст.

Тавре аз ҷадвали 2 бармеояд, бо мақсади сарфа кардани вақт, хуб мешавад робитаҳои уфуқӣ дар байни фанҳои як сикл (биология, химия) ҳангоми ташаккул додани донишу маҳоратҳо бо истифода аз методҳои илмӣ-маърифатӣ истифода бурда шаванд.

Истифодаи робитаи байнифаннӣ дар таълим дар заминаи назарияи психологии тафаккури ассотсиявӣ пайдо шуда, мувофиқи он иттиҳоди рефлексҳои шартии рафтори динамикии стреотипӣ пайдо мешавад. Чунки дар нимкураҳои мағзи сар ҷамъшавии марказҳои ҳаяҷон нейронҳои ассотсиатсияшуда робита доранд, аз ин ҷо таълим ассотсиативӣ мебошад.

Иттиҳоди байнисистемавӣ дар хонандагон вобаста ба шароити истифодаи робитаи байнифаннӣ дар таълим пайдо мешаванд, ки барои боз ҳам беҳтар дар хотир нигоҳ доштани иттилоот, фаъолгардонии равандҳои тафаккур ва тасаввурот, инчунин ташаккули маҳорат ёрӣ мерасонанд.

Ҷадвали 3. Истифодаи назарияи ассотсиатсияи тафаккур ҳангоми таълими хонанда бо МИТМ

№	Натиҷаҳои писхологӣ	Ҳолатҳое, ки ҳангоми коркарди методика бояд таҳия намуд
1	Ҳар қадар зиёдтар иттиҳоди нейронҳо дар ташаккули робитаҳо байни манбаи ҳаяҷон дар қишр иштирок намояд	Таълим бо МИТМ дар ҳамаи дарсҳои фанҳои биология, химия ва фаъолияти беруназдарсӣ бо истифодаи ҳамон муносибатҳо ба таълим мегузарад: мафҳумҳои умумӣ, усулҳои оммавии таълимӣ
2	Аввал дар рафти таълим иттиҳодияҳои маҳдуди нейронҳои қишр, баъд системаҳои хос ташаккул меёбанд	Таълим бо МИТМ бояд дар якчанд давра ташкил карда шавад: давраи методологӣ, давраи истифодаи алоҳидаи МИТМ дар таҳқиқоти таълимӣ

Мувофиқи нишондоди ҷадвали 3, таълими хонандагон бо истифода аз МИТМ беҳтар мешавад, онҳоро бояд дар раванди тадриси ҳамаи фанҳои илмҳои табиатшиносӣ (физика, биология, химия) истифода бурдан ба мақсад муквофиқ аст. Чунин таълимро дар якчанд давра амалӣ кардан мумкин аст. Дар давраи якум (методологӣ) дар ҳамаи дарсҳои химия ва биология бояд донишҳои методологӣ ва маҳоратҳои ташкили МИТМ (иттиҳоди системаи хос) ташаккул дода шавад. Дар вақти гузаштан ба иттиҳоди байнисистемавӣ аломатҳои алоҳидаи МИТМ дар сикли умумиилмии маърифатӣ дохил карда мешавад.

Дар адабиёти психологӣ-педагогӣ назарияи давра ба давра ташаккул додани амалҳои фикрӣ, раванди азхудкунии амалҳои (амалиётҳои) нав давраҳои асосии зеринро дар бар мегирад: тартиб додани роҳнамои асосии амалиётҳо иҷро намудани амалҳо дар шаклҳои моводӣ; иҷро амалҳои ғайринавбатӣ; иҷрои амалҳои фикрӣ [3, 5].

Исбот шудааст, ки муваффақияти таълим ҳангоми истифодаи асосҳои роҳнамои амалиётҳо, ки низоми роҳнамои тарзи амал, дониш ва шароитҳо, робитаи амалиётҳоро дар бар мегирад, баланд мешавад.

Се намуди роҳнамоӣ фарқ карда мешавад:

- намуди якум, роҳнамои асосҳои таркиби нопурра дошта тавсиф карда мешавад: раванди ташаккули амал дар чунин асос бисёр суст, бо роҳи намуна ва роҳ додан ба хатогӣ аз тарафи хонанда мегузарад;

- намуди дуюм барои дуруст иҷро намудани амал мавҷуд будани ҳамаи шароитҳо, ки ба таълимгиранда дар намуди тайёр дода мешавад, тавсиф карда мешавад;

- намуди сеюм, мавҷуд будани шароитҳои гурӯҳи амалҳо дар намуди пешниҳодшуда тавсиф мешавад: ҳар як амали мушаххас дар асоси роҳнамои намуди сеюм, бо роҳи гузариши васеъ ташаккул меёбад.

Азхудкунии бомуваффақияти амали нав аз дараҷаи ҳавасмандӣ вобаста аст. Мувофиқи таҳқиқоти психологҳо, хуб мешавад, агар мақсади таълим аз нуқтаи назари

таълимгиранда ташаккул ёбад, яъне омӯзгор аввал дар хонандагон ҳавасмандӣ ҳамчун талабот барои аз худ намудани амалиёти нав ташаккул медиҳад, баъд хонанда мақсади машғулиятро муайян мекунад. Ба фикри муаллифи методикаи таълими барномавӣ Н.Ф. Тализин, дар давраи аввал раванди азхудкунии амалиёти нав бояд ба амалҳо ҷудо карда шавад. Дар рафти коркарди амалиёти нав дуруст кардани ҳар як амал ҳатман бояд аз тарафи омӯзгор санҷида шуда, ислоҳ карда шавад [19]. Аз рӯйи таҳлили адабиёти психологӣ-педагогӣ мо ҷадвали 4-ро тартиб додем.

Ҷадвали 4. Истифодаи таҳқиқоти психологӣ аз рӯйи назарияи фаъолият оид ба коркарди методикаи таълими хонанда аз рӯйи МИТМ

№	Натиҷаи таҳқиқоти психологӣ аз рӯйи назарияи фаъолият	Ҳолатҳое, ки дар рафти коркарди методикаи таълими хонандагон аз рӯйи МИТМ такя намоем
1	2	3
1	Таълимот (назарияи) дар бораи доираи наздики рушди кӯдак.	Машқҳоро дар аввал бояд хонандагон дар якҷоягӣ бо омӯзгор баъд мустақилона иҷро намоянд.
2	Принсипи мувофиқати фаъолият бо мақсад	Мақсади таълим аз нуқтаи назари хонанда ташаккул дода шавад
3	Таълимот дар бораи фаъолият дар асоси роҳнамо (П.Я. Галперин)	Истифодаи намуди сеюм: амалиёти пай дар пай, ки дар намуди умумӣ пешниҳод шудаанд ва ҳангоми иҷро мушаххас мешаванд
4	Асосҳои психологии таълими барномавӣ	Дар раванди таълим кор кардани ҳар як амалиёт бояд мушаххас карда шавад

Чи хеле ки аз ҷадвали 5 дида мешавад, мувофиқи таълимоти Л.С. Виготский, дар минтақаи (доираи) рушди наздиктарин, зарур аст, ки оҳиста-оҳиста сатҳи мустақилона иҷро кардани супоришҳо аз тарафи хонандагон баланд бардошта шавад: дар давраи аввал супоришҳо барои машқ бо ҳамроҳии омӯзгор, дар давраи дуюм – кори гурӯҳӣ дар зери назорати омӯзгор, дар давраи сеюм мустақилона иҷро карда мешаванд.

Мувофиқи принсипи мувофиқати фаъолият бо талаботи муайяни субъект, барои ҳавасмандии хонандагон ба таҷрибаи худи онҳо такя намоем ва мақсади дарсро аз нуқтаи назари таълимгирандагон муайян намоем (кадом мафҳумҳои методологиро «бояд донем» ва чиро «бояд тавонем») беҳтар хоҳад буд.

Аз рӯйи нақша ба роҳ мондани амалиётҳо мувофиқи мақсад аст. Ҳангоми ташкили кор оид ба таълим аз рӯйи МИТМ бо истифода аз намуди сеюми роҳнамо, дар намуди ҷамъбасти донишҳо ва маҳоратҳо мавҷуданд ва ҳангоми иҷрои супоришҳо аз фанни биология дар робита бо химия мушаххас карда мешаванд.

Намуди сеюми роҳнамои асосҳои амалиётҳо ҳангоми ташкили таълим бо МИТМ шакли пурраи ҷамъбастиро гирифта, худи хонандагон онҳоро дар ҳолатҳои мушаххас дар асоси нақшаҳои умумӣ, бо ёрии омӯзгор тартиб медиҳанд. Таълим бо МИТМ дар асоси роҳнамои сеюм бо шарофати сарфаи вақт нисбатан самараноктар мебошад.

Асосҳои психологии таълими барномавӣ ҷудо намудани фаъолияти МИТМ ба амали алоҳида ва амалиётҳоро ба амалҳое, ки пай дар пай амалӣ карда мешаванд, дар назар дорад. Ҳангоми таълим бо МИТМ хонандагон ташкили назорати зерамалиётӣ аз болои азхудкунии амалҳои нав дар давоми дарс ҳангоми иҷрои машқҳо хеле муфид мебошад.

Дар зери мафҳуми технологияи педагогӣ низоми робитаи байниҳамдигарии методҳо, усулҳо, воситаҳо ва шаклҳои ташкили раванди таълиму тарбия, ки ҷамъи шароити заруриро таъмин карда, натиҷаи фаъолияти педагогиро дар асоси мақсад ва вазифаҳои таълим таъмин менамояд, дар назар дошта мешавад [3].

Яке аз технологияҳои педагогии муосир технологияи расидан (комёбшавӣ) ба натиҷаҳои пешгӯйишуда дар таълим мебошад, ки онро В.В. Лебедев пешниҳод намудааст.

Дар доираи ин технология омӯзгор натиҷаи таълимро пешгӯйӣ намуда, донишҳо ва маҳоратҳоеро, ки ҳар як хонанда бояд аз худ намояд, дар охири омӯзиши мавзуъ ҷудо мекунад: дар назар дошта мешавад, ки сатҳи дониш ва маҳорати хонанда санҷида мешавад. Барои ин омӯзгор барои санҷиши дониши хонандагон супориши гуногунсатҳ тайёр мекунад [11].

Технологияи педагогӣ имконият медиҳад, ки донишҳоро бо ёрии харитаҳои мавзуъ ба низом дарорад ва маҳоратҳои навро бо ёрии нақшаҳои фаъолиятӣ-маънoӣ ташаккул диҳанд. Харитаи мавзуъ «низоми графикии аломатҳои ҷамъбастии иттилоотӣ ва таъсири мутақобилаи хосро дар байни онҳо дар бар мегирад» [9]. Таълимгирандагон мафҳумҳои асосии методологии дарсҳо, иттилооти навро дар намуди харитаи мавзуъ ва нақшаҳои фаъолиятӣ-маънoӣ ба тартиб медароранд. Харита низоми мафҳумҳоро дар бар мегирад.

Нақшаҳои фаъолиятӣ-маънoӣ тартиби иҷро намудани амалиёт, алгоритм оид ба ташкил ва ба роҳ мондани намуди муайяни фаъолият барои ҳалли вазифаҳои гуногуни маърифатии ин ё он намуд, «алгоритми амал нисбат ба объекти омӯхташаванда дар намуди тартиби васеъ» [9] , ки дар асоси «муайян кардани намуди таъсир ба объекти омӯзиш, сохтори он ва пешниҳод дар намуди тартиб бо назардошти имкониятҳои конспект пешниҳод карда мешавад» [9]. Омӯзгор донишҳоро ба хонандагон дар намуди тайёр надода, худи хонандагон дар раванди дарс ва ҷустуҷӯи иттилоот донишҳо аз худ мекунанд.

Муқарриз: Холназаров С. – д.и.п., профессори ДДБ ба номи Носири Хусрав

АДАБИЁТ

1. Абрамова О.В. Формирование у учащихся основной школы умений работать с графиками функций в условиях реализации межпредметных связей физики, математики и информатики: дис. кандидата педагогических наук: 13.00.02 / Абрамова Оксана Владимировна.- М.: МОГУ, 2012.- 191 с.
2. Асмолов А.Г. Системно-деятельностный подход в разработке стандартов нового поколения. - М.: Педагогика, 2009 - №4. - С. 18-22
3. Африна Е.И., Чеботарев А.А. Интегрированный курс "Естествознание + информатика + технология" для 5-6 классов // Физика в школе. 1998. № 4. С. 43-48.
4. Батышев С.Я. Научная организация учебно-воспитательного процесса. —М.: Высш. шк., 1980. -456 с.
5. Берулава М.Н. Интеграция содержания естественнонаучного образования. -Москва: Педагогика, 1993. - 183 с.
6. Выготский Л.С. Педагогическая психология. - М.: АСТ: Астрель, 2010.-671с.
7. Гуревич А.Е., Физика 7-9 классы, М.: Вертикаль, 2013. - 231 с.
8. Демидова М.Ю., Зозуля Е.С., Марголина В.В., Татур А.О. и др. Диагностика познавательных метапредметных умений. Часть 1. Примеры заданий. - М.: Московский центр качества образования, 2012. - 253 с.
9. Дик Ю.И., Никифоров Г.Г. и др. Физика: Учебник для учащихся 8 класса общеобразовательных учреждений. - М.: Владос, 2004. - 320 с.
10. Зверев В.А. Разноуровневый подход к оценке знаний учащихся на уроках физики: дисс. канд. пед. наук: 13.00.02. Санкт-Петербург, 1999. -194 с.
11. Лебедев В.В. Образовательная технология достижения прогнозируемых результатов / монография. М.: изд-во Академии АПК и ППРО, 2005, - 150 с.
12. Лернер И.Я. Процесс обучения и его закономерности. - М.: Знание, 1980.-96 с.
13. Лошкарева, Н.А. О понятии и видах межпредметных связей. Советская педагогика. -1972.-№6.-С.48-55
14. Максимова В. Н. Межпредметные связи в процессе обучения. - М.: Просвещение, 1989. - 192 с.
15. Оржековский П.А., Титов Н.А. Чему учить и как учить // Химия в школе.-2013 -№2-С. 13-17
16. Петрова, Е.Б. Интеграция в науке и образовании: история и современность. Физика в школе. - 2007. - №3. - С. 13-20.
17. Разумовский В.Г. Подготовка современного школьника по физике. Проблема повышения качества обучения // Физика в школе. - 2000. - № 3. -С.3-7.
18. Солодухин Н.А. Моделирование как метод обучения физике в средней школе: дис. канд. пед. наук.- М., 1971. - 274 с.
19. Талызина Н.Ф. Педагогическая психология: учеб. для студ. сред, учеб. Заведений/Н.Ф. Талызина. - 7-е изд., стер. - М.: Издательский центр «Академия», 2009. - 288 с.
20. Усова А.В. Структура планирования методической работы // Школьное планирование. - 2005. - № 6. - С. 9
21. Усова А.В. Психолого-дидактические основы формирования физических понятий, Челябинск: Челябинский рабочий, 1988. — 86 с.
22. Федорец Г. Ф. Межпредметные связи в процессе обучения. - М.: Народное образование, 1985. - 171 с.
23. Федорова В. Н., Кирюшкин Д. М. Межпредметные связи - М.: Педагогика, 1989. - 554 с

24. Холназаров, С. Ташаккули заминаҳои асосии маърифатии шахсияти хонанда . –Душанбе: Эр-граф, 2018. - 152 с.
25. Шарифзода Файзулло (Шарипов). Актуальные проблемы современной педагогики: Кн.1. / Шарифзода Файзулло (Шарипов). -Душанбе: Ирфон, 2009. -500 с.

МЕТОДҲОИ ИЛМӢ-ТАБИИ МАЪРИФАТӢ ВА АМСИЛАСОЗИИ ОНҲО ДАР МУНОСИБАТҲОИ БАЙНИФАННИИ ФАНҲОИ ТАБИАТШИНОСӢ ҲАМЧУН ВОСИТАИ ТАЪЛИМ

Робитаи байнифаннӣ ва пешниҳод намудани он ҳамчун проблемаи дидактикии мустақил, дар корҳои педагогҳои машҳури асрҳои XVIII – XIX инъикоси худро ёфтааст. Дар рушди назарияи робитаи байнифаннӣ дар педагогика педагогоҳо-навоварони асри XIX – XX хизмати арзанда намудаанд, ки усулҳои нави ҳалли проблемаи системанокиро дар таълим пешниҳод намудаанд.Таҳқиқоти педагогҳои ватанӣ дар соҳаи робитаи байнифаннӣ ба баҳодиҳии таъсири робитаи байнифаннӣ ба ташаккули ҷаҳонбинии материалистии хонандагон, ба рушди равандҳои маърифатӣ равона карда шудаанд. Дар шароити муосир дар бораи зарурати дар хонандагон ташаккул додани маҳорати на ин ки хос, балки умумӣ сухан меравад.
Мубрамияти истифодаи робитаи байнифаннии биология ва химия дар фаъолияти таълимӣ-таҳқиқотӣ дар давраи муосир бо он тасдиқи худро меёбад, ки бисёр давлатҳои хориҷӣ фанни ҳамгирои «табиатшиносӣ» ҷорӣ намуданд. Педагогҳо ва психологҳо қайд мекунанд, ки ҳамгироии донишҳои табиатшиносӣ ба талаботи ҷомеа, ба сатҳи тайёрии хонандагон ҷавобгӯ мебошад. Пеш аз ҳама, аз рӯйи рушди тафаккур ба воситаи таҳлил, синтез, ҷустуҷӯ ва пешниҳоди иттилоот, банақшагирии кори мустақилона ва таҳқиқот.
Доир ба масъалаи ҳамгироӣ (махсусан ҳамгироии фанҳои дар синфҳои поёнӣ тадрисшаванда) олимон-методистони ватанӣ М. Лутфуллоев, Ф. Шарифов ва шогирдони онҳо таҳқиқоти арзишманд анҷом додаанд.
Дар асоси таҳлили кор ба истифодаи робитаҳои байнифаннӣ дар таълим мо якчанд ҳолатро интихоб намудем, ки дар вақти коркарди методикаи таълими мактаббачагон бо истифода аз методҳои илмӣ-табиии маърифатӣ онро ба асос гирифтан ба мақсад мувофиқ аст.

Калидвожаҳо: робитаи байнифаннӣ, мубрамияти истифодаи робитаи байнифаннии биология ва химия, рушди равандҳои маърифатӣ, фаъолияти таълимӣ-таҳқиқотӣ.

ЕСТЕСТВЕННОНАУЧНЫЕ ПОЗНАВАТЕЛЬНЫЕ МЕТОДЫ ОБУЧЕНИЯ И ИХ РЕАЛИЗАЦИЯ В МЕЖДИСЦИПЛИНАРНЫХ ОТНОШЕНИЯХ ЕСТЕСТВЕННОНАУЧНЫХ ДИСЦИПЛИН КАК СРЕДСТВА ОБУЧЕНИЯ

Межпредметная коммуникация и ее представление как самостоятельной дидактической проблемы нашли отражение в трудах известных педагогов XVIII-XIX веков. В развитие теории междисциплинарных отношений в педагогике педагоги-новаторы XIX-XX веков внесли ценный вклад, предложив новые методы решения системных проблем образования. В современных условиях говорят о необходимости развития у учащихся не конкретных и общих навыков.Важность использования междисциплинарной связи биологии и химии в образовательной и исследовательской деятельности в современную эпоху подтверждается тем, что во многих зарубежных странах внедрена интегрированная наука «естествознание». Педагоги и психологи отмечают, что интеграция естественных наук отвечает потребностям общества и уровню подготовки студентов. Прежде всего по развитию мышления посредством анализа, синтеза, поиска и представления информации, планирования самостоятельной работы и исследований.По вопросу интеграции (особенно интеграции предметов, преподаваемых в младших классах) отечественные ученые-методисты М. Лутфуллоев, Ф. Шарифов и его ученики провели ценные исследования.На основе анализа работ по использованию межпредметных связей в образовании мы выделили несколько ситуаций, которые целесообразно использовать в качестве основы для разработки метода обучения школьников с использованием научно-естественных познавательных методов.

Ключевые слова: межпредметная связь, проблема использования межпредметной связи биологии и химии, развитие познавательных процессов, учебно-исследовательская деятельность.

NATURAL SCIENCE COGNITIVE METHODS OF TEACHING AND THEIR IMPLEMENTATION IN INTERDISCIPLINARY RELATIONS OF NATURAL SCIENCE DISCIPLINES AS A MEANS OF TEACHING

Interdisciplinary communication and its presentation as an independent didactic problem were reflected in the works of famous educators of the 18th-19th centuries. In the development of the theory of interdisciplinary relations in pedagogy, innovative educators of the 19th-20th centuries made a valuable contribution by proposing new methods for solving systemic problems of education. In modern conditions, they talk about the need to develop students' non-specific and general skills. The importance of using the interdisciplinary connection of biology and chemistry in educational and research activities in the modern era is confirmed by the fact that many foreign countries have introduced the integrated science of "natural science". Educators and psychologists note that the integration of natural sciences meets the needs of society and the level of students' training. First of all, on the development of thinking through analysis, synthesis, search and presentation of information, planning independent work and research. On the issue of integration (especially the integration of subjects taught in elementary grades), domestic methodologists M. Lutfulloev, F. Sharifov and his students conducted valuable research. Based on the analysis of works on the use of interdisciplinary connections in education, we identified several situations that are appropriate to use as a basis for developing a method for teaching schoolchildren using scientific and natural cognitive methods.

Keywords: interdisciplinary connection, the problem of using the interdisciplinary connection of biology and chemistry, the development of cognitive processes, educational and research activities.

Маълумот дар бораи муаллифон: ***Ойматова Ҳоҷармоҳ Холмуродовна*** **-** Донишгоҳи давлатии Бохтар ба номи Носири Хусрав, дотсенти кафедраи физикаи умумӣ. **Суроға:** 735140, Ҷумҳурии Тоҷикистон, вилояти Хатлон, ш. Бохтар, к. Айнӣ, 67. Телефон: **935-91-23-63**
Табаров Сунатулло Рустамович - Донишгоҳи давлатии Бохтар ба номи Носири Хусрав омӯзгори калони кафедраи методикаи таълими физика. **Суроға:** 735140, Ҷумҳурии Тоҷикистон, вилояти Хатлон, ш. Бохтар, к. Айнӣ, 67.
Раҳимзода Муҳамаднабӣ Маҳмадшоҳ **-** Донишгоҳи давлатии Бохтар ба номи Носири Хусрав, номзади илмҳои педагогӣ, омӯзгори калони кафедраи методикаи таълими физика. **Суроға:** 735140, Ҷумҳурии Тоҷикистон, вилояти Хатлон, ш. Бохтар, к. Айнӣ, 67.

Сведения об авторах: ***Ойматова Хожармох Холмуродовна*** **-** Бохтарский государственный университет имени Носира Хусрава, доцент кафедры общей физики. **Адрес**: 735140, г. Бохтар, Республика Таджикистан, Хатлонская область, улица Айни, 67. Телефон: **935-91-23-63**
Табаров Сунатулло Рустамович - Бохтарский государственный университет имени Носира Хусрава, старший преподаватель кафедры методики преподавания физики. **Адрес**: 735140, г. Бохтар, Республика Таджикистан, Хатлонская область, улица Айни, 67.
Рахимзода Мухамаднаби Махмадшох - Бохтарский государственный университет имени Носира Хусрава, кандидат педагогических наук, старший преподаватель кафедры методики преподавания физики. **Адрес**: 735140, г. Бохтар, Республика Таджикистан, Хатлонская область, улица Айни, 67.

Information about the authors: ***Oymatova Khozharmokh Kholmurodovna*** **-** Bokhtar State University named after Nosir Khusrav, Associate Professor of the Department of General Physics, Bakhtar State University named after Nasiri Khusrav. **Address:** 735140, Bokhtar, Republic of Tajikistan, Khatlon region, Aini street, 67. Phone: **935-91-23-63**
Tabarov Sunatullo Rustamovich - Bokhtar State University named after Nosir Khusrav, senior lecturer of the Department of Methods of Teaching Physics. Address: 735140, Bokhtar city, Republic of Tajikistan, Khatlon region, Aini street, 67.
Rahimzoda Muhammadnabi Mahmadshoh - Bokhtar State University named after Nosir Khusrav, candidate of pedagogical sciences, senior lecturer of the Department of Methods of Teaching Physics. Address: 735140, Bokhtar city, Republic of Tajikistan, Khatlon region, Aini street, 67.

ТДУ: 517.07

РОҲҲОИ ТАШАККУЛИ ЗАВҚИ ЭСТЕТИКИИ ХОНАНДАГОНИ СИНФҲОИ ИБТИДОӢ ДАР ДАРСИ МАТЕМАТИКА

Бурҳонов Қ.Т.
Донишгоҳи давлатии Хуҷанд ба номи академик Б. Ғафуров

Ҳадафи асосии тарбияи эстетикӣ ташаккул додани муносибати муайяни зебопарастии шахс ба воқеият мебошад. Мафҳуми «эстетика» ҳамчун ифодаи як соҳаи муайяни дониш дар миёнаҳои асри XVII аз ҷониби файласуфи олмонӣ А.Баумгартен (1714 – 1762) ба истифодаи илмӣ ворид карда шудааст, аммо таърихи пайдоиши ин илмро метавон ба замонҳои қадим рабт дод. Он вақте ба вуҷуд омад, ки худи калимаи «эстетика» ҳанӯз вуҷуд надошт, вале мафҳуми он дар ҳукми аҳли санъат, файласуфон гуфтаҳо ва ҳатто рисолаҳои махсус пайдо шуд буд. Эстетика калимаи юнонӣ буда, маъноаш ҳис кардан, дарк кардани зебоӣ мебошад. Таълимоти эстетикиро даврони хеле қадим дар Афина ва Спарта васеъ истифода мебурдаанд. Тарбияи эстетикӣ – зебоишиносӣ шахсро ботинан бой мегардонад, дар вай хоҳиши эҷодкорӣ, лутфу марҳамат, шавқмандии зебогардонии муҳити табииро бедор мекунад. Барои он ки бачагон бо донишҳои эстетикӣ мусаллаҳ гарданд, пеш аз ҳама, фаъолияти меҳнатӣ аҳамияти калон дорад.

Ҳамин тариқ, тарбияи эстетикӣ ду вазифаи асосиро иҷро мекунад: ташаккули тамоюли эстетикӣ ва арзишмандии шахсият; инкишофи неруи эстетикӣ ва эҷодии шахсият.

Ин вазифаҳо мавқеи тарбияи эстетикиро дар ҳаёти ҷамъиятӣ, алоқаро бо дигар намудҳои фаъолияти тарбиявӣ муайян мекунанд. Тарбияи эстетикӣ бо тарбияи ахлоқӣ алоқаманд аст, зеро дар байни арзишҳои эстетикӣ ва ахлоқӣ ягонагӣ вуҷуд дорад. Дар ин замина қобилияти дарки эстетикӣ ва таҷрибаи одам, завқи эстетикии ӯ ташаккул ва инкишоф меёбад. Тарбия бо зебоӣ ва тавассути зебоӣ на танҳо тамоюли эстетикӣ ва арзишмандии шахсро ташаккул медиҳад, балки қобилияти эҷодкорӣ, эҷоди арзишҳои эстетикиро дар соҳаи меҳнат, дар ҳаёти ҳаррӯза, дар амал ва рафтор ва дар санъат тақвият мебахшад.

Ҳамин тариқ, вазифаҳои асосии тарбияи эстетикӣ аз инҳо иборатанд: инкишофи дарки эстетикӣ, қобилияти дарки зебоии табиат, санъат, ҳаёти атроф; тарбияи завқи эстетикӣ, қобилияти баҳо додан ба зебоӣ, ҷудо кардани зебоии ҳақиқӣ аз эстетикӣ; тарбияи муносибати эстетикӣ ба воқеият, ки амали фаъолонаи инсонро оид ба ҳифзи ҳамаи чизҳо зебо ва фаъолияти худи ӯ, ки ба эҷоди арзишҳои нави маънавӣ, аз рӯйи қонунҳои зебоӣ ташкил намудани ҳаёт нигаронида шудааст, дар бар мегирад.

Ҳамаи ин вазифаҳо ба ҳамдигар зич алоқамананд, вале тартиби онҳо то андозае мураттаб будани кори тарбияи эстетикиро нишон медиҳад. Дар бораи нақш ва аҳаммияти дарси математика дар рушди тафаккур бисёр гуфтаву навишта шудааст ва баръакс, дар бораи таъсири дониши математикӣ ба ташаккули эстетикии шахсияти талаба қариб чизе гуфта нашудааст. Ҳамеша тахмин мезананд, ки фанни математика бинобар абстракт будани мавзуъҳо ба донишҷӯён таассуроти мусбӣ дода наметавонад, зеро танҳо тасвирҳо, расмҳо, эҳсосоте, ки таърих ва адабиёт доранд, аз ҷиҳати эстетикӣ инсонро медиҳанд.

А.Г.Мордкович чунин идеяро ба миён гузоштааст: «Математика муҳимтарин илми гуманитарӣ буда, ки ба шумо имкон медиҳад, ки фикру акидаатонро сарҷамъ намуда, ахбороти заруриро ба тартиб оред».

Математика ягона фаннест, ки ба хонандагон тафаккури систематикӣ, дурустии баён, равшании таъриф, дуруст баён кардани фикр ва ба таври эътимодбахш расондани тавсифи ин ё он фанро меомӯзонад. Маҳз дар математика мо чунин таҷрибаро, ба мисли навиштани шартҳои масъала ба забони математикӣ истифода мебарем. Бинобар ин, бояд ба он диққат дод, ки математика ҳамчун фанни мактабӣ дар тарбияи эстетикии талаба дар синфҳои ибтидоӣ нақши калон мебозад.Хусусияти амиқ ва муҳимми вазифаҳои математикӣ табиати эҷодии онҳо мебошад. Дар ҳоле ки дар аксари дигар соҳаҳои дониш,

иҷрои супориш, ба истиснои баъзе аз донишҷӯён танҳо донишу малакаи муайянро талаб мекунад ҳалли масъалаи риёзӣ, ба мисли қоида, ихтирои махсусеро дар бар мегирад, ки ба ҳадафи тафаккур оварда мерасонад ва ба ин васила, ҳарчанд хеле хоксорона, амали эҷодӣ мегардад. Математика бар хилофи аксари дигар фанҳои мактабӣ на чизҳоеро, ки олами гирду атрофро ташкил медиҳанд, балки муносибатҳои миқдорӣ ва шаклҳои фазоеро, ки ба ин чизҳо хос аст, ҳамчун мавзуи омӯзиши худ қарор медиҳад.

Б.Рассел мегӯяд: «Математика на танҳо ҳақиқат, балки зебоии олӣ, зебоии соф ва сахтгир, басо покиза ва саъю кӯшиш ба камолоти ҳақиқӣ дорад, ки танҳо ба бузургтарин намунаҳои санъат хос аст». Ҳамин тавр, дар риёзиёт, муҳимтарин меъёри *зебоии илмӣ ифодаи худро пайдо мекунад — ягонагӣ дар гуногунрангӣ.* Математика ба инсон зебоии робитаҳои дохилиеро, ки дар табиат мавҷуданд, ошкор намуда, ба ягонагии дохилии олам ишора мекунад.

Пас, математика на танҳо илми мустақили «сохторҳои математикӣ», балки забони дигар илмҳо, забони ягона, универсалӣ, дақиқ, сода ва зебост. Яке аз математикони даврони шуравӣ С.Л.Соболев дар бораи мавҷудияти сифатҳои математика чунин гуфта буд: «Як илме ҳаст, ки бе он илми дигар ғайриимкон аст. Ин математика аст. Мафҳумҳо, намояндагӣ ва рамзҳои он ҳамчун забоне ҳидмат мекунанд, ки илмҳои дигар бо он сухан мегӯянд, менависанд ва фикр мекунанд. Вай намунаҳои ҳодисаҳои мураккабро шарҳ дода, онҳоро ба ҳодисаҳои одию элементарии табиат табдил медиҳад. Вай рафти корҳоро бо дақиқати калон пешгӯӣ мекунад».

Г.Вейгел мегӯяд: «Дар дарси математика чиро ба назар гирифтан мумкин аст, ки пешгӯии зебоӣ, ҳамоҳангӣ, мунтазамӣ аст? Ва ин чӣ гуна ба санъат ва рассомӣ иртибот дорад?

Симметрия идеяест, ки ба воситаи он инсон дар тули садсолаҳо барои дарк ва эҷоди низом, зебоӣ ва камолот кӯшиш кардааст.Ҳамин тариқ, симметрия аз ҷониби шахс ҳамчун зуҳури муқаррарӣ, тартибе, ки дар табиат ҳукмфармост, қабул карда мешавад. Аз ин рӯ, ба мақсад мувофиқ будани шаклҳои симметриро инсоният дар замонҳои пеш аз таърих дарк карда буд ва дар тафаккури юнониёни қадим симметрия таҷассуми муқаррарӣ, ба мақсаднокӣ ва аз ин рӯ зебоӣ гардид”.

Қобилияти эҷодкор будани одамро, пеш аз ҳама, дар мактаб тарбия мекунанд. Ҳалли одии мустақилонаи масъалаҳо дар математика кори эҷодист, вале ин танҳо марҳалаи ибтидоии инкишофи қувваҳо ва қобилиятҳои эҷодии инсон, марҳилаи ибтидоии камолоти эстетикӣ мебошад. Қадамҳои минбаъда дар ин роҳ қобилияти гузоштани савол, таҳияи мушкилоти худатон мебошад. Эҷодкорӣ ва муносибати эстетикӣ чист? Психология ба ин савол ҷавоби дақиқ намедиҳад. Амалия нишон медиҳад: агар талаба ба математика шавқу ҳаваси калон зоҳир намояд, агар вай бомуваффақият ва аксар вақт масъалаҳои мураккаби математикиро ҳал кунад, пас тахмин кардан мумкин аст, ки ин талаба на танҳо қобилияти математикӣ, балки тафаккури мантиқӣ низ дорад.

Муаллимон талабагонро бо ҳаёт ва фаъолияти математикҳои барҷаста доимо шинос мекунанд. Дар китобҳои математикон Н. Лобачевский, А. Марков, С.В. Ковалевская, Н. Крилов, М.В. Келдиш, зебоии математика исбот мешавад. Суханони олимони бузург, ки дар дарс гуфта шудаанд, воситаи тавонои тарбиявӣ шуда метавонанд.

Математики асри XVII -и ҳинду Бхаскара гуфтааст: «Дар ин дунё барои онҳое, ки худро ба санъати наҷиби лиловатия мебахшанд, тамоми ҳиссаҳо зебо, тамоми карорҳо пок ва мукаммал, забони вай гардида мебошад, дар ин дунё хушбахтӣ ва шодмониаш мунтазам меафзояд». Муаллим бояд мунтазам дар раванди дарс нишон диҳад, ки худи ҳаёт то кадом андоза зебост. Имкониятҳои истифодаи омили эстетикӣ дар дарси математика бо пайваста такмил додани усулҳои таълим, ҷустуҷӯи роҳҳои баланд бардоштани самаранокии дарс алоқамананданд. Тарбияи ҳисси зебопарастӣ дар дарси математика шавқу ҳаваси хонандагонро ба матемематика зиёд мегардонад [10,с.12-13].

Тарбияи эстетикии талабагон қисми таркибии раванди таълиму тарбия дар мактаб мебошад. Он бояд дар рафти омӯзиши тамоми фанҳои таълимӣ, дар ҳамаи намудҳои

машғулиятҳои беруназсинфӣ ба роҳ монда шавад.Барои донишҷӯ объектҳои зебои математикӣ онҳое хоҳанд буд, ки дарки онҳо бо камтарин кӯшишҳои ӯ алоқаманд аст.

Дар дарки зебоӣ риёзидон дараҷаҳои зеринро ҷудо мекунанд: дараҷаи тафаккур, ҳиссиёт; сатҳи дарки тафаккур бо унсурҳои фаъолияти табдилдиҳанда; дараҷаи таносуби зебоӣ бо дарки асосноккунии математикӣ, бо зарурати дарёфти роҳҳои гуногуни ҳалли масъала ва ғайра, яъне бо табдили фаъолонаи объекти таҳқиқшаванда.

Дараҷаи якум бо ҷолибияти эстетикии объекте тавсиф мешавад, ки симои умумии онро қонеъ мекунад.

Дараҷаи дуюм мавҷудияти завқи эстетикиро дар назар дорад, ки пеш аз ҳама, дар симметрия ифода ёфтааст.

Дараҷаи сеюм аз зарурати дидани дохили объект, баррасии сохтори он, муайян кардани робитаҳои байни ҷузъҳои объекти омӯхташаванда, ёфтани роҳи ҳалли масъала, эҷоди масъалаҳои нав ва ғ. Мафҳуми зебоии объекти математикӣ дар баробари омӯзиши математика бо мазмуни васеътар пурра мешавад. Зебоии математика бо зебоии хатҳо ва шаклҳои геометрӣ зич алоқаманд аст. Яке аз имкониятҳои амалӣ гардондани иқтидори эстетикии математикаро дар раванди ташаккул додани тасаввурот дар хонандагони хурдсол дар бораи шакли предметҳои геометрӣ дида мебароем. Дар ин раванд ҳалли мушкилот нақши муҳим мебозад. Супоришҳо дар синфҳои ибтидоӣ асосан ҳолатҳои ҳаётро тавсиф мекунанд, имкони дар ҳаёти воқеӣ истифода бурдани донишҳои геометриро нишон медиҳанд ва дар хонандагон аксуламали эмотсионалиро ба вуҷуд меоранд, ки хоҳиши иҷрои супоришро ба вуҷуд меорад. Дар марҳилаи аввали таълим дониш ва малакаҳои геометрӣ ташаккул меёбанд, баъдтар онҳо ҳангоми кор бо ашёҳои мураккабтар, тасвирҳо, ки бо унсурҳои консептуалӣ фаро гирифта шудаанд, истифода мешаванд. Барои таҳияи тасвирҳои геометрӣ объектҳо устувор набуда, балки дар асоси мушоҳидаи усули ташаккул, ҳаракат, тағйирёбии онро баррасӣ кардан муҳим аст, ки ба ин муносибат фаъолияти амалии хонандагон бо ашёҳо аҳаммияти калон пайдо мекунад. Аз ин рӯ, шиносоӣ бо фигураҳо, гардиш, симметрия, гузаштан аз модели ҷисми геометрӣ ба таҳияи он ва аз он боз ба модел, истифода бурдани қисмҳо, моделҳои бурида, табдил додани як фигура ба дигараш бидуни тағйир додани масофа ва ғайра воситаи самарабахши таълими геометрияи ибтидоӣ ба хонандагони хурдсол мебошад.[4,с.24-25]

Масоҳати секунҷаи росткунҷа 1. Дар расм чанд секунҷа тасвир шудааст? Онҳо чӣ гуна секунҷаанд? Оё ин секунҷаҳо баробаранд? Чаро? Масоҳати секунҷаи росткунҷаро чӣ тавр ҳисоб мекунанд?Масоҳати як секунҷа аз масоҳати росткунҷа 2 маротиба кам аст, пас масоҳати ин гуна секунҷа аз формулаи S = (*а* • *в*): 2 ёфта мешавад.

2. Масоҳати секунҷаи катакҳояш ба *а* = 5 см ва *в* = 8 см баробарбударо меёбем.

S = (*а* • *в*)*:2*

S = (*5 см* • *8 см*)*:2 = 40 см кв. : 2 = 20 см кв.*

Ҷавоб: 20 см кв.

3.Тарафҳои секунҷаи росткунҷа чунинанд: ***a*** = 2 м, ***b*** = 30 дм;***a***= 40 мм,

b = 2 см; ***a*** = 16 см, ***b*** = 6 дм. Масоҳати ин секунҷаҳо ёфта шавад.

Палетка ва истифодаи он. Барои ёфтани масоҳати шаклҳои ҳамвори каҷхатта-палеткаро истифода бурдан мумкин аст.

Палетка – плёнкаи шаффофи ба мураббаъҳои баробар тақсимшуда мебошад. Он метавонад детсиметри мураббаъ, сантиметри мураббаъ, миллиметри мураббаъ бошад.

Барои ёфтани масоҳати шаклҳои ҳамвори каҷхатта:

1) шумораи мураббаъҳои пурраро ҳисоб мекунанд;

2) шумораи мураббаъҳои нопурраро ҳисоб мекунанд;

3) шумораи мураббаъҳои нопурраро ба 2 тақсим мекунанд;

4) шумораи мураббаъҳои пурра ва нисфи шумораи мураббаъҳои нопурраро ҷамъ мекунанд; *S = (m * n) : 2, ки дар инҷо m – шумораи мураббаъҳои пуррае, ки ба шакли додашуда ҷойгир аст ва n- шумораи мураббаъҳои нопурра*

2. Масоҳати баргро ҳисоб кунед. Баргро дар зери палетка гузошта, аввал катакҳои пурра, пас катакҳои нопурраро мешуморем, бо ин масоҳати баргро меёбем. Ду катаки

нопурраро як катаки пурра ҳисоб мекунем. Суммаи катакҳои пурра ва нопурраро ҷамъ мекунем.

7+7=14 Ҷавоб: 14см кв.масоҳати барг

3. Ҳисоб кунед:

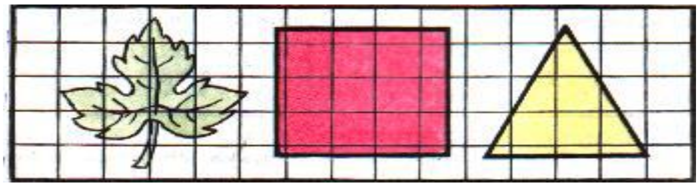

4. Муодиларо ҳал кунед : $x + 6 = 12$

Хониш: “Суммаи ададҳои x ва 6 ба 12 баробар аст”.

Номҳои компонент: x – ҷамъшавандаи якум, 6 – ҷамъшаандаи дуюм ва 12 –сумма.

Қоида: дар муодила ҷамъшавандаи якум номаълум аст. Барои ёфтани ҷамъшавандаи якум аз сумма ҷамъшавандаи дуюмро тарҳ мекунем.

Яъне, $x = 12 - 6$, $x = 6$.

Санҷиш: 6+6= 12, 12 =12.

Ҷавоб: $x = 6$.

Таҳлили муодила бо чунин тарз бояд ба хонанда фаҳмонида шавад:

Хониш ⇒ номҳои компонентҳо ⇒ қоида ⇒ амал⇒ санҷиш.

5. Дар вақти ҳалли масъалаҳо омӯзгор бояд ба ин лаҳзаҳо эътибори ҷиддӣ диҳад:

Таълими масъала дар синфҳои ибтидоӣ ин тавр тавсия карда мешавад:

Масалан: Дар завод 3600 коргар кор мекунад. $\frac{3}{4}$ ҳиссаи коргаронро мардон ва боқимондаашонро занон ташкил мекунанд. Дар завод чанд нафар зан кор мекунад?

Ш.К.М.

Ҳамагӣ: 3600 коргар

Мардон - $\frac{3}{4}$; Занон - ?

Ҳ а л :

1) 3600н :4*3 = 900н*3 = 2700н (мардон);

2) 3600 н – 2700 н = 900 н (занон).

Ҷавоб: Дар завод 900 нафар зан кор мекунад.

Санҷиш: 2700н + 900н =3600 н;

Ба хониши матни масъала ⇒ таҳлили масъала ⇒ саволи масъала⇒ ш.к.м. ⇒ ҳалли масъала⇒ санҷиши масъала эътибори ҷиддӣ додан лозим аст.

АДАБИЁТ

1. Адаскина А.А. Особенности проявления эстетического отношения при восприятии действительности / А.А. Адаскина // Вопросы психологии. - 2008. - №6. - С. 100-110.
2. Батурина Г.И. Народная педагогика в воспитании дошкольников / Г.И. Батурина, Т. Ф. Кузина. - М.: АПО, 2005. - 72 с.

3. Болотина Л.Р. Методика внеклассной воспитательной работы в начальных классах: Учебное пособие / Л.Р. Болотина, Д.И. Латышина. - М.: Просвещение, 1978. - 128 с.
4. Буров А.И. Эстетическое воспитание / А.И. Буров, Б.Т. Лихачев. - М.: Педагогика, 1987. – 234 с.
5. Ванслова Е. Раздвигаем границы эстетического образования / Е. Ванслова // Искусство. - 2008. - №2. - С. 28 - 29.
6. Василенко В.М. Русское прикладное искусство / В.М. Василенко. - М.: Искусство, 1997. - 282 с.
7. Внеклассная работа в начальных классах. - Белгород: БГПИ им. М.С. Ольминского, 1989. - 87 с.
8. Внеурочная деятельность учащихся // Настольная книга классного руководителя: Справочно-методическое пособие: Сборник. Под ред. В.А. Березиной. - М.: АСТ: Транзиткнига, 2010. - 576 с.
9. Возвращение к истокам. Народное искусство и детское творчество: Учебно-методическое пособие. Под ред. Т.Я. Шпикаловой, Г.А. Покровской. - М.: ВЛАДОС, 2000. - 272 с.
10. Волков И.П. Учим детей творчеству: Из опыта работы / И.П. Волков. - М.: Просвещение, 1990. - 144 с.

РОҲҲОИ ТАШАККУЛИ ЗАВҚИ ЭСТЕТИКИИ ХОНАНДАГОНИ СИНФҲОИ ИБТИДОӢ ДАР ДАРСИ МАТЕМАТИКА

Муаллифи мақола роҳҳои ташаккули завқи эстетикии хонандагони синфҳои ибтидоӣ дар дарси математикаро мавриди баррасӣ қарор додааст. Дар раванди таълими математика барои ба бачаҳо нишон додани он, ки лаззати эстетикӣ на танҳо аз санъат, балки дар дигар соҳаҳои фаъолият, аз ҷумла дар омӯзгорӣ низ шодии эҷодӣ меорад, имкониятҳои зиёд мавҷуданд. Дар математикаи мактабӣ барои кори эҷодӣ имкониятҳо фароҳам оварда шудаанд. Ба чунин хулоса омадан мумкин аст, ки тарбияи эстетикӣ, бо ганҷинаи маданият ва санъати ҷаҳонӣ шинос кардани кӯдакон - ҳамаи ин танҳо шарти зарурии расидан ба мақсади асосии тарбияи эстетикӣ- ташаккули шахсияти эҷодкор мебошад.

Калидвожаҳо: кунҷ, секунҷа, масоҳат, палетка, муодила, масъалаи сода, масъалаи мураккаб, ҳал, санҷиш, метод, методика.

ПУТИ РАЗВИТИЯ ЭСТЕТИЧЕСКОГО ВКУСА УЧАЩИХСЯ МЛАДШИХ КЛАССОВ НА УРОКЕ МАТЕМАТИКИ

Автор статьи рассматривает пути развития эстетического вкуса учащихся младших классов на уроке математики и доказывает это на примерах и фактах. В процессе обучения математике открываются большие возможности показать детям, что эстетическое удовольствие приносит творческую радость не только искусству, но и другим сферам деятельности, в том числе преподаванию. Школьная математика дает большие возможности для творческого мышления. Можно прийти к такому выводу, что эстетическое воспитание, приобщение детей к сокровищам мировой культуры и искусства - это лишь необходимое условие достижения главной цели эстетического воспитания - формирования единой, творчески развитой личности.

Ключевые слова: угол, треугольник, площадь, палитра, уравнение, простая задача, сложная задача, решение, проверка, метод, методология.

WAYS TO DEVELOP THE AESTHETIC TASTE OF PRIMARY SCHOOL STUDENTS IN MATHEMATICS LESSONS

The author of the article examines ways to develop the aesthetic taste of primary school students in mathematics lessons and proves this with examples and facts. In the process of teaching mathematics, great opportunities open up to show children that aesthetic pleasure brings creative joy not only to art, but also to other areas of activity, including teaching. School mathematics provides great opportunities for creative thinking. We can come to the conclusion that aesthetic education, introducing children to the treasures of world culture and art, is only a necessary condition for achieving the main goal of aesthetic education - the formation of a single personality, a creatively developed personality.

Key words: angle, triangle, area, palette, equation, simple task, complex task, solution, verification, method, methodology.

Маълумот дар бораи муаллиф: ***Бурҳонов Қурбонбой Турсунраҷабович*** **-** Донишгоҳи давлатии Хуҷанд ба номи академик Б.Ғафуров, номзади илмҳои педагогӣ, дотсенти кафедраи табиӣ – риёзӣ, тарбияи эстетикӣ ва методикаи таълими онҳо. **Суроға**: 735700, ш.Хуҷанд, Ҷумҳурии Тоҷикистон, гузаргоҳи Мавлонбеков 1. Телефон: **92 -784-17-71** E-mail**: kurbon1953@mail.ru**

Сведения об авторе: ***Бурханов Курбонбой Турсунраджбович***– Худжандский государственный университет имени. академика Б.Гафурова кандидат педагогических наук, доцент кафедры естественно- математических наук,эстетического воспитания и методики их преподавания . **Адрес:** 735700, город Худжанд, Республика Таджикистан, проезд Мавлонбекова 1.Телефон: **92 -784-17-71** E-mai**l: kurbon1953@mail.ru**

Information about the author: ***Burhanov Kurbonboi Tursunrajabovich*** - Khujand State University named after academician B. Gafurov, Candidate of science in Pedagogy, Associate Professor at Methods of Teaching of Primary Classes. **Address:** 735700, Khujand city, Republic of Tajikistan, Mavlonbekov passage 1. Phone: **92 -784-17-71** E-mail**: kurbon1953@mail.ru**

ТДУ:371.(575.3)

АСОСҲОИ ПЕДАГОГИИ ТАШАККУЛИ ҚОБИЛИЯТҲОИ МАЪРИФАТИИ ХОНАНДАГОНИ СИНФҲОИ ИБТИДОӢ ДАР ШАРОИТИ МУОСИР

Файзиева Н.О.

Пажуҳишгоҳи рушди маорифи ба номи Абдураҳмони Ҷомии АТТ

1.Қонуниятҳои ташаккулёбии қобилиятҳои маърифатии хонандагони синфҳои ибтидоӣ.

Педагоги машҳури чех Ян Амос Каменский (1592-1670) ҳамчун бунёдгузори илми педагогика шинохта шудааст. Бунёдгузори педагогикаи рус К.Д.Ушинский (1824-1871) аст, ки назарияи педагогиро бе амалия тасаввур намекард. Дар рушду нумуи педагогика, махсусан, А.С.Макаренко (1888-1939) бо назарияҳои илмии худ саҳми арзанда гузоштааст. Дар назария ва амалияи тарбияи башардӯстона фаъолияти В.А. Сухомлинский (1918-1970) назаррас аст.

Ҳоло бошад педагогика яке аз соҳаҳои мустақил мебошад ва ҳадаф, мақсад, инчунин вазифаҳои муайян дорад. Вазифаи асосии педагогика тарбия намудани инсони бомаърифат аст. Танҳо инсони бомаърифат дар пешравии ҷамъият ҳиссагузор аст ва дар воқеаҳои ҳаёти ҷамъиятию сиёсӣ ва иҷтимоию иқтисодӣ фаъолона ширкат меварзад.

Аз рӯйи ақидаи педагогон, тарбияи маърифатӣ як қатор қонуниятҳоро дар бар мегирад:

1.Қонуни мувофиқати тарбия ва талаботи ҷамъият.

Ба ҳама маълум аст, ки раванди таълиму тарбия бояд ба талаботи ҷамъият, давлат ҷавобгӯ бошад. Ин дар ҷараёни тарбия, мақсад, мазмун ва методҳои он инъикос меёбад. Аз тарафи дигар, таълиму тарбия, тарзи ташкили он ва ташаккули равандҳои педагогӣ аз имконниятҳои чамъият, сатҳи рушду пешрафти кишвар, аз рушди ҷамъиятӣ-сиёсӣ, иқтисодӣ, маданӣ, илмӣ-техникӣ вобастагии бевосита дорад.

2.Қонуни ягонагии мақсад, мазмун ва методҳои тарбия.

Ин қонун алоқамандии ҳамаи ҷузъҳои тарбияро дар бар мегирад. Дар навбати худ, ин ҷузъиёти раванди тарбия аз имконниятҳо, малакаву маҳорат, қобилияту истеъдоди омӯзгор ва хонандагон вобаста аст.

3.Қонуни ягонагии таълим,тарбия ва ташаккули шахсият.

Таълим ва тарбия раванди бо ҳам алоқамананд ва ба ташаккули шахсият равона карда мешаванд. Омили асосии пешбарандаи инкишофи шахсият таълиму тарбия мебошад.

Ҳамзамон, бо дарназардошти воқеият якчанд қонуниятҳои дигарро низ мавриди таваҷҷуҳ қарор додан мумкин аст: қонуни ягонагии тарбияву муошират; қонуни фаъолнокии тарбиягиранда; қонуни вобастагии тарбия аз хусусиятҳои инфиродӣ ва синнусолӣ ва ба ин монанд.

Тарбия раванди мақсадноки ташаккулёбии инсон, инкишофи шахсият таҳти роҳбарии тарбиятгар аст. Он раванди мураккаби ташаккулёбии шуур, ирода, рафтор, инкишофи ҷисмонӣ ва ғайра мебошад. Тамоми аҳли ҷомеа ба татбиқи воқеии раванди педагогӣ, яъне тарбия масъуланд.

Педагог қонунҳои инкишофёбии тарбияи кӯдакро ба назар гирифта, аз рӯйи қонунҳои мавҷуда рӯякӣ, сатҳӣ амал нанамояд, балки худ бунёдгару эҷодкор бошад. Аз ин нуқтаи назар, педагогика санъати аз ҳама волотарин, мураккабтарин ва зарууртарин дар ҷодаи тарбия ба ҳисоб меравад. Ин истеъдод ва эҷодкорӣ бояд дар асоси илмӣ бунёд гардад.

Тарбиятгар бояд сабабҳои ба амал омадани фаъолиятҳои гуногунро донад. Ӯ бояд омилҳои таърихии зуҳури ҷиноятҳои хурду бузург, ё ин ки сабаби тавлиди ақидаҳои бузургро донад. Педагоги асил сабабҳои ба ин ё он хулқу атвор соҳиб будани тарбиягиранда, тағйир ёфтани хулқу хӯй,ангезандаҳои хислатҳои хуб ва некро донад ва истеъдоди баланди ба самти лозим равона кардани онҳоро соҳиб бошад. Танҳо дар ҳамин

ҳол педагог метавонад воситаҳои таъсир ба тарбияро доро бошад ва ба табиати инсон таъсир гузорад.

Тарбия мафҳуми хеле васеъ ва мураккаб аст. Тарбия танҳо аз тарбиятгар, яъне омӯзгор, мураббӣ ё падару модар вобастагӣ надорад, балки тамоми аҳли ҷомеа дар ин кор саҳмгузоранд. Тағйир додани тафаккури аҳли ҷомеа, баланд намудани дараҷаи маданият, фаҳмиш, шуур, фарҳанг яку якбора ба даст намеояд.

Дар китоби «Таълимоти педагогии К.Д.Ушинский»-и Д.Лордкипанидзе доир ба таълим ва тарбия фикрҳои ҷолиб иброз шудаанд. Дар ин китоб, аз ҷумла қайд шудааст, ки барои шинос намудани кӯдакон бо ҳамаи ҳодисаҳои таърихӣ ё ҳаёти бузургону калонсолон ҳеҷ гоҳ саросема шудан лозим нест. Беҳтар он аст, ки интизор шавем, то сатҳи фаҳмиши кӯдакон баландтар шавад. Инчунин, хуб мешуд агар тарбиятгар кӯдаконро бо ҳикояву нақлҳои ба синну соли онҳо мувофиқ ба фаҳмидани таърих тайёр намояд, зеро ин ба фаҳмиши кӯдак наздиктар аст.

Муайян намудани сифати дониш - дарк намудан, яъне аз тарафи хонандагон дар кадом сатҳ дарк намудани дониши гирифтаро муайян намудан мебошад. Аз ёд донистани маводи таълимии додашуда ҳанӯз донистан нест. Онро дарк намуда тавонистан лозим аст. Дар аз худ намудани дониш ва инкишофи қобилияту маҳорат тафаккур нақши муҳим мебозад. Қобилият ва тафаккур ҳеҷ гоҳ аз ҳам ҷудо набуда, балки дар алоқамандӣ инкишоф меёбанд. Агар мо дар хонанда ин ё он қобилиятро инкишоф доданӣ бошем, пеш аз ҳама малакаву маҳорат, истеъдоди фикрронии ӯро ташаккул додан лозим аст. Қобилият ва тафаккурро дар алоҳидагӣ ташаккул додан ғайриимкон аст. Дар ҳолати омӯзонидан ҳам ин на ба манфиат,балки бар зарари кор аст. Бинобар ин, таълимдиҳанда бояд дар раванди таълим ва тарбия ба инкишоф додани тафаккури хонандагон диққати махсус диҳад. Ҳамаи ин ба ташаккул додани қобилиятҳо ва раванди маърифатии хонандагон замина мегузорад.

Таълим ва тарбия бояд чунон ба роҳ монда шуда бошанд, ки хонандагон бо шавқу завқ ба ҷустани дониш пардозанд, навовар ва эҷодкор бошанд. Дарк намоянд, ки дониш чароғест, мунавварсозандаи роҳи инсон ва рӯшангари қалбҳо. Бедонишӣ мисли шишаи тираест, ки барои тарафи дигарро хуб дидан имкон намедиҳад. Ҳамаи инҳоро ба назар гирифта, вазифаи ҳар як педагог дар раванди ташаккулёбии шуур, ирода, рафтори маданӣ, маърифат, инкишофи ҳаматарафаи шахсиятҳо саҳми арзанда гузоштан аст.

Дар тадқиқоти зиёди педагогон, психологон ва таври боэътимод исбот шудааст, ки барои ташаккули қобилиятҳои маърифатӣ, мадании хонандагон муошират нақши муҳим мебозад.

Ҳанӯз солҳои 30-юми асри қаблӣ тарзи муносибат,яъне муоширатро байни омӯзгор ва таълимгирандагон, волидайн ва фарзандон, роҳбар ва зертобеъ ба гурӯҳҳо ҷудо намуда буданд:

1.авторитарӣ;

2. демократӣ;

3.либералӣ.

Муносибати авторитарӣ:

Омӯзгор фикри хонандагонро ба инобат нагирифта, бе муҳокима бо онҳо масъала ё суолҳои бамиёномадаро худ ҳал менамояд. Аз хонандагон иҷроиши бечуну чаро ва тобеиятро талаб менамояд. Чунин тарзи муносибат хосси шакли авторитарии муошират аст.

Муносибати демократӣ. Дар ин тарзи муносибат ҳамаи масъалаҳои бамиёномада бо хонандагон муҳокима ва ҳал карда мешаванд. Фикру ақидаҳои хонандагон ба инобат гирифта мешаванд. Дар ин тарзи муносибат бештар ба малакаву маҳорат, мустақилияти хонандагон такя карда мешавад, ки дар натиҷа онҳо ба худ эҳтиром ва боварӣ зоҳир менамоянд, сифатҳои эҷодкорӣ, навовари, мустақилият, муносибат бо ҳамсолону калонсолон, рафтори шоиста дар ҷамъият ва монанди инҳо ташаккул меёбанд.

Тарзи муносибати либералиро чунин шарҳ додан мумкин аст, ки ба таълимгирандагон дар интихоби шаклу намуди дарс ё муносибат, фаъолият ва тарзи ташкил намудани он озодии пурра дода мешавад

Баъди таҳлили тарзҳои муносибат ба хулосае омадан мумкин аст, ки байни онҳо алоқамандӣ дида мешавад, яъне педагог дар раванди тарбия каму беш аз ҳар як намуди муносибатҳои дар боло овардашуда истифода мебарад. Кам вомехӯранд тарбиятдиҳандагоне, ки ба як тарз, як намуди муносибат устувор бошанд, лек ҳатман ба яке аз инҳо бештар такя мекунанд.

Байни педагог ва тарбиягиранда баъзан вазъи ногувор ба миён омаданаш мумкин аст, ки ба раванди таълиму тарбия халал ворид месозад. Ин вазъ аз муносибати халалёфта ва ба истилоҳ муоширати педагогӣ ба миён меояд. Аз ин дидгоҳ мутаваҷҷеҳ шудан ба ин ҷанбаи муҳим аз аҳаммият холӣ нест.

Дар дастури таълимию методӣ барои омӯзгорон бо номи «Методҳои самараноки таълим», ки муаллифони он Б.Боев, Ф.Мирзоаҳмадов ва З.Шукурова мебошанд, сабабҳои бавуҷудоии вазъи ногувори муоширати педагогӣ чунин зикр ёфтаанд:

Аввал, омӯзгор дар вазъиятҳои гуногуни педагогӣ, маъмулан аз надоштани донишҳои равонӣ, дар мавриди инкишофи шахсият ва рафтори толибилм аз худ аксуламали зеҳнӣ нишон медиҳад.

Дуюм, на ҳар як омӯзгор дар мавриди баланд бардоштани сатҳи маърифати умумиинсонии хеш, ки асоси гуфтор, рафтору кирдор мебошад, саъю кӯшиш мекунад.

Савум, омӯзгор дар раванди таълиму тарбия ба муошират аҳаммияти махсус намедиҳад ва худро созмондеҳи он эътироф намекунад, ҳол он ки муошират пояи тарбия аст.

Тарбия на он аст, ки мо соатҳо доир ба таълиму тарбия суханронӣ намоему амаламон мухолифи гуфтаҳоямон бошад, рафтору кирдор, гапу кор, нишасту хестамон ба гуфтаҳоямон мувофиқат накунад. Тарбиягирандагон он чиро,ки дар амал мебинанд, ҳамонро иҷро менамоянд…

Баландбардории маърифати аҳли ҷомеа бо ҳамкориву робитаи оила, мактаб ва ҷомеа ҳамбастагии зиёд дорад.

Тарбияи кӯдак дар асоси фаҳмишу биниш, ҷаҳонбиниву мафкура ва эътибору эҳтиром, инчунин арзишҳои маънавии падару модар сурат гирифта, шахсияти ӯ ташаккул меёбад. Кӯдак инъикосгари шахсияти падару модар аст.

Падару модар дар сурате ба фарзанд тарбияи дуруст дода метавонанд, ки худ соҳибмаърифат ва дорои ахлоқи ҳамида бошанд. Чунин волидайн масъулиятро хуб дарк менамоянд. Дар акси ҳол, агар падару модар худ ба таълиму тарбия ниёз дошта бошанд, таълиму тарбияи дуруст, ҳамкорӣ ва дарки масъулиятро интизор будан хатост. Лозим меояд, ки роҳҳои гуногуни кор бо чунин падару модарон ҷустуҷӯ ва кашф карда шавад. Ба андешаи мо, шахсони бомаърифатро кадр намудан, оилаҳои дар ҳақиқат намунавиро ба маҳфилу чорабиниҳо даъват намудан, ташкил намудани мубодилаи афкор, мубоҳисаҳо оиди таълиму тарбияи дуруст байни мутахассисон ба нафъи кор хоҳад буд.

Таълиму тарбия равандест, ки ҳар як фарди ҷомеа ба он масъул аст ва ин масъулиятро бояд бо тамоми ҷисму ҷон, бо садои қалб эҳсос намояд. Бетарафиро ихтиёр намудан ин худ бемасъулиятии маҳз аст, ки дар аксар ҳолатҳо бо он дучор меоем. Ба суханҳои носазо, дашному қабоҳат ва рафторҳои ношоями шахсиятҳои алоҳида ва синну соли гуногун бетарафӣ зоҳир менамоем ва ин гуна рафторҳои онҳо, ки бемаърифативу бемаданиятист, ривоҷ хоҳад ёфт. Ба андешаи мо, ба роҳи рост ҳидоят намудан, роҳи хакро нишон додан, росткориву ростгӯйӣ ва накукориро парваридан низ саъю кӯшиш, заҳмат, шояд хориву азият кашиданро низ талаб намояд, лек ҳар фарди солимақле, ки на танҳо андешаи имрӯз, балки фикри фардои насли навраси имрӯза, чомеа ва миллатро менамояд, кодир аст ба ҳама ранҷу азиятҳо таҳаммул намояд, росткору ҳақгӯ ва ҳақиқатпараст бошад ва дигаронро низ ба ин роҳ ҳидоят намояд.

Мавриди таҳқиқу омӯзиш қарор додани андешаҳои мутафаккирону донишмандони бузурги ватаниву хориҷӣ низ аз манфиат холӣ нест. Ба андешаи Фатҳулло Гюлен, «ҳаёти

воқеӣ танҳо тавассути маърифат имконпазир мегардад ва онҳоеро, ки таълим ва маърифатро фаромӯш кардаанд, «Мурда» ҳисобидан мумкин аст, харчанд аз назари биологӣ зинда бошанд ҳам. Мо барои он офарида шудаем, ки омӯзем ва он чиро, ки аз худ кардаем, ба дигарон низ таълим диҳем».

Барои ба даст овардани натиҷахои дилхоҳ дар раванди таълиму тарбия хамкории мактаб, оила, атрофиён ва воситахои ахбори омма зарур аст.

Мо бояд ҳамеша дар ёд дошта бошем, ки тоҷикон яке аз қавмҳои хеле қадимаи мардуми ориёнажоданд. Миллати мо соҳиби таърихи беш аз панҷ ҳазорсолаи тамаддуну фарханги давлатдорӣ мебошад. Мардуми мо, алалхусус ҷавонон, бояд таърихи худро хуб донанд ва ба худогоҳиву худшиносӣ тақвият бахшида, соҳиби ифтихору ғурури миллӣ бошанд ва барои бой гардидани ғановати маънавии миллат саҳмгузор бошанд. Баланд шудани маърифати аҳли ҷомеа ба ташаккули тарбияи ахлоқӣ алоқамандии бевосита дорад, яъне шахси дорои маърифати баланд ахлоқи ҳамидаро соҳиб аст. Ҷавононро бо донишҳои илмӣ таъмин намудан ва дар айни ҳол барои дар онҳо ташаккул ёфтани хулқу атвор ва сифатҳои нек мусоидат намудан лозим аст. Таълим ва тарбия бояд ғоя ва мақсадҳои муайян дошта бошанд, дар акси ҳол тарбиягирандагон ба самти номуайянӣ ва орӣ аз ҳадафҳо роҳнамун хоҳанд гашт. Ф.Гюлен чунин қайд менамояд: «Агар роҳи беҳтарини таълим ва усулу методҳои дурусти тарбияро муайян карда натавонем, тамоми маълумоте, ки мо ба ҷавонон пешкаш менамоем, онҳоро танҳо ба соҳибони ҳуҷҷатҳо ва дониши бемаҳсул табдил медиҳаду бас». Ӯ аз ҷумла қайд менамояд, ки агар соҳаи маориф дар ин ё он кишвар ниёз ба ислоҳот дошта бошад, он гоҳ тайёр намудани муаллимон бояд ҳадаф ва масъалаи аввалиндараҷа қарор дода шавад. Муаллимоне, ки худ ба омӯзиш ниёз доранд, нобиноёнеро мемонанд,ки нобиноёни дигарро аз паси худ кашида мебаранд. Аз ин рӯ ба хулосае омадан мумкин аст, ки ба кормандони соҳаи маориф ва омӯзгорони ҳар миллат назар карда, маърифату фарҳанги он ҷомеаро арзёбӣ кардан мумкин аст".

Президенти Ҷумҳурии Тоҷикистон муҳтарам Эмомалӣ Раҳмон дар китоби «Истиқлолияти Тоҷикистон ва эҳёи миллат» чунин қайд намудаанд:

«..мо аз Вазорати маориф ва дигар вазорату идораҳое, ки дар тобеияташон муассисаҳои таълимӣ доранд, талаб мекунем, ки ба раванди таълим беҳбудӣ бахшанд, барои таҳкими заминаи моддиву техникии онҳо ёрии амалӣ расонанд ва ҷараёни таълимро ба низоми муайяну мушаххас ва самарабахш ворид созанд".

Дар ташаккули шахсият тарбияи маърифатӣ мавқеи муайянро ишғол менамояд.

Тарбияи маърифатӣ чунин масъалаҳоро ҳал менамояд: ташаккули қобилиятҳои маърифатӣ, фаҳмиши маънои маърифат, ахлоқ, мулоҳиза, ҳис ва эътиқод, малака ва одати рафтори маданӣ, меъёри рафтор дар ҷойҳои ҷамъиятӣ ва монанди инҳо. Мафҳуми ахлоқ ва мулоҳиза моҳияти падидаҳои ахлоқиро инъикос мекунанд ва ба фаҳмида гирифтани рафтори хубу бад, одилонаю ғайриодилона имконият медиҳад. Маънои ахлоқ ва мулоҳиза ба эътиқод мегузаранд ва дар рафтору амали шахс намоён мегарданд. Кирдору ахлоқ ва амал муайянкунандаи дараҷаи рушди шахсият мебошанд. Нишондиҳандаҳои ахлоқи ҳамида инҳо буда метавонанд: шарафмандӣ, масъулиятшиносӣ, покдилӣ, бовиҷдонӣ, ростқавлӣ, меҳнатдӯстӣ, некбинӣ, хайрхоҳӣ, интизомнокӣ, ватандӯстӣ, шарафи шаҳрвандӣ, фаъолнокӣ, бетараф набудан ба рӯйдодҳои кишвар ва монанди инҳо.

Мафҳуми «Ахлоқ» аз арабӣ гирифта шуда, ҷамъи хулқ, хӯ, рафтору кирдор, сиратро ифода мекунад.

Ташаккули ахлоқ ё тарбияи маънавии шахсият на танҳо ба донистани меъёр, қоида ва ғояҳои ахлоқ, инчунин ба ҳатман риоя кардани онҳо вобаста аст. Оила ва мактаб монанд ба ду паллаи тарозу мебошанд, ки дар онҳо мувозинат бояд баробар нигоҳ дошта шавад. Дар ташаккули маърифати ахлоқии хонандагон нақши омӯзгор ниҳоят муҳим аст. Бояд рафтору кирдори омӯзгор ва падару модар ба кӯдак шоистаи омӯзиш бошад. Як рафтори нодуруст ва сухани баду ноҷо аллакай ба раванди тарбия халал ворид месозад.

Насли наврас, ҷавонон бояд ростгӯю ростқавл, хоксору нармдил ва ширинзабону хушгуфтор бошанд. Сараввал бояд тарбиядиҳандагони онҳо соҳиби чунин хислатҳои нек бошанд.

Ахлоқ дар ҷомеа асосан тибқи афкори ҷамъиятӣ ва маҳкумкунии рафтори нодурусти шахсият муайян карда мешавад. Аксарияти он рафторҳое, ки дар синну соли хурдӣ аз нофаҳмӣ ва камтаҷрибагӣ ба миён меоянд, агар сари вақт ислоҳ ва пешгирӣ карда нашаванд, ба одат табдил ёфта, дар фаъолияти минбаъда душвориҳо пеш меоранд. Танҳо ба шахсиятҳои хушахлоқ ва бомаърифатояндаи миллатро бовар намудан мумкин аст. Аз ин рӯ низоми таъсиррасонӣ ба раванди тарбияи маърифатиро пурқуваттар намудан лозим аст, то ҷавонони мо худогоҳу хушахлоқ ва соҳибмаърифат ба воя расанд. Хушахлоқ касест, ки меъёрҳо ва талаботҳои ахлоқи ҷомеаи демократӣ барояш ҳамчун эътиқоди шахсӣ, ҳамчун шакли одати ахлоқии вай пиндошта шавад. Шахси тарбияёфта тибқи талаботи эҳсоси ботинии худ, бидуни назорату таҳқиқи махсус дуруст рафтор мекунад. Ташаккули тарбияи маърифати ахлоқӣ ба тарбияи маданӣ ҳамроҳӣ мекунад. Одами маданӣ ҳамеша рафтори оқилона дорад.

Ҳадафи асосии мо фароҳам овардани фазои солим ва шароити мусоид барои таълиму тарбияи насли наврас, бунёди таҳкурсии устувори маориф, фарҳанг ва маданият дар ҷомеа мебошад. Насли наврас ва ҷавонон бояд дарк намоянд, ки тамоми ғамхории давлат ба хотири он аст, ки онҳо соҳиби ҷаҳонбинии васеъ ва мафкураи солим, донишу маърифати мукаммал ва ахлоқи ҳамида гарданд, зеро танҳо инсони фозилу бомаърифат метавонад дар ҷаҳони мутамаддин мақоми шоистаро сазовор бошад ва дастовардҳои сулҳу ваҳдат ва истиқлолиятро ҳифз намояд.

Дар шароити имрӯза тағйир додани низоми таҳсилот ва ба талаботи рӯз мутобиқ намудани он амри воқеист. Озмоиш ва мушоҳидаҳо нишон медиҳанд, ки танҳо доштани дониш барои ташаккулёбии ҳамаҷонибаи шахсият басанда нест. Татбиқи амалии донишҳо, эҷодкорӣ, истифодаи самарабахш ва эҷодкоронаи технологияҳои муосир, ки ба баланд шудани сатҳи зиндагии мардум мусоидат менамоянд ва ба пешрафти ҷомеа оварда мерасонанд, хеле муҳимтар аз он аст.

Норасоии низоми таълиме, ки аз назарияи таълимии Ян Амос Каменский сарчашма мегирад, дар он аст,ки ҷиҳати асосӣ ба ташаккули хотира равона мешавад. Ин хуб аст, лек даҳчанд хубтар мебуд, агар дар баробари инкишофи хотира тафаккур низ ба қадри зарурӣ ташаккул меёфт, ки ин ба устувор гардидани қобилиятҳои маърифатӣ оварда мерасонад.

Тағйирот дар соҳаҳои иҷтимоӣ, иттилоотиву технологӣ боиси пайдо шудани фарҳангу маданияти нав гашта, дар он таҳсилоте, ки танҳо ба андӯхтани дониш нигаронида шудааст, самаранокӣ ва мақсаднокиашро аз даст додааст. Айни замон бо боварии том гуфтан мумкин аст, ки низоми таълими ба дониш нигаронидашуда ба буҳрони амиқе рӯ ба рӯ шудааст. Буҳрони мазкур якчанд сабаб дорад. Яке аз сабабҳо ба тағйир ёфтани моҳияти дониш ва таҷрибаи ҷомеа вобастагӣ дорад: айни замон ба даст овардани иттилооти соҳаи муҳимми фаъолияти касбии инсон гашта, асоси ҳама гуна истеҳсолоти муосирро ташкил медиҳад. Суръати нав шудани донишҳо ба тағйир ёфтану ислоҳоти дастгоҳҳои истеҳсолӣ баробар шудааст. Маҷрои бузурги иттилоотро, ки то мактабро хатм кардани хонанда куҳна мешавад, акнун дар чаҳорчӯбаи барномаи таълим ҷо додан ғайриимкон аст. Таълим додани «маълумоти дақиқ» муҳим аст, аммо агар имконияти саривақт иваз кардани унсурҳои он фароҳам оварда нашавад, он гоҳ мо наметавонем хонандаро ба ҳаёт омода намоем….Сабаби дигари буҳрони низоми таълими ба дониш нигаронидашуда дар он аст, ки зарурати пур кардани хотираи кӯдакон бо маълумоти барзиёд аз байн рафтааст, зеро маъхазҳои дигари нигоҳ доштани ахбор мавҷуданд. Ба хонандагон бояд тарзи истифодаи ин маъхазҳо омӯзонда шавад».

Ба хулосае омадан мумкин аст, ки дар ташаккул додани қобилиятҳои маърифатии хонандагон донистани қонуниятҳои тарбия, заминаҳои ташаккулёбии қобилиятҳои маърифатӣ ва зинаҳои қобилият муҳим аст.

Барои ташаккул додани қобилиятҳои маърифатии хонандагон амалҳои зерро ҳамчун замина ҳисобидан мумкин аст:

- баланд бардоштани сатҳи ҳавасмандии хонандагон;
- имконият додан барои таҳлилу баррасии проблемаҳо (масъалаҳои ҳалталаб);
- мувофиқати маводи омӯхташаванда ба ҳаёти муосир;

- дар баробари додани «маълумоти дақиқ», инчунин, додани имконияти саривақт иваз кардани унсурҳои он;
- омӯзонидани тарзи истифода аз маъхазҳои гуногуни нигоҳ доштани иттилоот;
- омӯзонидани алоқаманд намуда тавонистани назария ва амалия.

Муқарриз:Маҷидова Б.- д.и.п., профессори ДДОТ ба номи С.Айнӣ

АДАБИЁТ

1. Шарофов Ш. А. Муошират таъсири мутақобила ва танзими муносибати инсон /Ш.А. Шарофов. - Хуҷанд, 2009. - 240с.
2. Шонин, М.Ю. О познавательном интересе в процессе обучения // Горизонты гуманитарного знания. – 2017. – № 1. – С. 27-31.
3. Шарифзода Ф. Педагогика (курс лекций): / Ф. Шарифзода, И.Х. Каримова. -Душанбе: Ирфон, 2008 - 284с.
4. Шарифзода Ф. Педагогика: назарияи инсонофар ва ҷомеаи фарҳангӣ /Ф.Шарифзода. -Душанбе: Ирфон, 2010.-544 с.
5. Маҷидова Б. Машғулияти шинос намудани кӯдакон бо муҳити атроф. –Душанбе: Дониш, 1990. 2,5 ҷ.ч.
6. Маҷидова Б. Хусусяти шаклгирии одоби муошират дар кӯдакон //Паёми Донишгоҳи омӯзгории Тоҷикистон. –Душанбе, 2020. - №2(30). -С.127-130.
7. Файзиева Н.О. Ташаккули зеҳнияти хонандагон // Паёми Пажуҳишгоҳи рушди маориф. 2020. - №4 (32). – С. 144-148.- ISSN 2074-1847
8. Файзиева Н.О.Мавқеи бозӣ дар таълиму тарбияи кӯдакони синни мактабӣ // Паёми Пажуҳишгоҳи рушди маориф. -2020. - №2 (30). – С.66-69. - ISSN 2617-5620.
9. Файзиева Н.О. Омилҳои созмондиҳии тарбияи дурусти наврасон ва ҷавонон // Маҷмуаи мақолаҳо аз таҷрибаи омӯзгорони шаҳри Душанбе “Дарси муосир”.– Душанбе, 2020 (қисми 2). -С.84-87.
10. Файзиева Н.О. Инкишофи нутқи мураттаб – омили рушди хонанда // Маҷмуаи мақолаҳо аз таҷрибаи омӯзгорони шаҳри Душанбе “Дарси муосир”. – Душанбе, 2020 (қисми 1). -С.155-159.
11. Файзиева Н.О. Омилҳои рушди қобилиятҳои маърифатӣ //Маорифи Тоҷикистон. –Душанбе, 2020. -№4.
12. Файзиева Н.О. Ташаккули зеҳнияти хонандагон - омили рушди қобилиятҳои маърифатӣ //Маорифи Тоҷикистон. –Душанбе, 2021. -№3.
13. Файзиева Н.О. Омилҳои тарбияи дурусти хонандагони синфҳои ибтидоӣ //Минбари халқ. -Душанбе, 2022. - №9.
14. Файзиева Н.О. Арзёбии дониш - омили пешрафти таълим //Маорифи Тоҷикистон. -Душанбе, 2023. №4.
15. Файзиева Н.О. Стандарти нави таҳсилот // Омӯзгор. -Душанбе, 2022. - №38.
16. Эмомалӣ Раҳмонов. Истиқлолияти Тоҷикистон ва эҳёи миллат: Иборат аз панҷ ҷилд. Ҷилди панҷум. – Душанбе: Ирфон, 2005. – 560с.«

АСОСҲОИ ПЕДАГОГИИ ТАШАККУЛИ ҚОБИЛИЯТҲОИ МАЪРИФАТИИ ХОНАНДАГОНИ СИНФҲОИ ИБТИДОӢ ДАР ШАРОИТИ МУОСИР

Тағйирот дар соҳаҳои иҷтимоӣ, иттилоотиву технологӣ боиси пайдо шудани фарҳангу маданияти нав гашта, дар он таҳсилоте, ки танҳо ба андӯхтани дониш нигаронида шудааст, самаранокӣ ва мақсаднокиашро аз даст додааст. Айни замон бо боварии том гуфтан мумкин аст, ки низоми таълими ба дониш нигаронидашуда ба буҳрони амиқе рӯ ба рӯ шудааст. Буҳрони мазкур якчанд сабаб дорад. Яке аз сабабҳо ба тағйир ёфтани моҳияти дониш ва таҷрибаи ҷомеа вобастагӣ дорад: айни замон ба даст овардани иттилооти соҳаи муҳимми фаъолияти касбии инсон гашта, асоси ҳама гуна истеҳсолоти муосирро ташкил медиҳад. Суръати нав шудани донишҳо ба тағйир ёфтану ислоҳоти дастгоҳҳои истеҳсолӣ баробар шудааст. Маҷрои бузурги иттилоотро, ки то мактабро хатм кардани хонанда куҳна мешавад, акнун дар чаҳорчӯбаи барномаи таълим ҷо додан ғайриимкон аст. Таълим додани «маълумоти дақиқ» муҳим аст, аммо агар имконияти саривақт иваз кардани унсурҳои он фароҳам оварда нашавад, он гоҳ мо наметавонем хонандаро ба ҳаёт омода намоем….Сабаби дигари буҳрони низоми таълими ба дониш нигаронидашуда дар он аст, ки зарурати пур кардани хотираи кӯдакон бо маълумоти барзиёд аз байн рафтааст, зеро маъхазҳои дигари нигоҳ доштани ахбор мавҷуданд. Ба хонандагон бояд тарзи истифодаи ин маъхазҳо омӯзонда шавад. Ба хулосае омадан мумкин аст, ки дар ташаккул додани қобилиятҳои маърифатии хонандагон донистани қонуниятҳои тарбия, заминаҳои ташаккулёбии қобилиятҳои маърифатӣ ва зинаҳои қобилият муҳим аст.

Калидвожаҳо: қобилиятҳои маърифатӣ, ташаккули қобилиятҳои маърифатӣ, асосҳои педагогӣ, сатҳи ҳавасмандии хонандагон, фазои солим ва шароити мусоид барои таълиму тарбияи насли наврас.

ПЕДАГОГИЧЕСКИЕ ОСНОВЫ РАЗВИТИЯ ПОЗНАВАТЕЛЬНЫХ НАВЫКОВ УЧАЩИХСЯ НАЧАЛЬНЫХ КЛАССОВ В СОВРЕМЕННЫХ УСЛОВИЯХ

Изменения в социальной, информационной и технологической сферах привели к возникновению новой культуры, в которой образование, ориентированное только на получение знаний, потеряло свою эффективность и цель. В настоящее время можно с уверенностью сказать, что система наукоориентированного образования переживает глубокий кризис. Этот кризис имеет несколько причин. Одна из причин связана с изменением сущности знаний и опыта общества: в настоящее время получение информации стало важной сферой

профессиональной деятельности человека и составляет основу любого современного производства. Скорость обновления знаний равна скорости изменения и реформирования производственных устройств. Большой поток информации, который устаревает к моменту окончания учеником школы, теперь невозможно вместить в рамки образовательной программы. Важно обучать «точной информации», но если не удается вовремя изменить ее элементы, то мы не можем подготовить ученика к жизни. Другой причиной кризиса наукоориентированной системы образования является необходимость для наполнения детской памяти информационной перегрузкой исчезла, поскольку появились другие источники хранения информации. Учащихся следует научить пользоваться этими ресурсами. Можно сделать вывод, что важно знать законы образования, основы формирования познавательных способностей и уровни способностей при формировании познавательных способностей учащихся.

Ключевые слова: познавательные способности, формирование познавательных способностей, педагогические основы, уровень мотивации учащихся, здоровая окружающая среда и благоприятные условия для обучения и воспитания подрастающего поколения.

PEDAGOGICAL PRINCIPLES OF DEVELOPING COGNITIVE SKILLS OF PRIMARY SCHOOL STUDENTS IN MODERN CONDITIONS

Changes in the social, information and technological spheres have led to the emergence of a new culture in which education focused only on obtaining knowledge has lost its effectiveness and purpose. At present, it can be said with confidence that the system of science-oriented education is experiencing a deep crisis. This crisis has several causes. One of the reasons is related to the change in the essence of knowledge and experience of society: at present, obtaining information has become an important area of human professional activity and forms the basis of any modern production. The speed of knowledge renewal is equal to the speed of change and reform of production devices. A large flow of information, which becomes obsolete by the time a student graduates from school, can no longer be accommodated within the framework of an educational program. It is important to teach "accurate information", but if we cannot change its elements in time, then we cannot prepare a student for life. Another reason for the crisis of the science-oriented education system is that the need to fill children's memory with information overload has disappeared, since other sources of information storage have appeared. Students should be taught to use these resources. It can be concluded that it is important to know the laws of education, the foundations of the formation of cognitive abilities and the levels of abilities in the formation of students' cognitive abilities.

Key words: cognitive abilities, the formation of cognitive abilities, pedagogical foundations, the level of motivation of students, a healthy environment and favorable conditions for the education and upbringing of the younger generation.

Маъумот дар бораи муаллиф: ***Файзиева Назира Олмаҳмадовна*** **-** Пажӯҳишгоҳи рушди маорифи ба номи Абдураҳмони Ҷомии Академияи таҳсилоти Тоҷикистон, унвонҷӯй. **Суроға:** 734024, шаҳри Душанбе, Ҷумҳурии Тоҷикистон, кӯчаи Атҳамов, 11/2. Телефон**: 939-05-64-72**

Сведения об авторе: ***Файзиева Назира Олмахмадовна*** - Институт развития образования имени А.Джами Академии образования Таджикистана соискатель. **Адрес:** 734024, город Душанбе, Республика Таджикистан, улица Атхамова, 11/2. Телефон**: 939-05-64-72**

Information about the author: ***Fayzieva Nazira Olmahmadovna*** - Institute for Education Development named after A. Jami of the Academy of Education of Tajikistan, applicant. **Address:** 734024, Dushanbe, Republic of Tajikistan, Athamov Street, 11/2. Phone: **939-05-64-72**

МУНДАРИҶА - СОДЕРЖАНИЕ

ИЛМҲОИ ТАЪРИХ ВА АРХЕОЛОГИЯ – ИСТОРИЧЕСКИЕ НАУКИ И АРХЕОЛОГИЯ

Негматова Ш.Р.Внешняя политика Казахстана в отношении стран Центральной Азии……………………. *5*

Сунь Цзинь, Сюй Цзе Модификация Ягеллонской идеи - Доктрина Гедройца– Мерошевского……………. *13*

Абдураззоков Ш.Р. Основные торговые пути на линии Хорасан – Средняя Азия - Индия периода конца XIX – начала XX вв……..……………………………………………………………………………… *22*

Темирходжаев А. У. Культурные преобразования в Средней Азии в начале XX века………………………. *26*

Зикриёева М.Ф., Худжасаидова Н.Х. Предпринимательская деятельность женщин и их вклад в развитие экономики Республики Таджикистан *40*

Ганджакова М. Г. Вклад М.Н. Назарова в изучение истории искусства таджикского народа……………….. *48*

Акрами З.И., Махмадрасулов Б.С. Состояние системы физической культуры и спорта Таджикистана в период «перестройки» (1985-1991 гг.)………………………………………………………………….. *54*

Наботов Ф.С. Положительные и отрицательные последствия внешней трудовой миграции в Таджикистане *61*

Нурзода А.Р. Санитарно-эпидемиологическое дело на ранних этапах развития здравоохранения Таджикистана……………………………………………………………………………………………… *67*

Махмудзода С. А. Влияние политики перестройки (1985-1991) на рост национального самосознания общества в Таджикистане.. *76*

Қосимшо Искандаров Омилҳои пойдории бухрон дар Афғонистон.. *82*

Мирзоев Н.М. Ташаббусҳои байналмилалии Тоҷикистон дар масъалаи об……………………………… *89*

Қамаров А.З.,Раҳмонов М.А. Шоҳигарии Арабистони СаудӢ дар харитаи геополитикии ҷаҳон *95*

Наҷмуддинов С.С. Моҳият ва марҳилаҳои ташаккули сиёсати хориҷии Ҷумҳурии Исломии Эрон... *106*

Маликов К.К., Басиров Б.С. Таҳлили муқоисавии равандҳои ҳамгироӣ дар Иттиҳоди Аврупо ва иттиҳоди иқтисодии Авруосиё.. *115*

Назаров Б.Б. Эмомалӣ Раҳмон – асосгузори дипломатияи об дар минтақа ва ҷаҳон................................. *122*

Расулиён Қ.Р. Соҳиби ҷумҳурии мухтор гардидани тоҷикон ва мушкилоти он...................................... *128*

Сафаров Ҳ.А. Ҷанбаҳои назариявии зуҳур ва ташаккули «неруи нарм»………………………………… *135*

Шарипов Ш.Ш. Инъикоси фаъолияти ҷадидон дар асари «Таърихи инқилоби бухоро» - и Садриддин Айнӣ.. *142*

Яъқубов Ю., Саидшои Сангалӣ Давраҳои омӯзиши ёдгориҳои археологии ноҳияи Данғара.. *147*

Каримзода М.Б. Аз таърихи омӯзиши фаъолияти муассисаҳои таҳсилоти ибтидоӣ ва миёнаи касбии Тоҷикистони соҳибистиқлол дар шароити ислоҳоти соҳаи маориф.. *155*

ИЛМҲОИ ФАЛСАФА - ФИЛОСОФСКИЕ НАУКИ

Бердиев Ш.П. О некоторых аспектах проблемы духовного совершенства и достижения высшего блага в «Ригведе» и «Авесте»……………………………………………………………………………………… *161*

Каримов А.А. Консепсияи рӯҳ дар фалсафа ва теологияи Шарқ: ҳиссаи ибни сино дар шинохти табиати маънавӣ ва мустақилияти рӯҳ.. *167*

Султонзода С.А. Абурайҳони Берунӣ дар таҳқиқи файласуфон-шарқшиносони фаронсавӣ *176*

Кенҷаева Л.Э. Таҳқиқи муносибатҳои муштараки маърифати ҳиссӢ ва маърифати ақлӢ дар таълимоти Насируддини Тӯсӣ... *182*

Данаева К.Х. Арзишҳои ахлоқӣ дар таълимоти Насируддини Тӯсӣ…………………………………… *188*

Ҷӯраева Д.Р. Ибни Халдун дар бораи инсон чун ҷузъи табиат ва мавҷудоти ҷамъиятӣ……………….. *196*

Шарипов А.Ҳ. Мафҳуми саодат дар таълимоти фалсафии Арасту ва Мавлоно Ҷалолуддини Балхӣ *200*

Миров Ф.С. Ташаккулёбии андешаҳои иҷтимоӣ-ҳуқуқӣ дар давраи эҳё ва замони нав.. *207*

Холова А.А. Ҷомеаи шаҳрвандӣ ҳамчун масъалаи мубрами фарҳанги муосир....................................... *217*

Сафарова С.Д. Ватандӯстии ҷавонон ҳамчун омили рушди иҷтимоию иқтисодии Тоҷикистони муосир *227*

Нурматова А.Н. Равияҳои назариявӣ-методологии омӯзиши камбизоатӣ.. *233*

Шоев Н.С. Роҳҳои пешгирӣ ва бартараф намудани зуҳуроти маргиналият дар ҷомеаи муосири Тоҷикистон.. *240*

ИЛМҲОИ ПЕДАГОГӢ - ПЕДАГОГИЧЕСКИЕ НАУКИ

Юлдошев У.Р., Абдуллоева Т.М. Методика обучения русской профессиональной письменной речи студентов-медиков на основе текстов по специальности в условиях таджикско-русского двуязычия *248*

Амирова П.Н. Совершенствование навыков работы в системе коммуникативно-индивидуализированного обучения на занятиях русского языка ……………………………………………………………… *255*

Мансурова Дж.С., Халимов К.А., Зоидова О.А. Разработка инновационных технологий в формировании экологической культуры студентов………………………………………………………………………………. ***261***
Рахматова П.Ф. Структура педагогического эксперимента по формированию познавательной активности учащихся при изучении вопросов гигиены школьной биологии в 9 классе.. ***269***
Дусматов Ш.М. Научное сопровождение образовательного процесса как фактор повышения подготовки магистра……….. ***276***
Гадоева Ш.М. Осуществление экологического воспитания учащихся на вводном уроке по разделу «растения»……………………………………………………………………………………………………… ***282***
Аликулова С.Т. Формирование жизненных ценностей - фактор развития современной личности………….. ***286***
Атакуллаев У.И., Сайхонов Х. Б. Обогащение и развитие базового потенциала на ранней стадии формирования учащихся ……………………………………………………………………………………… ***291***
Мисралиева Ф.Н., Ахмадзода Б.С. Теоретические аспекты формирования ключевых компетенций учащихся старших классов ресурсами сети интернет………………………………………………………… ***299***
Курбонова Дж. А.Образовательно-воспитательные ценности формирования ответственной личности в контексте выбора профессии и проектирования будущего ………………………………………………… ***305***
Муродова Ш.С. Педагогическое целеполагание формирования будущих учителей с вариативным стилем мышления в процессе взаимосвязи «вуз-школа»……………………………………………………………….. ***311***
Хайдарова Н.М.Основы теоретического формирования гуманистических моральных качеств учащихся начальных классов……………………………………………………………………………………….. ***319***
Сафаров Ю.С., Сафаров Б.Ю. Сравнительный анализ техники соревновательных упражнений в исследуемых видах спорта и подготовительных гимнастических упражнений…………………………….. ***332***
Акбарова М.Н. Технологияҳои иттилоотӣ ва истифодаи онҳо дар раванди таълим……………………… ***344***
Ғаниева М.А., Шарипова Ф.М. Оид ба қонунҳои умумии сохтори шакл дар дизайни либос................. ***349***
Раҳимзода Сухроб Даврон Истимоъ ҳамчун воситаи инкишофи фаъолияти нутқ................................. ***354***
Манонова Р.А., Раҳимова Гавҳар, Негматҷонова М.А., Кароматуллоева М.С. Оила - сарчашмаи тарбияи насли давронсоз.. ***362***
Л. Назирӣ Педагогикаи ҳарбӣ ва моҳияти омӯзиши он дар шароити муосир……………………………… ***366***
Ойматова Ҳ.Х.,,Табаров С.Р., Раҳимзода М.М. Методҳои илмӣ-табиии маърифатӣ ва амсиласозии онҳо дар муносибатҳои байнифаннии фанҳои табиатшиносӣ ҳамчун воситаи таълим....................... ***371***
Бурҳонов Қ.Т. Роҳҳои ташаккули завқи эстетикии хонандагони синфҳои ибтидоӣ дар дарси математика.. ***378***
Файзиева Н.О. Асосҳои педагогии ташаккули қобилиятҳои маърифатии хонандагони синфҳои ибтидоӣ дар шароити муосир…………………………………………………………………… ***383***

ВЕСТНИК
ТАДЖИКСКОГО НАЦИОНАЛЬНОГО УНИВЕРСИТЕТА

Научный журнал «Вестник Таджикского национального университета» основан в 1990 г. Печатная версия журнала зарегистрирована в Министерстве культуры Республики Таджикистан. Журнал включен в «Перечень рецензируемых научных изданий, в которых должны быть опубликованы основные научные результаты диссертаций на соискание ученой степени кандидата наук, на соискание ученой степени доктора наук» ВАК при Президенте Республики Таджикистан и ВАК Министерства образования и науки Российской Федерации. Журнал принимает научные статьи по следующим отраслям науки: исторические науки и археология (07.00.00), философские науки (09.00.00) и педагогические науки (13.00.00). Журнал включен в базу данных Российского индекса научного цитирования (РИНЦ), регулярно предоставляет в РИНЦ информацию в виде метаданных. Полнотекстовая версия журнала доступна на сайте издания (www.vestnik-tnu.com).

ВЕСТНИК
ТАДЖИКСКОГО НАЦИОНАЛЬНОГО УНИВЕРСИТЕТА

2024. №11 Часть I

Над номером работали:
Ответственный редактор: М.К.Ибодова
Редактор таджикского языка: Ш.П.Абдуллоева
Редактор русского языка: О.Ашмарин
Корректор: П.Х.Латипова

Издательский центр
Таджикского национального университета
по изданию научного журнала
«Вестник Таджикского национального университета»:
734025, Республика Таджикистан, г.Душанбе, проспект Рудаки, 17.
Сайт журнала: www.vestnik-tnu.com
E-mail: vestnik-tnu@mail.ru
Тел.: **(+992 37) 227-74-41**

Подписано в печать 04.12.2024 г.