ISSN 2074-1847

ПАЁМИ
ДОНИШГОҲИ МИЛЛИИ ТОҶИКИСТОН

2022. № 4

ВЕСТНИК
ТАДЖИКСКОГО НАЦИОНАЛЬНОГО УНИВЕРСИТЕТА

2022. № 4

BULLETIN
OF THE TAJIK NATIONAL UNIVERSITY

2022. No. 4

МАРКАЗИ
ТАБЪУ НАШР, БАРГАРДОН ВА ТАРҶУМА
ДУШАНБЕ – 2022

ПАЁМИ ДОНИШГОҲИ МИЛЛИИ ТОҶИКИСТОН

Муассиси маҷалла:
Донишгоҳи миллии Тоҷикистон
Маҷалла соли 1990 таъсис ёфтааст.

САРМУҲАРРИР:

Хушвахтзода Қобилҷон Хушвахт — *Доктори илмҳои иқтисодӣ, ректори Донишгоҳи миллии Тоҷикистон*

МУОВИНИ САРМУҲАРРИР:

Сафармамадов Сафармамад Муборакшоевич — *Доктори илмҳои химия, профессор, муовини ректор оид ба илми Донишгоҳи миллии Точикистон*

МУОВИНИ САРМУҲАРРИР:

Исмонов Кароматулло — *Номзади илмҳои филологӣ, дотсент, директори Маркази табъу нашр, баргардон ва тарҷумаи Донишгоҳи миллии Тоҷикистон*

ҲАИАТИ ТАҲРИРИЯ:

07.00.00 – Таърих ва археология

Акрамов Зикриё Иномович — *Доктори илмҳои таърих, профессор*
Искандаров Қосимшо — *Доктори илмҳои таърих, профессор*
Якубов Юсуфшоҳ — *Доктори илмҳои таърих, профессор, академики АМИТ*
Расулиён Қаҳҳор — *Доктори илмҳои таърих, профессор*
Мирзоев Ниёз Мирзобадалович — *Доктори илмҳои таърих, профессор*
Нуриддинов Раймалихон Шаҳбозович — *Доктори илмҳои сиёсӣ, профессор*
Самиев Холмаҳмад Давлатович — *Номзади илмҳои таърих, дотсент*
Шарипов Раҳмоналӣ Ятимович — *Доктори илмҳои таърих, профессор*

09.00.00 – Фалсафа

Қурбонов Абдураҳмон Шерович — *Доктори илмҳои фалсафа, профессор*
Идиев Хайриддин Усмонович — *Доктори илмҳои фалсафа, профессор, узви вобастаи АМИТ*
Олимов Кароматулло — *Доктори илмҳои фалсафа, профессор, академики АМИТ*
Раҳимов Муҳсин Ҳусейнович — *Доктори илмҳои фалсафа, профессор*
Ахмедов Саид — *Доктори илмҳои фалсафа, профессор*

13.00.00 - Педагогика

Иматова Лутфия Маҳмадиллоевна — *Доктори илмҳои педагогӣ, профессор*
Файзализода Ҷумахон Хол — *Доктори илмҳои педагогӣ, профессор*
Раҷабзода Маҳмадулло — *Доктори илмҳои педагогӣ, профессор*
Ҳоҷиматова Гулчеҳра Масаидовна — *Доктори илмҳои педагогӣ, профессор*
Мухамметов Гапур Бабаевич — *Доктори илмҳои педагогӣ, профессор*

Маҷалла ба Феҳристи нашрияҳои илмии тақризшавандаи Комиссияи олии аттестатсионии Федератсияи Русия аз 03.06.2016 ворид гардидааст.
Дар маҷалла мақолаҳои илмии соҳаҳои илмҳои таърих, фалсафа ва педагогика барои чоп қабул мегарданд. Маҷалла мақолаҳои илмии муаллифонро аз рӯи ихтисосҳои зерин барои чоп қабул менамояд:
***Таърих ва бостоншиносӣ:** 07.00.02, 07.00.03, 07.00.06, 07.00.07, 07.00.09, 07.00.15*
***Фалсафа:** 09.00.01, 09.00.03, 09.00.05, 09.00.11, 09.00.13, 09.00.14*
***Педагогика:** 13.00.01, 13.00.02, 13.00.08*
Маҷалла дар Индекси иқтибосҳои илмии Русия (РИНЦ) ворид карда шудааст.
Маҷалла бо забонҳои тоҷикӣ ва русӣ нашр мешавад.
Матни мукаммали маводи чопӣ дар сомонаи расмии маҷалла ҷойгир карда шудааст (www.vestnik-tnu.com).

Паёми Донишгоҳи миллии Тоҷикистон. – 2022. – №4
ISSN 2074-1847
Маҷалла дар Вазорати фарҳанги Ҷумҳурии Тоҷикистон №180/МҶ-97, аз 19.02.2021 ба қайд гирифта шудааст.
Маҷалла дар Маркази табъу нашр, баргардон ва тарҷумаи ДМТ барои нашр таҳия мегардад. Нишонии Марказ:

734025, Ҷумҳурии Тоҷикистон, ш.Душанбе, хиёбони Рӯдакӣ, 17.
Сомонаи маҷалла: www.vestnik-tnu.com
E-mail: vestnik-tnu@mail.ru
Тел.: (+992 37) 227-74-41

© ДМТ, 2022

ВЕСТНИК ТАДЖИКСКОГО НАЦИОНАЛЬНОГО УНИВЕРСИТЕТА
Учредитель журнала:
Таджикский национальный университет.
Журнал основан в 1990 г.

ГЛАВНЫЙ РЕДАКТОР ЖУРНАЛА:

Хушвахтзода Кобилджон Хушвахт — *Доктор экономических наук, ректор Таджикского национального университета*

ЗАМЕСТИТЕЛЬ ГЛАВНОГО РЕДАКТОРА:

Сафармамадов Сафармамад Муборакшоевич — *Доктор химических наук, профессор, проректор по науке Таджикского национального университета*

ЗАМЕСТИТЕЛЬ ГЛАВНОГО РЕДАКТОРА*:*

Исмонов Кароматулло — *Кандидат филологических наук, доцент, директор Издательского центра Таджикского национального университета*

ЧЛЕНЫ РЕДАКЦИОННОЙ КОЛЛЕГИИ:

07.00.00 – История и археология

Акрамов Зикриё Иномович — *Доктор исторических наук, профессор*
Искандаров Косимшо — *Доктор исторических наук, профессор*
Якубов Юсуфшох — *Доктор исторических наук, профессор, академик НАНТ*
Расулиён Каххор — *Доктор исторических наук, профессор*
Мирзоев Ниёз Мирзобадалович — Доктор исторических наук, профессор
Нуриддинов Раймалихон Шахбозович — *Доктор политических наук, профессор*
Самиев Холмахмад Давлатович — *Кандидат исторических наук, доцент*
Шарипов Рахмонали Ятимович — *Доктор политических наук, профессор*

09.00.00 – Философия

Курбонов Абдурахмон Шерович — *Доктор философских наук, профессор*
Идиев Хайриддин Усмонович — *Доктор философских наук, профессор,член-корр НАНТ*
Олимов Кароматулло — *Доктор философских наук, профессор, академик НАНТ*
Рахимов Мухсин Хусейнович — *Доктор философских наук, профессор*
Ахмедов Саид — *Доктор философских наук, профессор*

13.00.00 – Педагогика

Иматова Лутфия Махмадиллоевна — *Доктор педагогических наук, профессор*
Файзализода Джумахон Хол — *Доктор педагогических наук, профессор*
Раджабзода Махмадулло — *Доктор педагогических наук, профессор*
Ходжиматова Гулчехра Масаидовна — *Доктор педагогических наук, профессор*
Мухамметов Гапур Бабаевич — *Доктор педагогических наук, профессор*

Журнал входит в Перечень рецензируемых научных журналов ВАК Министерства образования и науки Российской Федерации от 03.06.2016, №1925.

Журнал принимает научные статьи по следующим отраслям науки и научным специальностям:

История и археология: *07.00.02, 07.00.03, 07.00.06, 07.00.07, 07.00.09, 07.00.15*

Философия: *09.00.01, 09.00.03, 09.00.05, 09.00.11, 09.00.13, 09.00.14*

Педагогика: *13.00.01, 13.00.02, 13.00.08*

Журнал включен в базу данных Российского индекса научного цитирования (РИНЦ).

Журнал печатается на таджикском и русском языках.

Полнотекстовые версии опубликованных материалов размещены на официальном сайте журнала (www.vestnik-tnu.com).

Вестник Таджикского национального университета. – 2022. – № 4
ISSN 2074-1847
Журнал зарегистрирован в Министерстве культуры Республики Таджикистан. Свидетельство № 180/ЖР-97 от 19.02.2021г.

Журнал подготавливается к изданию в Издательском центре ТНУ.
Адрес Издательского центра:
734025, Республика Таджикистан, г.Душанбе, проспект Рудаки, 17.
Сайт журнала: www.vestnik-tnu.com
E-mail: vestnik-tnu@mail.ru
Тел.: (+992 37) 227-74-41

© ТНУ, 2022

BULLETIN OF THE TAJIK NATIONAL UNIVERSITY
Founder of the journal:
TAJIK NATIONAL UNIVERSITY
The journal is established in 1990.

CHIEF EDITOR:

Khushvakhtzoda Kobiljon Khushvakht	*Doctor of Economic Sciences, Professor, Rector of the Tajik National University*

DEPUTY CHIEF EDITOR:

Safarmamadov Safarmamad Muborakshoevich	*Doctor of Chemical Sciences, Professor, Vice-rector for Science of the Tajik National University*

DEPUTY CHIEF EDITOR:

Ismonov Karomatullo	*Candidate of philology sciences, associate professor, director of the Publishing Center of the Tajik National University*

MEMBERS OF THE EDITORIAL BOARD:

07.00.00 - Historical Sciences and Archeology

Akramov Zikriyo Inomovich	*Doctor of Historical Sciences, Professor*
Iskandarov Kosimsho	*Doctor of Historical Sciences, Professor*
Yakubov Yusufshoh	*Doctor of Historical Sciences, Professor*
Rasulien Kahhor	*Doctor of Historical Sciences, Professor*
Mitzoev Niyoz Mirzobadalovich	*Doctor of Historical Sciences, Professor*
Nuriddinov Raimalikhon Shahbozovich	*Doctor of Political Sciences, Professor*
Samiev Kholmakhmad Davlatovich	*Candidate of Historical Sciences, Associate Professor*
Sharipov Rakhmonali Yatimovich	*Doctor of Historical Sciences, Professor*

09.00.00 - Philosophical sciences

Kurbonov Abdurakhmon Sherovich	*Doctor of Philosophical sciences, Professor*
Idiev Khairiddin Usmonovich	*Doctor of Philosophical sciences, Professor*
Olimov Karomatullo	*Doctor of Philosophical sciences, Professor*
Rakhimov Mukhsin Khuseinovich	*Doctor of Philosophical sciences, Professor*
Akhmedov Said	*Doctor of Philosophical sciences, Professor*

13.00.00 - Pedagogical sciences

Imatova Lutfiya Makhmadilloevna	*Doctor of Pedagogical Sciences, Professor*
Faizalizoda Jumakhon Khol	*Doctor of Pedagogical Sciences, Professor*
Rajabzoda Mahmadullo	*Doctor of Pedagogical Sciences, Professor*
Hojimatova Gulchehra Masaidovna	*Doctor of Pedagogical Sciences, Professor*
Mukhammetov Gapur Babaevich	*Doctor of Pedagogical Sciences, Professor*

The journal is included in the List of peer-reviewed scientific journals of the Higher Attestation Commission of the Ministry of Education and Science of the Russian Federation from 03.06.2016, No. 1925.

The journal accepts scientific articles on the following branches of science and scientific specialties:

History and archeology: 07.00.02, 07.00.03, 07.00.06, 07.00.07, 07.00.09, 07.00.15

Philosophical sciences: 09.00.01, 09.00.03, 09.00.05, 09.00.11, 09.00.13, 09.00.14

Pedagogical sciences: 13.00.01, 13.00.02, 13.00.08

The journal is included in the database of the Russian Scientific Citation Index (RSCI).

The journal is printed in Tajik and Russian languages.

Full-text versions of published materials are posted on the official website of the journal (www.vestnik-tnu.com).

Bulletin
of the Tajik National University.
– 2022. – №4

ISSN 2074-1847

The journal is registered in the Ministry of Culture of the Republic of Tajikistan.

The journal is being prepared for publication
in the Publishing Center of TNU.

Address of the Publishing Center:
17, Rudaki avenue, Dushanbe, 734025, Republic of Tajikistan,
Web site of the journal: www.vestnik-tnu.com
E-mail: vestnik-tnu@mail.ru
Tel.: (+992 37) 227-74-41

УДК:930.1:77(575.3)

ДЕЯТЕЛЬНОСТЬ ТЕАТРАЛЬНЫХ УЧРЕЖДЕНИЙ ТАДЖИКИСТАНА В ГОДЫ ВЕЛИКОЙ ОТЕЧЕСТВЕННОЙ ВОЙНЫ (1941-1945 гг.)

Хасанова М. М.
Институт истории, археологии и этнографии им. А. Дониша НАНТ

В годы Великой Отечественной войны культурные учреждения Таджикистана и мастера таджикского искусства, как и весь советский народ, все силы направили на борьбу с фашизмом. С первых дней войны артисты и музыканты Таджикского театра оперы и балета и филармонии стали выступать с шефскими концертами перед призывниками, уходящими на фронт.

Позднее были организованы концертные бригады и фронтовые театры, которые выступали перед солдатами на передовых позициях действующей армии, после которых солдаты шли в бой в приподнятом боевом духе с одной целью – выстоять и победить врага. Так, в конце 1942 г. была сформирована бригада артистов Таджикистана, руководил которой режиссер театра оперы и балета Р. Корох [5, с.181-190]. В состав фронтовой бригады вошли артисты театров им. А.Лахути, Русского драматического театра им. В. Маяковского и солисты и музыканты Таджикского театра оперы и балета А. Азимова, Г. Валамат-зода, А. Камолов, А. Муллокандов, Ю.М. Зияев и др. В программу концертов были включены песни советских композиторов, таджикские песни и танцы, лапары (дуэты), русские народные песни и частушки на злободневные темы, небольшие юмористические сценки. Как отмечал Р. Корох, «выступления бригады пользовались всегда большим успехом, но особое значение этот успех приобретал, когда среди зрителей находились таджики и узбеки. К исполнителям поступали десятки предложений и просьб исполнить любимую песню и танец» [15]. Эта бригада в течение 1942-43 гг. выступила перед 30000 воинов, организовав 128 концертов [17, с. 130].

Кроме того, артисты вышеназванных музыкальных учреждений выступали на концертах, сборы от которых перечислялись в фонд обороны страны. Всего до 1944 г. деятелями искусств Таджикистана было организовано более 3000 концертов и 122 шефских спектакля [13].

Несмотря на трудное военное время, в столице республики – Сталинабаде -было завершено строительство нового здания Таджикского государственного театра оперы и балета. В конце 1930-х годов на главной улице Душанбе пр. Ленина (ныне пр. Рудаки) началось возведение нового здания театра, выполненного в классическом стиле с элементами национального орнамента. Архитекторами были ленинградские зодчие А.А. Юнгер, Д.И. Билибин, В.Д. Голли, С.Е. Захаров. С тех пор и до настоящего времени Таджикский театр оперы и балета является центром музыкального искусства республики и является одним из красивейших достопримечательностей столицы республики г. Душанбе.

17 февраля 1942 г. состоялось торжественное собрание, посвященное открытию театра. На концерте прозвучала специально написанная композитором С. Баласаняном к этому событию Кантата на слова М. Турсун-заде [17, с. 124]. Новый сезон в новом здании театр открыл оперой «Кузнец Кова» [9]. В военные годы в репертуаре театра преобладала в основном соответствующая тематика. Так, уже 7 ноября 1942 года, т.е. к 25-летию Октябрьской революции был показан героико-патриотический спектакль «Песня гнева». Музыку написал композитор С. Баласанян, либретто В. Крепса и Г. Эль-Регистана в переводе М. Амин-заде. Как писал сам композитор: «это был скорее спектакль с обилием музыки (примерно 32 номера), причем не иллюстративной, а ведущей музыки с развитым четырехголосным хором, обилием танцевальных номеров, оркестровых интермедий, антрактов к актам и картинам» [21, с. 67]. В целом, спектакль имел успех у зрителя, хотя и не был лишен недостатков, таких как излишний схематизм и некоторая парадность.

Военной тематике был посвящен также и следующий спектакль «Розия», музыку к которому написали С. Баласанян и З. Шахиди по пьесе Е. Акубжанова и Н. Зелеранского. Хотя

у С. Баласаняна за плечами уже был большой опыт работы в области национального музыкального спектакля, тем не менее, эти два спектакля оказались менее показательными в претворении традиций народного искусства, чем предыдущие работы композитора, осуществленные им в конце 30-х годов XX в. – оперы «Восстание Восе» и «Кузнец Кова». В силу ряда причин, кроме «Песни гнева» и «Розии», музыкальных спектаклей на военную тематику в оперном театре больше не было поставлено. Театр обратился к довоенным спектаклям, в частности, музыкальной драме узбекского композитора Т. Джалилова «Нурхон» по пьесе К. Яшена.

Следующей работой оперного театра в годы войны была первая таджикская лирико-романтическая опера композитора А. Ленского «Тахир и Зухра» на либретто М. Турсун-заде, премьера которой состоялась в декабре 1944 г. Несмотря на то, что опера не получила большого признания у слушателя, она не сходила с репертуара около десяти лет.

Кроме национальных музыкальных спектаклей, театр обращался к классическому репертуару. Так, в 1943г. решено было поставить оперу Н.А. Римского-Корсакова «Царская невеста», но на суд зрителей эта работа так и не была представлена, скорее, она явилась учебной работой театра. В следующем 1944г. к 50-летию со дня смерти П.И.Чайковского театр показал несколько картин из оперы «Евгений Онегин», что стало возможным в результате титанического труда всего коллектива под руководством педагогов по вокалу Е.А. Прокофьева и певца-тенора, профессора Р.И. Чарова. Эта работа свидетельствовала о становлении таджикской профессиональной вокальной школы.

Что касается таджикского балета в годы войны, то его достижения показывались, в основном, на вечерах балета, в программу которых входили отдельные номера из классических спектаклей. Это были, например, «Вальс цветов из «Спящей красавицы» П.И.Чайковского, адажио из балета Р.М. Глиэра «Красный мак», отдельные номера из балетов «Баядерка» Л. Минкуса, «Тщетной предосторожности» П. Гертеля и др. И только в 1943г. благодаря огромному труду труппы под руководством балетмейстера и педагога А.И. Проценко театру удалось осуществить полностью постановку балета П. Гертеля «Тщетная предосторожность». Этот спектакль не сходил с репертуара театра семь лет.

Свой вклад в деятельность музыкальных учреждений республики военного периода внесли эвакуированные в Таджикистан творческие коллективы и отдельные музыканты из РСФСР и Украины, среди которых были Ленинградский театр комедии, Воронежский театр оперетты, симфонический оркестр УССР, Украинская капелла «Думка». Благодаря этим коллективам таджикскому слушателю была представлена возможность познакомиться не только с выдающимися классическими, но и современными произведениями. Так, на концерте, посвященном 25-летию Великой Октябрьской революции, объединенным составом симфонического оркестра УССР и оркестра Таджикского государственного театра оперы и балета впервые в Сталинабаде была исполнена Седьмая симфония Д.Д. Шостаковича, которая была написана великим композитором в блокадном Ленинграде. Дирижировал оркестром Л. Брагинский [17, с. 128].

За время пребывания симфонического оркестра Украинской ССР в Сталинабаде им был дан ряд концертов, программа которых состояла из музыки к советским кинофильмам, произведений украинских композиторов. Так, на концерте, посвященном 25-летию УССР, были исполнены произведения В. Косенко («Героическая увертюра»), Д. Клебанова (сюита из балета «Аистенок») и др [10].

Огромную лепту в воспитание национальных кадров внесли эвакуированные артисты-педагоги. Одним из них был профессор Р. Чаров, который выступал и с сольными концертами. Обладая голосом теплого тембра с широким диапазоном, высокой музыкальной культурой, ярким сценическим темпераментом, вокальной техникой, он свободно одолевал технические пассажи любой трудности. В его репертуаре было свыше 30 партий. Не раз он выступал с концертами перед таджикскими слушателями, знакомя их с ариями из опер Г. Доницетти, Дж. Массне, Дж. Верди, Ж. Бизе. В опере «Евгений Онегин» он исполнил партию Ленского. Вместе

с ним в этом спектакле участвовали А. Муллокандов (Онегин), Л. Княжева (Татьяна), С. Зарифьян (няня).

В военные годы многие ведущие солисты и музыкальные коллективы Советского Союза побывали в Таджикистане с гастролями, которые проходили с большим успехом и заметно оживляли концертную жизнь столицы республики. Среди них можно назвать лауреата Всесоюзного и международных конкурсов пианистов Э. Гилельса. В программе его концерта прозвучали произведения Л. Бетховена, Ф. Шопена, Р. Шумана, Ф. Листа, П. Чайковского, С. Рахманинова [11]. В Сталинабад также приезжали К. Джапаридзе, которая исполнила старинные романсы и лирические песни, исполнительница старинных цыганских романсов и таборных песен И. Юрьева. В разное время в столице республики побывали такие музыкальные коллективы, как Московский цыганский театр «Ромэн», в составе труппы которого были известные артисты Ляля Черная, И. Ром-Лебедев, М. Скворцов. Этот театр показал спектакли «Свадьба в таборе», «Чудесная башмачница», «Цыганы», «Все о тебе» [7]. В программе выступлений хора им. Пятницкого прозвучали песни «И кто его знает», «Походная», «Моряки» [1]. В Сталинабад также приезжали джаз-оркестр БССР под управлением Э. Рознера, джаз Армении под управлением композитора А. Айвазяна, Эстонский джаз, солисты Узбекского театра оперы и балета при участии народной артистки СССР Х. Насыровой, группа солистов Московского музыкального театра им. К. Станиславского и Вл. Немировича-Данченко [7], ансамбль артистов Ленинградской оперетты [8] и мн. др.

8.1 Таким образом, несмотря на военное время, Таджикский театр оперы и балета не только не приостановил свою деятельность, но и благодаря привлечению музыкантов, режиссеров, художников и дирижеров, эвакуированных в Сталинабад, продолжал упорно трудиться, повысил свой профессионализм, добился определенных успехов и внес свою лепту в победу советского народа над фашистской Германией.

Региональные театры также продолжали свою деятельность. Так, в 1941 г. труппа Хорогского музыкально-драматического театра была пополнена участниками декады таджикского искусства в Москве, среди которых были солисты этнографического ансамбля С. Бандишоева, М. Назаров, Г. Азимхонова, А. Ходжаев, С. Шоисмоилова, Б. Алифбекова и др. Режиссером театра в эти годы был организатор и руководитель детского памирского ансамбля, выступившего успешно на декаде в Москве, С. Смирнов, а с 1943 г. М.Г. Дубровин, до этого работавший в Ленинграде. Несмотря на укрепление труппы театра, условия для работы были сложными, ведь театр располагался в здании клуба, построенного еще в 1927 г. и которое не отвечало требованиям, предназначенным для театра. Все же в эти годы наряду с драматическими спектаклями были поставлены и музыкальные - «Розия» с музыкой С. Баласаняна и З. Шахиди, «Золотой кишлак» [20, с.114] по поэме М. Миршакара, с музыкой И. Рогальского.

Насыщенной была концертная деятельность театра. Уже в первые годы войны Хорогским областным музыкально-драматическим театром было дано 77 концертов для колхозников и 10 – для пограничников. Также артисты этого театра выступили перед строителями Памирского тракта, в колхозах Рушанского, Рошт-Калинского, Шугнанского и Бартангского районов [6].

Во всех областных и районные театрах Таджикистана были организованы концертные бригады, которые выступали перед тружениками сел и городов. Так, Ура-Тюбинский районный театр, побывал с гастролями в Пенджикентском, Калининабадском, Шахристанском, Захматабадском районах и в Самаркандской области УзССР, причем, все средства, полученные от концертов, были перечислены в фонд обороны [24]. За два месяца 1944 г. артисты Курган-Тюбинского областного театра дали 87 концертов в колхозах Октябрьского, Джиликульского, Микоянабадского и Дагана-Киикского районов [14].

Примечателен тот факт, что с 1943 г. по решению ЦК КП (б) Таджикистана [4] были проведены районные, межрайонные и областные смотры художественной самодеятельности. Все районные СМИ это событие осветили подробно. Поражает масштабность этих мероприятий. Так, на заключительном этапе республиканской олимпиады художественной самодеятельности в Сталинабаде приняли участие 1151 человек из 42 районов [17, с. 133].

В послевоенный период музыкальным учреждениям Таджикистана необходимо было не только возродить достижения 1930-х гг., но и взять курс на дальнейшее развитие. Обретения этого времени, существенные сами по себе, стали основой последующих успехов музыкального искусства республики. Так, в Таджикском театре оперы и балета принялись за осуществление постановок классического наследия мировой оперной культуры. Уже в марте 1946 г. театр показал постановку оперы Р. Леонковалло «Паяцы» [25]. Несмотря на то, что опера была поставлена с купюрами, без хора и отдельных сцен, эта работа для творческого коллектива театра стала показательной, т.к. таджикские певцы, до того не владевшие оперной вокальной школой, смогли справиться с поставленной задачей.

Не менее важной работой театра стала постановка оперы П. И. Чайковского «Евгений Онегин» без сокращений на таджикском языке в переводе М. Амин-заде. Партию Татьяны исполнила Т. Фазылова, не имевшая специальной подготовки, певица справилась с этой сложной партией мировой оперной классики, благодаря своему таланту, трудолюбию, и, конечно же, усилиям педагога Е.А. Прокофьева.

Примечательно, что в послевоенные годы, кроме театра оперы и балета, в столице Таджикистана функционировало еще одно музыкальное учреждение - Театр музыкальной комедии. Театр был создан по решению правительства Тадж. ССР из передвижного ансамбля оперетты Таджикской госфилармонии. Руководителями были: Б. Шлихтинг и М. Рабиев [12].

Костяк театра состоял из артистов Воронежского театра музыкальной комедии, эвакуированного во время войны [18, с. 30-31]. Как пишет исследователь из Воронежа А. К. Паничева, ссылаясь на материалы Государственного архива Воронежской области,[22, с. 165-167] 30 октября 1941 г. исполком Воронежского областного совета депутатов трудящихся вручил театру музыкальной комедии «путевой лист», где удостоверялось, что «Воронежский областной театр музыкальной комедии эвакуируется из г. Воронежа в г. Сталинабад Таджикской АССР (*уточняем - с 1929 г. Таджикская ССР – М.Х.*) в составе: основного артистического персонала 65 человек, монтировочно-технического персонала и обсуживающегося персонала 35 человек и членов их семей в количестве 107 человек. Театр направляется с полным декоративным оформлением костюмерной, реквизитом, электроаппаратурой, и даже автотранспортом. Ответственность за указанное имущество и сохранение творческого состава возлагается на директора театра тов. Л.С. Кельмановича». Для переезда труппы театра в количестве 120 человек (из них 24 чел. – балетные артисты) было сформировано «3 классных вагона и 4 кульмана для костюмов, бутафории, реквизита и электрооборудования» [22].

А. Паничева отмечает, что переезд был сложным и длился 45 дней. На протяжении следования из Воронежа актеры выступали перед встречными воинскими эшелонами, на частых остановках, на открытом воздухе и в вагонах-теплушках.

По прибытии в Сталинабад Воронежский театр музыкальной комедии за короткое время сразу включился в работу и в период с 3 декабря 1941 г. по 29 января 1942 г. восстановил 4 спектакля, шедшие в довоенное время, это «Взаимная любовь» С. Каца, «Осенние маневры» И. Кальмана, «Сорочинская ярмарка» А. Рябова, «Честь мундира» Б. Белица; провел 20 сборных музыкально-балетных концертов и спектаклей. При этом сбор от постановок и выступлений шел в фонд обороны. Было собрано на подарки раненым бойцам 800 рублей, кроме того собирались средства для оказания помощи эвакуированным детям семей военнослужащих [22, с. 165-167]. Отмечалось, что «в спектаклях и концертах балетмейстера И.А. Калмыкова, концертмейстера З.И. Константинова были исполнены балетные номера: «Вальс», «Мазурка», «Русская пляска», «Вальс цветов», «Танец бродячих цыган», «Вольный ветер», «Танго», «Мексиканский», «Испанский», «Гуцульский танец с платком», «Фокстрот» (солисты – Л.Ф. Глазьева, Е.П. Самохвалова, Л.Л. Резанова, Н.А. Ульянова)». Репетиции и выступления артистов проходили в сложной обстановке, тем не менее, за время среднеазиатской эвакуации театр, пережив в апреле 1942 г. пожар и потерю части декораций, дал более 700 шефских концертов.

Большой вклад в постановку различных тематических театрализованных концертов внес главный режиссер театра Н.Ф. Жданов. За активную работу по культурному обслуживанию трудящихся Таджикистана и воинов Красной армии многие работники театра были награждены Почетными грамотами Президиума Верховного Совета Таджикской ССР, а 61 человек – медалью «За доблестный труд в Великой Отечественной войне». Отметим, что в трудных условиях эвакуации театру удалось сохранить многие спектакли из своего репертуара. В 1943 г. театр возвратился в родные края.

В Сталинабаде же, как мы отметили, осталась часть труппы. Не имея собственной сцены, спектакли Театра музыкальной комедии проходили на сценах Дома Красной Армии (Дом офицеров), Таджикского театра оперы и балета, а в летнее время в Зеленом театре столицы. Репертуар этого музыкального учреждения наряду с западной и русской опереттой, такими, как «Сильва», «Марица», «Принцесса цирка» И. Кальмана, «Свадьба в Малиновке» и «Девушка из Барселоны» Б. Александрова, «Ярмарка невест» В. Якоби, «Роз-Мари» Р. Фримля и Х. Стотхарта, «Веселая вдова» Ф. Легара, составили и спектакли, созданные таджикскими авторами на местном материале. Так, в декабре 1947 г. на сцене театра состоялась премьера оперетты на музыку С. Баласаняна и М. Вольберга «Соловьиный источник», либретто было написано драматургом Н. Кладо. Автором текстов песен была Л. Давидович. Режиссером спектакля, поставленного изобретательно и со вкусом, был А. Арнольд, художественное оформление было сделано художником Е. Чемодуровым [2]. Однако спектакль не имел успеха, по отзыву критики либреттист подменил реальную жизнь выдумкой.

Театр музыкальной комедии выезжал в октябре 1944 г. во Фрунзе, где дал 45 спектаклей, в сентябре 1945 г. в Ашхабаде,[3] в ноябре 1946 г. - гастроли в Самарканде, где дал 40 спектаклей, которые посетили 20000 человек [18, с.51]. Главным дирижером театра был А.В. Мерцалов. В гастрольных поездках репертуар театра составляли спектакли «Сильва», «Марица», «Свадьба в Малиновке», «Роз-Мари», «Девушка из Барселоны», «Коломбина», «Ярмарка невест», «Зеленый остров», «Принцесса цирка». Кроме того, театр гастролировал и по республике. Так, в августе-сентябре 1948 г. со спектаклями «Свадьба в Малиновке» и «Марица» театр выступил перед кулябским, ленинабадским и исфаринским зрителем [16, с. 19].

К большому сожалению, театр, просуществовав четыре года, в 1948 г. был ликвидирован [20, с. 358], в связи с переходом театров республики на самоокупаемость, которая по стране стала распространяться после принятия Постановления Совета Министров СССР от 4 марта 1948 г. «О сокращении государственной дотации театрам и мерах по улучшению их финансовой деятельности», [23, с. 5-22] в котором говорилось: «Совет Министров СССР считает неправильной и порочной практику, укоренившуюся в театрах, когда основным источником финансирования их деятельности стали не доходы, получаемые от продажи билетов, а дотация театрам из государственного бюджета». Приведем постановляющую часть этого документа: «В целях ликвидации иждивенческой практики в работе театров Совет Министров Союза ССР постановляет: 1. Снять с 15 марта 1948 года с государственной дотации и перевести на полную самоокупаемость театры союзного, республиканского и местного подчинения, … уменьшить намеченную на 1948 год дотацию по государственному бюджету театрам с 735 млн. рублей до 312 млн. рублей», т.е. размер дотации театрам был уменьшен более чем в два раза. В результате количество театров по стране сократилось в два раза. Театрам лишившимся государственной дотации пришлось очень трудно.

Таким образом, музыкальные учреждения Таджикистана, несмотря на сложнейшее военное и послевоенное время, продолжали свою деятельность. Учитывая то, что именно музыка способна в тяжелый час поддержать и призвать к стойкости духа и уверенности в победе над врагом, в СССР, несмотря ни на какие препоны и преграды, всегда выделялись средства для поддержки искусства. 40-е годы XX в. стали для таджикской музыкальной культуры временем обретения, развития и обогащения профессионализма национальных композиторов и исполнителей.

Рецензент: *Кабилова Б.Т.*– д.и.н., профессор, НАНТ

ЛИТЕРАТУРА

1. Акубджанов Е. Концерты хора им. Пятницкого / Е. Акубджанов // Коммунист Таджикистана. – 1941. - 16 декабря
1. Соловьиный источник / В. Витальев // Коммунист Таджикистана. – 1947. - 28 декабря.
2. Злобина В. Гастроли театра музыкальной комедии / В.Злобина // Коммунист Таджикистана. – 1945. - 31 августа
3. Загорянский Р. Республиканский смотр художественной самодеятельности / Р.Загорянский // Коммунист Таджикистана. - 1943. - 21 августа.
4. Кабилова Б. История музыкальной культуры Таджикистана в 1917-1957 годы / Б. Кабилова. – Душанбе, 2020. – С.181-190.
5. Киселев И. Театр в дни войны / И.Киселев // Коммунист Таджикистана. – 1942. - 4 июля.
6. Коммунист Таджикистана. – 1941. - 5, 7, 9, 12, 13октября.
7. Коммунист Таджикистана. -1942. - 25, 28, 29, 30 января.
8. Коммунист Таджикистана. – 1942. - 13, 14, 15 марта.
9. Коммунист Таджикистана. – 1943. – 10 января.
10. Коммунист Таджикистана. – 1943. - 7,9 февраля.
11. Коммунист Таджикистана. – 1943. - 19 декабря.
12. Коммунист Таджикистана. – 1944. - 2 декабря.
13. Коммунист Таджикистана. - 1945. - 27 января.
14. Корох Р. Таджикские артисты на фронте / Р. Корох // Коммунист Таджикистана. – 1943. - 4 апреля.
15. Кулябская правда. – 1948. - 23 июня; Михайловский А. «Свадьба в Малиновке» // Ленинабадская правда. – 1948. - 29 август
16. Музыкальная жизнь Советского Таджикистана. - Вып.1. – Душанбе, 1974. – С. 130.
17. Музыкальная жизнь Советского Таджикистана. – Вып.2. – Душанбе, 1975. – С.51.
18. Нигматулин А. Дружба шахтеров с работниками искусств / А. Нигматулин // Коммунист Исфары. – 1948. - 26 сентября.
19. Нурджанов Н. История таджикского советского театра (1941-1957) / Н.Нурджанов. - Т.2. - С. 358.
20. Нурджанов Н. Опера и балет Таджикистана / Н.Нурджанов. - Душанбе, 2010. - С.67.
21. Паничева А.К. Воронежский театр музыкальной комедии в годы Великой Отечественной войны (к 75-летию победы) / А.К. Паничева // Известия Воронежского государственного педагогического университета. – 2019. - № 4(285). – С. 165-167.
22. Рубинштейн А.Я. Оптимизация или деградация? Между прошлым и будущим российской культуры / А.Я. Рубинштейн, В.Ю. Музычук // Общественные науки и современность. РАН. - М.: Наука. – 2014. - № 6. – С.5-22.
23. Стахановчї. – 1942. - 26 августа.
24. Финн Г. Паяцы / Г.Финн // Сталинская молодежь. – 1946. - 5 апреля.

ФАЪОЛИЯТИ МУАССИСАҲОИ ТЕАТРИИ ТОҶИКИСТОН ДАР ДАВРАИ ҶАНГИ БУЗУРГИ ВАТАНӢ (1941-1945)

Дар мақола фаъолияти театрҳои Точикистон дар солҳои Ҷанги Бузурги Ватанӣ ва солҳои аввали баъд аз ҷанг баррасӣ карда мешавад. Сарфи назар аз давраи душвори ҷанг дар театрҳо спектаклҳо дар мавзуъҳои ҳарбӣ-ватандустӣ намоиш дода мешуданд. Бригадаҳои консертӣ ва театрҳои фронтӣ ташкил карда шуданд, ки онҳо барои ҷанговарон чи дар фронт ва чи дар ақибгоҳ дар назди ҷанговарони ярадор ва ақибгоҳ баромад мекарданд. Гуфта мешавад, ки соли 1942 дар шаҳри Душанбе бинои нави Театри опера ва балети Тоҷикистон сохта ба истифода дода шуда, дар давраи баррасӣ дастаҳои ҳунарӣ ва эҷодӣ аз қаламравҳои СССР, ки аз ҷониби немисҳо ишғол шуда буданд, ба Тоҷикистон кӯчонида шуданд. ки дар ҳаёти мусиқӣ ва театрии Тоҷикистон фаъолона иштирок кардаанд. Як қисми артистони театри мазҳакавӣ- мусиқии Воронеж, ки дар солҳои ҷанг эвакуатсия шуда буданд, дар Душанбе монданд ва асоси труппаи театри нав — Театри мазҳакавӣ- мусиқиро ташкил доданд, ки то соли 1948 амал мекард. Опереттаҳои машҳури бастакорони Аврупои Ғарбӣ ва рус дар театр ба саҳна гузошта шуданд. Дар баробари хамин дар моҳи декабри соли 1947 дар ин ҷо нахустнамоиши оперетгаи «Баҳори булбул» ба мусиқии С Баласанян ва М. Волберг, ки муаллифони тоҷик аз рӯи маводи маҳаллӣ офаридаанд, барпо гардид. Муаллифи либретто драматург Н Кладо мебошад.

Калидвожаҳо: Ҷанги Бузурги Ватанӣ, театрҳо, бригадаҳои пешқадам, ҳаёти мусиқӣ, опера, балет, консерт.

ДЕЯТЕЛЬНОСТЬ ТЕАТРАЛЬНЫХ УЧРЕЖДЕНИЙ ТАДЖИКИСТАНА В ГОДЫ ВЕЛИКОЙ ОТЕЧЕСТВЕННОЙ ВОЙНЫ (1941-1945)

В статье рассматривается деятельность театров Таджикистана в годы Великой Отечественной войны и в первые послевоенные годы. Несмотря на тяжелый военный период, в театрах ставились спектакли на военно-патриотические темы. Были организованы концертные бригады и фронтовые театры, которые выступали перед военными, как на передовой линии фронта, так и в тылу перед ранеными солдатами и работниками тыла. Отмечается, что в 1942 г. в Душанбе было построено и сдано в эксплуатацию новое здание Таджикского театра оперы и балета.В рассматриваемый период в Таджикистан были эвакуированы художественно-творческие коллективы с оккупированных немцами территорий СССР, которые активно участвовали в музыкально-театральной жизни Таджикистана. Часть артистов Воронежского театра музыкальной комедии, эвакуированного во время войны, остались в Душанбе и составили основу труппы нового театра – Театра музыкальной комедии, который функционировал до 1948 г. В театре ставились оперетты известных западноевропейских и русских композиторов. В то же время здесь в декабре 1947 г. состоялась премьера оперетты на музыку С. Баласаняна и М. Вольберга «Соловьиный источник», созданной таджикскими авторами на местном материале. Автором либретто был драматург Н. Кладо.

Ключевые слова: Великая Отечественная война, театры, фронтовые бригады, музыкальная жизнь, опера, балет, концерт.

ACTIVITIES OF THEATER INSTITUTIONS OF TAJIKISTAN DURING THE GREAT PATRIOTIC WAR (1941-1945)

The article discusses the activities of theaters in Tajikistan during the Great Patriotic War and the first post-war years. Despite the difficult war period, performances on military-patriotic themes were staged in theaters. Concert brigades and front-line theaters were organized, which performed for the military, both on the front line and in the rear in front of wounded soldiers and rear workers. It is noted that in 1942 a new building of the Tajik Opera and Ballet Theater was built and put into operation in Dushanbe. During the period under review, artistic and creative groups were evacuated to Tajikistan from the territories of the USSR occupied by the Germans, which, despite difficult living conditions and everyday deprivations, actively participated in the musical and theatrical life of Tajikistan. Part of the artists of the Voronezh Theater of Musical Comedy, evacuated during the war, remained in Dushanbe and formed the basis of the troupe of the new theater - the Theater of Musical Comedy, which functioned until 1948. Operettas by famous Western European and Russian composers were staged in the theater. At the same time, in December 1947, the premiere of the Nightingale Spring operetta to music by S. Balasanyan and M. Volberg, created by Tajik authors based on local material, took place here. The author of the libretto was the playwright N. Klado.

Keywords: Great Patriotic War, theatres, front-line brigades, musical life, opera, ballet, concert.

Маълумот дар бораи муаллиф: ***Ҳасанова Манзура Муҳиддиновна*** **-** Институти таърих, бостоншиносӣ ва мардумшиносии ба номи Аҳмади Дониши Академияи миллии илмҳои Тоҷикистон, ходими калони илмӣ, номзади илмҳои таърих. Суроға: Ҷумҳурии Тоҷикистон, шаҳри Душанбе, хиёбони Рӯдакӣ, 33.
E-mail: **manzura_h@mail.ru**

Сведение об авторе: ***Хасанова Манзура Мухиддиновна*** **-** Институт истории, археологии и этнографии имени Ахмада Донаша Национвальной академии наук Таджикистана, старший научный сотрудник, кандидат исторических наук. **Адрес:** 734025, Республика Таджикистан, город Душанбе, проспект Рудаки, 33.
E-mail: **manzura_h@mail.ru**

Information about the author: ***Khasanova Manzura Mukhiddinovna*** **-** Institute of History, Archeology and Ethnography named after Akhmad Donash of the National Academy of Sciences of Tajikistan, senior researcher, candidate of historical sciences. **Address:** 734025, Republic of Tajikistan, Dushanbe city, Rudaki avenue, 33. E-mail: **manzura_h@mail.ru**

УДК:931.2

ИСТОРИЯ СОЗДАНИЯ ЗЕРНОУБОРОЧНЫХ МЕХАНИЗМОВ И КОМБАЙНОВ

Хусайнов Н.Т., Алимов Д.Х.

Институт технологии и инновационного менеджмента в г. Кулябе,

Бохтарский государственный университет имени Носира Хусрава

С древнейших времен и вплоть до начала XX в. для уборки урожая применялись серп и коса. В ряде стран эти орудия используются и сейчас.

История техники должна излагаться в рамках определенных этапов развития. Принимая за основу истории техники периодизацию по общественно-экономическим формациям, необходимо показать, какой тип техники соответствует каждой формации*. Единство естественнонаучной и общественной основы для развития техники диктует этапы, раскрывающие это единство. Это ясно вытекает из слов Маркса, что «экономические эпохи различаются не тем, что производится, а тем, как производится, какими средствами труда». Исходя из этого, в настоящем издании различаются следующие этапы развития техники [8,с.13]:

1. Возникновение и распространение простых орудий труда в условиях первобытнообщинного способа производства.
2. Развитие и распространение сложных орудий труда в условиях рабовладельческого способа производства.
3. Распространение в условиях феодального способа производства сложных орудий труда, приводимых в действие человеком.
4. Возникновение в условиях мануфактурного периода предпосылок для создания машинной техники. Распространение рабочих машин на базе парового двигателя в период победы и утверждения капитализма в передовых странах.
5. Распространение рабочих машин на базе парового двигателя в период победы и утверждения капитализма в передовых странах.
6. Развитие системы машин на базе электропривода в период монополистического капитализма.
7. Переход к автоматической системе машин в период после Октябрьской революции.

Впервые жатвенные машины начали появляться в конце XVIII в. в Англии и США. Они имели режущий аппарат в виде вращающегося диска. Большого распространения эти механизмы, впрочем, не получили из-за своего технического несовершенства. В 1822 г. англичанин Генри Г. построил модель жатвенной машины, режущий аппарат которой был основан на совершенно новом принципе: вместо диска изобретатель предложил раму, на которой помещалась железная полоса с зубьями. Внизу под этими зубьями находился острый нож, который двигался взад и вперед и срезал стебель злака, когда он находился между зубьями. В этой машине впервые был применен принцип ножниц, принятый во многих современных жнеях.

В 1826 г. шотландец Белль изобрел жнею, с появлением которой земледелие получило достаточно пригодную для уборки урожая машину. Режущий аппарат у машины Белля состоял из 12 специальных приспособлений - ножниц, действующих друг около друга. Жнея приводилась в движение лошадьми, толкавшими ее сзади. Машины Белля неоднократно получали премии на международных выставках за свои ценные технические качества. До конца XIX в. они оставались основными жатвенными машинами в Англии. В США также велись работы по изобретению жатвенных машин. В 1863 г. Обэд Хуссей создал жатвенную машину с оригинальным режущим аппаратом.

В 50-х годах XIX в. была разработана конструкция вполне работоспособной жатвенной

* Правда, в I в. до н. э. римский ученый Плиний описывает жатвенную машину, которая будто бы применялась на полях древней Галлии. Но это изобретение, видимо, было забыто, так как в средние века жатва производилась исключительно вручную.

машины, принцип действия которой весьма близок к современным жаткам. В 70-х годах XIX в. жнейки были снабжены аппаратом для завязывания снопов.Жатвенные машины получили большое распространение и в Европе и в Америке. К 1870 г. в США применялось около 50 тыс. жаток. К началу XX в. заводы жатвенных машин в Чикаго выпустили 5 млн. жаток, которые экспортировались во все страны мира.

Русские изобретатели предложили немало оригинальных конструкций жаток. Довольно широкое применение в начале 50-х годов имела пароконная жатка конструкции механиков Каугерта и Языкова, созданная в 1847 г. Она имела режущий аппарат по типу Хуссея с пилообразной ножевой полосой и прямолинейным возвратно-поступательным движением. Такие жатки изготовлялись в довольно больших количествах в мастерских Вольного экономического общества в Петербурге. Однако Россия, не имея своих заводов сельскохозяйственного машиностроения, не могла в полной мере наладить производство отечественных жатвенных машин.

Первые попытки создания механизмов для вымолачивания зерен относятся ко второй половине XVIII в. Европейские и американские инженеры и техники в этот период сконструировали множество приспособлений для механической молотьбы. Молотильная машина является поистине интернациональным изобретением. Ее появлению предшествовало множество неудачных опытов, и только в 1785 г. шотландцу Мейклю удалось разработать практически пригодную конструкцию молотилки с барабаном [10,с.32], снабженным билами*. Эта молотилка является прообразом современных молотилок с билами. Рабочий механизм молотилки состоял из двух небольших рифленых и желобчатых деревянных, сверху покрытых жестью валиков, которые, двигаясь в противоположных направлениях, захватывали подаваемые им колосья, протягивали их между собой и выдавливали часть зерен, а затем вместе с соломой передавали колосья барабану. На вращающемся барабане помещались четыре деревянных, покрытых жестью трехгранных била с острыми краями, забиравшие подаваемые им валиками колосья. Билы окончательно выколачивали зерна из колосьев.

В конце XVIII в. молотилки появляются и в США. В 50-х годах в Америке широкое распространение получили молотилки изобретателя Тернера. В отличие от шотландской системы в американских молотилках зерна не выколачивались, а вычесывались. Зубья в них располагались таким образом, чтобы колос проходил через них при движении молотилки, как через гребень.

Молотилки шотландской или американской системы до начала XX в. конструктивно почти не менялись. Сначала молотилки приводились в движение вручную или силой животных, затем, в 60-х годах XIX в., стала внедряться паровая молотьба.

При царизме Россия была отсталой аграрной страной с малоразвитой промышленностью. Из 20 миллионов мелких крестьянских хозяйств свыше 13 миллионов были бедняцкими, которые не только не могли приобрести сложные машины, но даже железные плуги и другие простые сельскохозяйственные орудия были им не по средствам.

В 1910 году в крестьянских хозяйствах насчитывалось свыше 10 миллионов кустарных сох и косуль и 18 миллионов деревянных борон. Крестьяне затрачивали очень много труда, но не могли удовлетворительно обработать землю такими орудиями и получали очень низкие урожаи.

Ряд операций, успешно выполняемых машинами, невозможно было осуществлять вручную или с применением примитивных кустарных орудий.

Производительность труда в мелких бедняцких хозяйствах была очень низкой. Чтобы вспахать, засеять гектар земли и убрать урожай, бедняцкое хозяйство затрачивало около 20 человеко-дней, а хозяйство, применявшее конные и ручные машины, меньше 13 человеко-дней.

Многие помещичьи и кулацкие хозяйства, особенно расположенные в южных районах, применяли сложные сельскохозяйственные машины— молотилки, уборочные машины, сеялки, двухкорпусные плуги, что позволяло при меньшей затрате труда быстрее выполнять все

---

* Билы (или бичи) — трехгранные (деревянные, чугунные или стальные) планки, насаженные на рабочую часть молотилки — барабан. Их назначение — взять и бить солому, в результате чего зерно высыпается из колоса.

сельскохозяйственные работы. Кроме того, урожай на помещичьих и кулацких землях был всегда выше и качество продукта лучше [5,с.6].

Решающее значение повышения производительности труда гениально обосновал В. И. Ленин: «Производительность труда, -это, в последнем счете, самое важное, самое главное для победы нового общественного строя. Капитализм создал производительность труда, невиданную при крепостничестве. Капитализм может быть окончательно побежден и будет окончательно побежден тем, что социализм создает новую, гораздо более высокую производительность труда» [12,с.394].

Сразу же после Октябрьской революции советский народ под руководством партии и правительства направил все свои усилия на развитие тяжелой промышленности, строительство фабрик и заводов, на увеличение выпуска машин, в том числе и сельскохозяйственных, даже таких сложных, какие до революции ввозились из-за границы. В результате предпринятых мероприятий к 1925 г. выпуск сельскохозяйственных машин достиг дореволюционного уровня. В дальнейшие годы выпуск и поступление машин в сельское хозяйство стали возрастать невиданными темпами в 1927 г.

В России было разработано несколько конструкций молотилок оригинальных систем. Особенно интересна с технической точки зрения четырехконная молотилка с зубовым барабаном, изобретенная механиком Михаилом Гвоздковым в 40-х годах XIX в. Однако широкого распространения в сельском хозяйстве России молотилки не получили [14,с.127].

Развитие техники земледелия при капитализме подчинено некоторым специфическим законам, вытекающим из общих закономерностей развития капиталистического способа производства.

При капитализме сельское хозяйство всегда отстает от промышленности по уровню производительных сил. Ленин писал: «Земледелие отстает в своем развитии от промышленности - явление, свойственное всем капиталистическим странам и составляющее одну из наиболее глубоких причин нарушения пропорциональности между разными отраслями народного хозяйства, кризисов и дороговизны» [11,с.81].

Это объясняется тем, что, несмотря на процесс концентрации земельной собственности, весьма интенсивно протекавший в рассматриваемый нами период, численно преобладающей формой хозяйства в земледелии оставалось мелкое хозяйство. Капитализм органически не может уничтожить целиком мелкое землевладение. Разоряя мелкое крестьянское хозяйство, крупный капитал в то же время вынужден сохранять его, чтобы иметь постоянно источник дешевой рабочей силы. Таким образом, капиталистическое земледелие, по выражению Маркса, вращается в порочном кругу концентрации и раздробления.

По оснащению машинной техникой сельское хозяйство при капитализме неизбежно отстает от промышленности. Внедрение машинной техники в сельскохозяйственное производство происходит значительно медленнее, чем в промышленности. Если паровой двигатель дал возможность произвести коренные технические преобразования в промышленности, то в сельском хозяйстве он нашел широкое применение только в виде паровой молотилки. Крупные капиталистические сельскохозяйственные предприятия применяют новейшую машинную технику в больших масштабах. Однако мелкий сельскохозяйственный производитель не в состоянии на ограниченном земельном отрезке использовать какие-либо технические нововведения и покупать дорогостоящие сельскохозяйственные машины. Наличие огромного числа мелких хозяйств приводит к тому, что нигде не сохраняется столько первобытных приемов труда, как в земледелии. Машинная техника здесь существует наряду с ручной, и по временам даже ручная техника имеет тенденцию машин к более широкому распространению.

Необходимость создания производительной зерноуборочной машины сознавалась русской общественностью уже в XVIII столетии. В 1774 г. прогрессивная организация «Русское Вольно-экономическое общество» обратилось к изобретателям с предложением создать зерноуборочные машины. За изобретение была установлена значительная по тому времени премия. В 1835 г. в «Земледельческой газете» была описана колосожатная тележка П.И.

Жегалова. В передней части ее был установлен подвижный резец, которым рабочий срезал колосья. Другой рабочий собирал колосья в мешок [9,с.254].

Первый комбайн, машину для скашивания и одновременного обмолота хлеба, изобрел в 1868 г. русский агроном А.Р. Власенко. Машина Власенко состояла из режущего аппарата и молотилки [2,с.25]. Срезанные колосья падали на планчатый транспортер, который подавал их в молотильный аппарат. Продукт обмолота поступал в большой деревянный ларь, закрепленный на раме машины. Машину перевозили лошади, которыми управлял рабочий, следивший одновременно и за работой машины.

А.Р. Власенко на собственные средства построил несколько машин, которые успешно работали на помещичьих землях до полного износа.

Испытания этой первой в мире «зерноуборочной машины на корню», как назвал ее изобретатель, показали достаточную работоспособность ее. Но несмотря на многочисленные похвальные отзывы, консервативное царское правительство не поддержало ценное изобретение.

Широкое внедрение в сельском хозяйстве задерживается также вследствие наличия дешевой рабочей силы, неиссякаемый источник которой представляет собой постоянно разоряющееся мелкотоварное крестьянское хозяйство.

В силу всех этих особенностей машинная техника проникала в сельское хозяйство гораздо медленнее, чем в промышленность, и сфера ее распространения была ограничена лишь крупными сельскохозяйственными капиталистическими предприятиями. К 70-м годам XIX в. сельское хозяйство основных стран по уровню вооружения машинной техникой далеко отставало от промышленности [6,с.179].

С 80-х годов XVIII в. в развитых странах, и в первую очередь в Англии, происходит весьма интенсивное развитие всех отраслей сельского хозяйства. Развитие фабричной системы, рост городов и городского населения, начавшийся со второй половины XVIII в., чрезвычайно расширили внутренний рынок стран, вступивших на путь капитализма [4,с.72]. Спрос на продукты питания и на сельскохозяйственное сырье, необходимое для обрабатывающей промышленности, необычайно возрос.

Вовлекая сельское хозяйство в сферу развернутых товарно-денежных отношений, развивающийся капитализм способствовал прогрессу методов земледелия. Именно в это время начали складываться основные приемы агротехники, связанные с применением сельскохозяйственных машин, делаются первые опыты использования в сельском хозяйстве достижений агрономии, химии и других наук. В эту эпоху значительно увеличилось количество вносимых в почву удобрений, началось создание более продуктивных сортов высеваемых культур.

Изменилась сама система земледелия. На смену паровой системе в ряде стран пришла плодопеременная система земледелия, сущность которой заключается в том, что в севообороте нет свободных паровых земель, а на всей земле последовательно из года в год происходит смена культур.

«На место самого рутинного и самого нерационального ведения дела,— писал К. Маркс,— выступает сознательное технологическое применение науки» [13,с.508].

Первые сельскохозяйственные машины появились в Англии. Англия была, как известно, страной наиболее раннего развития машинной техники. Кроме того, с конца XVIII в. английская деревня, 70% крестьян из которой переселилось в города, была не в состоянии удовлетворить ни потребностей городских рынков в продуктах питания, ни потребностей перерабатывающей промышленности в сельскохозяйственном сырье. Продовольственная проблема обострилась из-за предпринятой Наполеоном в начале XIX в. континентальной блокады, сильно затруднявшей доступ продовольствия в Англию извне. Все это способствовало появлению машин в английском сельском хозяйстве.

В США обработка обширных малонаселенных земельных пространств была возможна только при условии применения машин. Недостаток рабочих рук заставил искать замены их механизмами. Вот почему уже в конце XVIII в. в США начали появляться изобретения в

области сельскохозяйственной техники, а также проводилась большая работа по усовершенствованию машин английских конструкций.

Во Франции, Италии, Дании, Швеции, Голландии машины в сельском хозяйстве начали распространяться главным образом во второй четверти XIX в. В Германии машины в сельском хозяйстве появились после революции 1848 г. В России земледельческие машины получили относительно широкое применение лишь к концу XIX в.

Сельскохозяйственные машины в основном можно разделить на четыре главных типа:

1) машины для обработки земли (плуги, бороны);

2) машины для посева (сеялки всех родов);

3) машины для уборки зерновых культур (жатвенные машины);

4) машины для обработки злаков (молотилки, веялки, сортировки) [1,с.78].

Основным почвообрабатывающим орудием в рассматриваемую эпоху являлся плуг.

В начале XVIII в. в Англии и в других европейских странах был распространен деревянный однолемешный конный плуг, изобретенный еще в конце XVII в. в Голландии. Он состоял из четырех основных частей лемеха, отрезающего пласт земли в горизонтальной плоскости, отвала, оборачивающего и разрыхляющего пласт, подошвы, служащей опорой плугу и грядильни или дышла, за которую плуг приводился в движение тягловой силой. Все части плуга, кроме лемеха, были деревянными. Глубина запашки плуга не превышала 10 см [7,с.18].

Такой плуг мог применяться лишь на небольших земельных участках. Сравнительно крупное английское фермерское хозяйство он не удовлетворял. При обработке больших участков земли деревянные части плуга очень быстро изнашивались. Поэтому основной задачей его усовершенствования было стремление найти такой материал, который обеспечил бы более длительный срок работы орудия.

В 30-х годах XVIII в. в Шотландии появился плуг (изобретатель его неизвестен), у которого наиболее изнашивающиеся части — лемех и отвал — были целиком из железа. Некоторое время в Англии, а потом и в США были распространены так называемые железные плуги. Однако они не отличались большой прочностью, а их лемех быстро изнашивался [3,с.46].

В 1803 г. англичанин Роберт Рансон сделал цельный плуг из чугуна. Хотя это повысило его прочность, однако чугунный плуг был пригоден лишь для вспашки чернозема. При обработке глинистой почвы он увязал, а по песку скользил. Поэтому плуг Рансона не получил большого распространения [15,с.79].

В 1819 г. американский фермер П. Вуд сконструировал чугунный плуг оригинального типа. Этот плуг производился из чугуна, причем, все его части изготовлялись отдельно. По мере изнашивания отдельных частей их можно было заменять другими. Однако чугунные плуги обладали некоторыми существенными недостатками: лемехи при обработке рыхлой земли скоро притуплялись, а в каменистой, твердой почве чугун быстро ломался.

В 1833 г. кузнец Джон Лен из Чикаго в лемех деревянного плуга вделал острое стальное лезвие в чугунной оправе. Это был первый шаг к изготовлению цельного стального плуга.

Таким образом, изобретение и создание зерноуборочных механизмов и комбайнов улучшили уборку зерновых культур, добившись малых потерь. В результате этого, крестьяне могли собирать высокий урожай зерновых культур. И все это стало стимулом для экономического развития государств.

Рецензент: Гадозода А.Г.-д.и.н., профессор БГУ имени Носира Хусрава

ЛИТЕРАТУРА

1. Бек Т. Очерки по истории машиностроения / Т. Бек. Т.1. – М.-Л., 1933.
2. Воробьев В.И., Иванов А.Ю., Демидов В.П. Зерноуборочные комбайны «Енисей» ОАО «Красноярский завод комбайнов»: Информационно-справочный материал / В.И.Воробьев, А.Ю.Иванов, В.П. Демидов– Новосибирск, 2004. – 42 с.
3. Дубровский А.А. Развитие сельскохозяйственной техники в СССР / А.А.Дубровский. – М., 1954.
4. История техники. Выпуск VI. – М.-Л., 1937.
5. Зерноуборочные комбайны «Енисей». Рекламный проспект. Внешторгиздат, 1988. – 16 с.
6. Зворыкин А.А., История техники / А.А.Зворыкин, Н.И.Осьмова, В.И.Чернышев, С.В.Шухардин – М., 1962. –

772 с.
7. Зыбковец В. Жатка дореволюционной России / В.Зыбковец // Проблемы истории докапиталистических формаций. – 1934. – № 3.
8. Кагаров Е. Сельскохозяйственные машины в древнем Риме/ Е. Кагаров // Проблемы ГАИМК. – 1933. – №7-8.
9. Кленин Н.И. Сельскохозяйственные и мелиоративные машины / Н.И. Кленин, В.Г. Егоров. – М.: Колос, 2003. – 464 с.
10. Логин А.Д. Комбайностроение в Сибири / А.Д. Логин //За сельскохозяйственные кадры. – № 15 (885). – Новосибирск: ИМСХ, 1984.
11. Ленин В.И. Соч. Т. 22. – М., 1965. – С.81.
12. Ленин В.И. Соч. Т. 29. – М., 1966. – С.394.
13. Маркс К. Капитал. Т. I. – М., 1963. – С.508.
14. Ружицкий Е.В. Комбайн зерноуборочный самоходный «Енисей-950» и его модификации. Руководство по эксплуатации / Е.В. Ружицкий / Красноярск: Сибирский филиал ГОСНИТИ, 2005. – 184 с.
15. Сьянов А.В. Васильченко. Машины для уборки зерновых культур: Учебное пособие / А.В. Сьянов, А.М. Сырбаков. – Юрга: ИПЛ ЮФ ТПУ, 2002. – 92 с.

ТАЪРИХИ ТАЪСИСИ МЕХАНИЗМҲО ВА КОМБАЙНҲОИҒАЛЛАДАРАВ

Дар мақолаи мазкур муаллифон кӯшиш намудаанд, ки оиди сохтани механизмҳо ва комбайнҳои ғалладарав таҳқиқоти илмӣ анҷом диҳанд. Муаллифон менависанд, ки аз давраҳои қадим то аввали асри XX барои ҷамъоварии ҳосили ғалла дос ва доси дастдароз истифода мегардид, инчунин то ҳол дар баъзе кишварҳо ҳамин олотҳо истифода бурда мешаванд. Муаллифон қайд мекунанд, ки бори аввал мошинаҳои дарав дар охири асри XVIII дар Англия ва Америка пайдо гардиданд. Онҳо дастгоҳи буранда ба мисли диски чархзананда доштанд. Ин механизмҳо барои муккамал набудан дигар ривоҷ наёфтанд. Генри Г. нусхаи мошинаи даравгарро сохт, ки дастгоҳи бурандаи вай дар асоси усули нав: ба ҷойи диск ихтироъкор чорчӯба (рама) пеҳниҳод намуд, ки дар он тасмаи оҳанин бо дандонҳо ҷойгир буд. Соли 1826 ихтироъкори шотландӣ Белл даравгарро ихтироъ намуд, ки бо пайдоиши он зироаткорон барои ҷамъоварии ҳосил мошинаи коршоямро соҳиб гардиданд. Дар ИМА ҳамчунин оиди мошинаҳои ғалладарав корҳо бурда мешуданд. Баъдтар муаллифон қайд менамоянд, ки мошинаҳои ғалладарав бештар дар Амрико ва Аврупо паҳн гардиданд. Дар соли 1870 дар ИМА тахминан 50 ҳазор мошинаҳои даравгар истифода бурда мешуданд. Дар оғози асри XX корхонаҳои истеҳсоли мошинаҳои дарав дар ш. Чикаго 5 млн мошинаҳои даравро истеҳсол намуда, ба кишварҳои ҷаҳон фурӯхтанд. Ихтироъкорони рус бошанд, якчанд намуди лоиҳаи мошинаҳои даравгарро пешниҳод намуданд, инчунин дар аввали солҳои 50-уми асри XX ба таври васеъ мошинаҳои даравгар истифода мегардид. Муаллифон ба чунин хулоса омадаанд, ки ихтироъ ва сохтани механизмҳо ва комбайнҳои ғалладарав ҷамъоварии ҳосили ғалладонагиҳоро беҳтар намуданд, ки қисми ками ғалла нобуд мегардид. Дар натиҷаи ин кишоварзон тавонистанд ҳосили зиёд ба даст оранд. Ва ин боиси пешравии иқтисодии кишварҳо гардид.

Калидвожаҳо: кишоварзӣ, хӯрока, ғалла, дос, кӯбанда, даравгар, мошинаҳои даравгар, механизмҳои ғалладарав, комбайни ғалладарав, мошинаҳои кишоварзӣ.

ИСТОРИЯ СОЗДАНИЯ ЗЕРНОУБОРОЧНЫХ МЕХАНИЗМОВ И КОМБАЙНОВ

В данной статье авторы пытаются исследовать историю создания разных зерновых механизмов и зерновых комбайнов. Авторы пишут, что с древнейших времен и вплоть до начала XX в. для уборки урожая применялись серп и коса, также в ряде стран эти орудия используются и сейчас. История техники должна излагаться в рамках определенных этапов развития.Авторы отмечают, что впервые жатвенные машины начали появляться в конце XVIII в. в Англии и США. Они имели режущий аппарат в виде вращающегося диска. Большого распространения эти механизмы, впрочем, не получили из-за своего технического несовершенства. Англичанин Генри Г. построил модель жатвенной машины, режущий аппарат которой был основан на совершенно новом принципе: вместо диска изобретатель предложил раму, на которой помещалась железная полоса с зубьями. В 1826 г. шотландец Белль изобрел жнею, с появлением которой земледелие получило достаточно пригодную для уборки урожая машину. В США также велись работы по изобретению жатвенных машин. Далее авторы пишут, что жатвенные машины получили большое распространение и в Европе и в Америке. К 1870 г. в США применялось около 50 тыс. жаток. К началу XX в. заводы жатвенных машин в Чикаго выпустили 5 млн. жаток, которые экспортировались во все страны мира, а русские изобретатели предложили немало оригинальных конструкций жаток и довольно широкое применение в начале 50-х годов имела пароконная жатка.Авторы пришли к такому выводу, что изобретение и создания зерноуборочных механизмов и комбайнов улучшили уборку зерновых культур, добившись малых потерь. В результате этого, крестьяне могли собирать высокий урожай зерновых культур. И все это стало стимулом для экономического развития государств.

Ключевые слова: земледелие, продовольствие, зерна, серп, молотилка, жатка, жатвенные машины, зерноуборочные механизмы, зерноуборочный комбайн, сельскохозяйственные машины.

THE HISTORY OF THE CREATION OF GRAIN HARVESTING MECHANISMS AND COMBINES

In this article, the authors try to explore the history of the creation of various grain mechanisms and grain combines. The authors write that since ancient times and up to the beginning of the XX century. sickle and scythe were used for harvesting, and in a number of countries these tools are still used today. The history of technology should be presented within certain stages of development. The authors note that for the first time reaping machines began to appear at the end of the XVIII century in England and the USA. They had a cutting device in the form of a rotating disk. These mechanisms, however, did not receive much distribution due to their technical imperfections. Englishman Henry G. built a model of a reaping machine, the cutting apparatus of which was based on a completely new principle: instead of a disk, the inventor proposed a frame on which an iron strip with teeth was placed. In 1826, the Scotsman Belle invented the harvester, with the advent of which agriculture received a machine suitable enough for harvesting. In the USA, work was also carried out on the invention of reaping machines. Further, the authors write that reaping machines have become widespread both in Europe and in America. By 1870, about 50 thousand harvesters were used in the USA. By the beginning of the XX century. the factories of reaping machines in Chicago produced 5 million harvesters, which were exported to all countries of the world, and Russian inventors offered many original designs of harvesters and the steam-horse harvester was quite widely used in the early 50s. The authors came to the conclusion that the invention and creation of grain harvesting mechanisms and combines improved the harvesting of grain crops, with almost small losses. As a result, farmers could harvest a high yield of grain crops. And all this has become an incentive for the economic development of states.

Keywords: agriculture, food, grain, sickle, thresher, harvester, reaping machines, harvesting mechanisms, combine harvester, agricultural machines.

Маълумот дар бораи муаллифон: ***Ҳусайнов Нуруддин Тоҷидинович*** **-** Донишкадаи технология ва менеҷменти инноватсионӣ дар шаҳри Кӯлоб, унвонҷӯи кафедраи сохтмон ва нақлиёт. **Суроға**: 735140, Ҷумҳурии Тоҷикистон, вилояти Хатлон, шаҳри Кӯлоб, маҳаллаи Борбад. Телефон: **98-901-51-58**

Алимов Давлатали Халилович – Донишгоҳи давлатии Бохтар ба номи Носири Хусрав, доктори илмҳои таърих, дотсент, мудири кафедраи таърихи умумӣ ва фарҳангшиносӣ. **Суроға**: 735140, Ҷумҳурии Тоҷикистон, вилояти Хатлон, шаҳри Бохтар, кӯчаи Айнӣ, 67. Телефон**: 919-36-35-44**.
E-mail: adavlatali@mail.ru

Сведение об авторах: ***Хусайнов Нуруддин Таджидинович*** -Институт технологии и инновационного менеджмента в городе Кулябе, соискатель кафедры строительства и автомобилей. **Адрес**: 735140, Республика Таджикистан, Хатлонская область, город Куляб, улица Борбад. Телефон: **98-901-51-58**

Алимов Давлатали Халилович – Бохтарский государственный университет имени Носира Хусрава, доктор исторических наук, доцент, заведующий кафедрой всеобщей истории и культурологии. Телефон**: 919-36-35-44**. E-mail: adavlatali@mail.ru

Information about the authors: ***Husainov Nuruddin Tajidinovich*** - Institute of Technology and Innovation Management in Kulyab, candidate of the Department of Construction and Automobiles. **Address:** 735140, Republic of Tajikistan, Khatlon region, Kulyab, Borbad village. Phone: **98-901-51-58.**

Alimov Davlatali Khalilovich - Doctor of Historical Sciences, Associate Professor, Head of the Department of General History and Cultural Studies of Nosir Khusrav Bokhtar State University. Phone: **919-36-35-44**.
E-mail: adavlatali@mail.ru

УДК:930 (575.3)

ИНЪИКОСИ ТАЪРИХИ МУҲОҶИРАТИ ТОҶИКОН ДАР ОСОРИ ПРОФЕССОР МАНСУР БОБОХОНОВ

Сайдалиева И.Ш.
Донишгоҳи аграрии Тоҷикистон ба номи Шириншоҳ Шоҳтемур

Масъалаи муҳоҷирати тоҷикон ба мамолики хориҷа дар таърихнигории муосири тоҷик ба таври қатъӣ ва конкретӣ омӯхта нашуда бошад ҳам, аммо сабабу омилҳои раванди фирорӣ гардидани онҳо то андозае аз ҷониби муаррихони фарҳехтаи тоҷик мавриди таҳқиқи амиқи илмӣ қарор гирифтаанд.

Масъалаи муҳоҷирати тоҷикон ҳамчун падидаи сиёсӣ ва иҷтимоӣ дар таърихнигории замони шуравӣ зикр наёфтааст. Дар замони Ҳукумати Шуравӣ, ки илми таърих омехтаи сиёсат ва идеологияи давлат буд, муҳоҷиронро ҳамчун душмани халқ ва сохти сотсиалистӣ мунъакис менамуданд [7, с.21].

Муаррихони шинохтаи тоҷик, докторони илмҳои таърих, профессорон Рақиб Абулҳаев, Камолудин Абдуллоев ва Мансур Бобохонов оид ба муҳоҷирати тоҷикон дар давраҳои мухталифи таърихӣ таҳқиқот анҷом дода, раванди мухталиф ва пурпечутоби фирорӣ гардидани тоҷиконро ба риштаи илм кашидаанд.

Донишманди шинохтаи тоҷик, доктори илмҳои таърих, профессор Мансур Бобохонов аз зумраи он муаррихон ва муҳаққиқонест, ки ба таҳқиқ ва омӯзиши таърихи муҳоҷирати тоҷикон даст зада, раванди фирорӣ гардидани тоҷиконро дар давраҳои мухталифи таърихӣ бо далелҳову санадҳои боэътимод мавриди пажӯҳиши илмӣ қарор додааст. Профессор М. Бобохонов дар баробари омӯзиши таърихи тоҷикони ҷаҳон, инчунин марҳилаҳои ба кишварҳои хориҷа фирорӣ шудани мардуми моро таҳқиқ намуда, қайд менамояд, ки мусофирати тоҷикон ба кишварҳои дуру наздик аз қадимулайём бо шаклу шеваҳои мухталиф вуҷуд дошт [5, с.3].

Қайд кардан бамаврид аст, ки муҳоҷират намудани тоҷикон бо сабабҳои тиҷорату сайёҳат характери умумӣ дошта, онҳо аксаран баъди иҷрои мақсаду вазифа ба Ватани аҷдодии худ бармегаштанд. Аммо бинобар андешаи муаррих Мансур Бобохонов, фирори оммавии тоҷикон ба кишварҳои дуру наздик, ки дар таърих чандин маротиба сурат гирифтааст, ду давраи асосиро фаро мегирад, ки ҳар кадоме аз онҳо бо марҳилаҳои ба худ хос ҷудо карда мешаванд [6, с.3]. Профессор М. Бобохонов дар миёни муҳаққиқони масъалаи муҳоҷират ягона нафарест, ки сабабҳои асосии муҳоҷирати оммавии тоҷиконро ба омилҳои ҳуҷуми аҷнабиён ба сарзамини тоҷикон, сиёсати мустамликавии онҳо, фишор ва таъқиби забткорон аз болои мардум, ҷангҳои шадиди байнисулолавӣ, мазҳабӣ ва ғ. мансуб медонад.

Дар ин хусус профессор М. Бобохонов таҳқиқотҳои бунёдӣ анҷом дода, давраи аввали муҳоҷирати оммавии тоҷиконро ба ҳуҷуми Юнону Мақдуниҳо ба сарзамини ориёиҳо мансуб медонад. Сипас, раванди давраи аввали муҳоҷирати оммавии тоҷиконро дақиқ ва холисона таҳқиқ намуда, онро ба марҳилаҳои хос ҷудо намудааст.

Давраи аввали муҳоҷирати аҷдодони тоҷикон аз шаш марҳила иборат буда, сабабҳо ва омилҳои хосро доро мебошад. **Марҳилаи аввали** муҳоҷирати тоҷикон аз ҳуҷуми Искандари Мақдунӣ ба сарзамини Ҳахоманишиён оғоз меёбад [8, с.135]. Бар асари ҳуҷуми ғоратгаронаи Искандари Мақдунӣ ба Эронзамин осори таърихӣ, фарҳангӣ, муҷассамаҳо, китоби муқаддаси зардуштиён “Авесто” ва дигар мероси пурғановат ба ғорат бурда шуда, ин раванд сабаби Ватани худро тарк намудани аҳолӣ гардид. Боиси тазаккур аст, ки ин марҳала то замони ба сари қудрат омадани Кӯшониён идома ёфтааст. Марҳилаи мазкур ҳамчун муҳоҷирати ибтидоии аҷдодони тоҷикон унвон гирифта, профессор М. Бобохонов кӯшиш намудааст, омилҳои объективии онро аз ҷиҳати илмӣ асоснок намояд.

Марҳилаи дуюми давраи аввали фирорӣ шудани тоҷикон аз нуқтаи назари профессор М. Бобохонов аз миёнаҳои асри VII, яъне аз ҳуҷуми арабҳо ба сарзамини Мовароуннаҳру Хуросон оғоз гардидааст. Он аз ибтидои ҳуҷуми арабҳо то шаклгирӣ ва қувват гирифтани хонадонҳои маҳаллии Бармакиён, Тоҳириён ва Саффориён иборат

мебошад. Маҳз дар ҳамин давра аз таъқиб ва зулму истибдоди аҷнабиёни араб садҳо ҳазор пайравони оини зардуштӣ Ватани аҷдодии хешро тарк намуда, ба хориҷа паноҳ бурданд, қайд менамояд профессор Мансур Бобохонов. Инчунин, дар марҳилаи дуюм қисме аз аҷдодони тоҷикон, ба мамлакатҳои дигар, аз ҷумла ба Чин фирор намуданд, ки ин муҳоҷирати бебозгашт ва беохир буд. Аз далелҳои овардаи профессор М. Бобохонов маълум мегардад, ки муҳоҷирати марҳилаи дуюми давраи аввали тоҷикон низ аз ҳар ҷиҳат гуногунмазмун ва мухталиф будааст.

Марҳилаи сеюм аз охири асри X ва аввали асри XI оғоз ёфта, то асри XIII – ро фаро мегирад. Ин марҳиларо профессор М. Бобохонов бо таассуф ёдрас намуда, қайд мекунад, ки дар замони тохтутози сулолаҳои туркнажоди қарахонӣ, ғазнавӣ, хоразмшоҳиву салҷуқӣ қисме аз тоҷикон ватани аҷдодии худро тарк намуда, ба Ҳиндустон ва дигар мамолики олам муҳоҷират намуданд.

Марҳилаи чоруми фирори тоҷикон аз ибтидои асри XIII то аввали солҳои 70-уми асри XIV, яъне давраи мудҳиштарин ва сангини онҳо – замони ҳуҷуми муғулҳо, харобиовариҳо ва қатли омми забткорони муғулро фаро мегирад. М. Бобохонов марҳилаи мазкурро тиратарин давраи таърихи муҳоҷирати тоҷикон арзёбӣ намуда, фирори оммавии тоҷиконро ба кишварҳои дигар махсус қайд намудааст [7, с.136].

Марҳилаи панҷуми фирорӣ гардидани тоҷикон аз нимаи дувуми асри XV то охири асри XVIII, яъне аз лаҳзаи ҷангҳои байнихудии сулолаи Темуриён ибтидо гирифта, то ҷангҳои сулолаҳои Шайбониён бо Темуриён, Сафавиёну Шайбониён, Шайбониёну Ҷониён ва ҷангҳои байнихудии ин сулолаҳоро дар бар мегирад. М. Бобохонов таъкид мекунад, ки дар ин давра тоҷикон маҷбур шуданд ба мамлакатҳои дигар, аз ҷумла ба Ҳиндустон, Русия ва Чин фирор намоянд. Теъдоди фирориёни марҳилаи мазкур ба даҳҳо ҳазор расида, аксари онҳоро равшанфикрон, шоирон, нависандагон, олимон ва ҳунармандон ташкил медоданд.

Марҳилаи шашуми фирори тоҷикон аз ибтидои асри XVIII то солҳои 60-уми асри XIX, яъне аз ҷангҳои байнихудии хонигарӣ ва бекигариҳои Осиёи Миёна ва Хуросон оғоз ёфта, то забти Русияву Англияро дар бар мегирад. Дар ин давра тоҷикон ба таври оммавӣ ба Ҳиндустон, Чин ва Арабистон фирор намуда, сабабҳои фирорӣ шудани тоҷиконро, ки профессор М. Бобохонов ёдрас шуда буд, ба ҳамин панҷ марҳила мувофиқат мекунанд [5, с.137]. Ин аз диди илмӣ низ саҳаеҳ ва дуруст мебошад.

Аз таҳқиқоти анҷомдодаи муҳаққиқони таърихи муҳоҷират бармеояд, ки муҳоҷирати тоҷикон ба мамолики хориҷа, ки аз давраи қадим то соли 1917 анҷом пазируфтаанд, дорои хусусиятҳои хос мебошад. Ҳар як марҳила бо падидаҳои хосси таърихӣ, хусусан бо ҳуҷуми аҷнабиён, ташкили давлатдории онҳо ва ғорату истисмори мардуми одӣ аз ҷониби онҳо оғоз ва ё анҷом мепазирад. Аз ин рӯ профессор М. Бобохонов давраи аввали муҳоҷирати тоҷиконро ба шаш марҳилаи асосӣ тақсимбандӣ намудааст, ки аҳамияти фавқулодаи илмиро доро мебошад.

Профессор М. Бобохонов ***давраи дувуми*** фирорӣ шудани тоҷиконро ба солҳои 1917 – 1920 марбут дониста, онро то миёнаҳо ва охири солҳои 90-уми асри XX алоқаманд медонад, ки моҳият ва сабабҳои он нисбат ба давра ва марҳилаҳои пешин ба куллӣ фарқ мекунанд. Давраи фавқуззикр, яъне солҳои 1917 – 1920 дар натиҷаи ғалабаи Инқилоби Сотсиалистии Октябр ва Инқилоби халқии Бухоро дар ҳаёти мардуми Осиёи Миёна тағйиротҳои кулии сиёсӣ, иқтисодӣ ва иҷтимоӣ ба амал омаданд.

Бинобар навиштаҳои профессор Рақиб Абулҳаев, марҳилаи аввали фирор ва бозгашт ба Ватан бо якчанд хусусиятҳои худ аз марҳилаҳои минбаъда фарқ мекунанд ва ин фарқият, пеш аз ҳама, дар он ифода мeёбад, ки вобаста ба шароити муташанниҷи ҳарбӣ-сиёсӣ муҳоҷират ба худ шакли оммавӣ касб карда буд [6, с.43].

Дар натиҷа сохтори куҳнаи давлатдорӣ барҳам хӯрда, ба ҷойи он сохтори ҷадид ва вуҷуд омад. Аз ин рӯ қайд кардан лозим аст, ки моҳият ва сабабҳои фирори тоҷикон аз халқҳои дигар ба куллӣ фарқ мекунанд. Профессор Мансур Бобохонов сабабҳо ва омилҳои ҳақиқии фирори тоҷиконро дар давраи нав мавриди пажӯҳиши хосса қарор дода, онро ба сиёсат ва фаъолияти давлати навбунёди шуравӣ марбут медонад. Каҷравии сиёсати давлат ва Ҳукумати Шуравиро сабабгори воқеии фирори оммавии тоҷикон дар

солҳои 20-уми асри XX медонад. Бинобар андешаи профессор М. Бобохонов, давраи навини фирори тоҷикон се марҳилаи асосиро дар бар мегирад.

Марҳилаи аввали давраи дувуми фирори тоҷикон ба мамолики дуру наздик, аз соли 1918 ибтидо гирифта, то нимаи солҳои 30-юми асри сипаришуда давом кардааст. Марҳилаи мазкур даврае мебошад, ки Артиши сурх ба муқобили қувваҳои зиддиинқилобӣ ҷангида, дар ин роҳ муборизаи беамон бурд. Дар раванди ин мубориза ва баъд аз он ҳазорҳо нафар одамони бегуноҳ кушта шуда, амволи онҳо мусодира карда мешуд. Аз таҳқиқоти Мансур Бобохонов бармеояд, ки танҳо дар роҳи мубориза ба муқобили "руҳониён" дар солҳои коллективонии соҳаи кишоварзӣ ҳукумати нав ба камбудии ҷиддӣ роҳ дод, ки дар натиҷаи он даҳҳо ҳазор нафар одамони бегуноҳ ҳамчун кулак нест карда шуда, даҳҳо ҳазор одамони дигар ба ҳабс гирифта шуда, ҳазорҳо оилаҳои дигар ба Сибир, даштҳои Қазоқистон ва дигар кишварҳо бадарға карда шуданд. Чунин сиёсат норозигӣ ва ғазаби гурӯҳи калони одамонро ба миён оварда, боиси фирори оммавии шаҳрвандон аз ватани аҷдодӣ гардид [7, с.138].

Қайд кардан бамаврид аст, ки марҳилаи аввали давраи дуюми фирори тоҷикон дар таҳқиқотҳои М. Бобохонов аз ду мавҷи асосӣ таркиб ёфта, мавҷи аввали он то миёнаҳои солҳои 20-умро фаро мегирифт. [9, с.3]. Дар мавҷи аввал аз вилоятҳои Қӯрғонтеппа (ҳоло навоҳии водии Вахш), Кӯлоб (ҳоло навоҳии водии Кӯлоб), Ҳисор (ҳоло қисмати ғарбии навоҳии тобеи марказ) беш аз 44 ҳазор хоҷагӣ, ё худ 205 ҳазор аҳолӣ, ки фоизи тамоми хоҷагиҳои кишоварзиро ташкил мекард, ба Афғонистон фирор карданд. Қайд кардан бамаврид аст, ки дар давраи мазкур аҳолии Тоҷикистон беш аз ним миллион нафар аз ҳисоби муҳоҷирон ва қурбониён кам шуд. Мавҷи дуюми фирори тоҷикон аз нимаи дуюми солҳои 20-ум оғоз ёфта, дар миёнаи солҳои 30-юм ба итмом мерасад. Дар ин солҳо асосан аз аҳолӣ аз қисмати Тоҷикистони Шимолӣ фирор намуданд, ки он ба сохтмони колхозӣ алоқаманд буда, ин муҳоҷирати дохилӣ буд. Дар баробари ин мубориза ба муқобили руҳониён ва душманони Ҳукумати Шуравӣ дар ин марҳила бештар авҷ мегирад. Дар ин солҳо дар саросари ҷумҳурӣ мактабҳо ва мадрасаҳо ва масҷидҳо баста шуданд. Дар ин замина соли 1927 судҳои мусулмонӣ барҳам дода шуда, заминҳои вақф мусодира карда шуданд. Дар ин солҳо ба Афғонистону Чин фирор кардани аҳолӣ шакли оммавӣ гирифт. Соли 1936 танҳо дар Афғонистон миқдори муҳоҷирон ба 120 ҳазор хонавода – 600 ҳазор нафар расид.

Бо назардошти ин раванд, муаррихи шинохтаи тоҷик К. Абдуллоев таъкид мекунад, ки дар ҳудуди солҳои 20 ва 30-юм бо оғози сиёсати коллективонӣ ба колхозҳои нав муҳоҷиркунӣ ва мубориза алайҳи дин, дар тамоми Осиёи Миёна ва Қазоқистон мавҷи дувуми фирор кардан аз хоки шуравӣ ба амал омад. Дар он давра муҳоҷират шакли як ҷараёни пайдарпайеро ба худ гирифт [7, с.22].

Аз рӯйи шаҳодати Шаҳобиддин Ёсавӣ, аз соли 1920 то соли 1935 ба Афғонистон, Эрон, Туркия ва мамолики Аврупо зиёда аз 2 миллион мусулмонон аз Туркистон фирор намуданд. Давраи зиёди фирор ба солҳои 1931 – 1933 рост меояд.

Марҳилаи дуюм солҳои 1941 – 1950, яъне давраи Ҷанги Бузурги Ватанӣ ва баъдиҷангиро дар бар мегирад. Дар ин солҳо бо сабабҳои мухталиф бархе аз ҷавонписарони тоҷик аз ҷойи хизмати ҳарбӣ ва аз ақибгоҳ қисмҳои худро тарк намуда, ба ҳудуди давлатҳои дигар фирор мекарданд [7, с.139]. Марҳилаи мазкур низ, дар таҳқиқоти профессор М. Бобохонов ҷойгоҳи хосса дошта, раванди муҳоҷирати тоҷикон бо далелу санадҳои боварибахшу эътимоднок асоснок гардидааст.

Марҳилаи сеюми давраи дувуми фирори тоҷикон ба мамолики хориҷа аввали солҳои 90-ум оғоз гардида, то замони муосир идома дорад. Марҳилаи мазкур аз ҳама фоҷиавӣ ва барои тоҷикон нанговар мебошад. Фирори ин солҳо дар таърихи тулонии тоҷикон ғайримуқарарӣ буда, аз фирориёни собиқа ба куллӣ фарқ мекунад. Профессор М. Бобохонов бо таассуф ёдрас намуда, марҳилаи мазкурро давраи фоҷеаноки фирори тоҷикон ба кишварҳои хориҷа медонад. Тавре ки дар боло таъкид гардид, сабаби асосии фирори тоҷикон ҳуҷуми аҷнабиён, тасарруф ва зулму ситами онҳо аз болои мардум буд. Лекин бинобар андешаи профессор М. Бобохонов, сабаби фирори охирини шаҳрвандони Тоҷикистон, ки ба марҳилаи сеюми давраи дувум рост меояд, ҷанги байни худи тоҷикон

аст [6, с.139]. Муҳоҷирати тоҷикон то охири соли 1997 асосан хусусияти сиёсӣ дошт. Дар ин солҳо ҷумҳуриро асосан мухолифин ва ҷонибдорони онҳо бо сабабҳои маълум тарк намуданд.

Мувофиқи маълумоти саридораи Вазорати меҳнат ва ҳифзи иҷтимоии ҷумҳурӣ оид ба фирориён, дар натиҷаи ҷанги бародаркуш дар Тоҷикистон 21538 хона пурра ва 13975 хона қисман хароб гаштанд, ки аксарияти онҳо ба вилояти собиқ Қӯрғонтеппа ҳоло Хатлон рост меояд [2, с.139].

Дар ин раванд беш аз як миллион аҳолии ҷумҳурӣ маҷбур шуданд, роҳи муҳоҷиратро пеш гиранд. Гурӯҳе дар дохили худи ҷумҳурӣ кӯч бастанд, ки шумораи онҳо ба 697653 нафар мерасид. Онҳо, пеш аз ҳама, аз вилояти собиқ Қӯрғонтеппа ҳоло Хатлон, шаҳру ноҳияҳои тобеи марказ ва ғайра мебошанд.

Бо таъкиди М. Бобохонов гурӯҳи калони фирориёни Тоҷикистон дар Русия ва дигар ҷумҳуриҳои ИДМ маскан гирифтанд. Мувофиқи маълумоти хидмати федералии муҳоҷирати ин ҷумҳуриҳо дар он ҷо 57000 оила ва ё 166046 нафар гурезаҳои собиқ сокинони Тоҷикистон чун гуреза ба қайд гирифта шуданд. 134046 нафари онҳо дар қаламрави Русия зиндагӣ мекунанд. Дар Украинаю Белорусия 2000 нафарӣ, дар Қазоқистон 5000 ҳазор, дар Ӯзбекистон 80000 ҳазор ва Қирғизистон 5000 ҳазор гурезаҳои тоҷикистонӣ расман ба қайд гирифта шуда буданд [10, с.61-62].

Мувофиқи маълумоти расмии Созмони Милали Муттаҳид, дар шаҳру навоҳии Афғонистон 60000 ҳазор нафар гурезаҳои тоҷик номнавис шуданд. На ҳамаи тоҷикон бо сабабҳои мухталиф мақоми гурезаро гирифта тавонистанд. Фирориёни зиёди тоҷик дар мамлакатҳои дигари ҷаҳон ҳам маскан гирифтаанд. Дар ин давра аксарияти фирориёни тоҷик дар ғарибӣ рӯзгори сангине доштанд, ки дар ин бора маълумоти зиёде шаҳодат медиҳад ва зарурият ба такрори онҳо нест.

Сардори давлат муҳтарам Эмомалӣ Раҳмон дар баромадҳои худ борҳо таъкид доштааст, ки то охирин гурезаи тоҷик аз кишвари хориҷӣ ба Ватан барнагардад, худро осуда ҳис нахоҳад кард [3, с.102].

Имрӯзҳо ҳамаи мо шоҳиди он гаштем, ки дар ҳақиқат аз хориҷа, аз ҷумла аз Афғонистон аксарияти кулли тоҷикон ба Тоҷикистон баргаштанд. Ба имзо расидани Созишномаи умумӣ байни тоҷикон, ки дар тули 40 моҳи гуфтушунид дар гармову сармо, мамлакатҳо ва шаҳрҳои мухталиф, 27 июни соли 1997 сурат гирифта, низ натиҷаи чунин кӯшишҳо мебошад [1, с.3].

Бо вуҷуди ин бояд иқрор шуд, ки то имрӯз даҳҳо ҳазор тоҷикон ва тоҷикистониён дар кишварҳои хориҷи дуру наздик умри ғарибона ба сар мебаранд. Ин чунин маъно дорад, ки масъалаи фирориёни тоҷик ҳоло ба пуррагӣ ҳалли худро наёфтааст.

Тибқи андешаи донишманди шинохтаи тоҷик, профессор Рақиб Абулҳаев дар солҳои пуртазоди ҷанги шаҳрвандӣ гурезагон ва муҳоҷирони иҷборӣ аз Тоҷикистон мувофиқи таркиби этникии аҳолӣ ба дигар ҷумҳуриҳои Осиёи Марказӣ – Қазоқистон, Туркманистону Ӯзбекистон кӯч бастанд [12, с.261].

Муаррихи тоҷик Р. Абулҳаев дар баҳодиҳӣ нисбат ба раванди муҳоҷирати тоҷикон дар солҳои 90-уми асри XX ба андешаҳои М. Бобохонов мувофиқ буда, аз ҷумла доир ба он, ки қисми зиёди гурезагону муҳоҷирони иҷборӣ аз Тоҷикистон ба қаламрави Федератсияи Русия рахт бастанд, ҳамфикр мебошад [6, с.263].

Илова бар ин, муҳоҷирати аҳолии ҷумҳурӣ, аз ҷумла тоҷикон ба хориҷи кишвар аз сабаби зиёд гаштани сафи бекорон, хусусан дар деҳот, ҳоло ҳам давом дорад. Баъзе муҳаққиқон чунин андеша доранд, ки муҳоҷирати аҳолии деҳот ба шаҳрҳои калон ва махсусан ба давлатҳои дигари ИДМ нақши мусбӣ мебозад. Вазъияти Тоҷикистон, аз давраи пешазинқилобӣ ба куллӣ фарқ мекунад. Собиқан аҳолии Қаротегину Дарвоз ва умуман Бухорои Шарқӣ, водии Зарафшон ва ғайра то 20 ҳазор мардони қобили меҳнат, ҳар сол ба шаҳрҳои калони Осиёи Миёна ва берун аз он сафар намуда, дар корхонаҳои саноатӣ ва роҳҳои оҳан кор мекарданд [14, с.3].

Бо таъбири М. Бобохонов, аксарияти фирориён ашхоси хеле фаъоли мамлакат ҳастанд, дар байни онҳо равшанфикрон, олимон, нависандагон, санъаткорон, тоҷирон ва амсоли онҳо хеле зиёд буданд. Фаъолияти онҳо берун аз Тоҷикистон сурат мегирад, аз

аксарияти онҳо шаҳрвандони ҷумҳурӣ бевосита баҳравар нестанд. Доир ба онҳо маълумот надоранд.

Ҳамин тавр ба чунин хулоса расидан мумкин аст, ки профессор Мансур Бобохонов фирор ва муҳоҷирати тоҷиконро ба давраҳои мазкур ҷудо намуда, ҳар яки онро воқеъбинона ва холисона таҳлилу баррасӣ намудааст. Ба андешаи М. Бобохонов, тоҷикон бо сабабҳои мухталиф ба таври оммавӣ Ватани худро ба таври оммавӣ тарк намуда, ба мамлакатҳои дигар фирор намуданд. Аммо сабабҳои фирори солҳои 90-уми асри сипаришуда аз давраҳои пешин ба таври куллӣ фарқ мекунад. Профессор М. Бобохонов сабабҳои фирори тоҷиконро дар давраҳои пешин аз ҳуҷуми аҷнабиён ба ватани онҳо, қатли ом, ҷангҳои хонумонсӯзи феодалӣ, мазҳабӣ ва ғайра бинад, дар фирори солҳои охирин бошад, сустии давлат, ношоямии сарони онвақтаи онро мебинад. На ҳамаи тоҷикон ва тоҷикистониён бо сабабҳои мухталиф мақоми гурезаро гирифта тавонистанд. Фирориёни зиёди тоҷик дар мамлакатҳои хориҷа маскан гирифта, аксарияти онҳо дар ғарибӣ рӯзгори сангине доранд, ки аз ин хусус сарчашмаҳои зиёде шаҳодат медиҳанд [15, с. 102].

Профессор М. Бобохонов нақши Президенти Ҷумҳурии Тоҷикистон Эмомалӣ Раҳмонро дар Созишномаи сулҳи тоҷикон ва баргардонидани фирориёни тоҷик аз кишварҳои хориҷа барҷаста медонад. Дар натиҷаи сиёсати пешгирифтаи Ҳукумати Ҷумҳурии Тоҷикистон Комиссияи оштии миллӣ бо дастгирии иқтисодиву башардӯстонаи байналхалқӣ ва қабл аз ҳама Идораи Комиссияи Олии СММ оид ба гурезаҳо ва бастани Созишномаи умумии истиқрори сулҳ ва ризоияти миллӣ дар ҷумҳурӣ раванди ба ватан баргаштани муҳоҷирони иҷборӣ ҳарчи бештар суръат гирифт. Аз таҳқиқоти М. Бобохонов чунин натиҷагирӣ кардан мумкин аст, ки тоҷикон ҳанӯз баъди ташаккул ёфтанашон ҳамчун халқият ва дар оянда ҳамчун миллат борҳо бо сабабҳо ва омилҳои мухталиф Ватани таърихии худро тарк намуда, худро муҳоҷир намудаанд. Ҷанбаҳои дигари масъалаи муҳоҷирати тоҷикон то ҳол мавриди омӯзиши амиқ қарор нагирифта, саҳифаҳои таҳқиқталаб ва баҳсталаби он ҳанӯз зиёд боқӣ мондаанд.

Муқарриз: Ёрмуҳаммадов А. –н.и.т., дотсенти ДМТ

АДАБИЁТ

1. Абдуллаев К.Н. От Синьцзяна до Хорасана. Из истории среднеазиатской эмиграции XX века / К.Н. Абдуллаев. – Душанбе: Ирфон, 2009. -544 с.
2. Абулҳаев Р. Аз таърихи фирориёни Тоҷикистон дар солҳои 20-90-уми асри XX / Р. Абулҳаев. – Душанбе: Офсет-Исперия, 2018. -272 с.
3. Абдуллаев К.Н. Муҳоҷирони Осиёи Миёна дар Афғонистон / К.Н. Абдуллаев // Фарҳанг. -1992. -№9-10.
4. Аюбзод С. Тоҷикон дар қарни бистум. Сад ранги сад сол. – Прага: Пост-Скриптум, 2002.
5. Бобохонов М. Фирори тоҷикон: сабаб ва оқибатҳои он / М. Бобохонов // Минбари халқ, 1999, 1 январ.
6. Бобохонов М. Таърихи тоҷикони ҷаҳон / М.Бобохонов. – Душанбе: Камолиддин, 2011. -463 с.
7. Бобохонов М. Таърихи тоҷикони ҷаҳон / М. Бобохонов.– Душанбе: Ирфон, 2002. -368 с.
8. Бобохонов М. Гуфтор оиди тоҷикон (маҷмуаи мақолаҳо, маърузаҳо ва номаҳои расмӣ) / М.Бобохонов. – Душанбе: Ирфон, 2008. -230 с.
9. Давронов Абдувалӣ. Пайванди замон ва қисмати адабиёт /А. Давронов. – Душанбе: Маориф, 1994. -214 с.
10. Зокиров Г. Масъалаҳои миллию сиёсии муҳоҷирати аҳолӣ дар Тоҷикистон / Г.Зокиров. – Душанбе: Сино, 1995. -134 с.
11. Камолуддини Абдуллоҳ. Муҳоҷирони Осиёи Миёна дар Афғонистон (солҳои 1925 - 1931) // Фарҳанг. -1992. -№9-10. -С. 21-25.
12. Мамадшоев Р. Таджики Афганистана в новое время. АКД / Р. Мамадшоев. – М., 1989. -230 с.
13. Миграции и новые диаспоры в постсоветских государствах. – Москва, 1996.
14. Ҳакимов Н. Таърихи халқи тоҷик / Н.Ҳакимов. – Душанбе: Ирфон. 2006.
15. Хайдаров Г.Х. История таджикского народа: XX век / Г.Х. Хайдаров. - Худжанд, 2001.
16. Шарипов Ҳ. Тоҷикони бурунмарзӣ (таърихи пошхурӣ ва аҳволи ҳозира) / Ҳ. Шарипов. – Хуҷанд, 1996. -300 с.

ИНЪИКОСИ ТАЪРИХИ МУҲОҶИРАТИ ТОҶИКОН ДАР ОСОРИ ПРОФЕССОР МАНСУР БОБОХОНОВ

Дар мақолаи мазкур раванди таърихи муҳоҷирати тоҷикон дар осори профессор Мансур Бобохонов зикр гардида, давраҳо ва марҳилаҳои асосии он мавриди таҳлилу баррасӣ ва хулосабарории илмӣ қарор гирифтаанд. Муаррихи шинохтаи тоҷик профессор Мансур Бобохонов дар асоси таҷрибаи бисёрсола, далелу саннадҳои боэътимод ва ҳуҷҷатҳову қарорҳои махсуси давлатӣ ба таҳқиқи таърихи муҳоҷирати

тоҷикон ба кишварҳои дуру наздик пардохта, раванди ин падидаи таърихиро, ки барои ҳар як миллат ҳузнангез аст, илман асоснок ва исбот намудааст. Масъалаи муҳоҷирати тоҷикон дар осори профессор М. Бобохонов ба ду давра, ҷудо шуда, давраи аввал аз шаш марҳила, давраи дувум аз се марҳила иборат мебошад. Ҳар як марҳила дорои мазмун ва хусусиятҳои хосси хеш буда, омилҳои фирорӣ гардидани тоҷиконро то андозае равшану возеҳ мегардонад. Ҳар як мавҷи фирори тоҷикон сабабҳои мушаххаси худро дорад, дар айни ҳол ҳамаи марҳилаҳои фирор сабабҳои умумӣ низ доштанд. Муаллиф мақсад гузоштааст, ба адабиёти таърихӣ, маводи матбуоти даврӣ ва осори пурғановати профессор М. Бобохонов такя намуда, инчунин, онҳоро аз нуқтаи назари илмӣ санҷида, таърихи муҳоҷирати тоҷиконро дар давраҳои мухталифи таърихӣ воқеъбинона ба риштаи таҳқиқ кашад.

Калидвожаҳо: муҳоҷират, фирориён, сиёсат, таъсиррасонӣ, Осиёи Миёна, аҷнабиён, давраҳои таърихӣ.

ОБЗОР ИСТОРИИ ТАДЖИКСКОЙ МИГРАЦИИ В ТРУДАХ ПРОФЕССОРА МАНСУРА БОБОХОНОВА

В статье упоминается история таджикской миграции в трудах профессора Мансура Бобохонова, а также анализируются и научно обобщаются ее основные периоды и этапы. Таджикская миграция - это проблема, которая является болью нации и ее кровавыми ранами. Известный таджикский историк профессор Мансур Бобохонов, опираясь на многолетний опыт, достоверные свидетельства и документы, специальные правительственные документы и решения, приступил к изучению истории миграции таджиков в далекие страны. Проблема таджикской миграции в трудах профессора М. Бобохонов делится на два раунда, первый раунд состоит из шести этапов, второй раунд состоит из трех этапов. Каждый этап имеет свой характер и особенности, что в какой-то мере проясняет причины бегства таджиков. У каждой волны таджикских беглецов свои причины, а у всех этапов побега общие причины. Автор стремится включить историческую литературу, периодические издания и богатые труды профессора М. Бобохонова, а также изучить их с научной точки зрения, объективно изучить историю таджикской миграции в разные исторические периоды.

Ключевые слова: миграция, беженцы, политика, влияние, Центральная Азия, иностранцы, исторические периоды.

OVERVIEW OF THE HISTORY OF TAJIK MIGRATION IN THE WORKS OF PROFESSOR MANSUR BOBOKHONOV

The mentioned article mentions the process of the history of Tajik migration in the works of Professor Mansur Bobokhonov, and also analyzes and scientifically summarizes its main periods and stages. Tajik migration is a problem that is the pain of the nation and its bloody wounds. The famous Tajik historian Professor Mansur Bobokhonov, relying on many years of experience, reliable evidence and documents, special government documents and decisions, began to study the history of Tajik migration to distant and distant countries.The problem of Tajik migration in the works of Professor M. Bobokhonov is divided into two rounds, the first round consists of six rounds, the second round consists of three rounds. Each stage has its own character and characteristics, which to some extent clarifies the reasons for the flight of Tajiks. Each wave of Tajik fugitives has its own reasons, and all stages of the escape have common reasons. The author seeks to include historical literature, periodicals and rich works of Professor M. Bobokhonov, as well as to study them from a scientific point of view, to objectively study the history of Tajik migration in different historical periods.

Key words: migration, refugees, politics, influence, Central Asia, foreigners, historical periods.

Маълумот дар бораи муаллиф: ***Сайдалиева Идимоҳ Шарифхоновна*** **-** Донишгоҳи аграрии Тоҷикистон ба номи Ш. Шоҳтемур, унвонҷӯи кафедраи таърих ва ҳуқуқи факултети агробизнес. **Суроға:** 734067, Ҷумҳурии Тоҷикистон, ш. Душанбе, хиёбони Рӯдакӣ, 146. E-mail: **Idimoh.97@mail.ru.** Тел.: **(+992) 903-04-94-09**

Сведение об авторе: ***Сайдалиева Идимоҳ Шарифхоновна*** **-** Таджикский аграрный университет, соискатель кафедры истории и права факультета агробизнеса. **Адрес:** 734025, Республика Таджикистан, г. Душанбе, пр. Рудаки, 146. E-mail: **Idimoh.97@mail.ru.** Тел.: **(+992) 903-04-94-09**

Information about the author: Saydalieva Idimo Sharifkhonovna - Tajik Agrarian University, applicant for the Department of History and Law of the Faculty of Agribusiness. Address: 734025, Republic of Tajikistan, Dushanbe, Rudaki Ave., 146. E-mail: Idimoh.97@ Mail.ru. Tel.: (+992) 903-04-94-09

УДК:930 (575.3)

БА ТОҶИКИСТОН ОМАДАНИ КОРГАРОНИ РУС – БИСТУПАНҶҲАЗОРИЁН ВА БРИГАДАҲОИ САРПАРАСТ

Ғафуров А.М., Мирзоев Ғ.Ш.

Институти таърих, бостоншиносӣ ва мардумшиносии ба номи А.Дониши АМИТ, Донишгоҳи давлатии Бохтар ба номи Носири Хусрав

Ҳукумати Шуравӣ дар ибтидои таърихи хеш се барномаи муҳташам – саноатикунонӣ, коллективонии хоҷагии қишлоқ ва инқилоби маданиро дар саросари Иттиҳоди Шуравӣ, аз ҷумла дар Тоҷикистон, амалӣ сохт, ки мамлакатро ба сатҳи давлатҳои пешқадами давр баровард.

Ҳамаи дигаргуниҳое, ки баъди бунёди Давлати Шуравӣ дар деҳот ба амал меомаданд, аз ҷумла ислоҳотҳои замину об, ба як мақсад нигаронида шуда буданд. Ин ҳам бошад, дар хоҷагиҳои коллективӣ муттаҳид намудани хоҷагиҳои яккадасти деҳқонӣ ба ҳисоб мерафт.

Анҷумани XV ҳизби коммунистии (болшевикии) Русия соли 1927, ки дар мамлакат роҳи коллективониро пеш гирифт, дар ҳудуди Тоҷикистон ҳам, барои инкишофи чунин хоҷагиҳо таккони ҷиддӣ бахшид. Соли 1928 дар музофоти Хуҷанд боз 13 хоҷагии нави коллективӣ ба вуҷуд омаданд. Дар натиҷа шумораи умумии чунин хоҷагиҳо дар ин музофот ба 28 адад расид. Аз ин миқдори умумӣ 12 ададашон артели кишоварзӣ ва 16 ададашон ширкатҳои якҷояи коркарди замин (ТОЗ – ҳо) буданд. Миёнаи соли 1929 шумораи умумии хоҷагиҳои коллективӣ дар музофоти Хуҷанд 79 ададро ташкил намуданд [5, с.37].

Дар ҳудуди Ҷумҳурии Мухтори Тоҷикистон, яъне қисми марказӣ ва ҷанубии мамлакат, аввалин ду хоҷагии коллективӣ, яке бо номи «Камбағал» ва дигаре ба номи Нусратулло Махсум, соли 1927, дар ноҳияи Ҳисор ташкил ёфтанд. Баҳори соли 1928 дар ин ҳудуд, шумораи чунин хоҷагиҳои коллективӣ ба 26 адад расид, ки онҳо ҳамагӣ 366 хоҷагии деҳқониро муттаҳид мекарданд.

Баъди он ки музофоти Хуҷанд ба ҳайати ҶМШС Тоҷикистон дохил шуд, 1 октябри соли 1929 миқдори умумии хоҷагиҳои коллективӣ дар ҷумҳурӣ ба 209 адад расид, ки онҳо 2888 хоҷагиро муттаҳид мекарданд.

То ин сол ба хоҷагиҳои коллективӣ бештар деҳқононе дохил мешуданд, ки онҳо дар ҳақиқат аз ҷумлаи бечорагон буданд ва барои пеш бурдани хоҷагии худ имконият надоштанд. Бо ҳамин сабабҳо онҳо муҳтоҷи ҳар гуна кумак буданд [2, с.167].

Аз ин рӯ, дар соли 1929 роҳбарияти ҷумҳуриҳои Осиёи Миёна, аз ҷумла ҶШС Тоҷикистон ба ҳукумати иттифоқ муроҷиат карданд, то коргарони ботаҷрибаро барои расонидани ёрии амалӣ фиристад. Баъдтар, 3 ташкилоти ҳизби коммунистии вилояти Москва ба меҳнаткашони Москва, Ленинград, Иваново-Вознесенск муроҷиат карда, хоҳиш карданд, ки ба деҳқонон дар коллективонидан ва азнавсозии хоҷагии қишлоқ кумак расонанд. Коргарони корхонаҳои нассоҷии Иваново-Вознесенск ва Москва аввалин шуда дар посух ба даъвати пахтакорон дар бораи кумак хоҳиши худро иброз доштанд.

Тирамоҳи соли 1929 як ҳайат ба Осиёи Миёна фиристода шуд, ки дар таҳияи лоиҳаи шартномаи мусобиқаи сотсиалистии байни коргарони бофандагӣ ва деҳқонон ширкат варзид. Пас аз гузаронидани корҳои зарурии омодагӣ дар моҳи ноябри соли 1929, дар

Москва пленуми Кумитаи Марказии Ҳизби Коммунистии Умумииттифоқ (болшевикон) баргузор гардид, ки дар он вазифаҳои расонидани ёрии амалӣ ба деҳқонони Осиёи Миёна, хусусан пахтакорон, муайян карда шуданд.

Коллективонидан ё умумигардонии хоҷагиҳо дар Тоҷикистон назар ба ноҳияҳои марказии Иттиҳоди Шуравӣ душвортар ва сусттар пеш мерафт. Ин аз таъсири боқимондаҳои тарзи зиндагии феодалӣ-патриархалӣ дар деҳот, нарасидани мутахассисон ва техника вобаста буд. Коллективонӣ аз соли 1929 аз майдонҳои кишти пахта оғоз ёфт. Ба колхозҳо имтиёзҳои андоз, харидани хӯроки чорво ва асбобҳои хоҷагии қишлоқ дода мешуданд. Баҳори соли 1930 аввалин чор МТС (истгоҳҳои мошину трактор) бо 300 трактор дар ноҳияҳои Арал, Шаҳритус, Шаҳринав ва Сарой-Камар дар ҷануби ҷумҳурӣ ташкил карда шуданд. Онҳо дар кори кишт ва ҷамъоварии ҳосил ба колхозчиён ёрӣ мерасонданд [14, с.143].

Барои ёрӣ расондан ба колхозҳо аз шаҳрҳои марказии саноатӣ ба деҳоти Тоҷикистон бригадаҳои сарпарасти коргарон, зарбдорони меҳнати коммунистӣ "биступанҷҳазориён" фиристода шуданд. Ташкилоти оммавии ҷамъиятии деҳқонон Иттиҳоди "Ҷуфтгарон" буд, ки 75 ҳазор деҳқонони камбизоатро муттаҳид мекард. Моҳи декабри соли 1930 иттифоқ ба "Иттиҳоди камбағалон" номгузорӣ шуд, зеро он бештар ба моҳияти синфии худ мувофиқ буд. «Иттифоқи деҳқонони камбағал» дар барпо намудани сохти колхозӣ фаъолона иштирок намуд.

"Биступанҷҳазориён" коргарони пешқадами марказҳои калони саноатии Иттиҳоди Ҷамоҳири Шуравии Сотсиалистӣ (минбаъд – ИҶШС), ки бо даъвати Ҳизби Коммунист бо ихтиёри худ барои корҳои иқтисодӣ ва ташкилӣ дар хоҷагиҳои деҳқонӣ дар ибтидои соли 1930, дар давраи коллективонии хоҷагии қишлоқ аз марказҳои калони ИҶШС ба минтақаҳои мамлакат, аз ҷумла ба Осиёи Миёна фиристода шуда буданд. Дар моҳи ноябри соли 1929 пленуми Комитети Марказии ВКП (болшевикон) қарор қабул кард, ки биступанҷҳазориён - коргарони дорои таҷрибаи кофии ташкилотчигӣ ва сиёсӣ ба деҳот барои кор дар колхозҳо ва МТС -ҳо фиристода шаванд [7, с.16].

Ин қарор вокуниши васеъро дар байни оммаи коргарони марказҳои саноатии мамлакат пайдо кард. Дар интихоби ихтиёриён дар якҷоягӣ бо ташкилотҳои ҳизбӣ, коллективҳои коргарон ширкат варзиданд, ки дархостҳои дар маҷлисҳои дар корхона ва сехҳо қабулшударо муҳокима карданд. Дар натиҷа, 27.519 нафар дар саросари ИҶШС интихоб шуданд ва барои кор ба колхозҳо фиристода шуданд. Аз 23409 - биступанҷҳазориён (ки маълумоти шахсӣ доранд), 92,3% мардон, 7,7% занон; коммунистон 69,9%, комсомолон 8,6%, ғайриҳизбиён 21,5%; собиқаи корӣ дошта: то 5 сол - 13%, 5-12 сола - 39%, зиёда аз 12 сола - 48%; тақрибан 16 ҳазор нафарро ташкил мекарданд [6, с.58].

"Биступанҷҳазориён" аъзои иттифоқи касабаи металлургҳо буданд. «Барои омода сохтани биступанҷҳазориён барои кор дар деҳот курсҳои махсус ташкил карда шуданд; як қисми биступанҷҳазориён барои таҷрибаи 2-3 -моҳа ба совхозҳо фиристода шуданд. Аксарияти биступанҷҳазориён мустақиман ба колхозҳои минтақаҳои асосии ғаллакории кишвар: Украина, Кавкази Шимолӣ, Волгаи Поён ва Миёна, минтақаҳои марказии заминҳои сиёҳ, Сибири Ғарбӣ ва Осиёи Миёна фиристода шуданд.

"Биступанҷҳазориён" дар бунёди хоҷагиҳои нави коллективӣ ва аз ҷиҳати ташкилӣ-иқтисодӣ мустаҳкам шудани хоҷагиҳои деҳқонӣ фаъолона ширкат варзиданд, дар байни деҳқонон корҳои сиёсӣ, тарбиявӣ ва фарҳангӣ бурданд. Биступанҷҳазориён ба колхозҳо дар ташкили феҳристи моликияти артелҳо, мустаҳкам кардани интизоми меҳнат, ташкили музди дуруст кумак карданд ва ташкилотчиёни мусобиқаҳои сотсиалистӣ буданд. «Як

кисми биступанҷҳазориён аъзои раёсат, раисони колхозҳо интихоб карда шуданд. Биступанҷҳазориён кори худро дар фазои мубориэаи синфӣ бар зидди кулакҳое, ки ба азнавсозии сотсиалистии кишоварзӣ шадидан муқовимат мекарданд, идома доданд " [5, с.89].

Бисёре аз биступанҷҳазориён дар деҳот ба кори доимӣ монданд. Онҳо ба таҳкими иттифоқи синфи коргар ва деҳқонон, роҳи муваффақонаи коллективонидани хоҷагии қишлоқ саҳм гузоштанд.

Ибтидои солҳои 30-юми асри XX давраи оммавии ба Тоҷикистон омадани намояндагони синфи коргари ҷумҳуриҳои пешрафтаи Иттиҳоди Шуравӣ, хусусан Федератсияи Россия буд. Ин ба туфайли раванди сохтмони сотсиалистӣ, оғози ташкили ҳамкорӣ ва кумаки ҳамдигарии байни халқҳои ИҶШС, ки дар он намояндагони синфи коргари Русияи Шуравӣ фаъолона ширкат варзиданд. Онҳо омили муҳим барои аз тарафи мардуми тоҷик ба даст овардани комёбиҳо дар рушди иҷтимоию иқтисодӣ дар тамоми марҳилаҳои сохтмони сотсиалистӣ буданд.

Бояд тазаккур дод, ки дар таърихи бунёди асосҳои саноатӣ ва таҷдиди сохтори кишоварзӣ, дар ҷалби деҳқонони тоҷик ба меҳнати дастаҷамъонаи истеҳсолот дар Тоҷикистон, фаъолияти биступанҷҳазориён - коргарони корхонаҳои саноатии мамлакат ва бригадаҳои сарпараст хеле назаррас буд.

Дар пленуми Кумитаи Марказии Осиёимиёнагии ҲКУ (б), ки моҳи июли соли 1929 баргузор гардид, эътироф карда шуд, ки зарур аст ба ташкилотҳои ҳизбии вилоятҳои Москва, Иваново-Вознесенск ва Ленинград ва Кумитаи Марказии Иттифоқи касабаи бофандагӣ бо дархости кумак дар сохтмони саноатӣ, рушди кишоварзӣ муроҷиат намоянд.

Баъдтар, яъне 19 августи ҳамон сол, ташкилотҳои Ҳизби коммунистии Узбекистон, Тоҷикистон, Туркманистон ва Қирғизистон ба коргарон ва коргарзанон - коргарони корхонаҳои бофандагии вилоятҳои Москва, Иваново-Вознесенск ва Ленинград муроҷиат карданд, ки ба ноҳияҳои пахтакори Осиёи Миёна сарпарастӣ кунанд.

Дар ин солҳои душвори дигаргунсозӣ нақши синфи коргари шуравӣ дар ҳаракати ватандӯстонаи коргарони – биступанҷҳазориён ва сарпарастии коргарон бар деҳоти колхозӣ ба куллӣ эҳсос шуд [2, с.57].

Дар ин росто, дар қарорҳои пленуми ноябрии (1929) КМ ВКП (б) нишон дода шуда буд, ки “илова бар он, ки ҳаракати колхозиро аз ҷониби қувваҳои роҳбарикунандаи ҳизбӣ мунтазам тақвият бахшад, зарур дониста шавад, ки дар моҳҳои наздик ба деҳот барои кор дар колхозҳо, истгоҳҳои машину тракторӣ, ёрӣ фиристода шавад, ҳадди ақал 25 ҳазор кормандоне, ки таҷрибаи кофии ташкилӣ ва сиёсӣ доранд." Даъвати ҳизбро синфи коргари кишвар фаъолона дастгирӣ намуд. Коргарони сершумори корхонаҳои саноатии Ҷумҳурии Сотсиалистии Федеративии Шуравии Россия (ҶСФШР) омодагии худро барои сафар ба минтақаи дури Осиёи Миёна, аз ҷумла ба Тоҷикистон изҳор доштанд.

10 апрели соли 1930 қатораи Тошканд-Сталинобод ба пойтахти Тоҷикистон омад. Вақте ки саф ба платформа наздик шуд, оркестри низомӣ ба навохтани "Интернатсионал" шуруъ кард. Роҳбарони ҷумҳурии ҷавони тоҷик, кормандони идораҳои давлатӣ, низомиён, садҳо деҳқонони одӣ ва коргарони дигари корхонаҳои шаҳр ба истиқболи ин қатори ғайриодӣ ба истгоҳ омада буданд.

Ҳамин, ки қатора бозистод, садҳо нафар аз он берун омаданд. Инҳо, асосан, ҷавонписарон ва духтароне буданд, ки бо қарори роҳбарияти ИҶШС ба Тоҷикистон

ҳамчун ташкилотчиёни истеҳсолот ва пешвоёни ҳаракати колхозӣ омада буданд. Корхонаҳои бофандагии Москва ба ноҳияҳои пахтакори Осиёи Миёна 789 нафар беҳтарин намояндагони хешро фиристоданд. Танҳо аз Москва 150 нафар коргарони корхонаҳои "Трехгорная мануфактура", "Гули сурх" ва "Коммунаи Париж" барои кумак ба Тоҷикистони бародар фиристода шуданд [4, с.103].

Дар давоми солҳои 1930-1931 150 нафар аз биступанҷҳазориён ба Тоҷикистон омаданд, ки онҳо дар бунёди низоми колхозӣ саҳми арзанда гузоштанд. Бо таъсиси ҶШС Тоҷикистон дар Тоҷикистон сохтмони азими колхозӣ оғоз ёфт, ки барои кумак ба кишоварзони тоҷик дар татбиқи ин чорабинии азим Ҳукумати Иттифоқ қарор қабул карданд, ки ба ҷумҳурии мо гурӯҳи калонеро аз биступанҷҳазориёни Русия фиристанд.

Дар нимаи аввали соли 1930 гурӯҳи аввали онҳо, ки иборат аз 87 нафар буданд, омаданд. То охири сол шумораи онҳо ба 115 нафар расид, ки ба бисёр минтақаҳои кишоварзии ҷумҳурӣ паҳн шуданд. Баъзеи онҳо дар шаҳрҳо тақсим карда мешуданд. 38 нафар ба кори идоракунии колхозҳо ва 28 нафар ба иттиҳодияҳои колхозҳо ва 21 нафар ба корҳои дигари деҳот фиристода шуданд. Меҳнаткашони пешқадами марказҳои саноатии мамлакат - биступанҷҳазориён ба деҳқонони тоҷик дар кори дигаргунсозии сотсиалистии хоҷагии қишлоқ ёрии калони ташкилӣ ва техникӣ расонданд.

Пленуми Комитети Марказии ВКП (б), ки моҳи ноябри соли 1929 баргузор гардид, ба ин ҳаракати ватандӯстонаи коргарон замина гузошт. Дар қарори пленум чунин навишта шуда буд: «... ба ғайр аз мунтазам тақвият додани ҳаракати колхозӣ аз ҷониби қувваҳои роҳбарикунандаи ҳизби коммунистӣ, дар моҳҳои наздик барои кор дар колхозҳо, истгоҳҳои машину тракторӣ, иттиҳодияҳои истеҳсолӣ ва ғайра ба деҳот фиристодани биступанҷҳазориён, коргароне, ки таҷрибаи кофии ташкилӣ ва сиёсӣ доранд, дар назар аст. " Бо даъвати ҳизби коммунистӣ тақрибан 150 нафар коргарон аз марказҳои саноатии Русия ба Тоҷикистон рафтанд. Инҳо асосан коргарони корхонаҳои "Трехгорная Мануфактура"-и Москва, ба номи Ф.Е.Дзержинский, Ғалабаи Пролетарӣ», «Байрақи Сурх», «Глуховская», «Яхрома», ба номи В.И.Ленин буданд, ки дар минтақаҳои пахтакори ҷумҳурӣ сарпарастӣ мекардаанд. Дар байни 93 фиристодашудаи "Трехгорная мануфактура" коммунистон С.С.Косирев, О.Н.Евполова, Семён Басагин ва дигарон буданд, ки ба отряди биступанҷҳазориён сарварӣ мекарданд [4, с.134].

Деҳқонон ба маҳорати ташкилотчигӣ ва меҳнати зарбдори коргарон П.Ю.Носков, А.И.Уваров, П.А.Сухов, А.М.Макаров, А.В. Русаков қоил буданд. Намояндагони корхонаҳо ва фабрикаҳои нассоҷии Москва, Иваново-Вознесенск, Коломна дар солҳои ислоҳоти кишоварзии сотсиалистӣ дар ҷумҳурӣ, дар таҳкими иттиҳоди коргарон ва деҳқонон нақши истисноӣ доштанд, барандаи сиёсати аграрии ленинии Ҳизби коммунистӣ буданд. Аз ҷумлаи фиристодагони ҳизб Сергей Косирев дар ноҳияи Арал (Куйбишев, Ҷомӣ), Крупинин дар Конибодом, А.И. Уваров дар Исфара кор карданд [3,с. 48].

Яке аз иқдомҳои инқилобии Ҳукумати Шуравӣ индустрикунонии мамлакат буд, ки дар таърих ҳамто надорад. Дар ин давра, яъне дар охири солҳои 1920-ибтидои солҳои 30-уми асри XX, Тоҷикистон низ ба кишвари саноатӣ мубаддал гашт. Аввалин корхонаҳои саноатӣ сохта шуданд, ки дар ин раванд саҳми биступанҷҳазориён хеле калон буд.

Яке аз онҳо Иван Гусев - устои монтажчиёни баландошёна мебошад, ки дар бунёди корхонаи сементи Душанбе ва истгоҳи обиву барқии Норак саҳми назаррас гузоштааст.

Сиёсатмадорон ва вазирон, академикҳо ва олимони барҷастаи Академияи илмҳо, директорон ва саринженерони корхонаҳо, кормандони институтҳои тадқиқотӣ ва бюроҳои конструкторӣ, муаллимони мактабҳои олӣ ва муаллимони мактабҳо, котибони КМ, кумитаҳои вилоятӣ ва кумитаҳои ноҳиявӣ - русҳо қариб дар ҳама соҳаҳои ҷомеаи ҷумҳурӣ кор мекарданд.

Коргарон, металлургҳо, гидротехникҳо, коргарони роҳи оҳанро, ки бо меҳнати худ асосҳои саноати Тоҷикистони муосирро гузоштаанд, махсусан қайд кардан лозим аст.

Иван Новохатний (1870 - 1953). Соли 1924 ӯро аз Москва ба Душанбе фиристоданд. Соли 1929 вай як пойгоҳи ҷумҳуриявии табларзаро ташкил кард. Дар Душанбе Институти санитарӣ-бактериологӣ созмон дода шудааст.

Валя Рубанова, вакили Шурои шаҳрӣ, механики корхонаи сементи Душанбе дар рушди саноати Тоҷикистон саҳми босазо гузоштааст.

Георгий Мазуровский яке аз ровиёни шинохтаи телевизиони Тоҷикистон буда, дар ташаккули он саҳми муҳим гузоштааст.

В.Зайсева - духтури шоистаи ҶШС Тоҷикистон, доктори илмҳои тиб, вакили Шурои Олии ИҶШС аз ҶШС Тоҷикистон. То замони пошхӯрии ИҶШС дар ҶШС Тоҷикистон зиёда аз 400 ҳазор нафар русҳо ва русзабонон зиндагӣ мекарданд, ки қариб 8% аҳолии Тоҷикистонро ташкил мекарданд. Тақрибан 40% сокинони Душанбе русҳо буданд ва шумораи русҳо дар кишвар пас аз тоҷикон ва ӯзбекҳо дар ҷойи сеюм буд.

Генерал-лейтенант Александр Чудесов. Аз соли 1923 то 1925 - сардори минтақаи Варзоб. Дар давраи Ҷанги дуюми ҷаҳон, фармондеҳи дивизияи 24-уми савора, дивизияи 32-юми савора. Вакили Шурои Олии ҶШС Тоҷикистон.

Иван Чувелев (1897 - 31 декабри 1942) - актёри шуравӣ, Ҳунарпешаи шоистаи Ҷумҳурии Сотсиалистии Федеративии Шуравии Россия (ҶСФШР) (1935). Вай дар филмҳои "Фарзандони капитан Грант" (Айртон), "Волга-Волга", "Раъду барқ" (Тихон) ва ғайра нақш офаридааст.

Борис Бибиков (1900 - 1986) - актёри театр ва кинои шуравӣ, коргардони театр, муаллими театр. Лауреати Мукофоти Сталинӣ. Ҳунарпешаи шоистаи ҶСФШР (1947), ҶМШС Бошқирдистон (1959) ва ҶШС Тоҷикистон (1964). Вай дар филмҳои "Майор гирдбод", "Пагоҳ биёед" ва ғайра нақш офаридааст.

Шоири боистеъдод ва маъруфи даврони шуравии Русия Ярослав Смеляков ҳангоми дар Душанбе буданаш, гӯё ояндаро пешбинӣ мекард, соли 1962 яке аз ашъори зебои худро, ки ба русҳои Тоҷикистон бахшидааст -"Ода ба марди рус" номгузорӣ намудааст [10, с. 98].

Имрӯз, дар қабристони насронии Душанбе, зиёда аз 1 500 000 қабрҳои мардуми рус, ки ҳаёт ва сарнавишти худро ҳамеша бо Тоҷикистон пайванд додаанд, мавҷуданд.

Ҳамин тавр, дар таърихи сохтмони сотсиалистӣ дар Тоҷикистон ҷойи намоёнро “биступанҷҳазориён” ва бригадаҳои сарпараст - отрядҳои синфи коргари Русия ишғол мекунанд.

Муқарриз: Алимов Д. И. – д.и.,т, дотсенти ДДБ ба номи Носири Хусрав

АДАБИЁТ

1. Абулхаев Р.А. Вклад трудящихся советских республик в водохозяйственное строительство и освоение новых земель в Таджикистане (30-е – первая половина 80-х гг. XX века) / Г. Юнусова. –Душанбе, 2006. – 185 с.
2. Богомолова К.А. Двадцатипятитысячники в Таджикистане / К.А. Богомолова //Доклады АН Тадж. ССР. –Вып. 9. – 1953.
3. Борисов О.С. Российские двадцатипятитысячники / О.С.Борисов, Розельфенда, В.М. Слуцкая. -М., 1959.

4. Борисов О.С. Российские двадцатипятитысячники / О.С.Борисов, Розельфенда, В.М. Слуцкая. -М., 1959.
5. Гадоев Х. В семье единой и великой / Х.Гадоев. - Душанбе, 1970.
6. Масов Р.М. Помощь великого русского народа в построении сотсиалистического общества. в Таджикистане / Р.М. Масов //Торжество ленинской национальной политики в Таджикистане. - Душанбе, 1984.
7. Мизарбаев А.Я. Таджикский народ в борьбе за восстановление и реконструкцию народного хозяйства /1924-1937 гг./ А.Я. Мизарбаев. – Душанбе, 1962.
8. Розенфельд В. Я. Двадцатипятитысячники / В. Я. Розенфельд. - М., 1957.
9. Русаков А.И. Рабочие двадцатипятитысячники в Таджикистане. //Таджикистан в братской семье народов СССР / А.И. Русаков. - Душанбе, 1985.
10. Сангинов Н. Формирование и развитие рабочего класса в Таджикской ССР / Н.Сангинов. - Душанбе, 1963.
11. Сучков А.В. Сотсиалистическая индустриализация Таджикской ССР / А.В. Сучков. - Душанбе, 1965.
12. Таджикистан в братской семье народов СССР. - Душанбе, 1985.
13. Усмонов Р. Коммунистическая партия Таджикистана и вопросы совхозного строительства / Р. Усмонов. - Душанбе, 1965.
14. Ҳамроев М. Таърихи обёрии водии Вахш (1930-1990) / М.Ҳамроев. - Душанбе: Ирфон, ?????
15. Шарипов Я. Из истории построения фундамента социализма в Таджикистане (1929-1932 гг.) / Я. Шарипов. - Душанбе, 1960.

БА ТОҶИКИСТОН ОМАДАНИ КОРГАРОНИ РУС – БИСТУПАНҶҲАЗОРИЁН ВА БРИГАДАҲОИ САРПАРАСТ

Дар таърихи сохтмони сотсиалистӣ дар Тоҷикистон ҷойи намоёнро “биступанҷҳазориён” ва бригадаҳои сарпараст - отрядҳои пешрафтаи синфи коргари Русия ишғол мекунанд. Ҳизби Коммунистии Иттиҳоди Шуравӣ ва Ҳукумати Шуравӣ аз вазифаҳои бартараф намудани қафомонии иқтисодӣ ва тараққиёти пуравҷи тамоми хоҷагии халқи ҷумҳурӣ баромада, барои тезондани тараққиёти колхозҳо ва рушди обёрӣ ва заминкушоӣ дар Тоҷикистон чораҳои зарурӣ андешиданд. Дар ҷумҳурии мо ин ихтиёриён кори самаранокро барои расонидани кумаки бародарона ба тоҷикон дар шароити душвортарини давраи гузариш оғоз карданд. Биступанҷҳазориён дар бунёди колхозу совхозҳо, иттиҳодияҳои гурӯҳӣ, ташкили чорабиниҳои фарҳангию маърифатӣ дар деҳот ва ҷалби оммаи деҳқонон ба истеҳсолоти ҷамъиятӣ ва чорабиниҳои иҷтимоӣ-фарҳангӣ фаъолона ширкат варзиданд.“Биступанҷҳазориён” дар бунёди хоҷагиҳои нави коллективӣ ва аз ҷиҳати ташкилӣ-иқтисодӣ мустаҳкам шудани хоҷагиҳои деҳқонӣ фаъолона ширкат варзиданд, дар байни деҳқонон корҳои сиёсӣ, тарбиявӣ ва фарҳангӣ бурданд. Биступанҷҳазориён ба колхозҳо дар ташкили феҳристи моликияти артелҳо, мустаҳкам кардани интизоми меҳнат, ташкили музди дуруст кумак карданд ва ташкилотчиёни мусобиқаҳои сотсиалистӣ буданд. Як кисми биступанҷҳазориён аъзои раёсат, раисони колхозҳо интихоб карда шуданд. Биступанҷҳазориён кори худро дар фазои муборизаи синфӣ бар зидди кулакҳое, ки ба азнавсозии сотсиалистии кишоварзӣ шадидан муқовимат мекарданд, идома доданд.

Калидвожаҳо: биступанҷҳазориён, сарпараст, Ҳукумати Шуравӣ, Ҳизби Коммунистӣ, қафомонии иқтисодӣ, колхозу совхозҳо, деҳқонон,обёрӣ, трактор,

ПРИБЫТИЕ В ТАДЖИКИСТАН РУССКИХ РАБОЧИХ - ДВАДЦАТЬ ПЯТЬ ТЫСЯЧ ЧЕЛОВЕК И СПОНСОРСКИЕ БРИГАДЫ.

В истории социалистического строительства в Таджикистане видное место занимают «двадцатипятитысячные» и патронатные бригады — передовые отряды русского рабочего класса. Коммунистическая партия Советского Союза и Советское правительство оставили задачу преодоления экономической отсталости и бурного развития всего хозяйства республики и приняли необходимые меры для ускорения развития колхозов и освоения ирригации и землепользования в Таджикистане. В нашей стране эти волонтеры начали эффективно работать по оказанию братской помощи таджикам в тяжелейших условиях переходного периода. В создании колхозов и совхозов, коллективных объединений, организации культурно-просветительских мероприятий на селе, привлечении колхозников к общественно-производственному и общественно-культурному делу приняли активное участие 25 тысяч человек.«Двадцатьпятитысячники» принимали активное участие в создании новых колхозов и организационно-хозяйственном укреплении дехканских хозяйств, вели политико-просветительскую и культурно-просветительскую работу среди фермеров. 25 тысяч помогали колхозам в составлении реестра артельного имущества, в укреплении трудовой дисциплины, в установлении надлежащей заработной платы, были организаторами социалистических соревнований. Часть из двадцати пяти тысяч избиралась членами правления, председателями колхозов. «Двадцатипятитысячники» продолжали свою работу в обстановке классовой борьбы с кулачеством, яростно выступавшим против социалистического переустройства сельского хозяйства.

Ключевые слова: двадцать пять тысяч, спонсор, Советская власть, Коммунистическая партия, экономическая отсталость, колхозы и совхозы, крестьяне,полив, парковка, трактор.

THE ARRIVAL OF RUSSIAN WORKERS IN TAJIKISTAN - TWENTY-FIVE THOUSAND PEOPLE AND SPONSOR TEAMS.

In the history of socialist construction in Tajikistan, a prominent place is occupied by "twenty-five thousand" and patronage brigades - the advanced detachments of the Russian working class. The Communist Party of the Soviet Union and the Soviet government abandoned the task of overcoming economic backwardness and the rapid development of the entire economy of the republic and took the necessary measures to accelerate the development of collective farms and the development of irrigation and land use in Tajikistan. In our country, these volunteers began to work effectively to provide fraternal assistance to Tajiks in the most difficult conditions of the transition period. 25,000 people took an active part in the creation of collective farms and state farms, collective associations, the organization of cultural and educational events in the countryside, and the involvement of collective farmers in social production and social and cultural affairs."Twenty-five thousanders" took an active part in the creation of new collective farms and the organizational and economic strengthening of dehkan farms, conducted political and educational and cultural and educational work among farmers. 25 thousand helped collective farms in compiling a register of artel property, in strengthening labor discipline, in establishing proper wages, and were organizers of socialist competitions.Some of the twenty-five thousand were elected members of the board, chairmen of collective farms. The 25,000ers continued their work in the midst of a class struggle against the kulaks, who fiercely opposed the socialist reorganization of agriculture.

Key words: twenty-five thousand, sponsor, Soviet power, Communist Party, economic backwardness, collective farms and state farms, peasants. watering, parking, tractor,

Маълумот дар бораи муаллифон: ***Ғафуров Абдулло Мутиллоевич*** **-** Институти таърих, бостоншиносӣ ва мардумшиносии ба номи Аҳмади Дониши Академияи миллии илмҳои Тоҷикистон, номзади илмҳои таърих, дотсент, мудири шуъбаи таърихи навтарин.**Суроға:** 734025, Ҷумҳурии Тоҷикистон, шаҳри Душанбе, хиёбони Рӯдакӣ,17.
Мирзоев Ғолибшо Шарифович – Донишгоҳи давлатии Бохтар ба номи Носири Хусрав, унвонҷӯй. **Суроға:** 735140, Ҷумҳурии Тоҷикистон, вилояти Хатлон, шаҳри Бохтар, кӯчаи Айнӣ, 67.

Сведение об авторах: Г***афуров Абдулло Мутиллоевич*** **-** Институт истории, археологии и этнографии имени Ахмада Донаша Национвальной академии наук Таджикистана, кандидат исторических наук, доцент, заведующий отделом новейшей истории. **Адрес:** 734025, Республика Таджикистан, город Душанбе, проспект Рудаки, 33.
Мирзоев Голибшо Шарифович – Бохтарский государственный университет имени Носира Хусрава, соискатель. **Адрес**: 735140, Республика Таджикистан, Хатлонская область, город Бохтар, улица Айни, 67.

Information about the authors: ***Gafurov Abdullo Mutilloevich*** - Institute of History, Archeology and Ethnography named after Akhmad Donash of the National Academy of Sciences of Tajikistan, Candidate of Historical Sciences, Associate Professor, Head of the Department of Contemporary History. **Address**: 734025, Republic of Tajikistan, Dushanbe city, Rudaki avenue, 33.
Mirzoev Golibsho Sharifovich - Bokhtar State University named after Nosir Khusrav, applicant. **Address:** 735140, Republic of Tajikistan, Khatlon region, Bokhtar city, Aini street, 67.

УДК:93:327.1(575)

МИНТАҚАИ ОСИЁ – ҲАВЗАИ УҚЁНУСИ ОРОМ (АТР) – МАРКАЗИ ҚУВВАИ НАВИ ГЕОПОЛИТИКӢ

Пайвандов Х.Б.
Донишгоҳи миллии Тоҷикистон

Дар муддати 500 сол маркази қудратҳо ва иқтисодиёти ҷаҳон Ғарб дониста мешуд. Дар ин муддат, ин марказ аз баҳри Миёназамин ба Аврупои Шимолӣ ҷойгузин гашт ва баъдан Амрикоро касб кард. Асри XX асри уқёнуси Атлантика буд, ки дар он равандҳо, падидаҳо, тамоюлҳо, назму низомҳо, қонуну меёрҳои ҳуқуқи байналмилалӣ, дипломатия ва робитаҳои байнидавлатӣ зуҳур ва ташаккул ёфтаанд. Аммо асри XXI асри уқёнуси Ором, асри Осиё ва ё асри кишварҳои шарқӣ арзёбӣ мегардад, ки меҳвари олам дар он ташаккул ёфта истодааст [6, с.149]. Дар асри XXI локомотиви иқтисоди ҷаҳон барои кулли олам Осиё гашта истодааст. Дар олам нест муҳимтар аз он чизе, ки имрӯз дар Осиё ҷараён дорад, ки зиёда аз 4,68 млрд. нафар аҳолиро дар бар гирифта, нисфи он синну соли 25-соларо ташкил медиҳад. Минтақаи Осиё–ҳавзаи уқёнуси Ором (МОУО) яке аз намунаҳо ва нишонаҳои барҷастаи бузургии Осиё ва дастоварду пешравиҳои он дар асри XXI дониста мешавад. Аммо ин ҷо, бо дарназардошти омилҳои гуногуни сиёсӣ, иқтисодӣ ва геополитикию геостратегӣ, бештар атрофи ба маркази қувваи нави геополитикӣ табдил гаштани минтақаи Осиё–ҳавзаи уқёнуси Ором ҳамчун қисмати бузурги қитъаи Осиё сухан меравад.

Маҳз минтақаи Осиё–ҳавзаи уқёнуси Ором мафҳуми иқтисодӣ ва сиёсӣ буда, хислати геополитикиро аз ибтидои асри XXI бештар касб намудааст. Ин минтақа кишварҳоеро дар бар мегирад, ки дар периметри уқёнуси Ором ё давлат-ҷазираҳои сершумори уқёнус ҷойгиранд. Ин минтақа 58 кишварро бо аҳолии 4,2 млрд. нафар дар бар мегирад, ки баъзан ба минтақа Непал, Муғулистон, Иттиҳоди Мянма ва Ҳиндустон низ ҳамроҳ мегардад. Дар Осиё–ҳавзаи уқёнуси Ором захираву иқтисодиёти бузурги мухталиф ба назар мерасад. Масалан, ба таври динамикӣ тараққӣ ёфтани Гонконг, Тайван ва Сингапур, технологияи баландсуръати Ҷопон, Корея, Тайван ва дар Ғарб ИМА, захираҳои табиии Австралия, Канада, Филиппин ва Шарқи дури Россия, захираҳои инсонӣ дар Чин ва Индонезия, сатҳи рушди баланди истеҳсолоти хоҷагии қишлоқи Чили, Зеландияи Нав, Филиппин ва ИМА дида мешавад. Бисёр иқтисодчиён чунин мепиндоранд, ки маркази иқтисодиёти ҷаҳон аз Аврупо ва ИМА тадрҷиан ба Осиё–ҳавзаи уқёнуси Ором ҷойгузин хоҳад гашт [4]. Аз он сабаб, ки дар ин минтақа кишварҳои бузурги олам ҷойгиранд ва муборизаҳои рақибонаи ширкатҳои бонуфузи фаромиллӣ (ТНК) дар минтақа сурат мегиранд.

Аслан, Осиё–ҳавзаи уқёнуси Ором дар қисмати осиёӣ минтақаҳои Осиёи Ҷанубу Шарқӣ, Осиёи Шарқӣ (Шимолу Шарқӣ) ва Осиёи Шарқии Бузургро дар бар мегирад. Аммо вобаста ба равандҳо, падидаҳо ва ҳамкории кишварҳои Осиё–ҳавзаи уқёнуси Ором, махсусан иштироки кишварҳои калидии ҷаҳон (ИМА, Ҷопон, Россия ва Чин) минтақа ба маркази қувваи нави геополитикӣ ва зерсистемаи муносибатҳои байналхалқии ҷаҳон табдил ёфтааст.

Қайд кардан бамаврид аст, ки ҷаҳиши босуръати иқтисодии кишварҳои минтақаи Осиё–ҳавзаи уқёнуси Ором дар асрҳои 20–21, ки дар он манофеи бузургтарин давлатҳои қудратманд бармехӯранд, минтақаро ба маркази муҳимми қудрати ҷаҳонӣ табдил

додааст. Рушди иқтисодии «аждаҳорони осиёӣ» чунон босуръат будааст, ки то ҳол дар таърихи ҷаҳонӣ собиқа надорад. Ҳанӯз дар солҳои 1970 саҳми Осиёи Шарқӣ (ба шумули Ҷопон) дар ҳаҷми умумии Тавлидоти нохолиси миллии ҷаҳонӣ ҳамагӣ 4%-ро ташкил медод, дар ҳоле ки саҳми Амрикои Шимолӣ дар он 35-40% буд. Вале аллакай дар ибтидои асри 21 ҳарду минтақа нишондодҳои баробар (25%) доштанд. Дар баробари ин, Чин ба нишондодҳои рекордии ММД – 12,6% солона даст ёфта, ҳатто дар шароити буҳрони иқтисодии ҷаҳонӣ нишондодҳоро дар чунин сатҳ нигоҳ медорад ва хусусиятҳои лидерии худро дар минтақа бештар зоҳир менамояд [9, с.110-117].

Барои муқоиса: марҳилаи ибтидоии саноатикунонии Британияи Кабир бештар ва аз ИМА камтар аз 50 солро ташкил дод, дар ҳоле ки Чин ва Кореяи Ҷанубӣ тахминан дар даҳ сол ба чунин натиҷаҳо даст ёфтанд. Ба андешаи бисёр коршиносон, агар дар минтақаи мазкур ягон садамаи ногаҳонӣ рух надиҳад, дар давоми чаҳоряк аср Осиё аз рӯйи нишондоди тавлидоти нохолиси миллӣ (ТНМ) ҳам аз Амрикои Шимолӣ ва ҳам аз Аврупо пеш мегузарад.

Тамоилҳо нишон медиҳанд, ки хатарҳои геополитикии садсолаи XXI аз МОУО шуруъ мешаванд, маҳз барои ҳамин зери назорат гирифтани воқеиятҳои ба таври динамикӣ тағйирёбандаи геополитикӣ дар ин ҳудуд хеле муҳим аст. Тавозуни геополитикиро дар ин ҷо муносибатҳои мураккаб миёни чаҳор актори асосии ҷаҳонӣ: Чин – ИМА – Ҷопон – Русия, ки параллелограмми стратегии қувваҳоро ташкил медиҳанд, муайян мекунад [1, с.42-54].

Муддати тулонӣ барои зери назорати худ нигоҳ доштани вазъият дар МОУО ИМА бо ҳар роҳ кӯшиш кард, то муносибатҳои дуҷонибаро бо Ҷопон тақвият бахшад, дар ҳавзаи уқёнуси Ором «НАТО-и хурд»-ро бо шумули Ҷопон, Кореяи Ҷанубӣ, Австралия ва Зеландия Нав таъсис дод, барои ба ихтиёри Чин гузаштани Тайван монеъ шуд ва ба режими Тайван дар амри мудофиаи ҳарбӣ силоҳҳои навтаринро фурӯхта, бад-ин восита ба Тайван кумаки зиёд ироа намуд. Стратегия Амрико нисбат ба Ҷопон имрӯз ҳам хеле чандир ва динамикӣ аст. Масъала ин аст, ки бознигарӣ шудани тамоили Ҷопон ба самти мусаллаҳшавӣ ё мустақилияти комил, ки боиси наздикшавӣ бо Чин мегардад, маънии ба анҷом расидани нақши ИМА дар минтақаро дорад. ИМА кӯшиш дорад тавассути иттиҳоди қавӣ бо Ҷопон ҳадафҳои Чинро ба маҷрои муайян равона созад ва бад-ин восита аз зуҳуроти ногаҳонии онҳо ҷилавгирӣ кунад. Маҳз ба ҳамин хотир аст, ки ИМА намехоҳад неруҳои мусаллаҳи худро дар Ҷопон ва Кореяи Ҷанубӣ кам кунад.

Дар баробари ин, амрикоиҳо ба ҳама гуна қувватгирии ҳарбии Ҷопон дар миқёси ҷаҳонӣ ва шумори воқеӣ монеъ мешаванд. Манёври геополитикии асосии ИМА нисбат ба Ҷопон аз ин иборат аст, ки ин кишвари абарқудрати иқтисодиро водор кунад, ки аз Осиё рӯйи худро ба самти ҷаҳон гардонад. Бо ин восита, Ҷопон амбитсияҳои афзояндаи худро (вобаста ба ғояҳои стратегҳои амрикоӣ) бароварда месозад, вале афзалият дар минтақаи ояндадори ҷаҳон аз лиҳози геополитикӣ – Осиё – ҳавзаи уқёнуси Ором ҳамоно бар ИМА боқӣ мемонад. Ин хеле бозии моҳирона аст ва он хеле мураттабу мунтазаму муназзам бурда мешавад [11].

Вале бо ҳама муҳиммияти худ муносибатҳои ИМА ва Ҷопон имрӯз ба андешаи бузургтарин сиёсатшиносони амрикоӣ дигар барои ИМА дар минтақа нақши аввалиндараҷа надоранд. Ба андешаи Киссинҷер ва Бжезинский, шарики нави стратегии ИМА дар МОУО акнун Чин аст. Аммо Бжезинский З. чунин мешуморад, ки Пекин метавонад аз яккаю якка шудани Америка дар МОУО, пурзӯр шудани зиддиятҳои байни Америка ва Япония ва тарси милитаризми Япония аз тарафи Амрико истифода барад. Ин

ба Чин имконият медиҳад, ки ИМА ва Японияро ба ҳамдигар муқобил гузорад, чунонки аз ин пеш ИМА ва ИҶШС-ро ба ҳам муқобил гузошта буд [2, с.202-203].

Сатҳи ягонае, ки тамоюли муқовиматаш ба равандҳои бунёди Осиёи Шарқии бузург возеҳ аст, сатҳи ғайриминтақавӣ мебошад. Мухолифи асосии чунин рушди ҳаводис ИМА мебошад. Вақте ки Муҳаммад Моҳатҳир ғояи бунёди ҷомеаи иқтисодии Осиёи Шарқиро дар асоси формулаи ОҶШ+3 пешниҳод намуд, маҳз Вашингтон тамоми саъю талошашро баҳри ноком гаштани ин лоиҳа равона намуд. Ин лоиҳаро дипломатони амрикоӣ нажодӣ номида, ба Япония фишори ҷиддӣ расониданд, то Токио аз он даст кашад.

Гап дар сари он аст, ки чунин муттаҳидшавии Осиёи Шарқӣ зери роҳбарии иқтисодии Чин ва Япония, вале бе ширкати ИМА ба муқобили ҳадафҳои сиёсати амрикоӣ дар минтақа мебошад. Ҳам барои Япония, ҳам барои Чин, ҳам барои кишварҳои АСЕАН ИМА шарики муҳимтарини тиҷоратӣ буда, таъсири он ба вазъият дар минтақа ниҳоят зиёд аст. Дар Вашингтон бошад, чунин меҳисобанд, ки ҳамгироӣ танҳо бо иштироки ИМА тавассути консепсияи бунёди ҷомеаи амниятӣ сурат гирад, яъне ба машқҳои дуҷонибаи ҳарбӣ ва муносибати кишварҳои Осиёи Шарқӣ ва Ҷанубу Шарқӣ бо ИМА хислати бисёрҷониба диҳанд. Ҳадафи чунин муносибат сароғоз ҷудо намудани кишварҳо дар минтақа, минбаъд муттаҳид намудани онҳо, вале аллакай таҳти ҳимояи ИМА мебошад [1, с.42]. Қобили зикр аст, ки тамдиди муҳлати Аҳднома дар бораи таъмини амнияти мутақобила байни ИМА ва Япония бо минтақаи муштараки масъулият, ки Тайванро низ дар бар мегирад, метавонад бар зидди Чин истифода гардад. Ин амр ҳамчун монеа барои таҳкими фазои эътимод байни Токио ва Пекин баромад менамояд. Айнан дар бораи нақшаҳои ҷопонӣ-амрикоии бунёди низоми мудофиаи зиддимушакӣ, доираи амалҳои ҳарбии он метавон ҳарф зад, ки Чин ва Россия бар зидди он баромад менамоянд. Агар ба иқтидори амрикоӣ дар Япония (танҳо на Окинава 47 ҳаз. сарбозони амрикоӣ қарор доранд) ва Кореяи Ҷанубӣ илова намоем, пас возеҳ мегардад, ки бе ширкати ИМА қарорҳои дар Сингапур қабул шуда татбиқ гаштанашон имконнопазир мегардад.

Вазъи геополитикии минтақаи Осиё–ҳавзаи уқёнуси Ором (АТР) пеш аз ҳама бо ҳадафҳои геополитикӣ ва геостратегии Чин ва ИМА тавсиф мегардад, ки ҳарду абарқудрати ҷаҳониянд. ИМА бо Ҷопон ҳамфикр ва шарики стратегӣ мебошанд ва Чин бо Россия дар як гурӯҳ ва дар як радифи геополитикии минтақа дар муносибат ба кишварҳои Ғарб қарор дорад. Коршиносон якчанд ҳолати эҳтимолии муносибатҳои Чин ва ИМА-ро пешгӯӣ кардаанд. Яке аз омилҳои кафолати таъмини ҳамкориҳои ИМА ва Чин дар оянда вобастагии содироти Чин аз бозори фурӯши ИМА ва қарзи афзояндаи давлатии ИМА мебошад. Коршиносон таъкид мекунанд, ки дар сурати эмбарго шудани молҳои чинӣ аз ҷониби ИМА иқтисоди Чин ба зарбаи мудҳиш дучор мешавад. Сабаби ин ба содирот нигаронида шудани секторҳои нисбатан рушдкардаи иқтисоди Чин мебошад. Агар ба чунин таҳримоти ИМА шарикони иқтисодӣ ва ҳарбии он низ ҳамроҳ шаванд, аз иқтисоди Чин ному нишоне боқӣ намемонад [13, с.48].

Бояд эътироф намуд, ки вобастагии иқтисодии ИМА аз Чин хеле камтар аст ва хеле бад шудани равобити иқтисодии ду давлат барои ИМА хатари стратегӣ надорад. Бо вуҷуди он ки Чин бузургтарин дорандаи қарзи давлатии ИМА (20 %) аст ва дар вазъи ногувор метавонад онро талаб кунад, чунин кор барои иқтисоди он бо дарназардошти омилҳои дар боло зикршуда «ҳукми қатл» маҳсуб мешавад. Манфиатҳои соҳибкорони бузургу миёнаи ширкатҳои дар Чин фаъолияткунандаи ИМА-ро бояд ба назар гирифт, зеро онҳо низ сард шудани равобити ИМА ва Чинро ба ҳеҷ ваҷҳ намехоҳанд [1, с.54].

Нишондодҳои мусбати муносибатҳои ИМА ва Чин инҳо мебошанд:

–на ИМА ва Чин манфиатдор нестанд, ки дар МОУО ё ягон минтақаи дигар бо ҳам ихтилоф дошта бошанд;

–ИМА дарк мекунад, ки сиёсати он дар амри боздорӣ ва нигоҳдории тавозун дар минтақа асосан аз дастгирии кишварҳои МОУО вобаста аст, вале он наметавонад ба тағйироти ҷиддии тавозуни қувваҳо, бештар кардани шиддати муносибатҳо бо ҶМЧ равона шавад ва дар муқоиса бо манофеи муштараки ИМА ва Чин мавқеи дуюмдараҷа касб мекунад;

–гароишҳои мусбат дар муносибатҳои ИМА-ҶМЧ-Тайван нисбат ба арзёбиҳои мухталифи онҳо вобаста ба вазъи нимҷазираи Корея аҳамияти бештар дорад;

–бештар шудани вохӯриҳои сатҳи олӣ тадриҷан муколамаи сиёсии миёни ду давлатро тақвият медиҳад ва ба барҳам задани эҳсоси нобоварӣ нисбати шарик ва нофаҳмиҳои принсипҳои сиёсии ҳамдигарӣ, манфиатҳо ва абзорҳо мусоидат мекунад;

–вобастагии мутақобили иқтисодҳои ҳарду кишвар ҷанбаи мусбат ва аз лиҳози стратегӣ нисбатан муҳимми муносибатҳои ИМА ва Чин мебошад. Коршиносон таъкид мекунанд, ки дар шароити рукуди иқтисодии Ҷопон ва буҳрони Аврупо ИМА ва Чин ҳама кӯшишҳоро мекунанд, то тақвият бахшидан ба тиҷорати дутарафа ва ташкили шароити мусоид барои сармоягузории бевосита фароҳам шавад. Новобаста ба мавҷудияти минтақаҳои ба ҳам рақобаткунандаи тиҷорати озод дар давоми даҳсолаи охир ба таври хеле назаррас либерализатсия кардани тиҷорати ҷаҳонӣ дар ин минтақа имконпазир шуд, ки ҳам барои иқтисоди ИМА ва ҳам барои Чин муфид аст [12].

Чин ҳамчун абарқудрати минтақавӣ. Имрӯз Чин ба қудрати минтақавии ҳукмрон табдил шуда, кӯшишҳои афзояндаи он барои расидан ба мақоми қудрати ҷаҳонӣ хуб мушоҳида мешаванд. Тибқи пешгӯиҳои баъзе коршиносон, пас аз интиҳои буҳрони кунунии иқтисодӣ дар ҷаҳон аллакай ИМА не, балки Чин довталаби нақши гегемони ҷаҳонӣ мешавад.

Хушназарон ақида доранд, ки суръати рушди иқтисодии Чин ва миқёси сармоягузориҳои хориҷӣ ба ин давлат баландтарин дар ҷаҳонанд ва ин асоси омориест, ки бо такя ба он мешавад тахмин намуд, ки дар давоми тахминан ду даҳсолаи оянда Чин абақудрати ҷаҳонии баробар бо ИМА ва Аврупо мешавад. Дар ин муддат Чин метавонад аз рӯйи нишондоди ММД қариб ба ИМА расад. Чунин набзи иқтисодӣ ба Чин имкон медиҳад чунон неруҳои ҳарбиро соҳиб шавад, ки барои ҳамсоягонаш ва ҳатто барои рақибони аз лиҳози ҷуғрофӣ дураш ҳам мояи хатар шавад.

Бо устувор кардани мавқеи худ пас аз ҳамроҳкунии Ҳонконг ва Макао, инчунин дарояндаи наздик бо тобеъ кардани эҳтимолии Тайван аз лиҳози сиёсӣ Чин на танҳо ба ҳукмрони Шарқи Дур, балки ба давлати қудратманди ҷаҳонии радаи аввал табдил мешавад. Дороиҳои умумии 500 ширкати бузургтарини Осиёи Ҷанубу Шарқӣ, ки моликони онҳо чиниҳо мебошанд, дар ҳоли ҳозир 540 млрд доллари ИМА-ро ташкил медиҳад. [3.409] Гарчанде ки дар фазои минтақаи Осиёи Ҷанубу Шарқӣ иттиҳоди фаъол бо номи АСЕАН фаъолият менамояд, ки дуюмин иттиҳоди муваффақи ҳамгироии ҷаҳон баъд аз Иттиҳоди Аврупо шинохта шудааст [5, с.136].

Чиниҳое, ки берун аз мамлакат зиндагӣ доранд, тақрибан 90% иқтисоди Индонезия, 75% иқтисоди Таиланд, 50–60% иқтисоди Малайзия ва кулли иқтисодҳои Тайван, Гонконг ва Сингапурро таҳти назорат доранд. Ҳамаи ин далели «таҷовузи иқтисодӣ»-и Чин дар минтақа буда, метавонад дар оянда сабаби таъсиси ҳукуматҳои дастнишондаи Чин дар

давлатҳои номбурда шавад [3, с.409]. Вале онҳое, ки ба андешаи хушназарон мухолифанд, мегӯянд, бидуни тардид истифода кардани таҳлилҳои оморӣ дар пешгӯиҳои ҳолати сиёсӣ мумкин нест. Нафароне, ки пештар мегуфтанд, Ҷопон бо чунин суръати рушд аз ИМА пеш мегузарад ва эҳтимол яке аз давлатҳои қудратманди ҷаҳонӣ мешавад, маҳз ба чунин иштибоҳ роҳ дода буданд. Маълум аст, ки чунин ҳодиса рух надод, зеро омилҳои осебпазирии Ҷопон аз сармояи хориҷӣ, бозори фурӯш, инчунин адами номунтазамӣ дар рушди сиёсӣ, ҷиддӣ мавриди таваҷҷуҳ қарор нагирифтанд.

Ҷонибдорони ин андеша чанд омилеро зикр мекунанд, ки монеи ба давлати абарқудрат табдил шудани Чин мешаванд:

Якум, барои Чин нигоҳ доштани суръати хеле баланди рушд дар давоми ду даҳсолаи минбаъда хеле душвор аст. Барои нигоҳ доштани суръати рушд дар чунин муддати таърихӣ роҳбарияти миллии фавқулода муваффақ, амнияти сиёсӣ, тартиботи иҷтимоии дохилӣ, пасандозҳои бузург, сатҳи баланди сармоягузориҳои хориҷӣ ва суботи минтақавӣ лозим аст. Ягон чиз ба Чин кафолати муддати дароз нигоҳ доштани ин омилҳои мусбатро намедиҳад.

Дуюм, мушкили асосӣ барои Чин метавонад масъалаи манбаъҳои нави ашёи хом ва энергия бошад. Талаботи Чин ба энергия чунон дар ҳоли афзоиш аст, ки ҳатто дар ҳоли ҳозир аз имкониятҳои истеҳсолии дохилиаш гузаштааст. Дар сурати баланд боқӣ мондани суръати рушди иқтисодии Чин ин фосила боз ҳам бузургтар мешавад.

Ниҳоят, мушкили дигари Чин масъалаи озуқаворӣ аст. Ҳатто бо дарназардошти паст шудани суръати рушди демографӣ аҳолии Чин дар ҳоли афзоиш аст. Вобаста ба ин, воридоти озуқа барои беҳбудии зиндагии аҳолӣ ва суботи сиёсии дохилии Чин аҳамияти хос касб мекунад. Вобастагӣ аз воридот ба сабаби нархҳои баланд на танҳо фишорро ба иқтисоди Чин бештар мекунад, балки онро дар баробари фишори берунӣ осебпазир мегардонад [8, с.143].

Чин, пеш аз ҳама, дар пурзӯртар шудани худ омили тавсеаи Созмони Ҳамкории Шанхайро нақши бузург меҳисобад. Саҳми ин созмон на танҳо дар рушди ҳамкориҳои сиёсӣ-иқтисодӣ ва ҳарбӣ-техникӣ ба назар мерасад, балки дар нигоҳдории суботу устувории минтақа ва пешгирии хатару таҳдидҳои ғайрианъанавӣ нақши муассир дорад. Таъсис ва ташаккули ин созмон талаби замона буда, аслан аз рӯйи заруратҳои зерини Чин таъсис ёфтааст:

1. ҳал намудани баҳсҳои сарҳадии ҶМЧ бо кишварҳои минтақа;
2. наздиктар сохтани ҳамкориҳои гуногунсоҳаи кишварҳои минтақа бо худ;
3. ворид шудани ҶМЧ ба МОУО ҳамчун минтақаи стратегӣ, яъне мустаҳкам намудани нуфузи худ дар раванди рақобати иқтисодии минтақавӣ, дар баробари ИМА, Ҷопон ва Россия;
4. бо муттаҳид намудани кишварҳои минтақа ба миён овардани блоки ҳарбӣ-сиёсӣ бар зидди иқдомҳои эҳтимолии кишварҳои ғарбӣ, яъне ташкил кардани НАТО-и осиёӣ;
5. мустаҳкм намудани сарҳади шарқии худ тавассути ташаккули СҲШ [10, с.195].

Коршиносон ва сиёсатмадорони чинӣ сенарияҳои эҳтимолиро, ки дар муносибатҳои америкоӣ-чинӣ метавонанд дар оянда рушд намоянд, дида мебароянд. Барои Пекин чунин вариант ё сенарияи эҳтимолӣ панҷто мебошад: 1) конфронтасия бо ИМА (танҳо дар ҳолати буҳрони ҷиддие дар атрофи Тайван); 2) мустақилияти пурра ва бетарафии рушди

иқтисодӣ ва сиёсии Чин аз ИМА (ин мутлақо сенарияи фарзиявист); 3) ҳолати вобастагӣ аз ИМА ва пайравӣ кардан ба курси амрикоӣ (ғайримақбул барои Чин); 4) шарики стратегӣ; 5) ҳамкориҳои баробарҳуқуқ миёни ИМА ва Чин дар самти иқтисодӣ ва сиёсӣ (ин сенария барои Пекин бештар қобили қабул мебошад).

Коршиносони амрикоӣ низ вариантҳои эҳтимолии рушди муносибатҳои ИМА ва Чинро дида мебароянд. Сухан атрофи се сенария меравад: 1) боздоштани Чин (рушди иқтисоди бемайлон ва хароҷоти ҳарбӣ ва хавфнок гаштани Чин); 2) фишор ба Чин, аз ҷумла фишори ҳарбӣ (шояд танҳо дар ҳолати низоъ байни Чин ва Тайван); 3) ҷалбнамоӣ ва ҳамкорӣ. Бо дарназардошти вариантҳои зикршуда Пекин роҳи беҳтари ҳалро дар инкишофи ҳамкориҳо бо ҳардуи ин абарқудратҳо дар тамоми самтҳо мебинад.

Дар баробари ин, вазъи байналхалқӣ дар минтақаи Осиё-ҳавзаи уқёнуси Ором номуътадил боқӣ мемонад. Чанд масъалаи нисбатан муҳим ва хеле нозукеро номбар кардан мумкин аст, ки ҳар кадоми онҳо бо ҳар роҳе метавонанд Чинро ба моҷароҳои байналхалқӣ бикашонанд: [8, с.143].

–ҷазираҳои Парасел ва ҷазираҳои Спрэтли дар баҳри Ҷанубии Чин хатари ба ҷанг пардохтани Чинро бо як қатор давлатҳои Осиёи Ҷанубу Шарқӣ барои дастрасӣ ба захираҳои энергетикии обӣ метавонанд ба вуҷуд оранд. Вақтҳои охир Чин баҳри Ҷануби Чинро моликияти қонунии миллии худ медонад;

–ҷазираҳои Сенкаку, манотиқи баҳсии Ҷопон ва Чин мебошанд, ки Тайван бо вуҷуди рақобаташ бо Чин аз мавқеи ин кишвар дар муқобили Ҷопон пуштибонӣ мекунад. Рақобати таърихии Чин ва Ҷопон барои ҳукмронӣ дар минтақа ба ин масъала хислати рамзӣ бахшидааст;

–Тақсими Корея ва ноамниҳои хос ба Ҷумҳурии Халқии Демократии Корея (Кореяи Шимолӣ), ки ба сабаби талошҳои ин давлат ҷиҳат ба давлати дорои силоҳи ҳастаӣ табдил шудан хатари бештар дорад, эҳтимоли инро ба вуҷуд овардааст, ки бархӯрди тасодуфӣ метавонад нимҷазираро ба ҷанг бикашад. Дар навбати худ ин моҷаро ИМА ва ба таври ғайримустақим Ҷопону Чинро ҳам ҷалб мекунад.

–аз ҷумлаи дигар моҷароҳои ноаён баҳсҳои Русия ва Чин, Чин ва Ветнам, Ҷопон ва Корея ва масъалаҳои марзии Чину Ҳиндустон (ҳамчунин, ҷунбишҳои халқӣ дар музофоти Синсзян ва ихтилофҳои Чину Индонезия бар сари марзҳои обӣ) мебошанд, ки ба мушкилоти зикршуда меафзоянд.

Ҳамаи ин омилҳо имкон медиҳанд тахмин карда шавад, ки дар Чин марҳилаи вазъи номуътадили сиёсӣ шуруъ шудааст, он чи дар борааш коршиносони худи Чин ва ҳам хориҷӣ вақтҳои охир суҳбат мекунанд. Дар баъзе корҳои таҳқиқотӣ ҳатто хулосаҳое вуҷуд доранд, ки тибқи онҳо Чин эҳтимол дар яке аз давраҳои таърихии таҷзияи дохилӣ қарор мегирад, ки дар ниҳоят ӯро аз роҳи расидан ба қудрати ҷаҳонӣ бозмедорад. Вале қобили зикр аст, ки то имрӯз роҳбарияти Чин дар ҳалли мушкилоти иқтисодӣ ва сиёсӣ муваффақ будааст. Имрӯз Чин давлати қудратманд ва ҳукмрони минтақаи Осиёи Шарқӣ аст ва дар роҳи расидани ӯ ба қудрати ҷаҳонӣ танҳо омилҳои сиёсии хориҷӣ метавонанд монеъ шаванд [2, с. 22-25]. Барои муътадил кардани вазъ Чин кӯшиш дорад робитаҳои сиёсии худро бо ИМА, Русия, Покистон, Мянма ва Кореяи Шимолӣ тақвият бахшад.

Иттиҳод бо Покистон ва ҳузури ҳарбӣ дар Бирма (Мянма) барои он ба Чин зарур аст, ки ба афзоиши нуфузи Ҳиндустон дар минтақа монеъ шавад. Ҳамкориҳои ҳарбии Чин бо Покистон хеле бомуваффақият пеш мераванд, ки ин имконоти Ҳиндустонро ҷиҳати табдил шудан ба гегемони минтақавии Осиёи Ҷанубӣ ва рақобат бо Чин маҳдуд мекунад

ва амнияти ин кишварро дар хатар мегузорад [7]. Равобити ҳарбӣ бо Бирма дастрасии Чинро ба иншооти ҳарбии ҷазираҳои Бирма дар уқёнуси Ҳинд таъмин мекунанд. Ин ба чиниҳо имкон медиҳад, ки ба чандин нуқтаҳои стратегии Осиёи Ҷанубу Шарқӣ, махсусан гулӯгоҳи Малакк дастрасӣ дошта бошанд. Дар чунин сурат, Чин метавонад роҳҳои Ҷопонро ба нафти Шарқи Наздик ва бозорҳои Аврупо таҳти назорат бигирад.

Таваҷҷуҳ ба масъалаи муттаҳидшавии Корея низ решаҳои сиёсӣ дорад. Мусаллам аст, ки Кореяи муттаҳид ба минтақаи нуфузи ИМА ва Ҷопон табдил мешавад ва ин ба амбитсияҳои сиёсии Чин зарбаи сахт мезанад. Маҳз ба ҳамин хотир Чин исрор мекунад, ки Кореяи муттаҳид минтақаи буферӣ миёни Чину Ҷопон бошад. Тибқи назари чиниҳо рақобати таърихии Корея ва Ҷопон ба таври табиӣ Кореяро ба доираи нуфузи Чин мекашад. Вале мавҷудияти Кореяи мансуб ба ду давлат комилан Чинро қонеъ мекунад, аз ин рӯ, он бе тардид аз нигоҳдории режими Кореяи Шимолӣ ҷонибдорӣ мекунад.

Дар маҷмуъ, минтақаи Осиё-ҳавзаи уқёнуси Ором ва нақши он дар низоми муносибатҳои байналхалқӣ хеле муҳим ва таъсиргузор буда, ба маркази муносибатҳои байналхалқӣ ва маркази қувваи нави геополитикӣ табдил ёфтааст. Маҳз ҳамин зарфиятҳо ва вижагиҳои МОУО ҷойгоҳи минтақаро дар арсаи ҷаҳонӣ ва низоми муносибатҳои байналхалқӣ муайян намудааст:

1. Минтақаи Осиё-ҳавзаи уқёнуси Ором яке аз минтақаи пешрафтаи ҷаҳон шинохта шудааст. Дар иқтисодиёти ҷаҳон кишварҳои минтақа қариб 50%-и аҳолии ҷаҳон ва дар он қариб 54%-и ММД ва 44%-и тиҷорати ҷаҳонӣ рост меояд. Яъне, аксар кишварҳои минтақа ба кишварҳои содиркунанда, таъминкунанда ва истеҳсолкунандаи тамоми маҳсулот ва саноату техника ва технологияи навини ҷаҳон дохил мешаванд, ки дорои иқтисодиёти муъҷизавиянд.
2. Аксари кишварҳои минтақа ба G-20 шомиланд ва муйянкунандаи низоми иқтисодиёти ҷаҳон ва тиҷорати байналхалқӣ мебошанд. Вобаста ба 3 кишвари ҳуқуқи **veto** дошта дар минтақа ҷойгир мебошад (ИМА, Чин ва Россия) ва минтақаи рушдёфтатарини ҷаҳон ба шумор меравад, пас маҳз ҳамин кишварҳо низоми муносибатҳои байналхалқиро назорат, муайян ва ба танзим медароранд.
3. Дар замони муосир миёни кишварҳои МОУО ИМА (аз 1945), Россия (аз 1949), ҶМЧ (аз 1964) ва ҶХДК (аз 2006) дорои яроқи ҳастаӣ мебошанд, ки аслан кафолати амнияти байналхалқӣ аз онҳо вобастагӣ дошта, вазъи сиёсӣ, иқтисодӣ ва геополитикии ҷаҳон ба самтгирии сиёсати хориҷӣ, манфиатҳои миллӣ ва ҳадафҳои геополитикию геостратегӣ алоқамандии ногусастанӣ дорад.

Муқарриз*:* *Розиқов Фарҳод* – н.и.т, дотсенти ДМТ

АДАБИЁТ

1. Гейдаров Н. А. Геополитический треугольник Россия — Китай —США в Евразии / Н. А. Гейдаров // Обозреватель. -2008. -№ 2. -С. 42-54.
2. Бжезинский 3. Великая шахматная доска / 3.Бжезинский. -М., 2010. -С. 256.
3. Жуанъ Цзунцп. Современная международная ситуация и отношения между Китаем, Россией и Индией / Жуанъ Цзунцп // Проблемы Дальнего Востока. -2005. -№ 5. -С. 22-25.
4. Зубенко В.В. Мировая экономика и международные экономические отношения: Учебник и практикум / В.В. Зубенко, О.В. Игнатова, Н.Л. Орлова. – Люберцы: Юрайт, 2016. – 409 с.
5. Океанскую систему принято разделять на три крупные части: Австралия, Новая Зеландия, страны Океании. Основные очертания Новой Зеландии Zuidland, то есть «Южной земли» были установлены голландским мореплавателем Абелем Тасманом (1603—1659 гг.) в 1642—1673 гг.
6. Пайвандов Х.Б. Осиёи Ҷанубу Шарқӣ – минтақаи рушдёбанда / Х.Б. Пайвандов //Паёми ДМТ. -2019. -№9 – С. 136.

7. Пайвандов, Х.Б. Ҷанбаҳои минтақавии муносибатҳои байналмилалӣ (комплекси таълимӣ-методӣ) / Х.Б. Пайвандов, Ф.С. Розиқов. – Душанбе, 2019. – 400 с.
8. Портяков В. Я. Россия, Кигай и Индия в мировой экономике II Россия в глобальной политике. 2005. № 5. Сентябрь — октябрь. Режим доступа: http://www.globalafTairs.ru/numbers/16/4795.html
9. Сафронова Е. Экономическая дипломатия Китая и стратегическая безопасность в АТР / Е.Сафронова // Китай в мировой и региональной политике. История и современность. – 2014. – №18. – С. 143-157.
10. Сидоров А.С. Современное состояние и потенциал интеграционного взаимодействия в АТР / А.С. Сидоров // Наука и современность. – 2015. – №35. – С. 110-117.
11. Эриашвили Н.Д. Экономическая безопасность: Учебное пособие для студентов вузов / Н.Д. Эриашвили. – М.: ЮНИТИ-ДАНА, 2014. –195 с.
12. Henry A. Kissinger, / The Future of U.S. - Chinese Relations Conflict Is a Choice, Not a Necessity// Foreign Affairs - March / April 2012
13. Ming-Te H., Tai-Ting Liu T., / Sino-U.S. Strategic Competition in Southeast Asia: China's Rise and U.S. Foreign Policy Transformation since 9/11, // Political Perspectives Graduate Journal, - 2011;
14. Przystup J.J., / The United States and the Asia-Pacific Region: National Interests and Strategic Imperatives // Strategic Forum, Institute for national strategic studies, National defense University – 04.2009, стр.48

МИНТАҚАИ ОСИЁ – ҲАВЗАИ УҚЁНУСИ ОРОМ (АТР) – МАРКАЗИ ҚУВВАИ НАВИ ГЕОПОЛИТИКӢ

Мақолаи мазкур ба таҳлили равандҳои геополитикӣ ва хусусиятҳои хосси минтақаи Осиё-ҳавзаи уқёнуси Ором бахшида шудааст. Муаллиф ҷанбаҳои гуногуни равандҳои минтақавии МОУО-ро дар қаринаи дигаргуниҳои геополитикии низоми нави муносибатҳои байналхалқӣ таҳқиқ намуда, фазои рақобатпазирии кишварҳои калидии минтақаро дар мисоли Чину Америка ва Россияву Ҷопон дида баромадааст. Аҳамияти раванди геополитикии минтақа дар замони муосир вобаста ба амбитсияҳои геополитикии кишварҳои минтақа дар баробари раванди ҷаҳонишавӣ, суръати баланди рушди иқтисодӣ, гардиши мол ва рақобатпазирии иқтисодӣ зарурату мубрамияти хосса дорад, ки маҳз сабаби пажӯҳиш низ аз ин иборат мебошад. Чунин равандҳо, аз як тараф, МОУО-ро ба минтақаи бонуфузи ҷаҳон табдил додааст, аз тарафи дигар, хатарҳои геополитикии ҷаҳони муосирро дар асри XXI ба бор овардааст, ки дар шакли бархӯрди манфиатҳо ва моҷароҳои сиёсӣ-геополитикӣ дида мешавад. Ҳамчунин, таҳлили самтгирии сиёсати хориҷии кишварҳои калидии МОУО, сатҳу сифати робитаҳои байнидавлатӣ, пурзӯрсозии иқтидори иқтисодӣ ва сиёсӣ, инчунин нуқтаи заифиҷӯии якдигарӣ миёни онҳо дар чаҳорчӯбаи ин мақола баррасӣ гаштаанд. Ҳамзамон, дар мақола сенарияҳои геополитикӣ, назари коршиносони соҳаи сиёсӣ ва геополитикӣ оиди мавқеи кишварҳо, иқтидори кишварҳо ва ояндаи МОУО таҳлил шудаанд.

Калидвожаҳо: МОУО, геополитика, ҷаҳонишавӣ, сенария, амбитсия, ИМА, стратегия, раванд, тамоюл, зернизом, сиёсати хориҷӣ, ҳамкориҳои минтақавӣ, муносибатҳои байналхалқӣ, амнияти байналхалқӣ, иқтисоди ҷаҳон.

АЗИАТСКО-ТИХООКЕАНСКИЙ РЕГИОН (АТР) - НОВЫЙ ГЕОПОЛИТИЧЕСКИЙ ЦЕНТР СИЛЫ

Данная статья посвящена анализу геополитических процессов и особенностей Азиатско-Тихоокеанского региона. Автор исследует различные аспекты региональных процессов АТР в контексте геополитических изменений в новой системе международных отношений, рассматривает конкурентную среду ключевых стран региона, таких как Китай, США, Россия и Япония. Важность геополитического процесса в регионе в современное время в связи с геополитическими амбициями стран региона, наряду с процессом глобализации, особенно важны высокие темпы экономического развития, торгово-экономической конкурентоспособности, что является целью данной исследовательской работы. Подобные процессы, с одной стороны, сделали АТР влиятельным регионом мира, а с другой – создали геополитические угрозы современному миру в XXI веке, проявляющиеся в виде конфликта интересов и политико-геополитических конфликтов. В данной статье также анализируются внешнеполитические направления ключевых стран Азиатско-Тихоокеанского региона, уровень и качество межгосударственных отношений, укрепление экономического и политического потенциала, а также поиск слабых сторон друг друга. При этом в статье анализируются геополитические сценарии, взгляды политических и геополитических экспертов на положение стран, потенциал стран и будущее АТР.

Ключевые слова: АТР, геополитика, дипломатия, глобализация, сценарий, амбиции, США, стратегия, процесс, тенденция, подсистема, внешняя политика, региональное сотрудничество, КНР, международные отношения, международная безопасность, мировая экономика.

ASIA-PACIFIC REGION (APR) - A NEW GEOPOLITICAL FORCE CENTER

This article is devoted to the analysis of geopolitical processes and features of the Asia-Pacific region. The author examines various aspects of regional processes in the APR in the context of geopolitical changes in the new system of international relations, examines the competitive environment of key countries in the region, such as China, the United

States, Russia and Japan. The importance of the geopolitical process in the region in modern times in connection with the geopolitical ambitions of the countries of the region, along with the process of globalization, the high rates of economic development, trade and economic competitiveness are especially important, which is the reason for the research work. Such processes, on the one hand, made the APR an influential region of the world, and on the other, they created geopolitical threats to the modern world in the 21st century, manifested in the form of conflicts of interest and political and geopolitical conflicts. This article also analyzes the foreign policy directions of the key countries of the Asia-Pacific region, the level and quality of interstate relations, the strengthening of economic and political potential, as well as the search for each other's weaknesses in this article. At the same time, the article analyzes geopolitical scenarios, the views of political and geopolitical experts on the situation of countries, the potential of countries and the future of the Asia-Pacific.

Keywords: Asia-Pacific (APAC), geopolitics, diplomacy, globalization, scenario, ambitions, USA, strategy, process, trend, subsystem, foreign policy, regional cooperation, China, international relations, international security, world economy.

Маълумот дар бораи муаллиф: ***Пайвандов Хайриддин Бобомуродович*** **-** Донишгоҳи миллии Тоҷикистон, номзади илмҳои таърих, муаллими калони кафедраи муносибатҳои байналхалқии факултети муносибатҳои байналхалқӣ. **Суроға:** 734025, Ҷумҳурии Тоҷикистон, ш. Душанбе, хиёбони Рӯдакӣ, 17. E-mail: **khayriddinjon@mail.ru** **Тел.: (+992) 985-56-25-30**

Сведение об авторе: ***Пайвандов Хайриддин Бобомуродович*** **-** Таджикский национальный университет, кандидат исторических наук, старший преподаватель кафедры международных отношений факультета международных отношений. **Адрес:** 734025, Республика Таджикистан, г. Душанбе, пр. Рудаки, 17.
E-mail: **khayriddinjon@mail.ru** **Тел.: (+992) 985-56-25-30**

Information about the author: ***Payvandov Khayriddin Bobomurodovich*** **-** Tajik National University, candidate of historical sciences, Senior teacher, Department of International Relations, Faculty of International Relations. **Address:** 734025, Republic of Tajikistan, Dushanbe, Rudaki Ave., 17. E-mail: **khayriddinjon@mail.ru** **Тел.: (+992) 985-56-25-30**

ИЛМҲОИ ФАЛСАФА - ФИЛОСОФСКИЕ НАУКИ

УДК:111.3

ФОРОБӢ ҲАМЧУН ПОЯГУЗОРИ МАШШОИЯИ ШАРҚӢ

Амондуллоев Б.С.
Донишгоҳи миллии Тоҷикистон

Абунаср Муҳаммад ибни Муҳаммад ибни Узлаб ибни Тархон маъруф ба Форобӣ яке аз бунёдгузорони мактаби фалсафии машшоияи шарқист. Таълимоти фалсафии ӯ чун муҳимтарин сарчашмаи ҷаҳонбиниву ҷаҳоншиносии муҳаққиқони зиёди минбаъда баромад мекунад ва таъсири орои ӯ ё бевосита, ё бавосита ба тамоми файласуфони машшоимашраби шарқии пас аз ӯ расидааст. Махсусан, ҳакимони соҳибмактабе, ба мисли Ибни Сино, Ибни Мискавайҳ, Умари Хайём, Ибни Боҷа, Ибни Туфайл, Насируддини Тӯсӣ, Ҷалолуддини Даввонӣ, Қутбиддини Шерозӣ, Ибни Рушд ва дигарон аз мафҳумҳои бунёдии пешниҳоднамудаи ин мутафаккир фаровон истифода намудаанд ва дар доираи методологияи пешниҳоднамудаи ӯ таҳқиқот анҷом додаанд.

Дар таърихи фалсафа мавқеи Форобӣ хеле назаррас аст. Муҳаққиқони зиёде ба хулосае омадаанд, ки бештари орои машшоиёни мусулмон дар натиҷаи таҳлили афкори фалсафии Форобӣ рӯйи кор омадааст. Албатта, ин андеша ба пуррагӣ қобили пазирой нест, аммо нишондиҳандаи мавқеи Форобӣ дар ҷодаи илму фалсафа аст. Таълимоти Форобӣ дар ташаккули фалсафа, махсусан ҳикмати машшоияи шарқӣ, ниҳоят муассир аст. Ҳанӯз дар даврони фаъолияти Муаллими сонӣ шогирдонаш, ки аз ҳалқаи дарсии ӯ баҳра бардошта буданд, барои ривоҷи таълимоти устодашон кӯшидаанд. Дар интишори орои фалсафии Форобӣ пайравони ӯ Абузакариё Яҳё ибни Адӣ, Абусулаймон Муҳаммад ибни Тоҳири Систонӣ ва Абуҳайёни Тавҳидӣ хидматҳои шоён намудаанд.

Форобӣ на танҳо намояндаи ҳикмати машшоияи шарқӣ, балки аз поягузорони ин мактаб мебошад. Таъсири афкори фалсафии ӯ танҳо дар доираи машшоияи шарқӣ маҳдуд нагардида, дар тамоми макотиби фалсафии олами ислом мушоҳида мегардад. Ба қавли Ризо Доварӣ: «Ӯ муаллими ҳамаи файласуфон аст... Фалсафаи исломӣ, бахусус ҳавзаи машшоияи он, шарҳу тафсири осор ва орои Муаллими сонист» [16, с. 239]. Хидматҳои бесобиқаи Форобӣ дар ҷодаи фалсафа муҳаққиқонро ба он водоштааст, ки ӯро яке аз поягузорони илму фалсафа дар ҷаҳон ва тамаддуни исломӣ ҳисобанд[17, с. 272].

Форобӣ аз аввалин ҳакимони мусулмон аст, ки тавассути рисолаҳои фалсафиаш тавонист, афкори фалсафии машшоияро дар Шарқ таҳким бахшад ва зарурати омӯзиши илм, махсусан фалсафаро баррасӣ намояд. Муҳаққиқон бар ин назаранд, ки «тақрибан, сӣ рисола бо забони арабӣ аз ӯ (Форобӣ–А.Б.) боқӣ мондааст» [20, с. 397]. Дар рисолаҳои фалсафиаш Форобӣ кӯшиш намудааст донишҳои фалсафиро муназзам намояд. То Форобӣ дар байни мусулмонон кӯшиши ба вуҷуд овардани низоми муайяне, ки тавонад масоили аслии фалсафаву мантиқ ва ҷобаҷогузории мавзуъҳои онҳоро ба танзим дарорад, ба таври назаррас мушоҳида намешавад. Пас аз Форобӣ файласуфони зиёде ба ин кор иқдом намуданд, аммо ҳеҷ кадоми ҳакимони асримиёнагии мо дар ташкили низоми фалсафӣ ба пояи Ибни Сино нарасидаанд ва касе ба мисли ӯ донишҳои фалсафиро муназзам нанамудааст.

Инчунин, дар ҷодаи ҳикмати амалӣ низ Форобӣ аз ҳакимони мусулмон пешдастӣ намуда, осори гаронарзише ба мерос гузоштааст, ки дар асоси онҳо расоили зиёде аз

ҷониби муҳаққиқони баъдӣ дар ин самт навишта шудаанд. Махсусан, Ибни Синову дигар намояндагони фалсафаи машшоияи шарқӣ ин иқдоми Форобиро тақвият доданд ва бо эҷоду навовариҳо дар инкишофи илму маърифат корҳои бузурге анҷом доданд, ки дар ғановати фарҳанги маънавии ҷаҳониён ниҳоят пурарзиш аст.

Кӯшишҳои ташкили низоми фалсафӣ аз ҷониби баъзе аз намояндагони машшоияи ғарбӣ, ба мисли Теофраст (370-288) ва Андроники Родосӣ (асри якуми пеш аз милод) [24] пеш аз Ибни Сино низ сурат гирифта буд, аммо ин ду ҳаким хостанд танҳо осори Арастуро, ки аз низоми хосси фалсафӣ бархӯрдорӣ надорад, аз рӯйи мавзуъҳо бо тартиби алифбои юнонӣ мураттаб намоянд. Форобӣ, ки бо забони юнонӣ ошноӣ дошт, ин иқдомоти пайравони Арастуро такмил дод ва кӯшиш намуд забони фалсафа ва тартиби мушаххаси онро низ дар олами ислом ба вуҷуд орад. Зеро то Форобӣ дар олами ислом забони фалсафа ва низоми фалсафии мушаххас вуҷуд надошт. Форобӣ дар баробари хидматҳои дигари бесобиқааш дар ҷодаи фалсафа «кӯшиш намуд забони фалсафа ва тартиби мушаххаси онро ба вуҷуд орад» [12, с. 153].

Форобӣ бо таълифи осори фалсафиаш корҳои назаррасе низ дар ин самт анҷом дод, аммо дар муқоиса ба Ибни Сино ҳарчанд натавонист низоми фалсафии фарогири мавзуоти ин илмро омода созад, вале андешаи сохтори муназзаму комили фалсафаро пешниҳод намуд. Баъдан, дар асоси он Ибни Сино ва ҳакимони дигари машшоӣ ин андешаҳоро такмил доданд, ки бебаҳс саҳми Форобӣ дар ин кор назаррас аст.

Аз осори Форобӣ бармеояд, ки ӯ дар масъалаи ақлгароӣ ба Арасту такя мекунад. Форобӣ фалсафаву ақлро дар радифи ҳам қарор дода, фалсафаро василаи дарёфти ҳақиқат донистааст. Ӯ яке аз аввалин мутафаккирони олами ислом аст, ки кӯшид ба фалсафа таърифи мушаххас бидиҳад: «фалсафа донише аст, ки ба мавҷуд чун мавҷуд ва мутааллиқот ё лавоҳиқи он ба худии худ мепардозад» [5, с. 10]. Мутафаккир ҳадафи ниҳоии фалсафаро такмили нафс, донистани ҳақиқат ва дарёфти хайр меҳисобад [5, с. 38-39].

Таъсирпазириашонро аз Форобӣ ҳакимони зиёде тасдиқ намудаанд. Масалан, Ибни Сино худ дар «Рисолаи саргузашт» ба ин нукта ишорати равшан дорад ва бо таҳният ба дарку фаҳми Форобӣ ва ҳусули манфиат аз бардошти ӯ менависад, ки «ғаразҳои ин китоб, ки дар дили ман буд, бар ман кушода шуданд» [2, с. 157-158]. Ё Ғазолӣ, ҳарчанд дар масоли мухталифе бо машшоиён ихтилофи назар дошт ва аз танқиди Форобӣ ва Ибни Сино даст кӯтоҳ накарда, сарфи назар аз ин, аз мавқеи намоёни ин ду ҳакими фарзона дар китоби «Таҳофут-ул-философа» ёд мекунад ва чунин менависад, ки ман дар миёни фалосифаи ислом, чунонки ҳамагон ақида доранд, аз Абунасри Форобӣ ва Абуалӣ касе бартар намешиносам, аз ин рӯ, дар мабоҳиси илмӣ фақат бар ин ду эътироф мекунам. Ба гуфтаи худи Ғазолӣ: «Устувортарин нақл ва таҳқиқ дар миёни файласуфони намоёни мусулмон аз они Абунасри Форобӣ ва Ибни Синост» [14, с. 33-34].

Яке аз маъруфтарин осори Форобӣ, ки назариёти он чун сарчашмаи илҳоми файласуфони минбаъдаи олами ислом қарор гирифтааст, «Эҳсо-ул-улум» мебошад. Ин асар ҳанӯз дар замони муаллифаш дар байни хосу ом шуҳрат ёфта буд ва яке аз аввалин осори шарқист, ки дар асрҳои миёна дар Ғарб тарҷума ва интишор ёфт. Ҳанӯз дар ибтидои асри XII мелодӣ «Эҳсо-ул-улум» дар Аврупо чандин маротиба тарҷума шуда буд, ки муҳимтарини онҳо тарҷумаи мансуб ба Ҷерард де Кремонский (тахмин солҳои 1114-1187 мелодӣ) [23] аст. Ин тарҷума бо нусхаҳои арабии «Эҳсо-ул-улум» мутобиқат дорад.

Дар ибтидои рисола Форобӣ мекӯшад бо такя ба таълимоти Арасту ба таснифи улум бипардозад. Бо ҳамин мақсад «Эҳсо-ул-улум»-ро ба панҷ қисмат ҷудо мекунад, ки аввал, илми забон ва бахшҳои он; дуюм, илми мантиқ ва баҳшҳои он; сеюм, улуми таълимӣ, ки иборатанд аз: ҳисоб, ҳандаса, манозир, нуҷум, мусиқӣ, асқол ва ҳиял; чаҳорум, улуми табиӣ ва улуми илоҳиву баҳшҳои онҳо; панҷум, улуми маданиву бахшҳои он ва илми фиқҳу калом иборатанд.

Яке аз вижагиҳои «Эҳсо-ул-улум» дар он аст, ки муаллифи он мекӯшад методологияи мушаххаси илмиро, дар мисоли таҳлили муқоисавӣ, роҳандозӣ намояд, ки аз ин равиш машшоиёни баъдӣ васеъ истифода намудаанд. Дар қисмати ҳадафи таълифи асар ӯ чунин менависад: «Инсон ба мадади ин китоб метавонад миёни анвои улум ба муқоиса бипардозад, то бидонад кадом бартар аст ва кадом судмандтар» [4, с. 40].

Муҳимтарин қисмати китоби «Эҳсо-ул-улум»-и Форобӣ фасли дувуми он буда, ба илми мантиқ бахшида шудааст. Дар ин фасл зарурати омӯзиши ин фан, фоидаи мантиқ, алоқамандии мантиқ бо дигар улум, махсусан илми забон, фанни шеъру илми арӯз ва риёзиёту табииёт махсус қайд мегарданд. Дар ин асар Форобӣ илми мантиқро бо илми наҳв муқоиса намуда, мушоракати онҳоро дар истифодаи қонуниятҳои алфоз мебинад. Ӯ алоқамандии илми мантиқ ва илми наҳвро батафсил баррасӣ намуда, ба натиҷае расидааст, ки «...нисбати синоати мантиқ ба ақл ва маъқулот монанди нисбати синоати наҳв аст ба забон ва алфоз. Пас, тамоми қавоидеро, ки илми наҳв, дар мавриди алфоз, ба даст медиҳад, илми мантиқ назоири онҳоро дар маъқулот ба даст медиҳад» [4, с. 52]. Дар ин баҳс бар замми ҳамоҳангӣ тафовути ин ду илмро низ мушаххас намудааст. Ба ибораи худаш: «...илми наҳв танҳо қавонинеро ба даст медиҳад, ки махсуси алфозу калимоти як қавм аст, вале илми мантиқ қавонини муштаракеро ба даст медиҳад, ки алфоз ва калимоти тамоми ақвомро дар бар мегирад» [4, с. 59-60]. Аз ин тарзи баёни Форобӣ метавон натиҷагирӣ намуд, ки ӯ мантиқро ҳамчун фалсафа илме меҳисобад, ки бо куллиёт сарукор дорад ва муътақид аст, ки «сухани қонунӣ ҳамеша куллӣ ва мутлақ аст» [3, с. 52]. Ӯ ба инр назар аст, ки мантиқ чун муҳимтарин василаи равшан намудани мазмуни донишҳои илмист ва тамоми таърифҳои илмӣ бо ёрии мантиқ баррасӣ мешаванд [4, с. 51-53].

Баъдан, таносуби мантиқро бо илми арӯз таҳлил намуда, ба хулосае мерасад, ки «нисбати илми мантиқ ба маъқулот монанди нисбати арӯз аст ба авзони шеър... низ, қавонини мантиқ ба манзалаи абзорҳоест, барои баррасии он даста аз маъқулот, ки барои адами хатои ақл дар бораи онҳо ё адами қусури он дар дарёфти ҳақиқат итминоне вуҷуд надорад» [4, с. 52]. Ин андеша хусусияти равишшиносӣ доштани илми мантиқро таъйид мекунад, ки таълифоти машшоиёни баъдӣ бо такя ба ин усул сурат гирифта, дар методологияи муосир низ арзишманд аст.

Форобӣ аз аввалин мутафаккирони олами Ислом аст, ки ба таҳлили осори Арасту иқдом намуд ва «яке аз шореҳони осори Арасту» [20, с. 397] ҳисобида мешавад. Ҳамзамон, нахустин ҳакими мусулмон аст, ки равиши тадриси илми мантиқро чун илми алоҳида ва муҳим роҳандозӣ намуд ва ғояи ин илмро дарёфти маърифат ва ҳақиқат ҳисобида, бо такя ба таълимоти Арасту, онро муҳимтарин василаи дарки фалсафа унвон кард. Ӯ равиши омӯзиш ва истифодаи мантиқу талаботи қонуниятҳои умумии тафаккурро низ хуб кор карда баромадааст, ки дар ташаккули ҷаҳонбинии намояндагони баъдинаи машшоияи шарқӣ муассир аст. Мутафаккир тавонистааст дар ин соҳа корҳои бунёдие анҷом диҳад ва мафҳумҳои марбут ба фалсафаву мантиқро моҳирона таҳлил ва таҳқиқ намояд. Ба андешаи ӯ, «Синоати мантиқ, ба таври умумӣ, қавонинеро ба даст медиҳад, ки пайравӣ аз

онҳо боиси истиқомати хирад мегардад ва дар мавориде, ки мумкин аст дар баъзе аз маъқулот барои одамӣ иштибоҳе пеш ояд, ӯро ба роҳи дуруст ва ҳақиқат раҳнамун мешавад» [4, с. 51].

Мувофиқи нишондоди М. Хайруллоев, Форобӣ аз аввалин намояндагони фалсафаи асримиёнагии арабзабон аст, ки масоили мантиқиро муттасил дунболгирӣ намуд ва тавассути он дар Шарқи Наздик ва Шарқи Миёна чун бузургтарин донишманди мантиқдон маъруфият касб намуд»[19, с. 144]. Форобӣ аҷзои мантиқро аз мақулот, иборот, қиёс, бурҳон, мавзуоти ҷадалӣ, хитоба ва шеър иборат медонад [20, с. 409-410], ки дар таълимоти машшоиёни минбаъдаи шарқӣ бо баъзе тағйироти ҷузъӣ мушоҳида мешавад.

Дар қисмати мантиқи «Эҳсо-ул-улум» равиши корбурди ин илмро ба таври зайл нишон медиҳад: «Агар қавонини мантиқро дар ихтиёр дошта бошем ва дар садади истинботи матлуб ва тасҳеҳи он дар назди худ бароем, дармеёбем, ки ҳангоми тасҳеҳи матлуб набояд иноңи зеҳни хешро чунон раҳо созем, ки дар умури номаҳдуд сайр кунад ва аз ҳар роҳе, ки пеш меояд ба сӯйи мақсуд биравад» [4, с. 53]. Ин навиштаи Форобӣ нишондиҳандаи он аст, ки барои дарёфти ҳақиқат, ки вазифаи аввалиндараҷаи ақлу ҳадафи аслии илм аст, бояд аз далелҳои мушаххас ва равиши муайяни таҷрибашуда истифода намуд. Ба назари ӯ, донишҳои ҳосилшударо ба мизони ақл санҷида, баъд аз онҳо истифода намудан дуруст аст, вагарна муҳаққиқ бо иштибоҳ ва номуайянӣ рӯ ба рӯ мегардад [4, с. 51]. Чунин равиши таҳқиқ на танҳо дар замони мутафаккир арзишманд аст, балки дар методологияи муосир низ аз он ба таври васеъ истифода менамоянд.

Дигаре аз хидматҳои шоёни Форобӣ дар соҳаи мантиқ аз он иборат аст, ки дар олами ислом яке аз аввалин ҳакимони мусулмон аст, ки ба осори мантиқии Афлотуну Арасту шарҳ навишт. Дар соҳаи мантиқ хидмати Форобӣ танҳо дар навиштани шарҳу ҳавошӣ ба осори мантиқӣ маҳдуд нагардидааст. Муаллими сонӣ дар ин соҳа осори бунёдие, ба мисли «Мадхали мантиқ», «Рисолаи муқаддимавӣ оид ба мантиқ», «Мақулот», «Исоғуҷӣ», «Алфоз-ул-мустаъмила фи-л-мантиқ (Истилоҳоте, ки дар мантиқ истифода мешаванд)», «Китоб-ул-қиёс», «Софистика», «Хитоба», «Дар бораи ҷойҳое, ки ба ғалат дучор менамоянд», «Оид ба қавонини санъати шеър», «Китоб-уш-шеър», «Оид ба муқаддимаҳои зарурӣ ва зотӣ» ва «Оид ба ҷойҳои мушкилфаҳми китоби Арасту» таълиф намудааст. Асарҳои зикршуда дар ташаккули илми мантиқ, тафаккури мантиқӣ ва табиатшиносии даврони асримиёнагии Шарқи мусулмон, махсусан афкори фалсафии намояндагони минбаъдаи машшоияи шарқӣ, нақши калидӣ дошта, то ҳол чун муҳимтарин сарчашмаҳои илмӣ маҳсуб мешаванд.

Форобӣ дар қисмати мантиқи «Эҳсо-ул-улум» кӯшидааст аз меъёрҳои муайяннамудаи Арасту берун нашавад. Чун мантиқи Арасту дар асоси қиёс шакл гирифтааст, Форобӣ низ ба масъалаи қиёс ва анвои он таваҷҷуҳи зиёд намуда, масъалаи қиёсу бурҳонро муфассал баррасӣ намудааст. Ӯ дар «Эҳсо-ул-улум» дар таърифи қавлҳои бурҳонӣ чунин менависад: «[Қиёс] суханонест, ки моро дар мавриди матлубе, ки дар ҷустуҷӯи шинохти он ҳастем, ба илми яқинӣ мерасонад» [4, с. 63]. Мафҳуми «илми яқинӣ»-ро Форобӣ чунин ташреҳ медиҳад: «Он илмест, ки ҳаргиз мумкин нест хилофаш мавҷуд бошад, ... шубҳае пеш намеояд, ки ӯро (нафареро, ки аз ин илм дуруст истифода мекунад.–А.Б.) ба хато афканад ва яқинашро бо муғолата аз миён бубарад»[4, с. 63].

Иддае аз муҳаққиқон, ба мисли Умар Фаррух[18, с. 352-376], таълимоти мантиқии Форобиро ба таври мутлақ шарҳи мантиқи арастуӣ ҳисобидаанд, ки ҳақиқат надорад.

Зеро Форобӣ масоили мантиқии мухталифи арастуиро дар осори худ истифода намуда, онҳоро шарҳ дода бошад ҳам, назариёти гуногуни ин соҳаро эҷодкорона инкишоф додааст ва тавонистааст заминаи қавие дар масоили бурҳону қиёс ва дигар қисмҳои мантиқ гузорад. Ҳарчанд мантиқи Форобӣ дар асоси мантиқи Арасту шакл гирифтааст, аммо аз навгониҳо холӣ нест. Форобӣ масоили мантиқии мухталифи арастуиро дар осори худ истифода намуда, онҳоро шарҳ дода бошад ҳам, назариёти гуногуни ин соҳаро эҷодкорона инкишоф додааст. Масалан, дар масъалаи қиёс Форобӣ «қазияҳои тасдиқӣ ва инкорӣ, фардӣ ва куллӣ, воқеӣ ва имконӣ, зарурӣ ва тасодуфиро муфассал таҳқиқу таҳлил кардааст. Зиёда аз ин, қазияҳои шартиро баррасӣ намудааст, ки дар мантиқи Арасту дучор кардан мумкин нест» [17, с. 282]. Ё дар асоси қазияҳои содаи ҳамлӣ, ки дар таълимоти Арасту низ ҷой доранд, қазияҳои мураккаби шартиро ба вуҷуд овард, ки дар ҷаҳони ислом комилан нав буд.

Форобӣ дар «Эҳсо-ул-улум» анвои қиёсҳоеро, ки дар шеър ва гуфтугӯ мавриди истифода қарор мегиранд, чунин нишон додааст: «Қиёс ба таври хулоса панҷ аст: яқинӣ, заннӣ (гумонӣ–А.Б.) сафсаттаӣ, иқноӣ (қонеъкунанда–А.Б.) ва тахайюлӣ»[4, с. 68]. Ин таснифи анвои қиёс, ки Форобӣ пешниҳод мекунад, дар ташаккули тафаккури мантиқии қариб тамоми намояндагони фалсафаи машшоияи шарқӣ нақши назаррас гузоштааст. Махсусан, дар таълимоти мантиқии Ибни Сино таъсири Форобӣ зиёд аст. Ибни Сино мантиқро «олати таҳсили донишҳои илмӣ» [11, с. 124 меҳисобад, ки бо андешаҳои дар «Эҳсо-ул-улум» [4, с. 51-65] ироз доштаи Форобӣ ҳамоҳангӣ дорад ва далели равшани таъсирпазирии Шайхурраис аз Муаллими сонист. Ҳатто баъзе муҳаққиқон осори мантиқии Форобиро ба таври нусхабардорӣ дар китобҳояшон истифода намудаанд, ки Ибни Тамлус аз зумраи онҳост. Ин олим дар асари «Ал-Мадхал ли синоат-ил-мантиқ»-аш қисмати мантиқи «Эҳсо-ул-улум»-и Форобиро ба пуррагӣ айнан ҷой додааст.

Доир ба таъсири «Эҳсо-ул-улум» ба муҳаққиқони соҳаҳои гуногун олимони зиёде ибрози назар намудаанд. Масалан, соли 1932 Фармер бо номи «Таъсири «Эҳсо-ул-улум»-и Форобӣ бар нависандагони таърихи мусиқӣ дар Аврупои Ғарбӣ» мақолае навишт, ки дар Лондон ба нашр расид. Дар ин мақола чанд куҳантарин нусхаҳои «Эҳсо-ул-улум» бо нусхаи тарҷумаи лотинии ин асар муқоиса шуда, натиҷагирӣ шудааст, ки ин нусхаҳо аз ҳам фарқ доранд ва зарурати чопи интиқодии он ба миён омадааст [22, с.561-592].

Форобӣ дар муҳите зиндагӣ ва эҷод намудааст, ки ақоиди динӣ мафкураи ҳукмрони даврро ташкил менамуд ва худи ӯ «як мусулмони комил буд» [21, с. 35]. Барои ҳамин ҳам, дар таълимоти фалсафии ӯ нақши дин ниҳоят зиёд аст. Масалан, Форобӣ рисолаи «Дар дониши илоҳиёт»-ашро бо ин ҷумла оғоз мекунад: «Лозим аст, ки аз ақл ва аз мабдаи аввал, ки қиёс бар вуҷуди ӯ далолат мекунад, баҳс кунем ва низ дар ин ки рабубияти ҳақиқӣ аз они ӯст» [9, с. 143]. Муаллими сонӣ «саодат ва азамати файласуфро дар тарки дунё медонист» [4, с. 29] ва ба алоқамандони ҳикмат чунин тавсия медиҳад: «Касе, ки ба таҳсили ҳикмат мепардозад, бояд... улуми шаръ ва Қуръон... омӯхта бошад... вазоифи шаръиро анҷом диҳад, ҳеҷ як аз одобу аркони шариатро тарк нагӯяд» [4, с. 29]. Ӯ комилан пойбанди назарияи офариниш буд. Мувофиқи таълимоти ӯ, «ҳамаи мавҷудот аз зоти Ҳақ мутаъол содир шудаанд ва муқтазои зоти ӯянд, бинобар ин бо ӯ носозгор нестанд»[6, с. 167].

Форобӣ зиёд кӯшидааст, то мувофиқату ҳамоҳангии дину фалсафаро нишон диҳад. Аммо сарфи назар аз ин ҷаҳду кӯшишҳо, миёни дину фалсафа тафовут низ қоил аст. Ба назари ӯ, «фалсафа вусул ба ҳақиқат аз роҳи назар ба бурҳон аст ва дин вусул ба ҳақиқат

аз роҳи тамсил ва рамз. Истидлолу бурҳон дар ҳама ҷо якест, ба ҳамин ҷиҳат, фалсафаи юнонӣ, масалан, дар олами ислом ҳам муътабар аст. Аммо тамсилу рамз бо ихтилофи ақвом ва миллатҳо фарқ мекунад. Ба ҳамин ҷиҳат аст, ки адён ба зоҳир бо ҳам ихтилоф доранд» [4, с. 2]. Ин назарияи Форобӣ дар ташаккули идеяи таҳаммулпазирии динӣ, ки дар диншиносии илмӣ мавқеи намоён дорад, муассир аст.

Дар таълимоти фалсафии Форобӣ илоҳиёт мавқеи хос дорад. Барои ба пуррагӣ омӯхтани фалсафаи Форобӣ таҳлилу баррасии қисмати илоҳиёти ин мутафаккир ниҳоят муҳим аст. Бинобар ин, муҳимтарин мафҳумҳои илоҳиёти ӯро ба таври мухтасар ёд намудан аз манфиат холӣ нест.

Мафҳумҳои Воҷибулвуҷуд ва имконулвуҷуд дар илоҳиёти Форобӣ мутаносибан тавзеҳ дода мешаванд ва муайянкунандаи ҷаҳонбинии аввалияи ин мутафаккир ба ҳисоб мераванд. Мувофиқи таълимоти Форобӣ, аҳкоми Воҷибулвуҷуд ба тариқи зайл аст: «Аз фарзи нестии Воҷибулвуҷуд биззот муҳол лозим меояд, Воҷибулвуҷуд нахустин сабаб барои дигар мавҷудот аст, бинобар ин ӯ муқаддам бар дигарон аст, аз ҳар гуна нақз ба дур аст, бинобар ин вуҷудаш комилтарин вуҷуд аст, на иллати фоилӣ дорад ва на ғойӣ ва на иллати суварӣ дорад ва на моддӣ, вуҷудаш муназзам ва мулҳиқ ба моҳияте намешавад, моҳияте ғайр аз Воҷибулвуҷуд будан надорад, ки ҳамоно анният ва таҳаққуқи ӯст, бинобар ин на ҷинсе дорад, на фасле ва на ҳадде дорад ва на бар ӯ бурҳоне аст, вуҷудаш зотан ҳамешагӣ ва доимист ва ҳеҷ гоҳ ба адам омехта намешавад, қувва ва истеъдод дар ӯ роҳ надорад, пас муҳол аст, ки мавҷуд набошад ва барои бақои вуҷуд ниёзманди чизи дигаре нест» [7, с. 118].

Воҷибулвуҷуд дар таълимоти Форобӣ ҳам бо Хайри мутлақи Афлотун ва Муҳаррики аввали Арасту, ҳам бо мафҳуми Аллоҳи қуръонӣ ва тасаввуроти илоҳиётшиносони исломӣ зоҳиран мутобиқат дорад. Ба назари ӯ, дар шинохти Воҷибулвуҷуд бояд ба ин меъёрҳо риоят намуд, ки мумкин нест пеш аз ӯ чизе бошад, пас, қадимтар аз ӯ чизе нест. Мумкин нест, ки вуҷуди ӯ аз вуҷуди дигаре вобаста бошад, балки баръакс ҳастии мавҷудоти дигар аз ӯянд. Ӯ воҳиди мутлақ аст, имкон надорад, ки ба ваҷҳе дар ӯ касрат ба вуҷуд ояд. Ӯ ҳақ аст, ки ба ҳар чизи ҳақиқӣ ҳақиқат мебахшад. Пас, баён мекунад: «Мавҷуде, ки дорои ин сифот аст, ҳамон касест, ки шоистаи худоист ва дар мавриди ӯ бояд ақидаманд шуд» [4, с. 104]. Дар метафизикаи аксари машшоияи баъдӣ ин нишондоди Форобӣ қариб айнан такрор шудааст, ки далели равшани таъсирпазирии онҳо аз Муаллими сонист ва бозгӯкунандаи саҳми назарраси ӯ дар инкишофи ин мактаб аст.

Мафҳуми «ваҳдат» дар таълимоти Форобӣ ҷойгоҳи хос дорад. Ӯ моҳияти ваҳдати Воҷибулвуҷудро ба панҷ маъно нишон медиҳад: 1. Ба маънои «ягонагӣ ва нафйи мислу шарик». Яъне, ӯ бар ин бовар аст, ки ҳеҷ мавҷуде ба мисли Воҷибулвуҷуд буда наметавонад. 2. Ба маънои «ягонагӣ ва басотат». Яъне, Воҷибулвуҷуд мураккаб аз чизҳое нест. 3. Ба маънои «адами вуруд дар таркиб». Яъне, имкон надорад, ки ҳақиқати Воҷибулвуҷуд байни ӯву ғайраш муштарак бошад. 4. Ба маънои «нафйи ҳар гуна тақсимпазирӣ». Яъне, Воҷибулвуҷуд ҷисм надорад ва ба мисли ашёи дорои ҳаҷму андоза тақсимпазир нест. 5. Ба маънои «нафйи ҳайсиёти мутааддид». Яъне, вуҷуди Воҷибулвуҷуд хосси худаш аст ва дар ҳеҷ мавҷуде нест ва зидде надорад [7, с. 118-119].

Дар осори гуногунаш Форобӣ дар ин мавзуъ ба баҳс пардохтааст. Масалан, дар «Шарҳи рисолаи Зуннуни Кабири юнонӣ» масъалаи Воҷибулвуҷуд ва имконулвуҷуд ба тариқи зайл матраҳ гардидааст: «Агар ҳар он чиз, ки дар олами кавн ва фасод аст, нахуст вуҷуд надошта ва сипас ба вуҷуд омадааст, қабл аз ба вуҷуд омадан мумкинулвуҷуд

будааст, зеро агар мумтаниъулвуҷуд буд, ҳаргиз ба вуҷуд намеомад. Агар Воҷибулвуҷуд буд, наметавонист вуҷуд надошта бошад. Зеро он чи мумкин ул вуҷуд бошад, муҳтоҷи иллатест, то онро аз адам ба вуҷуд оварад» [10, с. 2]. Ин таҳлили Форобӣ нисбати ягонагии Воҷибулвуҷуд ва моҳияти он дар ҷаҳонбинии машшоияи Шарқи мусулмон нақши назаррас гузоштааст.

Форобӣ дар масъалаи айни ҳам будани Воҷибулвуҷуд ва Худо таъкид мекунад ва кӯшидааст ба он аз диди фалсафӣ баҳо диҳад. Дар ин росто ӯ мафҳуми ҳастии мутлақро дар қисмати назарияи маърифаташ таҳлил намуда, ба хулосае мерасад, ки масъалаи ҳастии Худо қисме аз масоили метафизикист, на масъалаи асосии он аст. Ба ибораи худаш: «Сазовор аст, ки илми илоҳӣ дохили ин илми куллӣ ва бахше аз он бошад»[8, с. 59]. Форобӣ таҳти мафҳуми илми куллӣ фалсафаро дар назар дорад ва муътақид аст, ки «илми куллӣ дар бораи амре баҳс мекунад, ки бар ҳама мавҷудот содиқ аст ва умумият дорад» [8, с. 59].

Яке аз навгониҳои Форобӣ дар масоили метафизикӣ дар олами ислом аз он иборат аст, ки ӯ баҳси шинохти Худоро на тамоми фалсафаи уло, балки як ҷузъи он ҳисобид. Форобӣ, дар ғайри Худо, миёни вуҷуд ва моҳият фарқ мениҳад. Дар ғайри Худо вуҷудро аразӣ медонад, ки ба моҳият изофа шудааст [20, с. 415-416]. Дар масъалаи маърифати Худо Форобӣ мекӯшад бо далоилу бурҳони мантиқӣ исбот намояд, ки «зоти аҳадият воҳид ва басит(ғайримураккаб–А.Б.) аст ва сифоти ӯ айни зоти ӯст» [20, с. 413].

Назарияи маърифати Худо, ки Форобӣ пешниҳод мекунад, дар таълимоти бузургтарин машшоиёни шарқӣ мушоҳида мешавад. Афкори ӯ дар масъалаи зот ва сифоти Худо «асоси фалсафаи Ибни Сино ва Ибни Рушд аст ва дар фалсафаи исломӣ таъсири амиқ доштааст» [20, с. 414].

Форобӣ мисли Арасту ҷонибдори назарияи қадим будани олам аст, вале барои он ки аз ақидаи исломӣ хориҷ нашавад, миёни қидами олам, чунонки Арасту мепиндошт ва андешаи халқ, чунончи ақоиди исломӣ талаб дорад, як навъ ҳамоҳангӣ мехоҳад нишон диҳад. Аз ин рӯ, ақлро ибдои Худо меҳисобад, ки хориҷ аз замон аст. Аз равиши баёни Форобӣ бармеояд, ки ӯ роҳи ҳалли дурусти масъалаи моддаро пайдо накардааст. Зеро дар масъалаи ба вуҷуд омадани модда ӯ ба ақли ибдоии хориҷ аз замон такя мекунад, аммо далели қонеъкунандае пайдо карда наметавонад, ки чӣ тавр модда аз ақли муҷаррад аз модда содир шудааст. Аз ин метавон натиҷагирӣ намуд, ки силсилаи ақлҳои нишондодаи Форобӣ роҳи ҳалли пайдоиши олам буда наметавонад.

Мутафаккир улуми ақлиро ҳақиқӣ меҳисобад, ки тавассути ақл ба нафси нотиқа мулҳақ мешаванд. Дар масъалаи ақлгароӣ Форобӣ ба Арастуву навафлотуниён такя мекунад. Ӯ ақлро сурати нафс ҳисобида, қувваи ҳамаи суварро дар ақл мебинад ва муътақид аст, ки «ақл ҳамаи ашёст ва ашё ҳама дар ақланд, аммо ақл барои онҳо ба манзалаи мавзуъ нест, балки нисбати ӯ бо онҳо монанди нисбати фоил ва иллати фоилӣ аст»[9, с. 145]. Яъне, ақл барои ашё, ба назари Форобӣ, монанди сабаб аст. Дар тақвияти ин фикр Форобӣ чунин мисол меорад, ки «дар нафси воҳид улуми фаровоне маъият ва ҳамбудӣ доранд ва дар он марҳила ин улум бо якдигар мухталит нестанд, балки ҳар илме аз он феъли хосси худро анҷом медиҳад ва на феъли дигареро, ҳамин гуна ақл ҳамаи ашёст» [9, с. 145].

Сарфи назар аз маъруфият ва пурмаҳсулиаш Форобӣ зиёд мавриди танқид ва туҳмату буҳтонҳо қарор гирифтааст. Вале ин нукта ҷолиб аст, ки ҳатто мухолифонаш низ таҳти таъсири андешаҳои фалсафии ӯ қарор гирифтаанд. Ҳарчанд баъзе пешниҳодоти

Фороби̅, ба мисли мавзуъҳои аслии фалсафа, ормонҳои сиёсиву иҷтимоии ӯ ва ғайраҳо аз ҷониби умум дастгири̅ наёфта бошанд ҳам, дар заминаи баҳсҳо ва муборизаҳои мафкурави̅ дар тавсеа ва ташаккули тафаккури фалсафи̅ мусоидат намуданд. Инчунин, маъруфтарин намояндагони макотиби фалсафии калому тасаввуфи ҷаҳони ислом, ки бо андешаҳои ӯ зиддият нишон медоданд, минбаъд аз равиши таҳқиқу таҳлил ва далелу бурҳон овардани ин донишманд ба таври васеъ истифода намудаанд. Яке аз маъруфтарин намояндагони фалсафаи калом Абуҳомиди Ғазоли̅ аз ин зумра аст, ки дар осори мантиқиаш, ба мисли «Маҳак-ун-назар фи-л-мантиқ», «Меъёр-ул-улум фи-л-мантиқ» ва дигарҳо аз низоми истидлоливу мантиқии Фороби̅ ба таври васеъ истифода намудааст.

Ғазоли̅ дар асари «Ал-Мунқиз мин-аз-залол» дар мавзуи «Ҳақиқати набувват ва ниёзи ҳамааи мардум ба он» василаи огоҳи̅ ба моддиётро тасассути ҳавоси панҷгона баррасӣ мекунад. Ба қавли Ғазоли̅: «Ҷаҳон падидаҳои гуногун аст, идрокоти ҳавоси панҷгона аст, ки тавассути ҳар кадом дастае аз он падидаҳоро меёбем» [15, с. 81]. Чунин тарзи таҳлил ва натиҷагирии ӯ бо равиши Фороби̅, ки дар «Эҳсо-ул-улум» мушоҳида мешавад, қаробати зиёд дорад ва шубҳае нест, ки ҳарчанд намояндагони машшоияро ӯ ба куфр муттаҳам мекунад, таҳти таъсири Муаллими сони̅ қарор гирифтааст.

Маъруфтарин ҳакимони олами ислом дар асрҳои миёна бо фалсафаи юнони̅ ошнои̅ пайдо карда, таҳти таъсири таълимоти файласуфони соҳибмактаби ғарби̅ қарор гирифта буданд. Баъзеи онҳо дар улуми фалсафи̅ ба пояи баланди эҷоди̅ расида, на бо ҳама афкори юнониён мувофиқат доштанд. Ба қавли Ибни Халдун, «эшон дар он улум ба марҳалаи ниҳои̅ расиданд ва бо бисёре аз ороъ ва ақоиди Муаллими Аввал мухолифат карданд ва радду қабулро ба назариёти вай ихтисос доданд... Ва аз бузургони эшон дар миллати ислом инҳо буданд: Абунасри Фороби̅ ва Абуали̅ ибни Сино дар Машриқ ва Қози̅ Абдулвалид ибни Рушд ва вазир Абубакр ибну-с-Соиғ дар Андалус» [1, с. 976]. Аз ин навиштаи Ибни Халдун метавон натиҷагири̅ намуд, ки ҳарчанд ӯ бо афкори фалсафии Фороби̅ ва намояндагони дигари машшоияи шарқи̅ зиёд мухолифат нишон медиҳад, аммо ба андешаи озод доштан ва маъруфияти бемисл касб намудани ӯро эътироф менамояд.

Осори пойбарҷойи Фороби̅ гувоҳ аст, ки доираи дониши ӯ хеле фарох буда, дар ташаккули минбаъдаи улуми гуногуни замонаш нақши бориз гузоштааст. Саҳми Муаллими сони̅ дар ташаккули таърихи фалсафа низ хеле назаррас аст. Аз ӯ як қатор расоили фалсафи̅ ба мерос монда, ки дар онҳо ба ин масъала таваҷҷуҳи ҷидди̅ намудааст. Масалан, мутафаккир дар рисолаи «Зуҳури фалсафа»-аш ба таври иҷмоли̅ марҳилаҳои интиқоли донишҳои фалсафии Юнони бостонро ба Машриқзамин нишон медиҳад. Ӯ маъруфтарин файласуфони соҳибмактаб ва шогирдони минбаъдаи онҳоро, ки дар интишори улуми фалсафи̅ саҳм гузоштаанд, ёд мекунад ва тарзи вуруди ҳикмат аз Юнон ба Искандария ва тавассути масеҳиён ба ҷаҳони ислом расидани онро мухтасар қайд менамояд, ки он факту далелҳо дар таърихи фалсафа ниҳоят арзишманданд.

Ибни Халдун низ дар масъалаи интиқоли донишҳои фалсафи̅ аз Мағрибзамин ба олами ислом чунин ишорт мекунад: «Абуҷаъвари Мансур касеро назди подшоҳи Рум (Грек) гусел кард, ки кутуби таолим (риёзиёт)-ро пас аз тарҷума ба араби̅ барои вай бифиристад ва ӯ китоби Уқлидус ва баъзе аз кутуби табииётро барои халифа ирсол дошт. Мусулмонон онҳоро хонданд ва бар матолиби онҳо огоҳи̅ ёфтанд ва шефтагии онон бар комёби̅ бар бақияи он улум фузуни̅ гирифт» [1, с. 975]. Ҷойи дигар чунин таъкид дорад: «Ва бояд донист, ки милатҳои пеш аз ислом, ки ахбори ононро мо дарёфтем, беш аз ҳама

ду қавми бузург ба улуми ақлӣ (фалсафа) таваҷҷуҳ доштаанд ва онҳо эрониён ва румиён будаанд» [1, с. 973]. Ин ҷо Ибни Хадун амонати илмиро комилан посдорӣ намуда, аз шаҳомату бузургии қавмҳои мутамаддини тоисломӣ ва сарчашмаҳои аслии улуми олами ислом бепарда ёд мекунад.

Аммо дар муқоиса бо Форобӣ дар нишон додани силсилаҳои интиқоли донишҳои фалсафӣ Ибни Халдун ба сарчашмаҳои муътамад такя накарда, аз ин рӯ, баъзан ба иштибоҳот низ ҷой додааст. Масалан, ӯ дар масъалаи санади таълимии ҳикмати юнонӣ бар ин назар аст: «Ва санади таълимашон дар ин равиш, чунонки мепиндоштанд, аз Луқмони Ҳаким ба шогирдаш Суқроти хумнишин ва аз вай ба шогирдаш Афлотун ва аз вай ба шогирдаш Арасту ва аз вай ба шогирдаш Искандари Афродисӣ ва Сомистиус ва ҷуз эшон расидааст» [1, с. 974-975]. Ибни Халдун макотиби калбиюнро бо софистҳову машшоиён омехтааст ва Суқротро бо Диогени хумнишин иштибоҳ мегирад.

Ҳамзамон, саҳми Форобӣ дар ташаккули таърихи фалсафа дар рисолаҳои фалсафиаш, махсусан, дар «Фалсафату Афлотун ва аҷзоиҳо ва аҷзои аҷзоиҳо (Фалсафаи Афлотун, бахшҳо ва тартиби мабоҳиси он)», «Фалсафаи Аристотолис» ва «Иҳсо-ул-улум» равшан инъикос мешавад. Ба назари баъзе муаррихони фалсафаи исломӣ, китобҳои мазкур «ҷомеътарин муқаддимаи умумӣ барои шинохти фалсафаи Арасту ва фалсафаи Афлотун дар забони арабӣ» [5, с. 5] мебошанд. Форобӣ дар китоби «Фалсафату Афлотун ва аҷзоиҳо ва аҷзои аҷзоиҳо» маҷмӯи донишҳои фалсафии Афлотунро бо такя ба муҳовараҳо ва номаҳои ин мутафаккир, ки ба онҳо шарҳ ҳам навиштааст, нишон медиҳад ва ҳадди иттилои мусулмонон аз осори ӯро баррасӣ менамояд.

Ба муҳаққиқони осори Афлотун маълум аст, ки фалсафаи ӯ низоми муайяне надорад. Яке аз вижагиҳои таҳқиқи Форобӣ дар китоби «Фалсафату Афлотун ва аҷзоиҳо ва аҷзои аҷзоиҳо» он аст, ки мехоҳад як навъ тартиби мантиқӣ дар он ба вуҷуд биёрад. Масалан, дар китоби мазкур Форобӣ ба хотири таъмини низоми муайян аввалан назари Афлотун ба камоли инсонро таҳлил намуда, дар алоқамандӣ ба он пасон ба ин матлаб марасад, ки оё камоли инсон ба хубии зоҳири ӯ, ҷоҳу ҷалол ва дараҷаи иҷтимоияш вобаста аст ва барои расидан ба хушбахтӣ, ки ниҳояти камол маҳсуб мешавад, оё ин маворид кофӣ аст? Аз таҳлили Форобӣ бармеояд, ки ин умур барои Афлотун саодат маҳсуб намешавад, балки гумони ботили авом чунин аст. Ӯ василае барои расидан ба саодати воқеиро ҷустуҷӯ мекунад ва онро «навъе илм ва шеваи амал»[5, с. 38] меҳисобад.

Хулоса, дар ҳикмати машшоияи шарқӣ Форобӣ на танҳо чун намоянда, балки аз ҷумлаи муассисон ва ташаккулдиҳандагони ин мактаб, ба ҳисоб меравад. Таълимоти фалсафии ӯ дар ташаккули тафаккуру ҷаҳонбинии намояндагони минбаъдаи машшоия ниҳоят бузург аст. Тавассути осори фалсафии ин мутафаккир ҳикмат дар олами ислом дорои забону усули пажӯҳиш гашт ва мавқеи назаррастар пайдо намуд. Аз масоили қиёсу бурҳони матраҳнамудаи ӯ на танҳо намояндагони машшоияи шарқӣ, балки қариб тамоми макотиби фалсафии олами ислом, бо шумули калому тасаввуф, ба таври васеъ истифода намудаанд, ки бозгӯкунандаи мавқеи ин донишманд дар ҷодаи равишшиносии илмист.

Дар олами Ислом Форобӣ аз аввалин мутафаккиронест, ки равиши тадриси илми мантиқро чун илми алоҳида ва муҳим матраҳ намуд. Мутафаккир равиши омӯзиш ва истифодаи мантиқу талаботи қонуниятҳои умумии тафаккурро низ хуб кор карда баромадааст, ки дар ташаккули ҷаҳонбинии намояндагони баъдинаи машшоияи шарқӣ таъсиргузор аст. Инчунин, Форобӣ аз аввалин ҳакимони мусулмон аст, ки ба осори мантиқии Афлотуну Арасту шарҳ навишт. Дар ин ҷода хидмати Форобӣ танҳо ба

навиштани шарҳу ҳавошӣ ба осори мантиқии ҳакимони юнонӣ маҳдуд нашуда, ӯ дар ин соҳа тавонист осори бунёдие таълиф намояд, ки қариб ҳамаи мантиқшиносони минбаъдаи мусулмон аз онҳо ба таври васеъ истифода намудаанд.

Аксари донишмандони асримиёнагии тоҷик, ки асари мантиқие навиштаанд, дар масъалаи бурҳон аз равиши кории мутафаккир истифода намудаанд. Дар таълимоти Форобӣ ва ҳаммаслакони ӯ масъалаи бурҳон, усул ва қавоиди онҳо масъалаи асосии мантиқ маҳсуб мешаванд. Ӯ бурҳонро усули муҳокима меҳисобад, ки тавассути он муҳаққиқ аз номаълумӣ ба маълумӣ мерасад ва рост ё дурӯғ будани фикр собит мешавад.

Форобӣ дар масъалаи мувофиқату ҳамоҳангии дину фалсафа зиёд кӯшидааст. Яке аз мақосиди аслии ӯ оштӣ додани фалсафаву дин маҳсуб мешуд. Аммо сарфи назар аз ин ҷаҳду кӯшишҳо, ӯ миёни дину фалсафа тафовут низ қоил аст. Мутафаккир фалсафаро василаи дарёфти ҳақиқат тавассути бурҳону далел ва динро низ воситаи вусул ба ҳақиқат, аммо аз роҳи тамсил ва рамз медонист.

Ҳамин тариқ, метавон натиҷагирӣ намуд, ки Форобӣ дар ташкилу ташаккули фалсафаи машшоияи шарқӣ саҳми босазо дорад ва ҳакимони сершумори минбаъда аз орои фалсафиву равиши пажӯҳиши ӯ ба таври васеъ истифода намудаанд.

Муқарриз: *Комилов Р.С.* – д.и.ф., профессори ДМТ

АДАБИЁТ

1. Абдурраҳмон ибни Халдун. Муқаддимаи Ибни Халдун. Мутарҷим Муҳаммад Парвини Гунободӣ. Ҷ.2.– Сарредаксияи илмии Инсиклопедияи Миллии Тоҷик, 2019. –1394 с.
2. Абуалӣ ибни Сино. Рисолаи саргузашт // Осор. –Ҷ. 1.–Душанбе, 2005. –852 с.
3. Абунаср ал-Форобӣ. Ал-ҷамъ байна раъйи-л-ҳакимайн (Ҳамоҳангии афкори ду файласуф “Афлотун ва Арасту”). Тарҷумаи Абдулҳусайн Машкут ад-Динӣ. –Теҳрон, 1391. –289 с.
4. Абунаср ал-Форобӣ. Эҳсо-ул-улум. Мутарҷим: Ҳусайн Хидев Ҷам. –Теҳрон, 1381. –119 с.
5. Абунаср ал-Форобӣ. Расоили фалсафии Форобӣ. Мутарҷим Саъид Раҳимиён.–Теҳрон, 1387. –253 с.
6. Абунаср ал-Форобӣ. Таълиқот. Расоили фалсафии Форобӣ. Мутарҷим Саъид Раҳимиён.–Теҳрон, 1387. –253 с.
7. Абунаср ал-Форобӣ. Бовариҳои қалбӣ. Расоили фалсафии Форобӣ. Мутарҷим Саъид Раҳимиён. –Теҳрон, 1387. –253 с.
8. Абунаср Ал-Форобӣ. Мақосиди метафизикии Арасту /Расоили фалсафии Форобӣ. Мутарҷим Саъид Раҳимиён. –Теҳрон, 1387. –253 с.
9. Абунаср Ал-Форобӣ. Дар дониши илоҳиёт /Расоили фалсафии Форобӣ. Мутарҷим Саъид Раҳимиён. –Теҳрон, 1387. –253 с.
10. Абунаср Ал-Форобӣ. Шарҳи рисолаи Зуннуни Кабири юнонӣ. Мутарҷим (аз матни англисӣ) Абулфазл Ҳақири Қазвинӣ. –Теҳрон, бе соли нашр. –15 с.
11. Амондуллоев Б.С. Мақоми Абуалӣ ибни Сино дар ташаккули фалсафаи тоҷик/ Б.С. Амондуллоев //Маводи семинари илмию амалии ҷумҳуриявӣ дар мавзуи: «Фалсафаи муосири тоҷик: мушкилот, дурнамо ва роҳҳои рушд». –Душанбе, 2021. –С.122-128.
12. Амондуллоев Б.С. Сарчашмаҳои таърихии ташаккули афкори фалсафии Абунасри Форобӣ/ Б.С. Амондуллоев Маводи маҷмуаи мақолаҳои конференсияи илмӣ-назариявии байналмилалӣ дар мавзуи «Масоили мубрами илмҳои ҷомеашиносӣ дар замони муосир» бахшида ба 30-солагии истиқлолияти давлатии Ҷумҳурии Тоҷикистон ва 20-солагии таъсисёбии факултети фалсафаи ДМТ. –Душанбе, 2021. –С.151-156.
13. Амондуллоев Б.С. Таҳлили муқоисавии «Таҳсил-ус-саодат»-и Форобӣ ва «Таҳзиб-ул-ахлоқ ва татҳир-ул-аъроқ»-и Ибни Мискавайҳ / Б.С. Амондуллоев //Паёми Донишгоҳи миллии Тоҷикистон.–Душанбе, 2021. - № 5. –С.105-116.
14. Ғазолӣ, Муҳаммад. Таҳофут-ул-философа. Тарҷумаи Ҳасан Фатҳӣ. –Теҳрон, 1383 ҳ. (2005 м.) –234 с.
15. Ғазолӣ, Муҳаммад. Ал-Мунқиз мин-аз-залол. Тарҷумаи Зайниддин Каёинажод. Бе ҷой ва соли нашр –107 с.
16. Ризо Доварӣ. Фалсафаи мадании Форобӣ. –Теҳрон, 1354. –253 с.

17. Таърихи фалсафаи тоҷик (аз қадим то асри XX).–Душанбе, 2016.– Ҷ.2. -892 с.
18. Умар Фаррух. Таърих-ул-фикр-ил-арабӣ ило айёми Ибни Халдун. –Бейрут, 1981. –728 с.
19. Хайруллоев М.М. Абу Наср ал-Фараби / М.М. Хайруллоев. –Москва: Наука, 1982.–302 с.
20. Ҳанно ал-Фохурӣ, Халил Ҷар. Таърихи фалсафа дар ҷаҳони исломӣ. Мутарҷим Абдулмуҳаммад Оятӣ. –Теҳрон, 1386. –816 с.
21. Шахобиддинов Н. Метафизика Ибн Сины / Н. Шахобиддинов –Душанбе, 2020. –252 с.
22. Farmer H.G. The influence of Alfarabi's Ihsha' al-Ulum (De Scientiis) on the Writers on music in western Europe. dans le J.R.A.S., 1932, –P. 561-592.
23. ru.knowledgr.com (санаи муроҷиат 15-12-2021)
24. ru.m. wikipedia.org (санаи муроҷиат 25-12-2021)

ФОРОБӢ ҲАМЧУН ПОЯГУЗОРИ МАШШОИЯИ ШАРҚӢ

Дар мақола саҳми афкори фалсафии яке аз маъруфтарин ҳакимони Шарқ -Абунасри Форобӣ дар ташаккули мактаби машшоияи шарқӣ нишон дода шудааст. Мавқеи Форобӣ дар таърихи фалсафа хеле назаррас аст. Муҳаққиқони зиёде, ки доир ба ҳаёту фаъолияти мутафаккир пажӯҳишҳо анҷом додаанд, ба хулосае омадаанд, ки бештари афкори машшоиёни мусулмон дар натиҷаи таҳлили таълимоти фалсафии Форобӣ ташаккул ёфтаанд. Форобӣ аз поягузорони маъруфи ҳикмати машшоияи шарқист. Вале таъсири афкори фалсафии ӯ танҳо дар доираи машшоияи шарқӣ маҳдуд нагардида, дар тамоми макотиби фалсафии олами ислом мушоҳида мегардад. Таҳлили осори Форобӣ нишондиҳандаи он аст, ки ӯ дар масъалаи ақлгароӣ ба Арасту такя мекунад. Форобӣ фалсафаву ақлро дар радифи ҳам қарор дода, фалсафаро василаи дарёфти ҳақиқат донистааст. Ӯ яке аз аввалин мутафаккирони олами ислом аст, ки кӯшид ба фалсафа таърифи мушаххас бидиҳад ва комёб ҳам шудааст. Ин мутафаккир аз аввалин ҳакимони олами Ислом аст, ки равиши тадриси илми мантиқро чун илми алоҳида ва муҳим роҳандозӣ намуд ва ҳадафи ниҳоии ин илмро ёрии зеҳнӣ баҳри дарёфти маърифат ва ҳақиқат ҳисобида, онро муҳимтарин василаи дарки фалсафа унвон кард. Ӯ равиши омӯзиш ва истифодаи мантиқу талаботи қонуниятҳои умумии тафаккурро низ хуб кор карда баромадааст, ки дар ташаккули ҷаҳонбинии намояндагони баъдинаи машшоияи шарқӣ муассир аст. Форобӣ дар масъалаи мувофиқати дину фалсафа зиёд кӯшидааст. Аммо сарфи назар аз ин ҷаҳду кӯшишҳо, ӯ миёни дину фалсафа тафовут низ қоил аст.

Калидвожаҳо: Форобӣ, Арасту, фалсафаи машшоъ, мантиқ, фалсафаи юнонӣ, навафлотуния, дин, илм, тафаккур, ақл.

ФАРАБИ КАК ОСНОВОПОЛОЖНИК ВОСТОЧНОГО ПЕРИПАТЕТИЗМА

В статье показан вклад философской мысли одного из самых известных мудрецов Востока Абу Насра Фараби в формирование школы восточного перипатетизма. Роль Фараби в истории философии очень велика. Многие ученые, изучавшие жизнь и творчество Фараби, пришли к выводу, что большая часть мнений мусульманских ученых сформировалась в результате его философской работы. Фараби - один из самых известных основоположников восточного перипатетизма. Однако влияние его философской мыслью не ограничивалось восточной перипатетической мысли, но наблюдалось во всех философских школах исламского мира. Анализ работ Фараби показывает, что он полагался на Аристотеля в вопросах разума. Фараби не отделял философию и разум и рассматривал философию как орудие постижения истины. Он является одним из первых мыслителей исламского мира, который стремится дать конкретное определение философии, и ему это удалось. Этот мыслитель был одним из первых мудрецов исламского мира, который представил метод обучения логике как отдельную и важную науку, и считал конечной целью этой науки интеллектуальную помощь в обретении знаний и истины, и называл ее важнейшим средством понимания философии. Он также разработал метод изучения и применения логики и общих законов мышления, который эффективен в формировании мировоззрения более поздних представителей восточного перипатетизма. Фараби старался примирить религию и философию. Но, несмотря на эти усилия, он также различает религию и философию.

Ключевые слова: Фараби, Аристотель, перипатетическая философия, логика, греческая философия, неоплатонизм, религия, наука, мышление, разум.

FARABI AS A FOUNDER OF EASTERN PREPATETISM

The article shows the contribution of the philosophical thought of one of the most famous sages of the East Abu Nasr Farobi to the formation of the school of Eastern poetry. The role of Farabi in the history of philosophy is very important. Many scholars who have studied the life and work of Farobi have come to the conclusion that most of the opinions of Muslim scholars were formed as a result of his philosophical work. Farobi is one of the most famous founders of Eastern wisdom. However, the influence of his philosophical thought was not limited to the Eastern school of thought, but was observed in all the philosophical schools of the Islamic world. An analysis of Farobi's work reveals that he relied on Aristotle for reason. Farobi put philosophy and reason side by side and saw philosophy as a means of seeking truth. He is one of the first thinkers of the Islamic world who seeks to give a specific definition of philosophy and he succeeded. This

thinker was one of the first sages of the Islamic world who presented the method of teaching logic as a separate and important science, and considered the ultimate goal of this science to provide intellectual assistance in gaining knowledge and truth and called it the most important means of understanding philosophy. He also developed a method of studying and applying logic and the requirements of general laws of thought, which is effective in shaping the worldview of later representatives of the East. Farobi tried very hard to reconcile religion and philosophy. But despite these efforts, he also distinguishes between religion and philosophy.

Key words: Farabi, Aristotle, philosophy, logic, Greek philosophy, religion, science, thinking, reason.

Маълумот дар бораи муаллиф*: Амондуллоев Бегмурод Саломатуллоевич* - Донишгоҳи миллии Тоҷикистон, номзади илмҳои фалсафа, дотсенти кафедраи таърихи фалсафа ва фалсафаи иҷтимоӣ. **Суроға:** 734025, Ҷумҳурии Тоҷикистон, шаҳри Душанбе, хиёбони Рӯдакӣ, 17. . E-mail: **Amoni79@mail.ru**. Телефон: **93-534-34-60**

Сведение об авторе: ***Амондуллоев Бегмурод Саломатуллоевич*** – Таджикский национальный университет, кандидат философских наук, доцент кафедры истории философии и социальной философии. Адрес: 734025, Республика Таджикистан, город Душанбе, проспект Рудаки, 17. E-mail: **Amoni79@mail.ru**.
Телефон: **93-534-34-60**

Information about the author: ***Amondulloev Begmurod Salomatulloevich*** - Tajik National University, candidate of philosophical sciences, assistant of the department of history of philosophy and social philosophy. Address: 734025, Republic of Tajikistan, Dushanbe, Rudaki Ave, 17. E-mail: Amoni79@mail.ru. Phone: 93-534-34-60

УДК: 13.01(575.3)

ТАЪСИРИ ФАЛСАФАИ АСРҲОИ IX-X БА ИБНИ МИСКАВАЙҲ

Давлатов П.Н.

Донишгоҳи миллии Тоҷикистон

Ибни Мискавайҳ яке аз файласуфону андешаварони тоҷику форс ва намояндаи пешқадами фарҳанги асримиёнагӣ аст, ки дар рушду равнақи тамаддуни инсонӣ саҳми арзанда гузоштааст. Бо таъсирпазирӣ аз рушду инкишофи илму фарҳанги замон, донишҳои гуногун, аз ҷумла фалсафа, ахлоқ, шеъру адаб, таърих, мантиқу риёзиёт, кимиё, тиб, нуҷум, ҷуғрофия, фиқҳу калом, тафсиру ҳадис ӯ тавонист, равиши андешаи худро муайян намояд. Ёдрас шудан бамаврид аст, ки мутафаккирони асримиёнагии Шарқ бо истифода аз назариёти арзишманди илмии гузашта ва синтези онҳо бо назариёти диниву фарҳангии замони худ, ҳар кадом ҷойгоҳи хосса пайдо намуда, шуҳрати ҷаҳонӣ касб карданд. Барои мисол, Яъқуби Киндӣ, Абубакр Закариёи Розӣ, Абунасри Форобӣ, Ибни Мискавайҳ, Ибни Сино, Насириддини Тӯсӣ ва чанд тани дигарро метавон ном бурд, ки дар рушду инкишофи илму маърифат саҳми назаррас гузоштаанд.

Ибни Мискавайҳ аз он мутафаккиронест, ки аз ин баҳри маонӣ таъсир гирифтаву дар рушду нумӯи фарҳангу маърифат саҳми бориз гузоштааст. Дар қатори осори пурарзиши мутафаккирони юнонӣ [10,с.76-87; 11,с.132-143] ва макотиби фикрии Шарқи бостон [12] нубуғи андешаҳои ӯро таълимоти мутафаккирони асримиёнагии тоҷику форс ва осори динӣ низ такон додааст. Азбаски мутафаккир дар муҳити фарҳангии асримиёнагӣ, ки замони динмеҳварӣ буд, зиндагӣ ва фаъолияти эҷодӣ кардааст, сарфи назар кардани таъсирпазирии ӯ аз ин муҳит ғайримантиқӣ мебошад. Бешак, Қуръон ва ҳадисҳои Пайғомбар (с), ки ҳузури онҳо дар осори Ибни Мискавайҳ ба таври васеъ мушоҳида мегардад, дар таҳаввули андешаҳои ӯ таъсир гузоштаанд. Мутафаккир, алалхусус, зимни шарҳу тавзеҳи масоили ахлоқӣ, аз ҷумла, тавсифи хулқи нек, бахшишу гузашт, амалҳои солеҳ ва шоиста, растагорӣ ва наҷот, саодат ва некбахтӣ, ҳурмату эҳтироми волидайн, раҳму шафқат, хайру саховат, муҳаббат ва садоқат, адлу додгустарӣ, танқиди фахру такаббур, зулму ситам, бахилӣ ва тангназарӣ, такаббуру худписандӣ ва дигар хислату рафторҳои писанду нописанд оятҳои қуръониро ҷиҳати тақвияти ақоиди худ овардааст.

Дар масъалаи фалсафии хилқати инсон ва камолоти маънавии ӯ, назари мутафаккир бо таълимоти қуръонӣ мувофиқ аст. Аз ҷумла, Ибни Мискавайҳ муътақид ба офарида шудани инсон буда, мақоми баланд доштани ӯро дар низоми олами вуҷуд эътироф менамояд. Ин андешаи худро бо ин ояти қуръонӣ: «Ва чун Парвардигорат ба фариштагон гуфт: «Ман дар замин халифае меофаринам», гуфтанд: «Оё касеро меофаринӣ, ки дар он ҷо фасод кунад ва хунҳо бирезад ва ҳол он ки мо ба ситоиши Ту тасбеҳ мегӯем ва Туро ба покӣ иқрор мекунем?». Гуфт: «Ман он донам, ки шумо намедонед» [20:2/30], мустанад менамояд. Маълум аст, ки дар ин оят ҳикмати офариниши инсон ва хислатҳои мазмуми он ва роҳу воситаҳои таҳзибу тавсияи ҷисмию руҳонии он инъикос ёфтаанд.

Ибни Мискавайҳ ҳангоми таърифи нафси инсонӣ ва шинохти моҳияти он, қувваҳои сегонаи нафс ва ба фасод майл доштани он ва покшавии нафсро нишон додааст. Ба ақидаи ӯ, инсон танҳо бо шинохти амиқи нафс ва қувваҳои он аз бадиву фасодиҳо даст кашида, рафтори худро дуруст мекунад ва як инсони худшиносу худогоҳ ва вораставу фозил мешавад. Дар ин ҷо низ илҳомпазирии ӯ аз Қуръон мушоҳида мегардад: «Ва савганд, ба нафс ва он кӣ некуяш биёфарид, сипас бадиҳову парҳезгориҳояшро ба ӯ илҳом кард, ҳар кӣ дар покии нафс кӯшид, наҷот ёфт ва ҳар кӣ дар палидии он кӯшид, зиён кард» [20:91/7-10].

Аз таҳлилу баррасии афкору осори Ибни Мискавайҳ возеҳ мегардад, ки дар масъалаи офариниши инсон мавқеи идеалистӣ дорад, яъне аз таълимоти зардуштӣ [12] ва исломпайравӣ карда, ҳадаф аз офариниши инсонро дар заминаи ҳамин таълимот шарҳу тавзеҳ менамояд. Масалан, дар «Таҳзиб-ул-ахлоқ» дар ин маврид чунин гуфтааст: «Замоне ки инсон ҳаракоташ ноқис шавад ва аз он чи ки ба хотираш офарида шуда, кӯтоҳӣ кунад,

яъне афъолаш, ки аз ӯ ва андешаи ӯ содир мешавад, комил набошад, яқин аст, ки аз мартабаи инсонии худ ба ҷойгоҳи чаҳорпо таназзул меёбад...» [25,с.65]. Ин гуфтаҳои Ибни Мискавайҳ аз маъно ва мазмуни чандин оёти қуръонӣ иқтибос шуда, эътиқод ва эътимоди ӯро бо ин китоби муқаддас ҳувайдо месозанд.

Чуноне ки аз гуфтаҳои боло маълум мегардад, Ибни Мискавайҳ дар тафсири ҳикмати хилқати инсон ва баёни мақому мартабаи он дар қатори дигар сарчашмаҳо аз таълимоти Қуръон низ баҳраманд будааст. Мутафаккир дар пайравӣ аз Қуръон инсонро «халифаи Худо», «ашрафтарин махлуқот» дониста, ӯро аз дигар мавҷудот болову бартар мегузорад ва ин афзалияту бартарии ӯро дар доштани қобилияти дарку фаҳми ақлонияш медонад. Ба андешаи мутафаккир, инсон маҳз тавассути ҳамин ақлу хирад, идроку фаҳмиш бар дигар мавҷудоту офаридаҳои Худо бартарӣ дорад.

Ибни Мискавайҳ барои ташаккули шахсияти инсон ва фарқияти комили ӯ аз ҳайвонот тарбияро муҳимтарин омил медонад. Ин андешаи ӯ ба назариёти Ибни Сино ҳамоҳангиву монандӣ дорад. Ибни Сино дар таълимоти инсоншиносии худ ба масъалаи тарбия ва ташакулли ахлоқи ҳамидаи инсон таваҷҷуҳи зиёд зоҳир намудааст. Ӯ ба монанди Мискавайҳ тарбияро дар рушду такомули инсон муҳим медонад ва маҳз онро омили бартарияти инсон аз дигар мавҷудоту ҳайвонот меҳисобад: «Худованди қодири мутаол хасоисе аз неъматҳои худро ба бани навъи инсон ихтисос дода ва мақоми одамиро дар миёни коинот аз бисёр махлуқоташ бартару болотар намудааст. Дар асари ин имтиёзу бартарӣ вуҷуди башар зеботарин махлуқ шуда ва табиаташ комилтарин табоеъ гашта ва таркибаш муътадилтарин таркиб шудааст” [13,с.62]. Аз ин андешаҳои Ибни Сино чунин бармеояд, ки ӯ аз байни дигар мавҷудот танҳо инсонро дорои ақлу хирад медонад ва тарбияпазирии ӯро маҳз ҳамин натиҷаи соҳиби ақлу хирад будани ӯ меҳисобад.

Назариёти Ибни Мискавайҳ дар таъбиру тавсифи мафҳуми «ишқ» ва «муҳаббат» ба таълимоти ахлоқии дигар мутафаккирони асримиёнагӣ шабоҳати зиёд дорад. Ишқ дар фаҳмиши мутафаккир маънои ифрот дар муҳаббатро дорад, яъне «муҳаббат» ҳадди васат буда, «ишқ» ифрот ва зиёдаравӣ дар муҳаббат мебошад. Ӯ ҳангоми шарҳу тавзеҳи мафҳуми «ишқ» ибораи қуръонии онро, ки «ашадду ҳуббан» мебошад, истифода намудааст: «Баъзе аз мардум Худоро шариконе ихтиёр мекунанд ва онҳоро чунон дӯст медоранд, ки гӯё Худоянд. Вале онон, ки имон овардаанд, Худоро бештар дӯст медоранд» [20:2/165].

Ибни Мискавайҳ беҳтарин навъи ишқу муҳаббатро муҳаббате медонад, ки бар он ягон офату осебе намерасад. Чунин ишқро ӯ ишқи банда ба Офаридгори азизу ҷалили худ меҳисобад, зеро он фақат барои олими худоҷӯ ба таври вижа бо покдилӣ эҷод мешавад. Ба қавли ӯ, ба онҳое, ки даъвоҳои дурӯғин доранд, ин роҳи саодату хушбахтӣ равшан нест ва чунин афрод дар гумроҳии ошкоро қарор доранд.

Мавриди дигаре, ки дар он таъсирпазирии Ибни Мискавайҳ аз сарчашмаҳои ислом мушоҳида мешавад, ин ҳангоми аз ҷониби Худо ба инсон ато шудани неъматҳои моддиву маънавӣ мебошад. Яъне, ҳарчанд ки мутафаккир дар фалсафаи иҷтимоии худ инсонҳоро ба рӯ овардан ба ҳаёти иҷтимоӣ, иштироки фаъол доштан дар умури зиндагӣ ва масоили муҳимми рӯзмарра, меҳнат кардан ва офаридани неъматҳои моддиву маънавӣ баҳри қонеъ кардани талаботҳои ҷисмониву руҳонии худ тарғибу ташвиқ кунад ҳам, вале боз ҳам таҳти нуфузи идеологияи ҳукмрони замонаш, яъне идеологияи исломмеҳварӣ қарор доштани ӯ мушоҳида мешавад. Ин суханони ӯ исботи равшани ин гуфтаҳост: «...он неъматҳое, ки дар зоти мост, наздамон ва дарунамон вуҷуд доранд, аз мо ҷудо намешаванд, зеро онҳо неъматҳои бахшидашудаи Офаридгори азизу ҷалил аст ва моро ба баҳрамандӣ аз онҳо ва пешрафт ба воситаи онҳо дастур додааст...» [25, с.266]. Ин суханони мутафаккир ишора ба ин ояти қуръонӣ аст: «Оё надидаед, ки Худо ҳар чиро, ки дар осмонҳову замин аст, роми шумо кардааст ва неъматҳои худро чи ошкору чи пинҳон ба тамомӣ бар шумо ато кардааст...» [20:31/20].

Ибни Мискавайҳ кибру ғурур, худбиниву худхоҳӣ ва фахру риёкорӣ ва аз дигарон боло донистани худро, ки категорияҳои ахлоқи разила ҳастанд, мавриди танқиду сарзаниш қарор додааст. Ба гуфти мутафаккир, бадии ин хислатҳои пасту разила аз он

иборат аст, ки шахс беасос худро аз дигарон боло медонад ва даъвогари шоиставу сазовор будан ба мақому мартабаеро мекунад, ки лаёқату арзиши онро надорад. Бинобар ин, дар осораш пайваста таъкид месозад, ки инсон бояд мақому мартабаи худро бишносад, ба ҷустани айбу камбудии дигарон машғул нашуда, айбу нуқсонҳои худро ислоҳ кунад, бо мардум хушмуомилаву нармрафтор бошад, бо онҳо кибру ғурур наварзад, балки аз рӯйи эҳтиром ва фазлу одоб бо онҳо муносибат кунад ва ҷӯёи арзишҳо ва фазилатҳои умумиинсонӣ бошад, то ба дараҷаи камолоти маънавӣ бирасад. Далели ин гуфтаҳоро мо дар «Таҳзиб-ул-ахлоқ»-и ӯ пайдо мекунем, ки гуфтааст: «Бар касе, ки хешро шинохт фарз аст айбҳо ва камбудиҳои бештаре, ки ба онҳо мансуб мебошад бишносад, зеро ин фазилат миёни мардум тақсим шудааст ва ҳар як бо фазоили дигаре комил мешавад ва бар касе, ки фазилаташ назди дигарон бошад, фарз аст, ки ба хештан мағрур нагардад. Фахр низ чунин аст, зеро он ҳамон набард ва мубоҳот-фахр кардан бо ашёи берун аз мост ва ҳар касе бо он чи берун аз ӯст мубоҳот кунад, яқинан ба чизе ки моликият надорад, мубоҳот намудааст ва чӣ гуна он чиро ки дар ҳар соат ва ҳар лаҳзае дар маърази офатҳо ва нобудӣ аст ва дар он итминон нест, метавон мулки худ донист? [16,с.274]. Дар ин гуфтаҳои Ибни Мискавайҳ низ мазмуну муҳтавои баъзе оятҳои Қуръони карим дарҷ гардидаанд [20:2;4;7; 16;17;25;28;31;38;57]. Илова бар Қуръон, ӯ як ҳадиси Паёмбарро низ дар тақвияти фикру андешаҳои худ овардааст, ки чунин аст: «Бо насабҳои хеш назди ман наёед, балки бо амалҳоятон биёед» [16,с.285]. Аз мазмуну муҳтавои ин ҳадис бармеояд, ки Паёмбар (с) касонеро, ки бо аслу насаби худ ифтихор ва кибру ғурур меварзанд, мавриди сарзаниш қарор дода, одамонро ба парҳез аз он даъват мекунад.

Ибни Мискавайҳ орову андешаҳои ахлоқии худро қисман дар асоси ҳикмату андарзҳои қуръонӣ ва аҳодис баён намудааст, ки таълифоти мутафаккир, аз ҷумла «Таҳзиб-ул-ахлоқ», «Тартиб-ус-саодат», «Ҷовидон хирад», «Алфавз-ул-асғар» ва ғайра далели ин гуфтаҳост. Мутафаккир дар ин асарҳояш аз оятҳои Қуръон ва ҳадисҳои Паёмбар (с) зиёд истифода намуда, чандин иқтибосҳо овардааст. Масалан, аз мутолиаи «Таҳзиб-ул-ахлоқ» маълум мегардад, ки ӯ танҳо дар ин асараш теъдоди зиёди оятҳо ва ҳадисҳоро, аз ҷумла 19 оят ва 15 ҳадис зикр карда, дар чандин мавриди дигар ишора ба маънои онҳо кардааст.

Сарчашмаи дигари таъсиргузор дар ташаккули ҷаҳонбинии Ибни Мискавайҳ афкору осори фалсафию ахлоқии як қатор мутафаккирони асрҳои IX-X, ба монанди Киндӣ, Форобӣ, Закариёи Розӣ ва дигар мактабу ҷараёнҳои диниву фалсафӣ ва ахлоқию ирфонӣ маҳсуб мешавад. Аз ошноӣ бо афкору андешаи вай маълум мегардад, ки афкору осори мутафаккирони зикршуда дар тавлиди афкори ӯ таъсири амиқ расонидаанд. Ба ибораи дигар, Ибни Мискавайҳ аз асарҳои ин мутафаккирони барҷаста ҳам дар масоили фалсафию ахлоқӣ ва ҳам дар масоили иҷтимоию сиёсӣ ғизои маънавӣ гирифта, асарҳои онҳо ҳамчун сарчашма ва заминаи ақидавӣ дар ташаккули ҷаҳонбинии ӯ хизмат кардаанд. Ин мутафаккирон гарчанде дар як давра зиндагӣ накарда бошанд ҳам, вале миёни афкори маънавии онҳо пайванди ногусастание мушоҳида мегардад. Ҳангоми таҳлили муқоисавии осори фалсафию ахлоқии Ибни Мискавайҳ, аз ҷумла «Таҳзиб-ул-ахлоқ», «Алфавз-ул-асғар», «Тартиб-ус-саодат», «Ҷовидон хирад» ин таъсир ва бардошт аз осори онҳо ба таври возеҳ ошкор мешавад. Бо вуҷуди он ки дар баъзе масоили фалсафӣ назариёти онҳо тафовут дошта бошад ҳам, вале дар таҳқиқи масоили дигар ба ҳам мувофиқанд, чун дар асл сарчашмаҳои таълимоти онҳо якест, яъне ҳам фалсафаи юнонӣ ва ҳам таълимоти зардуштию исломӣ.

Яке аз мутафаккироне, ки Ибни Мискавайҳ дар андеша ва осори худ аз ӯ таъсири зиёд пазируфта, аз афкору таълифоти ӯ иқтибосҳо овардааст, Абуюсуф Яъқуб ибни Исҳоқ ал-Киндӣ (801-873) мебошад. Ибни Мискавайҳ аз таълимоти ахлоқии Киндӣ, махсусан, дар баёни иктисоби фазоил, падидаҳои нафсонии ғазаб, ҳузн, хавф, бими марг ва ғайра илҳом гирифтааст. Аз ҷумла, мувофиқату ҳамоҳангии афкори ин ду мутафаккири барҷаста дар мавриди «ҳузн» исботи ин гуфтаҳост. Ӯ дар шарҳу баёни мафҳуми «ҳузн» ба афкори Киндӣ рӯ оварда мегӯяд: «Ҳузн ин як ҳолатест, ки инсон онро аз худ намуда, ба тартиб медарорад ва он аз ашёи табиӣ нест» [16,с.258-262]. Яъне, аз назари онҳо ҳузн як

ҳолати табиӣ-зотии инсон набуда, як ҳолат ё зуҳуроти эҳсосотӣ мебошад, ки дар инсон ҳангоми чизеро аз даст додан, ё хабари нохушеро шунидан ва ғайра рух медиҳад ва бо гузашти замон метавонад асаре аз он барои инсон боқӣ намонад. Масалан, шахсе мулкеро аз даст медиҳад, ё амреро талаб карда ба даст намеорад, маҳзун мешавад. Агар вай ба ҳузни худ назари хирадмандона-ҳакимона кунад, мефаҳмад, ки ҳузнаш беҷост, зеро аксари мардум мулке дар даст надоранду маҳзун ҳам нестанд. Бояд донист, ки ҳузн чизи зарурию табиӣ нест, зеро шахси маҳзун баъди муддате боз ба ҳолати табиӣ бармегардад. Мискавайҳ қавли Киндиро идома дода мегӯяд: «Мо қавмеро мушоҳида намудем, ки авлодон, азизон, дӯстон ва маҳбубонашонро аз даст дода, ҳузнашон хело шадид шуда буд, вале муддате нагузашта, онҳо ба ҳолати шодию хурсандии қадим баргаштанд, мисле, ки ба ҳузне дучор набуданд. Ҳамин ҳолатро нисбат ба тамоми касоне, ки бо ин ё он масъала маҳзун шудаанд, гуфтан мумкин аст. Ҳузн, ин марази оризест, ки дар ҷараёни дигар бадиҳо маҷро дорад” [16,с.260]. Яъне, Мискавайҳ низ ба монанди Киндӣ ҳузнангезӣ ва пессимизму руҳафтодагиро, ки инсонро аз баҳраманд шудан аз хушиҳои рӯзгор, муносибату муоширати солим бо инсонҳо, иштироки фаъол доштан дар умури иҷтимоӣ ва саргарми эҷодиёту ободонӣ шудан бозмедорад, мавриди накӯҳишу сарзаниш қарор дода, инсонҳоро аз рӯ овардан ба ин ҳолатҳо манъ мекунад.

Файласуфи дигаре, ки то андозае афкору осораш дар ташаккули ҷаҳонбинии фалсафию ахлоқии Ибни Мискавайҳ саҳмгузор будааст, Закариёи Розӣ мебошад. Ибни Мискавайҳ аз афкору осори Закариёи Розӣ (865-925) таъсир пазируфта, дар ҳаллу фасли баъзе аз масоили ахлоқӣ аз орову осори ӯ истифода намудааст. Масалан, Абуҳаёни Тавҳидӣ, ки яке аз муосирони Ибни Мискавайҳ ва аз зумраи файласуфони машҳури он давр буд ва бо ӯ робита ва мубодилаи афкор дошт, доир ба Мискавайҳ чунин маълумот додааст: «Мискавайҳ фирефтаи китобҳои Муҳаммад ибни Закариёи Розӣ ва Ҷобир ибни Ҳайён буд» [1;15;16;21]. Гузашта аз ин, Ёқут Ҳамавӣ дар «Муъҷам-ул-удабо» ишора мекунад, ки Абуалӣ Мискавайҳ ғолибан ба мутолиаи кутуби Муҳаммад Закариёи Розӣ мепардохт [15,с.56-62]. Абулқосим Имомӣ низ ҳамин ақидаро тарафдорӣ намуда, аз забони Абуҳаёни Тавҳидӣ чунин овардааст, ки Мискавайҳ барои даст ёфтан ба кимиё, шефтагӣ ба навиштаҳои Муҳаммад ибни Закариёи Розӣ доштааст [15,с.59-60]. Ҳатто аз мундариҷаи асарҳои дар боби ахлоқ навиштаи ин ду мутафаккир ва номгузории якхелаи онҳо далели ҳамоҳангӣ ва монандии афкори онҳо мебошад. Масалан, Абубакри Розӣ муҳимтарин асари ахлоқии худро «Тибби руҳонӣ» ном гузоштааст, Ибни Мискавайҳ бошад, дар пайравӣ аз ӯ мақолаи ҳафтуми асари калонҳаҷми худ «Таҳзиб-ул-ахлоқ»-ро ба мавзуи тибби нафсонӣ бахшидааст. Розӣ ҳам дар «Тибби руҳонӣ» ва ҳам дигар рисолаҳои худ падидаҳои ахлоқии ҳасад, ҳузн, ғазаб, хавфи марг ва ғайраро мавриди баҳс қарор медиҳад. Мискавайҳ низ айнан ҳамон масъалаҳоро мавриди таҳлил қарор дода, дар шарҳу баёни баъзе аз онҳо бо ӯ ҳамфикр будааст. Масалан, Розӣ меоварад, ки ғазаб падидаи нафс буда, яке аз тарафҳои манфии фазилати шуҷоат аст. Ғазаб бо мақсади аз азобдиҳандаи худ интиқом гирифтан дар ҳайвон ҷо шудааст. Он барои инсон ҳолати оразӣ буда, ифроти ғазаб касро аз ақл берун мекунад [25,с.277-314; 28,с.55]. Мискавайҳ низ ғазабро чун Розӣ шарҳ медиҳад: «Ғазаб ҳамон ҳаракати нафс аст, ки бадон ҳаракати хуни қалб барои интиқом ҷустан шӯрида ва дамиш мешавад, агар ин ҳаракат дуруштнок бошад, оташи хашм афрӯхта мешавад ва онро шуълавар месозад ва таҳрикоти фишори хун низ тез мешавад ва рагҳо ва мағз пур аз дуди торик ва ошуфтагӣ мешавад, ки ҳоли андешидан аз он бад мешавад ва кораш сусту заиф мегардад…» [25,с.281]. Аз ин иқтибос маълум мегардад, ки Ибни Мискавайҳ аз Абубакри Розӣ таъсир пазируфта, байни андешаву ақидаҳои онҳо як навъ ҳамоҳангиву мувофиқат вуҷуд дорад.

Мутафаккири дигаре, ки бо афкору осори худ дар ташаккули ҷаҳонбинии Ибни Мискавайҳ таъсир расонидааст, Абунасри Форобӣ мебошад. Ибни Мискавайҳ ҳам дар ҳикмати назарӣ ва ҳам дар ҳикмати амалӣ аз таълимоти Форобӣ васеъ истифода намуда, дар ҳаллу фасли масъалаҳои гуногуни фалсафию ахлоқӣ ва иҷтимоиву сиёсӣ ба афкору орои ӯ такя намудааст [5].

Абунасри Форобӣ, ки яке аз аввалин тарҷумону шореҳони осори Арасту мебошад,

дар ташаккули андешаҳои ахлоқии Ибни Мискавайҳ таъсири зиёд расонидааст ва мероси фалсафиаш асоси пайванди маънавӣ ва ошноии комили ӯ бо эҷодиёти Арасту шудааст. Ба ибораи дигар, Ибни Мискавайҳ тавассути осори Форобӣ бо фалсафаи Юнон, махсусан бо таълимоти фалсафию ахлоқии Арасту ва осори ӯ шиносоӣ пайдо кардааст ва ба монанди устоди маънавии худ Форобӣ дар пайваст ва ҳамоҳанг намудани фалсафаи Юнон, бахусус фалсафаи амалии он бо таълимоти ахлоқии мутафаккирони тоҷику форс кӯшишҳои зиёде карда, дар таърихи фалсафаи тоҷик ба унвони «Муаллими сеюм» мулаққаб гардидааст. Бояд қайд кард, ки на танҳо Ибни Мискавайҳ, балки аксари файласуфони барҷастаи тоҷику форс, аз ҷумла Ибни Сино низ, чуноне ки худаш ишора кардааст, тавассути осори Форобӣ бо фалсафаи Арасту шиносоӣ пайдо кардаанд.

Форобӣ дар бораи аҳамияти таълиму тарбия дар ташаккулу такомули ахлоқии шахс ибрози андеша намуда, қайд менамояд, ки ҳадаф аз таълиму тарбия эҷоди фазоили назарӣ, хулқӣ ва фикрӣ дар байни афрод, гурӯҳҳо ва шаҳрҳост. Ба назари ӯ, зарурати таълим дар он аст, ки фазоили назариро дар ҷомеа ва шаҳрҳо эҷод мекунад ва фазоили хулқӣ ва саноати амалиро ташаккул медиҳад. Форобӣ дар ин асараш фазоилро ба чаҳор даста: фазоили назарӣ, фазоили фикрӣ, фазоили хулқӣ ва фазоили амалӣ тақсим мекунад ва муътақид аст, ки агар ин чаҳор чиз дар миллатҳо ва умматҳо ва аҳли мадина эҷод шавад, саодати дунё ва охират насиби онҳо хоҳад шуд [2,с.25-62].

Ин афкори ахлоқии Форобӣ ифодакунандаи он аст, ки ӯ нақши таълиму тарбияро дар камолоти маънавии шахс муҳим меҳисобад ва дар таълимоти худ ба масоили фазоили ахлоқӣ таваҷҷуҳи зиёд додааст, ки файласуфони зиёде пас аз ӯ таҳти таъсири ин назариёт қарор гирифтаанд, ки Ибни Мискавайҳ аз зумраи онҳост. Яъне, Ибни Мискавайҳ низ ба монанди Форобӣ нақши ҳалкунандаи таълиму тарбияро дар камолоти ахлоқӣ ва саодатмандии инсон муҳим мешуморад. Ин ҳамоҳангиву ҳамфикрии ӯ бо Форобӣ дар осораш зиёд ба чашм мерасад.

Ибни Мискавайҳ барои равшан намудани мафҳуми «саодат» аввалан ба тавсифи дидгоҳҳои дигаре, ки дар ин хусус баён шудаанд, мепардозад ва аз назариёте ном мебарад, ки шабеҳи назарияҳои эпикуриёну равоқиён аст. Баъдан, ақсоми хайрро бо такя ба таълимоти Форобӣ ва файласуфони юнонӣ, аз қабили Пифагор, Гиппократ, Афлотун ва Арасту баён мекунад ва қайд менамояд, ки ин ҳакимони юнонӣ танҳо қоил ба саодати нафсонӣ-руҳонӣ буданд [25,с.144-145].

Масъалаи саодатмандии инсон ва роҳу воситаҳои ноил шудани инсон ба ин фазилати бузург, ки ҳадафи ниҳоии инсон аст, яке аз масъалаҳои марказии таълимоти фалсафию ахлоқии ҳам Форобӣ ва ҳам Ибни Мискавайҳ мебошад. Ибни Мискавайҳ дар пайравӣ аз Форобӣ масъалаи саодат ва навъҳои онро мавриди таҳлилу баррасӣ қарор дода, саодати абадӣ ва роҳу тариқатҳои расидан ба онро тавассути худшиносӣ шуруъ менамояд. Ба саволи ин, ки оё вобастагии байни ахлоқи наку ва саодати абадӣ вуҷуд дорад ва инсон метавонад ба саодатмандӣ бирасад, мутафаккир низ ҷавоби мусбат медиҳад. Ӯ ба монанди ҳукамои пешин, аз ҷумла Форобӣ, омилҳои расидан ба саодатро пайравӣ аз ҳикмат, шуҷоат, иффат ва адолат медонад, яъне инсонро дар сурате саодатманд меҳисобад, ки зиндагии худро ба фазоили чаҳоргонаи аслии ахлоқӣ ороста созад.

Ба ақидаи Ибни Мискавайҳ, саодат ҳам руҳонӣ ва ҳам ҷисмонӣ буда, устувор ва гиромитарин чиз барои инсон аст. Ба ибораи ӯ, «инсон соҳиби фазилати руҳонист, ки тавассути он бо руҳҳои пок, ки фариштагон номида мешаванд, ҳамнишин мешавад ва низ соҳиби фазилати ҷисмонӣ аст, ки бо он бо чаҳорпоён наздикӣ пайдо мекунад» [25,с.148]. Ӯ муътақид аст, ки инсон ба саодати комил намерасад, магар ин ки ҳам саодати руҳонӣ ва ҳам ҷисмонӣ барояш ҳосил нашавад ва ҳарду саодат барояш ҳосил намешавад, магар ин ки ашёи нофеъ дар дастёбӣ ба ҳикмати абадӣ ӯро ёрӣ кунанд. Мискавайҳ саодатро, ки

ҳадафи ниҳоии инсон аст, хайри маҳз ва хосси ҳама инсонҳо ҳисобида, мегӯяд:«...саодат хайри умумӣ аст» [25,с.140].

Чи гунае ки Форобӣ маротиби фазоилро дар «Таҳсил-ус-саодат»-аш ба назариявӣ, хулқӣ ва фикрӣ ҷудо мекунад, Ибни Мискавайҳ низ барои фазоил чандин мартаба қоил буда, нахустин рутбаи фазоилро «саодат» меномад. Рутбаи дувуми фазоилро аз он иборат медонад, ки «инсон дар онҳо ирода ва талошашро ба сӯйи кори беҳтар аз салоҳи нафс ва манофеи бадан» анҷом диҳад. Маротиби ниҳоии фазоилро Ибни Мискавайҳ чунин тавсиф мекунад: «...ҳама кирдори инсон, кирдори илоҳӣ бошад ва ҳамаи ин афъол ҳамон хайри маҳз бошад» [25,с.150-153].

Ибни Мискавайҳ дар таълимоти ахлоқии худ доир ба мафҳуми «хайри маҳз» ибрози андеша намуда, онро чунин шарҳ медиҳад: «Хайри маҳз ҳадаф ва ғоятест, ки зоташро меҷӯяд, яъне... ҳамаи афъоли башар, он гоҳ ки илоҳӣ бошад, он камол ва тамоми афъол аст, ки аз ақлу зоти воқеӣ, ки ҳамон ақли илоҳӣ аст, содир мешавад ва зоти воқеӣ ӯст» [25,с.153].

Ибни Мискавайҳ дар пайравӣ аз Форобӣ талаботҳои ахлоқӣ ва амалҳои хайрро иҷтимоӣ меҳисобад. Яъне, аз назари онҳо арзиши рафторҳои ахлоқӣ ва умури хайр дар он ифода меёбад, ки онҳо хусусияти иҷтимоӣ доранд ва барои беҳбудии ҷомеа нигаронида шудаанд. Бар ин асос, Мискавайҳ зуҳду дунёбезориро намепазирад, чунки, ба андешаи ӯ, дар онҳо арзишҳои иҷтимоӣ, аз ҷумла фазоили ахлоқӣ ва умури хайр на танҳо рушду инкишоф намеёбанд, балки пурра аз байн мераванд ва инсон дур аз ҷомеа ба камолот ва саодати инсонии худ намерасад. Ба андешаи ӯ, тавсияи тарки мутлақи дунё дидгоҳи касест, ки аз вазъи дунё бехабар аст ва намедонад, ки инсон табиатан маданӣ аст.

Ибни Мискавайҳ «ҳикмат»-ро фазилати нафси нотиқа, «иффат»-ро фазилати ҳисси шаҳвонӣ, «шуҷоат»-ро фазилати нафси ғазабӣ ва «адолат»-ро фазилате медонад, ки аз якҷояшавии фазилатҳои сегона ҳосил мешавад ва барои ҳар кадом аз онҳо навъҳоеро зикр мекунад, ки нишондиҳандаи таҳти таъсири Форобӣ қарор гирифтанаш аст. Хусусан, касби фазилатҳо аз тариқи тарбия ва одат тақвиятдиҳандаи ин андеша аст. Ӯ мисли Форобӣ табиӣ ва фитрӣ будани фазилатҳоро рад мекард ва ба тағйирпазирӣ ва иктисобӣ будани онҳо бовар дошт.

Аз назари Ибни Мискавайҳ, ҳар фазилат дар миёни ду разилат, ки дар заминаи ифрот ва тафрит ба вуҷуд меоянд, қарор дорад ва «агар фазилат аз ҷойгоҳи вижаи худ инҳироф ёбад, ба разилати дигар наздик мешавад ва ба ҳасби наздикиаш ба он разилате, ки ба сӯйи он тамоюл ёфт, дар амон намемонад» [25,с.77]. Ӯ дар мақолаи нахустини «Таҳзиб-ул-ахлоқ ва татҳир-ул-аъроқ» мафҳумҳои «садоқат», «улфат», «ҳусни ширкат», «мукофот», «қазо», «ибодат», «ҳикмат», «зако», «зикр», «фаҳм», «истеъдод», «таълим», «иффат», «шуҷоат», «адолат», «саховат», «ақл», «хирад» ва дигар фазилатҳои ахлоқиро баррасӣ намуда, онҳоро ҳадди миёнаи афъол меҳисобад, ки дар ҳолати дур шудан аз ҳадди васат онҳо ба разилат дучор мешаванд. Дар ин усули таҳлилии Ибни Мискавайҳ низ ҳамон низоми аҳлоқии Форобӣ ва ҳамфикрию ҳамраъйии онҳо равшан мушоҳида мешавад.

Ибни Мискавайҳ ба мисли Форобӣ ба назар гирифтани қудрати ҳар фарде аз афроди инсониро муҳим ҳисобида, таъкид мекунад, ки ташхиси ҳадди васат дар фазоили ахлоқӣ бисёр мушкил аст. Аммо инсон набояд аз даст ёзидан ба он ноумед бишавад ва дарёфти онро ғайриимкон пиндорад, зеро, чуноне ки худи ӯ таъкид кардааст, «...фазоил аъдом нестанд», яъне фазоил барои инсон як падидаи дастнорасу номавҷуд ва чизи ҳоло кашфнашуда ё аз олами ғайбӣ нестанд, «балки афъолу аъмоле ҳастанд, ки дар замони мушорикат бо мардум ва ҳамнишинӣ бо эшон ва дар хариду фурӯхт ва анвои иҷтимоот зоҳир мегарданд» [16,с.83].

Аз таҳлили масъалаҳои дар боло зикршуда таъсири бевоситаи ақидаҳои Афлотуну Арасту ва намояндагони аристотелизми шарқӣ, аз ҷумла Форобӣ, ба андешаҳои ахлоқии Ибни Мискавайҳ мушоҳида мешаванд. Бахусус, ин шабоҳату таъсирпазириро мо дар масъалаи фазилатҳо аз назари ӯ ба таври возеҳ мушоҳида мекунем, чунки ӯ низ фазилатҳоро ба фазилатҳои ақлонӣ ва фазилатҳои ахлоқӣ ҷудо карда, ба фазилатҳои ақлониву зеҳнӣ, аз қабили ҳикмат, хирад, зиракӣ, фаросат ва фазилатҳои ахлоқӣ, ҳамчун шуҷоат, ҷавонмардӣ, сабр, қаноатмандӣ, иффат, адолатро дохил намуда, ба онҳо диққати хосса додааст.

Чуноне ки қаблан ишора кардем, Ибни Мискавайҳ ба монанди Форобӣ фитрӣ будани фазоилро қабул надошт ва тарбияту одатро дар касби фазоил муҳим медонист. Ҳамзамон, ӯ ташхиси ҳадди васат дар фазоили ахлоқиро бисёр мушкил ҳисобад ҳам, ғайриимкон намедонист ва майли инсон ба онро аз ҷумлаи фазоил қаламдод намудааст, ки ба ҳамон назарияи нисбиятгароӣ рабт мегирад [5].

Аз маҷмуи баҳсҳои гузашта метавон дарёфт, ки Форобӣ ва Ибни Мискавайҳ, ки аз саромадони илми ахлоқ дар таърихи фалсафаи асримиёнагии тоҷику форс маҳсуб мешаванд, дар ҳаллу фасли аксар масоили фалсафию ахлоқӣ ва сиёсию иҷтимоӣ таҳти таъсири низоми ахлоқии Арасту қарор гирифтаанд. Ибни Мискавайҳ ҳарчанд ба Арасту таваҷҷуҳу алоқамандии зиёд дошта, аз рӯйи эҳтироми зиёд доштан нисбаташ ӯро дар осораш «файласуф», «ҳакими Юнон» номад ва дар ҳаллу фасли бисёр масоили фалсафию ахлоқӣ ва иҷтимоию сиёсӣ бо ӯ ҳамраъю мувофиқ ва аз ӯ фаровон таъсирпазир бошад ҳам, вале чун ҷаҳонбинии ӯ исломӣ аст, бинобар ин, ба равиши таҳқиқи Форобӣ такя кардааст. Таъсири Форобӣ аз Арасту дар бахше аз низоми ахлоқӣ равшан мегардад, ки ба унвони назарияи эътидоли тиллоӣ ё ҳадди васат маъруф аст, аммо таъсири ӯ бар Ибни Мискавайҳ нисбат ба унсурҳои арастуӣ бештар эҳсос мешавад [5].

Дар фалсафаи иҷтимоӣ низ таъсири андешаҳои Форобӣ ба Ибни Мискавайҳ ба таври возеҳ мушоҳида мешавад. Ибни Мискавайҳ дар муносибати фардӣ ва иҷтимоӣ, вобастагӣ ва эҳтиёҷи шахсро аз ҷомеа ва баръакс, таъкид карда, чунин қайд мекунад: «Инсон дар такмили зоти худ halt наметавонад танҳо ба худ такя кунад, бинобар ин, ночор аз ҳамроҳии гурӯҳи бисёрӣ аст, то ҳаёти ӯ комил гардад ва корҳо ба дурустӣ анҷом пазирад. Бар ин асос ҳукамо гуфтаанд инсон маданӣ ва ниёзманди ҷомеаест, ки мардумони бисёре дар он бошанд, то саодати одамӣ такмил шавад» [25,с.88-89]. Аз таҳлилу баррасии назарияҳо ва андешаҳои иҷтимоии Ибни Мискавайҳ равшан мегардад, ки ӯ дар ҳалли масоили иҷтимоӣ, дар баррасии ҷомеаи маданӣ, яъне мадинаи фозила аз Афлотуну Арасту дида, бештар ба орову афкори Абунасри Форобӣ такя кардааст. Масалан, ин андешаҳои мутафаккир исботи гуфтаҳои мо мебошанд: «Пас расидан ба саодат, ки ғояти зиндагии ахлоқӣ аст, ҷуз дар мадина-шаҳр ва аз маҷрои он имконпазир нест, зеро саодати фардӣ бахше аз саодати умумии ҷомеа аст ва он касе, ки шаҳрванди мадинае нест, наметавонад баҳрае аз саодати комили мадина дошта бошад» [16,с.64-66]. Далели асосии таъкиди мутафаккир ба зиндагӣ дар ҷомеа ва созгорӣ бо инсонҳои бисёр, пеш аз ҳама, тақозои табиати ӯст, ки маданӣ биттабъ аст ва дигар ин ки инсон аз рӯйи зарурат ба инсонҳои дигар ниёз дорад, чунки ба танҳоӣ наметавонад ба ҳастии худ идома диҳад ва ба хостаҳои моддиву маънавии худ бирасад. Таҳлили ҷиҳатҳои гуногуни назарияҳои фалсафии Ибни Мискавайҳ нишон медиҳад, ки афкори иҷтимоӣ ва ё фалсафаи иҷтимоии ӯ хусусияти прогрессивӣ доранд. Аз ҷумла, андешаҳои мутафаккир дар хусуси ин ки аъзоёни ҷомеа бояд ба касбу коре машғул бошанду ба танбалию бекорӣ роҳ надиҳанд, ҷолиби диққатанд, чунки ба андешаи ӯ, бидуни истеҳсолоти неъматҳои моддӣ ва қонеъ кардани талаботи рӯзмарра инсонҳо ба ҳаёти худ идома дода наметавонанд. Ҳамин андешаҳои мутафаккирро дар фалсафаи иҷтимоии Насируддини Тӯсӣ низ дучор шудан мумкин аст. Масалан, чуноне ки академик М. Диноршоев қайд кардааст, як ҷиҳати ҷолиби афкори иҷтимоии Насируддини Тӯсӣ аз он иборат аст, ки ба андешаи ӯ, «бидуни истеҳсолот ва захираи неъматҳои моддӣ зоти инсонӣ наметавонад ба ҳастии худ идома диҳад ва омилҳои

иқтисодӣ асоси ташаккули оила... мебошанд» [14,с.38]. Ибни Мискавайҳ инчунин дар таълимоти иҷтимоии худ ба масъалаи ҳамзистиву ҳамкорӣ ва иттиҳоду фаъолияти якҷояи аҳли ҷомеа махсусан таъкид кардааст, ки ин исботи зидди ҳаёти зоҳидонаву гӯшанишинӣ будани ӯ мебошад: «Чун хайроти инсонӣ зиёд ҳастанд ва инсон ба танҳоӣ наметавонад ба ҳамаи он хайрот амал кунад, лозим меояд, то шумори бисёре аз мардум вуҷуд дошта бошанд ва барои ба даст овардани саодатҳои муштарак ҳамдигарро ёрӣ кунанд, то ҳар фарде бо кумаки дигарон ба камоли инсонӣ ва саодат даст ёбад. Пас ҳар фарде ба манзалаи узве аз аъзои бадан аст ва камоли инсон бо ҳамаи аъзои бадан мумкин аст» [16,с.64-66; 25,с.92]. Аз ин иқтибос чунин фаҳмида мешавад, ки Ибни Мискавайҳ низ ба монанди Форобӣ ҳаёти иҷтимоӣ-маданиро бар ҳаёти зоҳидонаву гӯшанишинӣ бартарият дода, камолот ва саодати инсониро танҳо дар ҷомеа имконпазир донистааст. Мутафаккир инсонҳоро ба зиндагии дастҷамъона ва кумаки ҳамдигар даъват карда, парҳез аз ҳаёти зоҳидонаву канораҷӯӣ аз мардумро ба шиддат манъ намудааст, ки дар ин масъала бо таълимоти Форобӣ ва дигар мутафаккирони пешқадами асримиёнагии тоҷику форс мувофиқу ҳамфикр мебошад.

Умуман, доир ба таъсирпазирии Ибни Мискавайҳ аз Форобӣ ҳаминро бояд гуфт, ки ӯ пайрави Форобӣ ва тарафдори ақоиди ӯ буда, дар шарҳу тавзеҳи аксар масоили фалсафӣ, ахлоқӣ ва иҷтимоиву сиёсӣ онҳо диди якхела доранд.

Ибни Мискавайҳ дар баъзе масъалаҳои ахлоқӣ ба таълимоти сӯфия низ такя карда, онҳоро қобили қабул донистааст. Масалан, ӯ аз фазилатҳои умумии ахлоқи сӯфия илҳом гирифта, ба монанди онҳо эътиқод дорад, ки ахлоқ дорои марҳилаҳои рушду инкишоф мебошад. Ӯ дар ин ҷо марҳилаҳо ва манзилҳоеро зикр мекунад, ки аз назари адабиёт ва шеваи қарор гирифтани маротиб, шабоҳати зиёде ба манозили ахлоқи ирфонӣ доранд. Дар ин тавсиф, яъне дар ахлоқи ирфонӣ, сухане аз қувваҳои нафс ва ислоҳи онҳо ба миён намеояд ва ба ҷойи он аз мақомот ва манозили соликон сухан меравад. Ӯ ба монанди аҳли ирфон мақомоту мартабаҳо ва марҳилаҳои камолоти инсонро чаҳорто донистааст, ки иборатанд аз: мартабаи муқинон, мартабаи муҳсинон, мартабаи аброр ва мартабаи фоизон [24,с.193-194]. Ӯ муътақид аст, ки ҳар як аз ин марҳилаҳо, дар навбати худ, дорои манозил ва мароҳили зиёде ҳастанд. Вай мақоми аввалро мутааллиқ ба олимон, мақоми дувумро махсуси омилон, мақоми аброрро мутааллиқ ба ислоҳгарон ва мақоми охирро хосси касоне медонад, ки дар муҳаббати Худо ба ихлос расидаанд. Гарчанде Мискавайҳ ба таври умумӣ аз таълимоти ахлоқии аҳли ирфону тасаввуф илҳом гирифта бошад ҳам, вале ба «даъватҳои зоҳидӣ ва гӯшанишинӣ»-и онҳо муқобил мебарояд. Мискавайҳ зоҳидӣ ва гӯшанишиниро, ки пештар зикр карда гузаштем, аз доираи ҳаёти ҳақиқии инсонӣ дур меҳисобад. Ба қавли ӯ, гурӯҳе, ки фозилиро дар зоҳидӣ, тарки омезиш бо мардум ва худро аз онҳо дур гирифтан мебинад, ягон фазилатеро аз фазоили инсонӣ ба даст оварда наметавонад [15,с.83; 24,с.81-82].

Бояд қайд кард, ки илова бар таълимоти зикршуда дар ташаккул ва рушду инкишофи ҷаҳонбинии Ибни Мискавайҳ дигар мактабу ҷараёнҳо низ таъсиргузор будаанд. Вале чун дар доираи як мақола имкони зикри ҳамаи онҳоро надорем, бинобар ин, ба шарҳу тавзеҳи баъзе аз онҳо, ки дар боло ишора шуданд, кифоят кардем.

Хулоса, аз таҳлилу баррасии афкору осори Ибни Мискавайҳ маълум мегардад, ки Ибни Мискавайҳ дар ҳаллу фасли баъзе масоили фалсафию ахлоқӣ бо сарчашмаҳои ислом ва таълимоти фалсафию ахлоқӣ ва иҷтимоиву сиёсии мутафаккирони асримиёнагии тоҷику форс мувофиқу ҳамоҳанг буда, таълимоти мазкур дар ташаккули ҷаҳонбинии ӯ таъсири зиёд расондаанд ва онҳоро метавон ҳамчун сарчашмаҳои ғоявии таъсиргузор дар ташаккули ҷаҳонбинии ӯ эътироф кард.

Ибни Мискавайҳ ҳарчанд дар шарҳу тавзеҳ ва ҳаллу фасли масъалаҳои гуногуни фалсафаи назарӣ ва амалӣ аз фалсафаи Юнон, бахусус Арасту пайравӣ намуда, аз усулҳо ва равишҳои ақлонию мантиқии ӯ васеъ истифода бурда бошад ҳам, вале чуноне ки дидем, таъсири сарчашмаҳои хаттии ислом ва файласуфони асрҳои IX-X-и тоҷик ва арабзабон, аз қабили Киндӣ, Розӣ, Форобӣ ва дигар мактабу равияҳои фалсафию ирфонӣ низ дар ташаккули ҷаҳонбинии ӯ кам нестанд. Ибни Мискавайҳ низ дар пайравӣ аз Форобӣ ва дигар файласуфони пешин дар баробари шарҳу тавзеҳ додани афкори фалсафию ахлоқии

Афлотуну Арасту ва мутафаккирони дигари юнонӣ, афкору андешаҳои онҳоро тибқи талаботу ниёзҳои маънавию ахлоқии ҷомеаи замони худаш нақду баррасӣ карда, такмил додааст. Ба ин васила ӯ афкори фалсафию ахлоқии Юнони бостонро бо таълимоти исломӣ мувофиқу мутобиқ намуда, арзишҳои исломӣ ва фарҳанги милии худро ҳифз карда, як низоми мукаммали фалсафию ахлоқиро ба вуҷуд овардааст ва онро ба хизмати аҳли башар пешкаш кардааст.

Муқарриз:Ахмедов С.А. – д.и.ф, профессори ДМТ

АДАБИЁТ

1. Абуали Мискавайҳи Розӣ. Таҷориб-ул-умам. (Озмунҳои мардумон). Тарҷума ва ҳошияи Абулқосими Имомӣ. -Теҳрон: Суруш, 1389. -Ҷ.1. -564 с.
2. Абунаср Ал-Форобӣ. Таҳсил-ус-саодат. Тарҷумаи Алӣ Абумулҳам. -Бейрут, 1995.
3. Адам Метс. Тамаддуни исломӣ дар қарни чаҳоруми ҳиҷрӣ ё ренесанси исломӣ. Тарҷумаи Алӣ Ризо Заковатӣ. –Теҳрон: Амири Кабир, 1364.
4. Адам Мец. Мусульманский ренессанс. -М.: Наука, 1973. – 473с.
5. Амондуллоев Б.С. Таҳлили муқоисавии «Таҳсил-ус-саодат»-и Форобӣ ва «Таҳзиб-ул-ахлоқ ва татҳир-ул-аъроқ»-и Ибни Мискавайҳ / Б.С.Амондуллоев, П.Н.Давлатов //Паёми Донишгоҳи миллии Тоҷикистон. -2021. -№5. -С. 105-116.
6. Ашуров Г. Философские взгляды Насира Хусрава / Г.Ашуров. - Душанбе: Дониш, 1965.
7. Брагинский И.С. Из истории таджикской и персидской литератур / И.С. Брагинский. - М.: Наука, 1972.
8. Григорян С.Н. Из истории философии Средней Азии и Ирана в 8-12 вв./ С.Н. Григорян. - М.: Изд-во АН СССР, 1960.
9. Гусейнов А.А. Этика Аристотеля / А.А. Гусейнов. - М.: Знание 1984.
10. Давлатов П.Н. Нақш ва таъсири фалсафаи Юнон дар ташаккули таълимоти ахлоқии Ибни Мискавайҳ / П.Н. Давлатов //Паёми Донишгоҳи миллии Тоҷикистон. -2021. - №1. -С. 76- 87.
11. Давлатов П.Н. Фазилат аз нигоҳи Арасту ва Ибни Мискавайҳ / П.Н.Давлатов, Б.С.Амондуллоев //Паёми Донишгоҳи миллии Тоҷикистон. -2021. - №4. -С. 132-143.
12. Давлатов П.Н. Таъсири таълимоти зардуштия ба ҷаҳонбинии Ибни Мискавайҳ / П.Н. Давлатов //Паёми Донишгоҳи миллии Точикистон. -2022. - №3.
13. Диноршоев М. Матолиби фалсафии Ибни Сино / М.Диноршоев. - Душанбе, 2011.
14. Диноршоев М. Философия Насириддина Туси / М.Диноршоев. -Душанбе: Дониш. - 2012. - 191с.
15. Доират-ул-маорифи бузурги исломӣ. – Теҳрон, 1383. -Ҷ. 6. - 752 с.
16. Ибни Мискавайҳи Розӣ. Таҳзиб-ул-ахлоқ. Тарҷума ва тавзеҳи Алӣ Асғари Ҳалабӣ. –Теҳрон: Асотир,1381.
17. Корбен Анри. Таърихи фалсафаи исломӣ. Тарҷумаи Ҷавод Таботабоӣ. –Теҳрон, 1380. -513с.
18. Кремер Ҷоул. Эҳёи фарҳангӣ дар аҳди Оли Бувайҳ: инсонгароӣ дар асри Реннесанси исломӣ / Кремер Ҷоул. Тарҷумаи Муҳаммадсаид Ҳаноӣ Кошонӣ. –Теҳрон, 1375. -543 с.
19. Кӯҳсорӣ Исҳоқ Ҳусайн. Таърихи фалсафаи исломӣ. -Теҳрон: Амири Кабир, 1382. 401с.
20. Қуръони карим. Матни тарҷумаи тоҷикӣ ва тавзеҳоти Муҳаммадҷон Умаров. -Душанбе: Эр-граф, 2011.
21. Маҳмадраҳим Исоев. Ҳикмати амалии Мискавайҳ. –Душанбе, 2003.
22. Моҷид Фахрӣ. Сайри фалсафа дар ҷаҳони ислом. Тарҷумаи форсӣ. Зери назари Насруллоҳи Пурҷавводӣ. –Теҳрон, 1389. -437с.
23. Одилов Н. Ҷаҳонбинии Ҷалолиддини Румӣ / Н. Одилов. - Душанбе: Ирфон, 1969.
24. Осифа Осафӣ. Мабонии фалсафа. Ошнои бо фалсафаи ҷаҳон аз замонҳои қадим то имрӯз. Чопи 4. –Теҳрон, 1370. -654 с.
25. Пироаи ҷон. Тарҷумаи «Таҳзиб-ул-ахлоқ ва татҳир-ул-аъроқ»-и Ибни Мискавайҳ. Тарҷума, шарҳ ва тавзеҳоти Ҳусайн Қадимӣ. –Қум, 1398. 328с.
26. Рашшод Муҳаммад. Фалсафа аз оғози таърих (дар 7 ҷилд) / Рашшод Муҳаммад; таҳияи Саидбеги Муҳаммадуллоҳ ва Саидиён Исматуллоҳ. - Душанбе: Ирфон, 2002. – Ҷ. 3-4. - 404 с.
27. Ризо Доварӣ. Фалсафаи мадании Форобӣ. –Теҳрон, 1354.
28. Розӣ Абӯбакр Муҳаммад Закариё. Мунтахаби осор. -Душанбе: Адиб, 1989.
29. Сайид Ҳусайн Наср. Таърихи фалсафаи исломӣ. Ҷилди 1. Теҳрон: Ҳикмат, 1383ш/1425қ. 491 с.
30. Содиқов А.У. Ҷаҳонбинӣ ва ахлоқ аз назари мутафаккирони тоҷик / А.У. Содиқов. – Душанбе, 2004.
31. Содиқов А.У. Ақидаҳои ахлоқии мутафаккирони Шарқ / А.У. Содиқов. - Душанбе: Ирфон, 1989.
32. Таърихи фалсафаи тоҷик. Аз қадим то асриXX. -Ҷилди 2. -494 с.
33. Умарбек Султонов. Муосирони Ибни Сино / У. Султонов. -Душанбе: Дониш, 1980. - 125с.
34. Фалсафа дар аҳди Сомониён. -Душанбе: Дониш, 1999. - 300с.

ТАЪСИРИ ФАЛСАФАИ АСРҲОИ IX-X-И ТОҶИК БА ИБНИ МИСКАВАЙҲ

Ибни Мискавайҳ аз зумраи мутафаккирони барҷастаи асримиёнагии тоҷику форс аст, ки ҷаҳонбинии ӯ дар заминаи таълимоти фалсафию ахлоқии тоисломии мардумони эронзамин, юнониёни бостон ва инчунин таълимоти мутафаккирони тоҷику арабзабони асрҳои IX-X ташаккул ёфтааст. Муаллиф дар мақолаи мазкур таъсирпазирии ӯро аз ғояҳои фалсафаи Юнони бостон, аз ҷумла афкори Афлотуну Арасту, афкори фалсафию ахлоқии мутафаккирони машҳури асрҳои IX-X-и ҷаҳони ислом: Яъқуби Киндӣ, Абубакри Розӣ, Абунасри Форобӣ ва дигарон равшану возеҳ сохтааст. Мазмун ва муҳтавои мақолаи мазкур равшан месозад, ки мутафаккир дар шарҳу тавзеҳ ва таҳлилу баррасии масоили зиёди фалсафию ахлоқӣ ва иҷтимоию сиёсӣ ба таълимоти онҳо руҷуъ карда, дар баъзе аз масоил бо онҳо мувофиқу ҳамраъй будааст. Аз ҷумла, муайян карда шудааст, ки таълимоти Мискавайҳ дар бораи ҳастӣ, маърифат ва махсусан фалсафаи амалӣ бо файласуфони машшоӣ монандии зиёд дорад, вале он шарҳу тавзеҳ ва такрори назарияҳои онҳо набуда, баъзе нуктаҳои таълимоти онҳоро мувофиқи шароити замони худ такмил додааст ва доир ба бисёр масъалаҳо фикрҳои худро баён кардааст.

Калидвожаҳо: ҷаҳонбинӣ, ташаккул, такомул, фалсафа, ахлоқ, ирфон, таъсиргузор, сарчашма, исбот, тасаввуф, фарҳанги миллӣ, таҳлил, тавзеҳ, ҳамфикрӣ, ҳамоҳангӣ, тибби руҳонӣ, ҳикмат, иффат, шуҷоат, адолат, саодат, фазилат, разилат, фалсафаи иҷтимоӣ, ақл, хирад, зуҳд, гӯшанишинӣ.

ВЛИЯНИЕ ТАДЖИКСКОЙ ФИЛОСОФИИ IX-X ВЕКОВ НА ИБН МИСКАВАЙХА

Ибн Мискавайх – один из ведущих средневековых таджикских и персидских мыслителей, мировоззрение которого формировалось на основе доисламских философско-нравственных учений, древних греков и таджикских мыслителей IX-X веков. В данной статье анализируется влияние древнегреческой философии, в частности, идей Платона и Аристотеля, средневековой философии исламского региона и философского учения таких великих таджикско-персидских и арабоязычных мыслителей, как Абуисхака Кинди, Абу Бакра ар-Рази, Абу Насра аль-Фараби и др. на мировоззрение и творчество, становление и развитие его философско-нравственного, социального и политического учения. Содержание статьи показывает, что Ибн Мискавейх в анализе многих философских, нравственных, социальных и политических вопросов обращался к их учению, мнениям и возрениям, но его трактаты отличаются новыми обширными интерпретациями.В статье аргументированно обоснован вклад Ибн Мискавайха в развитие философии указанного периода, особенно так называемой практической философии: этики, эстетики, политики и др.

Ключевые слова: мировоззрение, формирование, совершенствование, философия, этика, мистицизм, влияние, источник, доказательство, мистика, национальная культура, анализ, интерпретация, солидарность, консенсус, гармония, духовная медицина, мудрость, целомудрие, храбрость, справедливость, счастье, добродетель, подлость, социальная философия, разум, интеллект, рассудок, аскетизм, отшельничество.

THE INFLUENCE OF TAJIK PHILOSOPHY OF THE 9TH-10TH CENTURIES ON IBN MISKAVAIKH

Ibn Miskavaikh is one of the leading medieval Tajik and Persian thinkers, whose worldview was formed on the basis of various philosophical and moral teachings of philosophers before his time and during the period of his life. This article analyzes the influence of the medieval philosophy of the Islamic region and the philosophical teachings of such great Tajik-Persian and Arabic-speaking thinkers: Abuishak Kindi, Abu Bakr ar-Razi, Abu Nasr al-Farabi and many other schools and directions of the medieval philosophy of the Arab Caliphate.The article also shows the influence of ancient Greek philosophy, in particular, the ideas of Plato and Aristotle in the formation and development of the philosophical, moral, social and political teachings of Ibn Miskawayh. The content of the article shows that in the interpretation and analysis of many philosophical, moral, social and political issues, Ibn Miskawayh turned to the teachings of ancient Greek philosophers.The article rationalizes the contribution of Ibn Miskawayh to the development of the philosophy of this period, especially in the so-called practical philosophy: ethics, aesthetics, politics, etc.

Keywords: worldview, formation, improvement, philosophy, ethics, mysticism, influence, source, evidence, mysticism, national culture, analysis, interpretation, solidarity, consensus, harmony, spiritual medicine, wisdom, chastity, courage, justice, happiness, virtue , meanness, social philosophy, reason, intellect, reason, asceticism, hermitism

Маълумот дар бораи муаллиф: ***Давлатов Пулодҷон Нуралиевич*** – Донишгоҳи миллии Тоҷикистон, номзади илмҳои фалсафа, дотсенти кафедраи таърихи фалсафа ва фалсафаи иҷтимоӣ. **Суроға:**734052, Ҷумҳурии Тоҷикистон, ш.Душанбе, хиёбони Рӯдакӣ, 17. E-mail**:DavlatovP1976@mail.ru** Телефон: **(+992) 93-542-42-91**

Сведение об авторе: ***Давлатов Пулодджон Нуралиевич*** - Таджикский национальный университет, кандидат философских наук, доцент кафедры истории философии и социальной философии философского факультета. **Адрес:**734052, Республика Таджикистан, г. Душанбе, пр. Рудаки, 17. E-mail:**DavlatovP1976@mail.r**u Телефон: **(+992) 93-542-42-91**

Information about the author: ***Davlatov Pulodjon Nuralievich*** - Tajik National University, Candidate of Philosophical Sciences, Associate Professor of the Department of History of philosophy and Social philosophy in philosophycal faculty. **Address:** 734052, Republic of Tajikistan, Dushanbe, Rudaki Ave., 17. E-mail: **DavlatovP1976@mail.ru** Телефон: **(+992) 93-542-42-91**

УДК: 297

НУКТАЕ ЧАНД ОИД БА МАСЪАЛАИ ТАНОСУБИ ХУДО, ОЛАМ ВА ОДАМ ДАР ДИНИ НАСРОНӢ ВА ИСЛОМ

Каримов А.А.

Донишгоҳи давлатии ҳуқуқ, бизнес ва сиёсати Тоҷикистон

Консепсияҳои онтологӣ ҳамеша дар шаклҳои мухталифи ҷаҳонбинӣ вуҷуд доштанд ва мемонанд, зеро онтология қисмати ибтидоӣ - бунёдии инъикоси олам ва ҷаҳонбинист. Маҳз кӯшишҳои пайвастаи инсон дар сохтори априорию• умумии офариниши олам ва мақоми одам зуҳур меёбад. Мутобиқи намудҳои таърихии ҷаҳонбинӣ, якчанд намудҳои онтологияро фарқ кардан мумкин аст: асотирӣ, динӣ, фалсафӣ, ки бо вуҷуди робитаи мутақобили байниҳамдигарӣ доштанашон, фаҳмишҳои мустақили худро доранд. «…асотир илми ибтидоӣ буда, дар он донишҳо ба шакли рамз ифода ёфтаанд, ки минбаъд роҳи пажӯҳишро ба дину фалсафа мекушоянд» [18, с.8]. Аз ин рӯ, категорияҳои асосии онтологӣ, ба мисли мавҷудот ва ҳастӣ, материя ва тафаккур, воқеият ва идеалият, ҳаракат, фазо ва вақт, детерминизм ва баъзеи дигар мафҳумҳо дар ҷаҳонбинии асотирӣ ташаккул ёфтаанд. Дар дин ин раванд босуръат идома ёфт ва дар ниҳоят, онтология мақоми соҳаи мустақили дониши фалсафиро гирифт.

Файласуф ва диншиноси россиягӣ Д. В.Пивоваров дуруст қайд кардааст, ки ҳанӯз ҳам барои мутафаккирони олам як фикри ягона ва мутлақи роҳи ҳалли мушкилоти бунёдию ниҳоии *ҳастӣ* нест. Онҳо аз замонҳои қадим то ба имрӯз бо ҳамдигар рақобати мантиқӣ мекунанд (ҳарчанд ҳамеша андеша ва ғояҳояшон нисбӣ буд), ки бо ҳар роҳе (идеалистӣ,материалистӣ, дуалистӣ ва ғ.) ин муаммои “абадӣ”-и ҷаҳонбиниро ҳал намоянд [13, с.5-6].Вижагиҳои умумии онтологияи диниро метавон чунин номбар кард:

- ҳимояти ҳуқуқи даъво ба ҳақиқат доштани он. Консепсияи ба ном «фарогир»-и ҳақиқати динӣ моҳияти масъалаҳоро тағйир намедиҳад. Чуноне дар як қатор таълифоти академик А.В. Смирнов таъкид гардидааст: «дине, ки ҳақиқати дини дигарро эътироф намекунад, худ дини ҳақиқӣ ҳисобида намешавад» [15,с.43-54].

Андешаи ӯ қобили дастгирист, зеро релятивизми♦ муосири фарҳангиро таҷрибаи муносибатҳои динӣ ифодагар мебошанд. Аммо нақшаҳои назарияи маърифатӣ, эпистемологӣ ва онтологӣ ба куллӣ тағйир намеёбанд; ҳама гуна дин дар ақоиди онтологӣ ва теологии худ инъикоси ҳақиқии Худо, ҳастӣ ва инсонро мебинад;

-ҳама гуна монеаҳои догматикӣ ва ташкилӣ дар роҳи пайдо кардани ҳамоҳангии консептуалӣ ба вуҷуд меоянд ва иҷрои вазифаҳои асосии ҳаракати экуменикӣ• ба дурнамои номуайян гузаронида мешаванд;

- барои ҳама таълимотҳои динӣ консепсияи онтологӣ аз постулатсияҳои ҷаҳонбинӣ ташаккул ёфтааст, ки пеш аз ҳама, аҳамияти ахлоқӣ доранд. Аз ин рӯ, ҳама гуна сохтори онтологӣ, ҳама рӯйдодҳо, ашё, равандҳо худ ба худ муҳим нестанд, балки ҳамчун ифодаҳо, рамзҳои таъсири ду қувваи умумиинсонии некиву бадӣ дорои ангезаи амиқи маънавӣ мебошанд;

•Априорӣ – донишест, ки пештар маълум буд. Ин истилоҳро нахуст И.Кант истифода кардааст.

♦Релятивизм - таълимоти фалсафие, ки бинобар дониши нисбӣ доштани инсоният имконияти дарки объективии воқеиятро инкор мекунад.

• Экуменикӣ –ҷунбиш, ҳаракат барои наздикшавӣ ва муттаҳидсозии эътиқодҳои гуногуни масеҳӣ, яке аз механизмҳои муносибатҳои байни масеҳият мебошад.

- онтологияҳои динӣ нисбат ба дигар онтологияҳои таҳаммулпазир нақши бориз доранд. Дар тули садсолаҳои таҳвил додани принсипҳои асосии системаи эътиқод (индоктринатсия) мавҳумият ва рамзҳои динӣ ҷузъҳои муҳимми воқеият гаштаанд. «Ривоятҳои динӣ ба таври табиӣ ба фарҳанг, забон ва тафаккуру мавҷудияти ин ё он қавм ворид мешаванд» [7, с.43-51]. Ин гуна таҳвил, хусусан, барои дини ислом, ки монотеизми мутлақ дорад, мувофиқтар аст, зеро механизмҳои он мустақиман ба таҷрибаи ҳаёт, муошират ва зиндагии мардум пайванд ҳастанд;

- қонунҳои асосии онтологӣ дар асоси ҷаҳонбинии гуногун бунёд ёфтаанд. Ин маънои онро дорад, ки ҳама шаклҳои дигари дарки анъавии олам: асотир, ахлоқ, санъат, фалсафа, илм доимо дар шумори ин қонунҳои онтологиянд;

- постулатҳои• рамзӣ ва маҷозии онтологӣ ба равандҳои воқеии материалӣ ё рухӣ хеле кам мувофиқат мекунанд. Аз ин рӯ, хондани маънои аслии онҳо мумкин нест, зеро дар онҳо маъноҳои мухталифи рамзӣ ва маҷозӣ ҷой дода шудаанд;

- Худо мутлақ ва дар ҳама ҷо мавҷуд аст. Вай як шакли ҳамеша хозиру нозир буданро ба худ дорад. Вуҷуди вай тамоми ҳастии моддӣ ва рухӣ, ҳақиқӣ ва виртуалӣ, воқеӣ ва потенсиалиро фарогир аст. Вай ҳамзамон дар ҳама ҷо ҳаст ва дар айни замон ба ҳеҷ ваҷҳ худифшо нест. Аз ин нукта як ҳолати муҳимми онтологӣ аз ин бармеояд. Файласуф ва диншиноси насронӣ А. Августин моҳияти муносибати байни Худо ва инсонро чунин шарҳ медиҳад, ки Худо, фавқуттабиӣ буда, олам, табиат ва инсон, натиҷаи офариниши Худо мебошанд ва тамоми мавҷудот ба Офаридгори онҳо вобастаанд. Агар неоплатонизм Худо (Мутлақ) -ро ҳамчун Мавҷуди ғайришахсӣ, ҳамчун Ваҳдати ҳамаи мавҷудот мешуморид, пас Августин Худоро ҳамчун шахсе, ки тамоми мавҷудотро офаридааст, тафсир кардааст. Ва ӯ дидаву дониста дар тафсири Худо аз тақдир ва толеъ фарқиятҳо ба амал овард.[22]

Ба андешаи ӯ, Худои насронӣ пурра қисматро ба даст дошт ва ба иродаи худ таслим мекард. Қисмат бо хости Ӯ пешгӯӣ мешуд. Оқибат пурра ва бевосита ба Худо тааллуқ доштани табиату инсон ӯро ба фатализм оварда расонид. Яъне, ба ақидаи ӯ, Худо лаҳзае ҳам аз офаридаҳояш дур нест ва ҳамеша таъсири хешро мерасонад. Ин фатализми мутлақ, - мегӯяд файласуфи россиягӣ В.Соколов ва дар асари «Нидо»-и ӯ чунин оварда шудааст: «Маро модарам шир надодааст, балки Ту ба воситаи вай мани кӯдакро хӯрондаӣ, тибқи қонуни табиат инро аз азал навишта будӣ ва бо саховатмандият ҳама махлуқотро таъмин мекунӣ...» [16, с.55-56].Умуман, Худоро наметавон танҳо тавассути шумори сифатҳо ва атрибутҳо мусбат арзёбӣ намуд, зеро ба воситаи истилоҳоти номавҷудияш – дастнорас, дарёфтнашаванда, номуайян, ғайримоддӣ, ҳузурнадошта ва ғ. манфӣ низ дарк мешавад. Аз ин рӯ, тибқи теологияи апофатӣ♦, вай ба ҳеҷ чиз “монанд нест”, Ӯ дар ҳеҷ чиз моҳияти илоҳии худро ифшо намекунад. Ҳатто роҳи асосии муайян кардани мафҳумҳои мантиқӣ, бо роҳи ворид кардани мафҳум ба категорияи умумӣ, барои ин кор номувофиқ аст, зеро Худо берун аз ҳама метрикаи экзистенсиалӣ аст ва аз ин рӯ, мафҳум ё истилоҳи умумидарбаргирандаи Худо мавҷуд нест, то бо он муқоиса карда шавад. Ҳамин тавр, ҳатто мантиқи фаҳмидан ва муайян кардани Худо, ба механизмҳои оқилонаи оламшиносии инсон мухолиф аст. Аз як тараф, онро тавассути атрибут пурра мусбат

•постулат - мавқеъ, пешниҳод, изҳорот ё тахмине, ки дар чаҳорчӯбаи назария ҳамчун ҳақиқат, бунёдӣ ва бе исбот талаб карда мешавад, қабул карда мешавад.

♦теологияи апофатӣ (аз кал.қадимаи юнонии ἀποφατικός "манфӣ") ё теологияи манфӣ як усули теологӣ мебошад, ки ифодакунандаи моҳияти илоҳӣ буда, тамоми назарияҳои имконпазири онро ҳамчун қобили номумкин буданаш инкор мекунад ва Худо бо ғайри ҳамгуни Ӯ дарк мешавад.

фаҳмидан номумкин аст, аз ҷониби дигар, аз рӯйи қоидаҳои мантиқ, муайянкунӣ набояд танҳо аз истилоҳҳои манфӣ иборат бошад, ҳадди ақал як хусусият бояд аз истилоҳи мусбат иборат бошад. Масалан, «креатсионизм – (аз лотинии creatio –созандагӣ) таълимотест, ки пайдоиши олам ва одамро натиҷаи фаъолияти созандагии Худо, офаранда (на натиҷаи тағйироти эволютсионӣ) мешуморад» [3, с.467]. Албатта, ин назария дуруст аст, аммо кофӣ нест, зеро он имкон намедиҳад, ки моҳияти амиқи рамзии офариниши илоҳӣ ошкор карда шавад. Ба истилоҳи мазкур бидуни илова намудани таркиби «аз ҳеҷ» тамоми маънои креатсионизми динӣ, ки дар ҷаҳонбинии яҳудӣ, насронӣ ва исломӣ монотеизми мутлақ мебошад, аз байн меравад. Ҳол он ки ба монанди меъмор ё рассом аз як моддае, ки қаблан вуҷуд дошт, сипас чизе офаридан мумкин аст.

Аз ин рӯ, дар офариниши «аз ҳеҷ» тамоми қудрати рамзии тавоноии илоҳӣ зоҳир мешавад. Ҳол он ки барои аз ягон чиз офаридани чизи дигар парвардигорӣ зарур нест. Мантиқи шинохти рамзии ҷаҳон дар эътиқоди монотеистӣ маҳз дар офариниши «аз ҳеҷ» аст, баръакси қонунҳои метрикаи физикӣ, ки моҳияти он ғайриимкон будани чунин офариниш мебошад.

Онтологияи исломӣ, аз як тараф, ба таври умумӣ, ба тамоми аломатҳои онтологияи динӣ мувофиқат мекунад, аз тарафи дигар, он дорои хусусиятҳои тафриқавӣ мебошад. Дар ин бобат дар Қуръон таъкид меравад ва дини ислом дар офариниши илоҳӣ дорои як монотеизми мутлақ аст. Барои мисол аз сураи “Бақара” ояти 33-юмро меорем: “Эй Одам...Оё ба шумо нагуфта будам, ки ҳамоно ман чизҳои ниҳонии осмонҳо ва заминҳоро медонам; ва он чиро, ки ошкор мекунед ва он чиро, ки пӯшида медоштед, медонам?”[9, с.6].Креатсионизми динӣ бо тарзҳои гуногун вуҷуд дорад:

- креатсионистии воқеии ҷаҳонофаринӣ, дар Китоби Муқаддас [6, с.16], ки мувофиқи он дунё дар шаш рӯз ва бо пайдарҳамии қатъӣ сохта шудааст ва ин тақрибан 6000 - 7500 сол пеш рӯй додааст;

- креатсионизми маҷозӣ ё куҳанофариниши замин, ки тибқи он «шаш рӯзи офариниш»-и библиявӣ ё исломӣ маҷозӣ буда, ба сатҳи рушди одамони он замон мутобиқ карда шудааст. Дар асл, офариниш як ҷараёни дарозмуддат аст ва миллионҳо сол ба «як рӯзи офариниш» мувофиқат мекунад. Ва калимаи рӯз бо забони ибрӣ на танҳо шабонарӯзӣ, балки инчунин қисми давраи номуайянро ифода мекунад. Дар тафсири таълимоти насронӣ [дар бораи офариниши олам таъкид меравад, ки ҳангоми аз ҷониби Мусо навишта шудани Китоби Муқаддас бо забони қадимаи яҳудиён, вожаи «йом» маънии ҳам рӯз ва ҳам фосилаи замонро дошт. З.Б. [2 Петр.3,8;Псал.89,5:Як рӯзи Худо ҳазор сол ва ҳазор сол, чун як рӯз]] [5, с.106];

- креатсионизми фосилавӣ: Замин хеле қабл аз рӯзи аввали пайдоиш офарида шуда буд ва ё дар шакли «нонамоён ва холӣ» дар ҳамон 4,6 миллиард сол боқӣ мондааст, ки далелҳои илмӣ собит кардаанд. Аз ҷиҳати динӣ бошад, аз ҷониби Худо барои офариниши нав тиҳӣ карда шудаасту танҳо, пас аз он фосилаи хронологӣ барқарор шуд - Худо ба Замин намуди замонавӣ дод ва ҳаётро тавре офарид, ки дар Китоби Муқаддас дар шаш рӯзи офариниш тасвир шудааст;

- креатсионизми офариниши тадриҷӣ, ки мувофиқи он Худо пайваста раванди рушди табиӣ ва биологиро роҳбарӣ мекунад [6, с.15-92]. Дар ин нукта намояндагони дин, илова бар назарияи эволютсионӣ ва ҷараёни шаклгирӣ, ки тавассути механизмҳои интихоби табиӣ сурат мегирад, маълумоти илмии геологӣ ва астрофизикиро эътироф мекунанд;

- эволютсионизми теистӣ (креатсионистии эволютсионӣ), ки назарияи таҳаввулотро (эволютсия) эътироф мекунад, таъкид бар он дорад, ки таҳаввулот воситаи амалӣ сохтани

нақшаи Худо – Офаридгор мебошад. Ин қисмати креатсионизм дар асарҳои машҳури файласуф ва теологи фаронсавӣ Тейяр де Шарден [1881-1955] ба хубӣ ифода ёфтааст ва дар байни файласуфони муосири динӣ хеле маъмул аст. Масалан, тавре ки файласуфи россиягӣ ва теологи насронӣ А. Кураев таъкид дорад, дар мазҳаби насронии шарқӣ барои инкор кардани таҳаввулот на ҳадис ва на таълимот мавҷуд аст. Нисбат ба таҳаввулот муносибати оромона доштан хосси анъанаи теологияи академии мазҳаби насронии шарқӣ мебошад. Ақидаҳо ва усулҳои далелҳои креатсионистҳои радикалиро наметавон қабул кард, зеро онҳо ба маълумоти илмӣ сатҳӣ ва ғайриобъективӣ муносибат мекунанд ва ин ҳолат эътирози олимони соҳаро ба вуҷуд меорад. Масалан, “биолог китоби баҳсталаби креатсионистиро мутолиа намуда, умуман таълимоти масеҳиятро ботил меномад.”

Ба андешаи ӯ, «... ғайри қобили қабул будани ғояи эволютсия барои тафаккури православӣ танҳо дар он сурат собит мегардад, ки чӣ гуна фарзияи ивазшавии наслҳои ҳайвонот дар ҷаҳон, чӣ қабл аз инсон ва чӣ дар берун аз Эден•, метавонад, дар масъалаи наҷотдиҳии асрори калисоҳо, тафаккури масеҳиёнро халалдор кунад» [8].

Олимони россиягӣ К.Магомедов ва Н.Саркарова дар мақолаи хеш оид ба креатсионизм шарҳи дақиқе овардаанд, вале бархе аз ақидаҳояшон оид ба офариниши олам дар таълимоти дини ислом баҳсталаб ба назар мерасанд. Масалан, чунин таъкид рафтааст: «Бояд қайд кард, ки дар дини ислом тасвири муфассали офариниши олам вуҷуд надорад ва илова бар ин, ягон баҳои муайяне ба қисматҳои креатсионизм вуҷуд надорад» [10, с.95-112] Албатта, маълумоти муфассал дар Қуръони карим мавҷуд нест, вале дар беш аз 40 сураи он оятҳое оварда шудаанд, ки дар онҳо оид ба офариниши замину осмон сухан меравад.• Оид ба қадим будани олам ва мувофиқати вақт дар сураи “Ҳаҷ”, ояти 47 чунин омадааст: «...Ва ба дурустӣ, ки як рӯз назди Парвардигори ту монанди ҳазор сол аст – аз он чи шумо мешумуред» [9, с.338].Андешаҳои мухталифи ин масъаларо ҷамъбаст карда, гуфтан метавон, ки консепсияи креатсионизм дар ду варианти асосӣ вуҷуд дорад. Мувофиқи фарзияи аввал, офаринише мавҷуд буд, ки дар он тамоми шаклҳои нотамом ва гуногуни ҳастӣ кайҳо гузошта шуда буданд. Фарзияи дигари креатсионизми теистӣ бошад, ҷараёни доимӣ ва абадии офариниши илоҳиро дар руҳияи окказионализм♦ тасдиқ мекунад. Аз ин рӯ, раванди шашрӯзаи офариниши дунё, ки бо забони рамзӣ ифода ёфтааст, воқеан маънои ҷараёни доимии бунёдӣ ва навсозии дунёро дорад.Бо баъзе сабабҳо, чунин меҳисобанд, ки барои теизм пайваста фарзияи дуюми офариниш афзалтар аст. Мавқеи аввал дар шакли формулаи деистӣ ба он монанд аст, ки мувофиқи он Худо танҳо оламро офаридааст ва механизмҳои асосии онро фаъол гардонидааст, вале баъдан ба равандҳои табиӣ ва иҷтимоӣ дахолат намекунад. Ин нукта барои таълимоти динӣ

• Адан ё Аден (калимаи қадимаи Ибрӣ עדן, Адан; Аден; арабӣ. جنة عدن, Ҷаннати Адн) - Боғи Адан дар Инҷил (Ҳастӣ 2: 8), ҷоест, ки одамон дар ибтидо зиндагӣ мекарданд. Тавре ки олими дин Мирсая Элиада таъкид мекунад, исроилиён калимаи "Аданро" ба калимаи эден - "лаззат" овардаанд.

• Қуръони карим (асл ва матни тарҷумаи тоҷикӣ).-Душанбе: Ирфон, 2007.-616с. Сураи “Анъом”(1-3,13,73,99,101), “Аъроф” (54), “Тавба” (36), “Юнус” (3-5), “Ҳуд” (7), “Раъд”(2), “Иброҳим”(19), “Ҳиҷр”(16), “Наҳл”(12-16,65), “Исро” (44), “Каҳф”(7) ва ғ.

♦ Мувофиқи назарияи файласуфи Голландия Арнолд Ҳейлинкс: робитаи байни моддаҳои руҳӣ ва материалӣ вуҷуд надорад, аммо Худо ба мо бевосита таъсир мерасонад, то як зуҳуроти ҷисмонӣ - асабоният - як падидаи руҳӣ - ҳиссиётро ба вуҷуд оварад; ва баръакс, дар робита бо падидаи равонӣ - амали ирода - ҳаракати ҷисмонӣ ба вуҷуд меояд. Ҳамин тариқ, аз як тараф хашмгинӣ ва аз тарафи дигар, хоҳишҳои мо ҳастанд, ки онҳо танҳо ҳамчун бархӯрди равандҳои муайян хизмат мекунанд; сабабгор Худо аст. Тибқи ақидаи ӯ, вазифаи ахлоқӣ итоат ба ақл ва вафодорӣ ба Худо буд.

ғайри қобили қабул дониста мешавад. Чунин ба назар мерасад, ки шинохти фарзияи якуми офариниш бо формулаи деистӣ комилан дуруст нест. Ҳардуи формулаҳои офариниш аз рӯйи моҳияти худ, табиати якхела доранд, зеро гуногунрангии ҳастӣ натиҷаи истисноии офариниши илоҳист. Аз ин рӯ, ҳақиқати динӣ дар ҳар ду шакл ҷой дорад; аз як тараф, дар як вақт офарида шудани оламу одам, ки дар Аҳди Қадим ва инчунин дар Қуръон тасвир шудааст. Аз тарафи дигар, тавассути механизми офариниши доимӣ ва беохир ҷараёни такомули олам идома дорад.

Аз ин пайомадҳои мантиқӣ танҳо ду роҳ вуҷуд дорад: ё эътироф кардани ихтилоф дар матни муқаддаси Инҷил, ки дин ва илоҳиёт розӣ нахоҳад шуд, ё эътироф кардани далели мавҷудияти ду офариниш, ё ду марҳилаи офариниш дар рамзи онтологӣ.

Креатсионизм метавонад шаклҳои гуногуни асотириро ба худ гирад, аммо моҳияти онҳо як хел аст - эътирофи фарқияти бунёдии байни Офаридгору офариниш ва дуализми ислоҳнашавандаи бебозгашти метафизикии онҳо. Нуктаи дувум дар дини Ислом шаклҳои мутлақро мегирад. Агар дар дини яҳудӣ ва насронӣ ин дуализм бо рамзҳои тринитаризми• ба Худо бадалшавии Падар ва Писар ва инчунин тавассути механизми офариниши инсон ба сурат ва шабоҳати Худо ифода шуда бошад: "Ва Худо одамро ба сурати худ офарид, ӯро ба сурати Худо офарид"[6, с.16], дини ислом мутлақияти Офаридгор ва офаринишро ҷонибдор аст. Масалан, дар сураи "Раъд", ояти 16: «...Оё барои Худо шариконеро муқаррар кардаанд, ки монанди офаридани Худо офарида бошанд, пас офарида ба онҳо монанд шудааст?» Бигӯ: «Худо офаринандаи ҳар чиз аст ва Ӯ ягонаи Ғолиб аст» [9, с.251].

Дар дини насронӣ бо вуҷуди дини тавҳидӣ-монотестӣ буданаш, Худои ягона дар се сурат: Худо-Падар, Худо Писар ва Руҳи муқаддас зуҳур кардааст. Аммо дар Қуръон [Қ.Ихлос:1-4] баръакси он омадааст: "Бигӯ:"Ӯ Худои ягона аст. Худои бениёз аст. На зодааст ва на зода шудааст. Ва ҳеҷ кас ӯро ҳамто нест" [9, с.604].

Дар дини насронӣ ҳама гуна ба Худо бадалшавӣ ҳамчун атрибути Худо ҳисобида мешавад ва ба ӯ шариконе медиҳад, ки ин ё он нишонаи қудрати Худовандро (мӯъҷизакорӣ) дар роҳи эътимоди мардум истифода кардаанд. Барои мисол, аз фасли «Ба Мусо муъҷизакорӣ ато мешавад» намуна меорем: «Ва Худованд ба вай гуфт: Ин чист дар дастат?» Вай гуфт: «Асо». Ва Ӯ гуфт: «Онро ба замин парто!» Вай онро ба замин партофт ва он ба море мубаддал шуд... Ва Худованд боз ба вай гуфт: «Дастатро зери бағалат бимон». Вай дасташро зери бағалаш монд ва онро баровард ва инак, дасташ аз махав мисли барф шудааст. Ва Ӯ гуфт: «Дастатро боз зери бағалат бимон». Вай дасташро боз зери бағалаш монд ва онро баровард ва инак, он боз мисли баданаш солим шудааст» [6, с.97]. Аммо, дар дини ислом тимсоли Худо мансуб донистани инсон инкор карда шуда, қариб дар ҳар сураҳо ояте ба ин масъала оварда шудааст.

Аз замони зуҳури ислом ва тарҷумаи фалсафаи донишмандони Юнону Рими қадим, байни диншиносону мутафаккирон ва файласуфони Шарқ баҳсу муҷодалаҳои фирқавию мазҳабӣ, фалсафию илоҳиётии динӣ, оид ба тасаввуроти онтологӣ ба миён омада, боиси таҳаввулу рушд ё таназзули онҳо мегардид. «...файласуфони асрҳои миёна, - мегӯяд академик К.Олимов, - ҳастиро ба воҷибулвуҷуд ва имконулвуҷуд ҷудо мекунанд. Воҷибулвуҷуд мафҳуми ифодакунандаи Холиқ, сабаби сабабҳо ва бемислу монанд аст. Имконулвуҷуд тамоми олами моддӣ, руҳ, нафс, модда ва сурат, фазо, вақт, хулоса ҳама он чизе, ки ба сабаб ниёзманд аст» [11, с.55].Мактабу ҷараёнҳои фалсафӣ ва илоҳиётиро

• Тринитаризм (аз англ.Trinitarianism) ин эътиқодест, ки дар як Худо се шахсият вуҷуд дорад. Ин нукта бо тарзҳои гуногун тасдиқ карда шудааст: «Як Худо дар се шахс» ва «Се нафар дар як моҳият». Ин таълимот ифодагари он аст, ки дар Худо се асоси аслии мавҷудияти мустақил ҳаст, аммо на амали онҳо. 3 Ин се ном ба ин се шахс дода шудаанд: Худо Падар, Худо Писар ва Худо Рӯҳи Муқаддас.

вобаста ба вижагиҳояшон ба се тақсим карда буданд: мактабҳои ақлӣ (хирадгаро-ратсионалистӣ), мактабҳои нақлӣ (тақлидӣ-традит- сионалистӣ) ва мактабҳои ҳолӣ (эҳсосгаро-экзотерикӣ). Яке аз илмҳои исломӣ, ки фалсафаи мазҳабии ислом ҳам номидан мумкин аст, ин *калом* аст.

Нахуст мутакаллимони калом ба масоили ваҳдати Худо ва сифоти Парвардигор, доир ба масъулияти одам ба тақдири хеш ва гуноҳҳои кабираю сағира, ҳарф зада, дар маърифати дунё одамро ҳақир шумурдаанд.

Ҷараёнҳои илмӣ, динӣ ва сиёсии ислом дар асрҳои миёна, аз қабили ҷабария, муътазила, хориҷия оид ба масъалаи таносуби Худо ва одам, байни ҳам тафриқа доштанд. Масалан, «қадарияҳо ҷонибдори озодии рафтору кирдори амали инсон буданд ва бар хилофи онҳо ҷабарияҳо бар он эътиқод доштанд, ки инсон холиқи амалҳои худ аст. Бинобар ин, мухолифони онҳо мутмаин буданд, ки ин ақида аз афкори масеҳӣ сарчашма мегирад.»[1,68]

Қадарияҳо дар масъалаи атрибути Худо ақидаи хешро доштанд. Онҳо таъкид мекарданд, ки «Худованд аз азал зоту сифот надошт ва сифатҳои азалӣ умуман вуҷуд надоранд» [4, с.66].

Ҷараёни муътазилия дар олами ислом аз ҳама соҳибэътибору бонуфуз шуморида мешавад. «Онҳо нахустин илоҳиётшиносони исломианд, ки ба таълимоти динӣ муносибати ақлгароёна карда, усули тозаи динию фалсафӣ ба вуҷуд оварданд» [20, с.104]. Муътазилиён ҷовидон будани Худо ва ҷиҳати хосси ҳастии Ӯро абадӣ медонистанд. Дигар фирқаи динию фалсафӣ, ҷабарияҳо ҳар амали инсонро хости Худо пиндошта, имон бар он доштанд, ки «Худованд амалкунандаи ягона ва ҳақиқӣ (фоъили ҳақиқӣ, фоъил би-л-ҳақиқа) буда, инсон дар иҷрои амали худ маҷбур аст» [1, с.57].

Намояндагони ҷараёни машшоия (барҷастатарин симои он Абӯалӣ Сино) «Худоро сабаби ҳастии олам мепиндоранд. Вуҷуди мутлақ, яъне (Худо) сабаби ҳастии ҳамаи мавҷудоти олам аст, мегӯяд ӯ. Аммо бар хилофи мутакаллимон дар як муддати муайян офарида шудани оламро рад мекунад. Ба ақидаи ӯ, олам мисоли вуҷуди мутлақ абадӣ аст. Ӯ мегӯяд, ки агар ҷаҳонофарин ҷовид бошад, пас маҳсули офариниши вай низ бояд ҷовид бошад» [12, с.32].

Намояндагони исмоилия (фирқаи шиа) оид ба офариниш ва ҳастӣ ғояҳои Афлотун, навафлотунӣ, Арастуро ҷонибдорӣ кардаанд. Ба андешаи онҳо сарчашмаи ҳаводиси олам Худост ва ӯ дорои сифат нест ва барои инсон номуайян аст. Ӯ (Зоти Кулл) бо иродаи азалии худ офарандаи ҷавҳар (Ақли Кулл) буда, сифатҳои ба Худо нисбатдодаи мусулмонон атрибути ҷавҳар аст. Сифати ин ҷавҳар илм буда, Нафси куллро меофарад, ки атрибути он ҳаёт аст. Манбаи пайдоиши Замин, сайёраҳо, ситораҳо ва махлуқоти зиндаро ба ҳаюло нисбат медиҳанд.Тасаввуроти онтологии аҳли тасаввуф аз ин дуализми метафизикии Офаридгор ва офариниш ғолиб омада, берун аз доираи ҷаҳонбинии исломӣ назарияҳои хешро манзур медорад. Бояд таъкид намуд, ки дар таълимоти тасаввуф ин масъала каме дигаргун аст, яъне инсони комил•, баъд аз ҳулул бо Худованд, соҳиби “лутф ва каромоти Худо” мешавад, яъне соҳиби қобилият ва қувваҳои фавқуттабиӣ мегардад, пайваста дар зикри Ӯ ва бо Ӯ хоҳад буд. Чуноне диншиноси Кореяи Ҷанубӣ Чжун Сечжин таъкид мекунад, тибқи анъанаи тассаввуфӣ солик бояд кӯшиш кунад, ки Худоро бишиносаду бифаҳмад ва ба ин васила ба Ӯ наздик шавад. Албатта, ин ҷо сухан дар бораи муносибати руҳӣ меравад [21, с.188]. Дар таълимоти тасаввуф формулаи креатсионизм ҳифз шудааст, аммо дар фаҳмиши диалектикии Офаридгор ва офариниш ақоиди мухталиф ба назар мерасанд. Ин алалхусус, дар таълимоти ваҳдати вуҷуд, оид ба ягонагии мутлақи “ҳама мавҷудот инъикоси Худо”, аён аст. «Тавҳид дар исломи расмӣ тафовути ҷиддӣ дорад. Худои ягонаи берун аз олам-мовароуттабиӣ дар тасаввуф вуҷуд надорад, баръакс

• зинаи ниҳоии роҳи тариқатро солик тай карда ба мақоми “инсони комил” мерасад.

Худо ва табиат як асли воҳид, як гавҳар дониста мешавад. Тавҳиди тасаввуф ҳама мавҷудотро, ҷуз Худо, танҳо намуд мешуморад, на вуҷуди воқеӣ. Мавҷуди ҳақиқӣ фақат Худост, боқӣ ҳама таҷаллии Худо мебошанд. Ҷуз Худо ҳеҷ чиз вуҷуди воқеӣ надорад» [17,с.293].

Аз як тараф, Худо маънои "ҳастии покро" дорад, аз ҷониби дигар, он ҳамзамон дар гуногунӣ, тавассути бисёр шаклҳои ҷудогонаи ҳастии мушаххас ифода меёбад. Ҳамин тариқ, дар якҷоягӣ бо фарзияи монизмҳои илоҳиётии "Нест Худое ҷуз Аллоҳ", фарзияи дигар муқаррар мешавад: "Нест мавҷуде ғайри Худо." Дар ҷойи монизми илоҳиётии исломи анъанавӣ, ки ҳама гуногунӣ ва хусусияти Худоро инкор мекунад, монизми онтологӣ гузошта мешавад, ки мувофиқи он ҳамзистии Офаридгор дар гуногунрангии офаридаҳои хос, яъне теология (Худомарказӣ) зоҳир мешавад,

Мувофиқи ақидаи муҳаққиқони тасаввуф, тавҳидоти одии динӣ дар ваҳдати вуҷуд ба "моноонтизм" ё "монизми онтикӣ" табдил дода шудааст, ки ягонагии ҳама чизро дар Худо ва тавассути Ӯ тасдиқ мекунад [20,с.169-176]. Дар омӯзиши динӣ мавқеи дини ваҳдати вуҷуд "манифестатсионизм" (аз лотинии manifestare – зуҳур кардан) ном гирифт. Баръакси креатсионализми классикӣ, манифестатсионизм, дар баҳси офариниш, аз ҷониби мавҷудоте офаридани дигар ашёро, ки аз Ӯ хеле беҳтар аст, инкор мекунад. Аз ин рӯ, ҳастӣ, мувофиқи фаҳмиши онҳо, давом ва кашфи Худо, ошкор намудани сифатҳои Ӯ мебошад, зеро Офаридгоре нест, ки офарида нашуда бошад. Бинобар ин, дар алоҳидагӣ ҳеҷ як Офаридгор ё офариниш вуҷуд дошта наметавонад, ки моҳиятан ҷудонашаванда бошанд. Ин таъкиди онҳо, албатта, маънои айнияти мутлақи Офаридгор ва офаринишро надорад, яъне баробарии байни ҳастии зуҳуршуда (олам) ва номуайянро (Худо) надорад.

Сайид Муҳаммад Ҳусейн Таботабоӣ (1903, олими диншиноси эронӣ, устоди Анри Корбен) дар ҳар нуктааш аз оятҳои Қуръон далел оварда, оид ба атрибути Худо аз нуқтаи назари динӣ дуруст мегӯяд, ки одамон сифатҳои Худовандро чуноне бар забон меоваранд, ҳамин тавр дарк мекунанд, вале ин нодуруст аст, зеро қудрату тавоноию бузургии Ӯ дар тафаккур гунҷоиш намегирад. Барои дарки Худованд ақл ва қувваҳои эҳсосии инсон оҷиз аст. Холиқияш абадист ва аз оғоз буд ва ҳамеша қаюм (мавҷуд) аст…[2, с.13-14].

Аммо моҳияти манифестатсионизм барҳам додани дуализми Офаридгор ва офариниши дар креатсионизми зикршуда буда, ташкили ваҳдати бунёдии олам ва сабабҳои он мебошад. Манифестатсионизм барои тамоми асотири ғарбӣ ва шарқӣ барои бисёр соҳаҳои фалсафаи Ҳиндустон ва Хитой: ҳиндуизм, буддизм, конфутсиизм хос аст.

Аз самтҳои фалсафаи исломӣ, ин хусусият танҳо барои тасаввуф хос аст. Вақте ки ягонагии мутлақи ҳама мавҷудотро дар Худо медонем, формулаи ваҳдати файласуфи бузурги диншиноси Русия В.Соловёв ба ёд меояд: Аввал, дар бораи ягонагӣ сухан меронад, ки он на танҳо ваҳдати Худо ва ҳастиро дар назар дорад, балки ваҳдати антропологии Худо ва одамро, ки дар Падар ва Писар таҷассум ёфтааст ва аз ҷониби вай дар консепсияи Худо-одам ва Худо-инсоният, ки ба қонунҳои ислом созгор нест, ифода мекунад.

Дуюм, В.Соловёв инчунин дар бораи ваҳдати эпистемологӣ сухан меронад, ки маънои муттаҳидсозии ҳама шаклҳои имконпазири дарки Худо ва оламро дар назар дорад: илм, дин, санъат, ҳиссиёт ва мантиқ, донишҳои ақлӣ ва ҳиссӣ, эмпирикӣ ва назариявӣ; дар бораи ҳамоҳангии имон ва ақл, имон ва таҷриба. Дар ин самт, мафҳуми ягонагии Ӯ мазмуни ҳамҷаворшии Офаридгор ва офаринишро бениҳоят васеътар ифодагар буда, дар мавқеи ваҳдати вуҷуд ифода ёфтааст, ки ҷонибдори ваҳдати онтологиянд.

Сеюм, ба андешаи ӯ, ягонагӣ ин ҳамоҳангии ҳамаи ҷирмҳои олам тавассути мансубияти ягонагии мутлақ - Худо мебошад. Мувофиқи таълимоти ислом, ваҳдати илоҳӣ маънои онро дорад, ки Худо нишонаҳо ва сифатҳои мушаххас дошта, ин ҳам вайронкунии ҷиддии қонунҳои имон аст. Ин табиист, зеро ҳама гуна ваҳдат ҷузъҳои "ваҳдати чизе" мебошад. Дар робита ба ин, бояд тазаккур дод, ки вақте сухан дар бораи тасаввуф ва ваҳдати вуҷуд меравад, ин маънои ягонагии Худо ва ҳастӣ, Офаридгор, офариниш ва одамро надорад, балки наздикӣ ба сӯйи Ӯст.

Гарчанде ки маъноҳои физикии истилоҳҳои ваҳдат ва қаробат асоси умумӣ доранд, зеро ҳардуи онҳо метрикаи фазой-вақтӣ доранд, аммо маънои рамзӣ, метафизикии равандҳои ваҳдат ва қаробатӣ ба куллӣ фарқ мекунанд. Тибқи тавҳид Худо орӣ аз ҷисм аст ва берун аз вақт, фазо, миқдору сифат аст.

Орифи муосири роҳи тариқат Сайид Салмон Сафавӣ дар китоби “Ирфони амалӣ”-и хеш асосан ҷанбаи амалии ирфони исломро (аз ҷиҳати динӣ –А.К.) муайян намуда, оид ба ҷодаҳои анъанавии тасаввуф дастурҳои асоснок ва муътамад додааст. Ӯ мегӯяд, ки ирфони исломӣ аз вожаи арабии “арафа” гирифта шуда маънояш дарк кардан, расидан аст. Яъне, ирфон илми худошиносист ва бо чӣ роҳ инсон метавонад Ӯро дарёбад. Вай дар боби 2 (Худфаромӯшкунӣ) оид ба масоили онтологӣ чунин суолҳои ирфони назариро, аз қабили –Ман аз куҷо омадаам? Рисолати ман аз чӣ иборат аст? Куҷо равонаам? – гузошта, таъкид менамояд, ки дил назаргоҳи Ҳақ аст ва бозгашт сӯйи Ӯст. Дар фасли “Тариқи расидан ба Худо” 35 сифоти Худоро номбар карда, ҳақиқати ҳастӣ, бе шакку шубҳа, ин ваҳдат аст, мегӯяд. Ҳар мавҷуди олам дар ҳаракат аст ва дар охир ба Худо бармегардад. Мақсади офариниш камолоту рушди тамоми олам ва қисман инсон аст. Дигар мавҷудоте, ки ба олами офариниш тааллуқ доранд, барои инкишофи руҳӣ ва ташаккули инсон асос мегузоранд [14,с.16;20-21]. Нуктаҳои зикршударо бояд ҷонибдорӣ намуд.

“Айнулқузоти Ҳамадонӣ яке аз назариётчиёни тасаввуф буда, бештари таълифоташ ба равшан намудани масъалаҳои баҳсталаби ирфонӣ бахшида шудаанд. Масъалаҳои таносуби Худо, табиат ва инсонро Айнулқузоти Ҳамадонӣ аз мавқеи тасаввуф ҳал карда, вуҷуди Худоро бетағйиру абадӣ медонад. Ба ақидаи мутафаккир, Офаридгор холиқи тамоми мавҷудоти зинда буда, зоти ӯ дастраси ақли инсонӣ намебошад. Дар афкори пантеистии Айнулқузоти Ҳамадонӣ масъалаи пайдоиши силсиламаротиби вуҷуд матраҳ шуда, ӯ Худоро вуҷуди ягонае мешуморад, ки мисли Офтоб олами моддиро нурпошӣ карда, ба он ҳастӣ мебахшад. Ҳамин ҷиҳати таълимоти ӯ, ки моҳиятан пайдоиши ваҳдатро аз касрат аз назари ирфонӣ имконпазир мегардонад, боиси хашму ғазаби фақеҳону илоҳиётшиносон гардид. Айнулқузоти Ҳамадонӣ илоҳиётшиносони исломро, ки ба худ сифатҳои инсонӣ медоданд, сахт танқид кардааст. Роҷеъ ба масъалаи сабабият Айнулқузоти Ҳамадонӣ фикри намояндагони мактаби машшоъро напазируфта, Худоро вуҷуди мутлақ ва сабаби зуҳуроти олами моддӣ медонад. Афкори озодандешии Айнулқузоти Ҳамадонӣ дар ҳалли масъалаи озодии ирода зоҳир мешавад. Ӯ инсонро дар рафтору омолаш бар хилофи назарияи аҳкомпарастонаи динӣ озоду мустақил мешуморад. Мақсаду мароми ҳастиро Айнулқузоти Ҳамадонӣ мисли дигар мутасаввифон дар ваҳдати вуҷуд медид. Барои ба он ноил шудан бояд инсон ахлоқи ҳамидаро касб карда, тавассути риёзати қалбӣ ба камолоти маънавӣ расад ва бо тааммули амиқи фикрӣ холиқашро шиносад. Айнулқузоти Ҳамадонӣ нафсро се навъ медонад. Нафсҳои наботию ҳайвонӣ мисли назари дигар мутафаккирон аст, вале асоси таълимоти мутафаккирро роҷеъ ба ин масъала «қалб» ташкил медиҳад. Қалб дар таълимоти Айнулқузоти Ҳамадонӣ моҳияти маънавӣ пайдо карда, тамоми маърифати ирфонӣ тавассути он сурат мегирад”[19].

Дар интиҳои сухан бояд зикр намуд, ки аввал, ба баҳси теологӣ кашидани масъалаҳои онтологӣ барои мақому дараҷаи муайяни назариявию фалсафиро соҳиб гардидани ҷаҳонбинии исломӣ мусоидат хоҳад кард.

Дуюм, маҳз тавассути проблемаҳои онтологӣ, ду самти муҳимтарини рушди руҳи инсон ва дарки олам – илм ва дин наздиктар мешаванд.

Сеюм, шиддат ёфтани ҳамкориҳои мутақобилаи байнимазҳабӣ дар шароити муосир на танҳо дар соҳаи худи догмаҳои динӣ, аз ҷумла дар масъалаҳои амалӣ, аз ҷумла мушкилоти онтологӣ, сурат мегирад.

МуқарризАмондуллоев Б. – н.и.ф., дотсенти ДМТ

АДАБИЁТ

1. Ализаде А. Исламский энциклопедический словарь. – Москва: Ансор,2007.-С.57.
2. Алламе Таботабои. Тайны исламского монотеизма. Пер. А Ежова. Можайск.-ОАО Можайский полиграфический комбинат. -2010.-С.140.
3. Большой толковый словарь русского языка/сост. и гл. ред. С.А. Кузнецов. СПб.: Норинт, 1998. – 1536 с.
4. Давлатзода Д. Мусулмонон: Таърихи воқеии инкишоф ва таназзул. – Душанбе: Эр-граф, 2017.-520с.
5. Закон Божий. Сост. Протоиерей Серафим Слободской. издание четвёртое, Holy Trinity Monaster? Jordanville? N/Y/USA,1987,стр.106
6. Китоби Муқаддас. [Аҳди Қадим]. Китоби якуми Мӯсо, Ҳастӣ. Институти тарҷумаи Китоби Муқаддас. -Стокголм, 1999. -С.1361.
7. Красиков В.И. Онтологии / В.И.Красиков // Вопросы философии. -2013. – № 9. -С. 43–51.
8. Кураев Андрей. Православие и эволюция // svitk.ru.
9. Қуръони карим (асл ва матни тарҷумаи тоҷикӣ). -Душанбе: Ирфон, 2007.-616 с.Сураҳои Бақара[255],Оли Имрон[2,6,18]Анъом[73,80,95] ва ғ.
10. Магомедов К.М. Онтологический дискурс в исламской теологии и религии / К.М.Магомедов, Н.А. Саркарова // Исламоведение. -2017. -Т. 8. -№ 3. -С. 95–112.
11. Олимов К. Андешаҳо доир ба фалсафа, ирфон ва худшиносии миллӣ / К.Олимов. -Душанбе: Ирфон, 2014. -С.391.
12. Осимӣ М. Пайдоиш ва ташаккули тафаккури фалсафӣ. -Душанбе: Дониш, 1970. -137с.
13. Пивоваров Д. В. Категории онтологии. В 2 ч. Часть 1: учеб. пособие для академического бакалавриата / Д. В. Пивоваров. — М.: Издательство Юрайт,2018; Екатеринбург: Изд-во Урал. ун-та. — 279 с.
14. Сафави Сайид Салман. Практический мистицизм. – М.: Академический проект: ООО Садра, 2013. -С.92.
15. Смирнов А.В. Классический ислам и современный Дагестан: как можно сегодня прочитывать исламское наследие // Проблемы российского самосознания: историческая память народа. Материалы 12-й Всероссийской конференции. -Москва–Махачкала, апрель 2015 г. – М.–Махачкала: Дельта-Пресс, 2015. – С. 43–54.
16. Соколов В.В. Средневековая философия / В.В. Соколов. – Москва: Высшая школа, 1979. -448с.
17. Таърихи динњо. Душанбе: Дониш, 2014.-368с.
18. Таърихи фалсафаи тољик. -Љ.1.-Душанбе: Дониш, 2011.-582с.
19. Умаров И. Философские и этические взгляды Айнулкузота / И.Умаров. Д., 1984.
20. Фролова Е.А. Средневековая арабская философия: проблемы и решения / Е.А. Фролова. – М.: Изд-во восточной литературы РАН, 1998. – 527 с.
21. Њазратї М., Саидиён И. Ислом: равия, мазњаб ва фирќањои он. – Душанбе: Ориёно, 1992. -104.
22. Чжун Сечжин. Общие религиозные аспекты мистицизма в суфийской традиции / Чжун Сечжин // Вопросы философии. – 2017. – № 2. – С. 186–194.
23. wikipedia.org › wiki › Аврелий_Августин [Бог, мир, человек]

НУКТАЕ ЧАНД ОИД БА МАСЪАЛАИ ТАНОСУБИ ХУДО, ОЛАМ ВА ОДАМ ДАР ОНТОЛОГИЯИ ДИНИ НАСРОНӢ ВА ИСЛОМ

Ҳадафи ин мақола баррасии бархе аз мушкилоти онтологӣ дар масъалаи таносуби байни Худо, олам ва инсон, муайян кардани умумият ва вижагиҳои он дар муқоиса бо динҳои насронӣ ва ислом мебошад. Ошкор кардани асолати воқеии ҷаҳонбинии исломӣ, дар заминаи бисёрфарҳангӣ, бидуни таҳкурсии онтологӣ имконнопазир аст. Аз ин хотир, ин вазифа муҳим арзёбӣ мегардад. Муҳаққиқ вижагиҳои умумии онтологияи диниро номбар карда, онҳоро шарҳ дода, оид ба онтологияи исломӣ ва хусусиятҳои тафриқавии он, креатсионизми диниро муайян менамояд. Инчунин, ӯ фарқи афкори намояндаҳои ҷараёнҳои илмӣ, динӣ

ва сиёсии исломро дар асрҳои миёна, оид ба масъалаи таносуби Худо ва одам бозгӯ намуда, сарчашмаҳои ташаккули акори онҳоро ҷустуҷӯ менамояд. Ӯ таъкид менамояд, ки аввалан, ба баҳси теологӣ кашидани масъалаҳои онтологӣ барои мақому дараҷаи муайяни назариявию фалсафиро соҳиб гардидани ҷаҳонбинии исломӣ мусоидат хоҳад кард. Дуюм, маҳз тавассути проблемаҳои онтологӣ, ду самти муҳимтарини рушди руҳи инсон ва дарки олам – илм ва дин наздиктар мешаванд.Сеюм, шиддат ёфтани ҳамкориҳои мутақобилаи байнимазҳабӣ дар шароити муосир на танҳо дар соҳаи худи догмаҳои динӣ, аз ҷумла дар масъалаҳои амалӣ ва мушкилоти онтологӣ, сурат мегирад.

Калидвожаҳо: онтология, ҳастӣ, креатсионизм, эволютсионизм, манифестатсионизм, динҳои ислом, насронию яҳудӣ, калом, исмоилия, тасаввуф.

НЕКОТОРЫЕ ВЗГЛЯДЫ О СООТНОШЕНИИ ПОНЯТИЙ БОГА, МИРА И ЧЕЛОВЕКА В ХРИСТИАНСКОЙ И ИСЛАМСКОЙ РЕЛИГИЯХ

Цель данной статьи рассмотреть некоторые онтологические проблемы соотношения между Богом, миром и человеком, определить их общность и особенности в сравнении с христианством и исламом. Невозможно раскрыть истинную природу исламского мировоззрения на межкультурной основе без онтологической основы. Поэтому эта задача считается важной.Исследователь перечисляет общие черты религиозной онтологии, объясняет ее и определяет исламскую онтологию и ее отличительные особенности, религиозный креационизм. Он также обсуждает различия во взглядах представителей научного, религиозного и политического течения ислама в средние века на вопрос об отношении между Богом и человеком, и ищет источники их формирования.Он подчеркивает, что, в первую очередь, обсуждение онтологических вопросов будет способствовать приобретению определенного теоретико-философского статуса и обретению исламского мировоззрения. Во-вторых, именно через онтологические проблемы сближаются два важнейших направления развития человеческого духа и понимания Вселенной - наука и религия.В-третьих, интенсификация межрелигиозного сотрудничества в современных условиях происходит не только в области самой религиозной догмы, но и в практических вопросах, включая онтологические проблемы.

Ключевые слова: онтология, бытие, креационизм, эволюционизм, исламские, христианские и еврейские религии, калам, исмаилизм, суфизм.

SOME VIEWS OF THE RELATIONSHIP BETWEEN GOD AND MAN IN THE CHRISTIAN AND ISLAMIC RELIGION

The purpose of this article is to consider some ontological problems of the relationship between God, the world, and man, to determine their generality and characteristics in comparison with Christianity and Islam. It is impossible to reveal the true nature of the Islamic worldview on an intercultural basis without an ontological basis. Therefore, this task is considered important.The researcher lists the general features of religious ontology, explains it, and defines Islamic ontology and its distinctive features, religious creationism. He also discusses the differences in the views of representatives of the scientific, religious and political trends of Islam in the Middle Ages on the question of the relationship between God and man and looks for the sources of their formation.He emphasizes that, first of all, the discussion of ontological issues will contribute to the acquisition of a certain theoretical and philosophical status and the acquisition of an Islamic worldview.Secondly, it is through ontological problems that the two most important directions of the development of the human spirit and understanding of the Universe - science, and religion - converge.Thirdly, the intensification of interreligious cooperation in modern conditions occurs not only in the field of religious dogma itself, but also in practical issues, including ontological problems.

Keywords: ontology, beat, creationism, evolutionsionism, manifestationism, Islamic, Christian and Jewish religions, kalam, ismailism, Sufism.

Маълумот дар бораи муаллиф*:* *Каримов Аслам Азамҷонович* - Донишгоҳи давлатии ҳуқуқ, бизнес ва сиёсати Тоҷикистон, дотсенти кафедраи фанҳои ҷамъиятӣ. Суроға: 735700, Ҷумҳурии Тоҷикистон, ш. Хуҷанд, мкр.17, бинои 1. E-mail*:* ***aslam73@list.ru***. Телефон: **(+992) 770-61-31**

Сведение об авторе: Каримов Аслам Азамжанович - Таджикский государственный университет права, бизнеса и политики, доцент кафедры общественных наук Адрес: 735700, Республика Таджикистан, г. Худжанд, 17 мкр. Дом 1. E-mail: **aslam73@list.ru**.Телефон: **(+992) 770-61-31**

Information about the author: ***Karimov Aslam Azamjonovich***, - Tajik State University of Law, Business and Politics, associated department of the social science. Address: 735700, Republic of Tajikistan, Khujand, microdistrict 17. Building 1. E-mail: **aslam73@list.ru**. Pone: **(+992) 770-61-31**

УДК:1(091) (575.3)

РАЗОЛАТ АЗ НИГОҲИ АБДУЛЛОҲИ ШАБРОВӢ

Аминов Б. У.
Институти фалсафа, сиёсатшиносӣ ва ҳуқуқи ба номи А. Баҳоваддинови АМИТ

Зери мафҳуми разолат тамоми аъмоли зишти инсон ба монанди адоват, беҳаёӣ, ғайбат, ғазаб, дурӯғ, душманӣ, зулм, исроф, макр, мардумозорӣ, нодонӣ, ношукрӣ, суханчинӣ, туҳмат, фитна, фурӯмоягӣ, фиреб, хасисӣ, хиёнат, хушунат, ҳасад, ҳирс, ҷаҳолат ва монанди инҳо фаҳмида мешавад, ки тамоми ин сифатҳо дар ниҳоди шахс аз ҷаҳолату нодонӣ ва дур мондан аз маърифати волои инсонӣ падид меоянд. Дар ҳоле чунин аъмол дар табиати шахс ташаккул ёбанд, ақл дар назди нафс оҷиз мемонаду нафс ҳокими ақл мегардад. Дар ин маврид сифатҳои нек ба сифатҳои бад мубаддал мегарданд ва сифоти ҳалимӣ нобуд мешаванд. Агар разолат зиндагии инсонро фаро гирад, роҳи инсон на ба сӯйи саодат, балки ба сӯйи шақоват аст. Дар ин маврид дигар фарқ байни зиндагии инсон ва ҳайвон боқӣ намемонад. Дар чунин ҳолат маъно ва мазмуни ҳаёт ранги манфӣ мегирад. Инсоне, ки дар талаби саодат аст, бояд хоҳишоти нафсро дур андозад ва раҳо кунад. Пас, илоҷи ҷаҳлу разолатҳо илм бувад. Назари устоди илми ахлоқ, Арасту дар ин маврид чунин аст: «Разилат низ дар ихтиёри мо аст, зеро ҳар чизе, ки феъли он дар ихтиёри мо бошад, тарки он низ дар ихтиёри мо аст ва билъакс ва аз ин сабаб агар феъл (дар ҷое, ки мустаҳсан бошад) дар иқтидори мо аст. Ба ҳамин сурат тарки он (ки дар он ҷо ғайри мусҳтасан аст) низ дар қудрати мо аст ва билъакс. Вале, агар дар иқтидори мо бошад, ки нек ё бадро гирифта, ё тарк кунем ва ҳам айни ин кор муҷиби он бошад, ки моро хуб ё бад. Пас зоҳир аст, ки нек будан ё бад будани мо дар дасти худи мо аст» [2, с.69].

Бе маърифати хайр рӯйи ҳаёт ба ҷониби мақсадҳомутаваҷҷеҳ шуда наметавонад, зеро маърифати хайр дар тули ҳаёт дар расидан ба саодат нақши калидӣ дорад. Набояд фаромӯш кард, ки миёни нафсу бадан алоқаи маҳкам ва робитаи мубрам вуҷуд дорад. Ҳар кайфияти мусбат ва манфие, ки дар яке пайдо шавад, дар дигаре таъсир мерасонад. Дар ҳоле ки инсон ҷисман бемор мешавад, ба тибби ҷисмонӣ муроҷиат мекунад ва илоҷи давои ҷисми худро пас аз ташхис дармеёбад. Аммо, вақте ки руҳан бемор мешавад, табибон дар илоҷи шифои ӯ оҷизанд. Ин шахс бояд ба тибби руҳонӣ (яъне панду мавъизат ва ба садои аҳли илм гӯш фаро диҳад) муроҷиат намояд ва ғизои руҳро дуруст дарёбад. Дар бораи разолат мутафаккирон ақидаҳои мухталиф доранд. Масалан, мутафаккири асримиёнагӣ Абдуллоҳи Шабровӣ дар рисолаи «Унвон-ул-баён»-и худ разолатро ҷаҳл медонад ва зери мафҳуми разолат тамоми аъмолу афкори зишти инсониро дар назар дорад, зеро аъмолу афкори зишт талхиҳои рӯзгорро ба инсон мечашонанд. Ин олими забардаст дар асари безаволи худ «Унвон-ул-баён» тамоми аъмоли разилаи инсониро ба мисли зулм, дурӯғ, фитна, ғайбат, ғазаб, исроф, туҳмат, ҳирс, фурӯмоягӣ, хасисӣ, хиёнат, фиреб, макр, суханчинӣ, адоват, хушунат, беҳаёӣ, бухл, ҳасад, кина ва ғайраро сахт танқид карда, чунин аъмолро мояи шақовати ҷамъияти инсонӣ медонад. Сабаби пайдоиши чунин аъмолро дар ҷомеа Шабровӣ дар он мебинад, ки нафси ҳайвонӣ болои ақл ғолиб гардад ва ақл дар баровардани ҳукми дуруст барои расидан ба саодат оҷиз гардад. Ба маънои гуфтаҳои боло Абдуллоҳи Шабровӣ чунин ибрози ақида дорад: «Хоҳиши нафсро дур андоз ва раҳо кун, агар ӯ бар ақл ғолиб гардад, сифатҳои неки инсонро ба сифатҳои бад мубаддал мегардонад, пас сифати ҳалимиро нобуд месозад. Шахси ҳавопараст ба зоҳир гарчи ҳалим намояд, лекин дар ботин шахси кинадор аст» [8, с.29]. Дарвоқеъ бадтарин шахс касест, ки аз ӯ хайру некиро умед карда намешавад ва дар ботини ӯ кибру

ҳавопарастӣ реша давонида, дигар аз ҳасаноти ӯ чизе боқӣ намондааст, зеро ақли ӯ тахти таъсири нафси саркаш монда, дар ботинаш тамоми аъмоли зишт реша давонида, он решаҳои сиёҳ то ба умқи қалбаш фурӯ рафтаанд. Ботини шахси кинадор чун як фазои пур аз зулмат аст, ки дар он торикиҳои зулмат ҳеҷ нуре барои дарёфти роҳи саодат равшанӣ намекунад. Чунин шахс агар зоҳиран худро ҳалим намояд, лекин ботини ӯ ба ҳеҷ ваҷҳ ҳалимиро намепазирад. Яке аз аъмоли разила он аст, ки баъзе дар қайди ғазаб ва бархе дар ҳаболаи шаҳват ва гурӯҳе асири ҳирс ва ҷамъе мубталои кибру ғуруранд. Одам ва дигар мавҷудоти соҳибруҳ дар асл чун як мавҷуди биологианд. Инсон, ки соҳиби ақл, шуур, нутқ аст ва дастони қобили меҳнат дорад, зери таъсири омилҳои ҷамъияти инсонӣ монда, мафкурааш шакл мегирад ва дар ӯ ҷаҳонбинӣ ва маърифат ташаккул меёбанд. Дар чунин ҳолат мақом ва мартабаи инсониро дар меёбад, аммо дигар мавҷудоти соҳибруҳ, ки ба онҳо ақл, шуур, нутқ, маърифат ва дастони қобили меҳнат хос нест, зери ҷамъияти ҳайвонӣ то абад боқӣ хоҳанд монд. Пас, инсоне, ки ҳастии худро дар ҷамъият дарк накардаву нашинохтааст, миёни ӯ ва дигар ҳайвонот тафовуте вуҷуд надорад. Албатта, дар сиришти чунин нафар ба ҷойи қувваи некӣ, қувваи бадӣ нашъунамо мекунад ва ҳаёти ӯро тамоми разолатҳо фаро мегиранд. Чунин шахс ба сурат одам ва ба сират чун ҳамон ғаризаи биологӣ аст.

Дар олами моддӣ ҳар мавҷуде вазифае дорад, ки онро ба ҷо меорад ва камолу хайри он мавҷуд марбут аст дар икмоли ба ҷо овардани он вазифа. Ва инсон аз ҳайси он ки инсон аст, вазифаи ниҳоят махсусе дорад, ки ба воситаи он вазифа аз тамоми дигар мавҷудот афзалият дорад. Ин вазифаи ӯ ҳаёти баҳоимӣ ва ҳаёти пур аз разолатҳо нест, балки ҳаёти босаодати ӯст. Пас хайри инсон марбут бо он аст, ки ин ҳаёти босаодатро ба мукаммалтарин сурат ба кор барад.

Ба ақидаи Абдуллоҳи Шабровӣ, шахсе, ки сиришти ӯро разолатҳо фаро гирифтаанд, дигар бо чашми сар ба сӯйи саодатҳо назар карда наметавонад. Тарбия барои ин шахс мутлақо бетаъсир хоҳад монд ва роҳро барояш раҳо кардан беҳтар аст. «Касе, ки лоиқи тарбия нест, роҳро барояш раҳо кун» [8, с.41]. Дар табиат ва сиришти нафаре, ки арзишҳои инсонгароӣ ҳувайдо нест, барои ӯ таълиму тарбия бетаъсир мемонад. Табиат ва сиришти инсон асос аст, чунки онҳо дар раванди ҳаёт моҳияти инсонро меофаранд. Дар тули ҳаёт таҷрибаҳо нишон додаанд, ки тарбия хос аст на ом, яъне дар ҷараёни тарбия на ҳама одамон тарбияро ба худ яксон мепазиранд. Ба андешаи мутафаккир, на ҳар шахс лоиқ ва сазовори тарбия мебошад. «Пас оқил бояд, ки ба касби саодати сармадӣ (доимӣ) ва лаззоти абадӣ кӯшида, ҳайвонсифат ба обу алаф сар фурӯ наёварад, балки инсонсурат майл ба олами боло кунад ва қувои ҷисмониро дар таҳсили асбоби лаззоти ақлӣ сарф намояд» [15,с.178]. Нокас ба тарбият ҳеҷ вақт мартаба ва арзишҳои инсонгароиро дарнамеёбад. Касоне, ки тамоман аз арзишҳои инсонгароӣ маҳруманд, дар ҳама тариқ ифрот мекунанд, яъне онҳо лаззатро дар аъмоли носаҳеҳ меҷӯянд. Вақте ки разолат махсуси табъи инсон бошад, он разолати мутлақа аст. Дигар разолатҳо, ки махсуси табъи ӯ нестанд, разилати муқайяда, яъне разилати табиӣ ва разилати маризӣ гуфта мешавад, на разилати мутлақа. Ба маънои гуфтаҳои боло Шайх Муслиҳиддин Саъдии Шерозӣ дар «Гулистон» чунин фармудааст:

«Саъдиё Шерозиё таълим мадеҳ бадзодро,
Бадзод агар олим шавад санге занад устодро» [9].

Аз чунин таҳлилҳо хулосае бармеояд, ки барои шахси “бадзод”, яъне «бадсиришт» ё «бадасл» тарбия суде надорад. Агар чунин шахс «одам» шавад (ба мартабаҳои баланд расад), ба асли худ ва устоду дигар атрофиёнаш ба назари бад нигариста, ҳатто хиёнат ҳам мекунад.

Шабровӣ ҷойи дигар аз занони покдоман ва боиффат ҳимоят карда, чунин ибрози ақида менамояд: «Агар бухтону тухмати занҳои боиффатротарк кунед барои шумо модарҳоятон аз бухтон саломат мемонанд» [8, с.41]. Яке аз аъмоли разила тухмат ва бухтон задан ба занҳои покдоман ва боиффат аст. Ба ақидаи мутафаккир, зан –модар беҳтарин неъмат дар ҳаёт ба шумор меравад, зеро тамоми бузургон, донишмандону мутафаккирон ва дигар нафарони ба миллат содиқ ҳама аз домони поки ӯ ба дунё омаданд ва набояд ба зан – модар тухмату бухтон зад. Ба назари ӯ, пеш аз оне, ки ба касе тухмат ва бухтон занем, аввал шахсони наздики худро пеши назар овардан лозим аст. Тухмат ва бухтон ин як навъ даъвои бедалел буда, асоси воқеӣ надоранд. Нафароне, ба ин разолат қодиранд, ки дар онҳо заррае аз маърифати софи инсонӣ ба чашм намерасад. Тухмат ва бухтон разилати бузургеанд, бинобар ин дар ҷомеа нафароне, ки ба ин разилат гирифторанд, онҳоро ҷилвагирӣ бояд кард. Дар ҳаёт бисёре аз бадбахтиҳо маҳз ба туфайли тухмат ва бухтонҳо ба сари инсонҳои пок ва боиффат мутаҳаммил мегарданд, ки рӯзгори ширинро ба талхӣ тарҷеҳ медиҳанд. Дар натиҷаи тухмату бухтонҳо чандин оилаҳои орому осуда аз байн рафта, рӯзгори аъзоёнашон ба талхӣ табдил мегардад ва он тифлоне, ки дар он оилаҳо зери боли падару модар қарор доштанд, ҳаёти босаодаташон ба бадбахтӣ иваз мешавад. Шахсе, ки тухмат ва бухтон мекунад, дар доираи ҷаҳолат қарор дорад. Аз нигоҳи ҳикмат чунин ашхос бадтарини мардум буда, аввал ба худ ҷабр мекунанд баъд аз он ба дӯстону пайвандон, боқӣ ба тамоми мардум.

Ба бародарони худ рағбат надоштан ва ба онҳо кумаку раҳм накарданро мутафаккир бадтарин разилат ва аз байн рафтани силлаи раҳм, инчунин асоси гум гаштани муҳаббатҳо медонад. «Шахсе, ки ба бародарҳояш рағбат надошта бошад ва ба эшон раҳм накунад, ба зиёну зарар мубтало мегардад» [8, с.41]. Рағбат надоштан миёни бародарон ва мушоҳида нашудани раҳму инсоф байни онҳо дар ҳар давру замон зиёд ба чашм мерасад ва Абдуллоҳи Шабровӣ ҳам чунин мушкилиҳоро дар замони худ ба хубӣ дарк ва мушоҳида карда буд. Ӯ муттаҳидии бародарон ва устувории муносибатҳои онҳоро дар муҳаббати комил медонад, чунки муҳаббат олитарину ҷамилтарин ва ҳам лазизтарин амал аст. Афсӯс, имрӯзҳо мо мушоҳида мекунем, аксари бародарони хунӣ ба хотири ягон манфиате бо ҳам душман ва рӯйгардону қаҳрианд. Байни онҳо риштаи муҳаббат, силаи раҳму шафқат ва рафтуомаде вуҷуд надорад. Шояд волидайн аз рӯзҳои аввали тарбия фарзандонро дар руҳияи муттаҳидиву сарҷамъӣ ҳидоят намекунанд ва тухми муҳаббат, адлу инсоф ва рағбатро дар қалби онҳо намекоранд. Пас аз бузург шудани фарзандон, дар мушоракати бародарӣ дигар чизе байни бародарон боқӣ намемонад. Ҳол он ки онҳо ҳама аз як падару модар ба дунё омадаанд. Волидайн онҳоро яксон бо тамоми орзуҳо парваронидаанд. Волидайн умед аз он доштанд, ки ҳама фарзандон дар ҳаёт сар аз як гиребон хоҳанд бароварду ҷумла мушфиқи якдигар мешаванд. Аз ин ҷаҳолату разолат бояд дурӣ ҷуст ва бо бародарони худ рағбат дошт. Ҳар вақте ки бародарат мухтоҷ бувад, ҳоҷати ӯро ба фардо маяфкан, ки ту чӣ донӣ, ки фардо чи ба вуқуъ меояд. Дар зиндагӣ ҳар чизе, ки барои нафси худ мехоҳӣ ҳатман онро барои бародарат ҳам бихоҳ. Мутафаккир ҳам мутаассиф аз он аст, ки дар ҷомеае, ки байни бародарон рағбат, раҳм ва муҳаббату мушоракат ҷой надошта бошад, дар он ҷомеа маъно ва лаззати ҳаёт аз байн меравад. Фаромӯш набояд кард, ки низом ва устувории ҳама мавҷудот дар рӯйи Замин ба сабаби рағбату муҳаббат аст ва ҳеҷ мавҷуд аз рағбату муҳаббат холӣ нест. Бинобар ин ҳатман миёни бародарон муҳаббат бояд вуҷуд дошта бошад.

«Бадтарини мардум касе аст, ки узрҳоро қабул намекунад ва лағжишҳоро намепӯшад ва намебахшад» [8, с.42]. Дигар разилате, ки дар табиати шахс ҷой дорад ин набахшидани узр ва лағжиши дигарон аст. Авф ва бахшиш сифати одамони боқувват аст, одамони беқувват ҳеҷ гоҳ намебахшанд. Ҳарчанд қувват бошад, ҳусн ва қубҳи авф бештар дар

табиати инсон зоҳир мегардад. Узрҳоро қабул кардан ва бахшидан, яъне авф кардан аз зеботарин ахлоқи ҳамидаи инсон аст. Шафоаткунандаи гунаҳгор иқрор кардани ӯст ба гуноҳаш ва пушаймон шудани гунаҳгор аз гуноҳаш узр овардани ӯ мебошад. Зикр кардан бамаврид аст, ки авф баъд аз қудрат писандидатар мебошад. Авф он аст, ки бар нафс осон бошад, яъне тарки муҷозот ба бадӣ ё талаби мукофот ба некӣ, яъне аз он қудрат дар нафс тамкин ҳосил ояд. Дар хабар аст, ки «Маъмун, ки воситаи ақди хилофату робитаи назми ҷалолат буд, гуфта буд, ки агар аҳли ҷароим (гунаҳкорон) бидонанд, ки маро дар авф кардан чӣ лаззат аст, ҷароимро ба туҳфа пеши ман биоваранд» [15, с.297]. Беҳтарини мардум ба бахшидани гуноҳ қодиртарини онҳо аст. Ба подоши бад ва интиқом гирифтани он ва беҳтарин бахшиш ва эҳсон он аст, ки ибтидо аз тарафи шахси қодир ба интиқом бошад. Шабровӣ ақида дорад, ки агар касе дар ҳаққи ту бадӣ кунад, пас бояд ту ӯро дар муқобили лағжиш ва гуноҳояш бибахшӣ. Бахшиш ва авф аз гунаҳгоре, ки дар ҳақиқат аз аъмоли зишташ пушаймон шудааст, караму бузургии беназир аст. Дар табиати инсоне, ки меҳрубонӣ, муҳаббат ва бахшишу авф ҷой дошта бошад, ақли ӯ бештар мебошад ва чунин нафаре, ки авфу бахшиш кунад, ба вазифаи одамгарии худ вафо намуда, онро ба ҷо меорад.

Масхара кардан яке аз аъмоли манфур аст, ки дар байни одамон кина ва адоватро эҷод менамояд. Ҳазл меъёр дорад, вақте ки аз чорчӯбаи худ берун барояд, инсонро ба сӯйи ифрот ё тафрит мебарад. Шабровӣ ҳам маҳз ҳамин масъаларо иброз менамояд. «Шӯхӣ ва масхара карданро тарк кунед, зеро он кина ва душманиро эҷод мекунад» [8, с.48]. Аз назари ӯ, мазоҳ (масхара) як навъ дашном аст, зеро дар аксар маврид ба туфайли ҳазл ва масхара байни дӯстон ва наздикон кина ва адоват ба вуҷуд меояд. Нафаре, ки дар ҳазл ба ифрот ё тафрит меравад, на ин ки дар назари дигарон хору залил аст, балки обрӯ ва эътибори худро дар байни мардум аз даст медиҳад. Ҳазл ва шӯхии касе, ки бисёр шавад, пас ӯ аз ду чиз холӣ нест, ё аз таҳқир кардани дигарон ӯро, ё аз кинаву адоват гирифтани эшон бар ӯ. Чунин нафари истеҳзокор дар аксар маврид тақсири худро надида, ба масхараи дигарон мепардозад. Нафаре, ки зиёд ба ҳазл ва арбадагӯӣ (беҳудагӯӣ) машғул аст, некиро аз дигарон манъ мекунад, яъне дигаронро ба саодат роҳнамоӣ намекунад, он шахс ҳатто атрофиёнашро аз некӣ маҳрум кардааст. Касе, ки ба бадӣ кардан дигаронро ёрӣ диҳад, дар ҳақиқат ба онҳо зулму ситам кардааст. Насируддини Тӯсӣ дар мавриди афъоли манфии мардум чунин назар дорад. «Мардумро қувватҳои мухталиф зиёд аст. Мумкин бувад, ки баъзе боис шавад бар феъле мухолифи тақозои қуввати дигар. Монанди он ки соҳиби ғазаб ё соҳиби шаҳват ба ифрот равад, ё касе, ки дар мастӣ арбада кунад, афъоле ихтиёр намояд бе машварати ақл, ки баъд аз муовадаташ пушаймон шавад» [7, с.186]. Шахсе ки бадӣ ва ношоямро анҷом диҳад ва мардумро масхара намояднироми ӯ бад мешавад. Ҳамеша дар назари дигарон хору залил аст. Ба ақидаи Арасту, «ба марди бад ҳар чизе метавонад, ки мавзуи иродаи ӯ шавад» [2,с.69]. Ҳар шахсе ки бо бадон, разилону фурӯмоягон омезад ва ҳамнишин шавад, роҳи ӯ ба сӯи шақоват аст ва ҳеҷ гоҳ некӣ намебинад ва таҳқир мешавад, зеро ӯ дар суҳбати бадон тарбият ёфтааст ва табиати эшонро гирифтааст.

Одоби ҳамсоядорӣ яке масоили зарурӣ дар ҳаёти иҷтимоии одамон ба шумор меравад. Инсон, ки мавҷуди иҷтимоӣ аст, ҳамеша ба муомилоту баробарӣ ниёз дорад. Яке аз муомилот ва баробарӣ дар ҷамъият одоб ва ба ҷо овардани ҳаққи ҳамсоядорӣ мебошад. Дар ин маврид аз тарафи донишмандону мутафаккирон таъкидҳои зиёд шудааст, ки одоби ҳамсоядорӣ риоя гардад. Ба назри Шабровӣ, «бадгуҳартарини мардум касест, ки ҳамсояҳояш аз зиёну зарари ӯ дар амон нестанд» [8, с.58]. Шахсе, ки ҳамсояҳои ӯ залил ва хоранд, ҳеҷ гоҳ боиззат намегардад. Яке аъмоли манфур ва разилона озори ҳамсоя

мебошад. Мувофиқи таълимоти мутафаккир, ҳамсоя болои ҳамсоя ҳаққои зиёд дорад. Муҳимтарин ҳаққо он аст, ки ба шодӣ, ғаму андуҳ ва хурсандию шодмонии ҳамсоя шарик бошӣ ва ҳамеша даъваташро иҷобат кунӣ ва ӯро озору азият надиҳӣ. Ҳамсояро дашном додан, ранҷонидан ваӯро озору андуҳгин гардонидан бадтарин амали зишт мебошад. Ранҷиш бар хилофи разилати комёб, низ ҳолате аст, байни ҳасад ва байни шатомат (ҳақорат) ва ин ҳар се марбут аст ба лаззату амале, ки дар асари воқеоте, ки ба ҳамсоя рух медиҳад, эҷод мешавад, зеро касоне, ки ин эҳсоси ҳаққониро дошта бошанд, табиӣ аст аз комёбии дигарон, ки аз рӯйи лаёқату шоистагӣ набошад ба танг меоянд. Дар ҳоле ки ҳасад ба ҳайси як ифрот аз ин ҳам таҷовуз карда, ба ҳар навъи комёбии дигарон ғамгин мегардад ва касе, ки ҳисси шамотат дорад ба ҳайси як тафрит тамоман аз ҳисси ранҷишу алам ақибмонда ва ҳатто ба мусибати ҳамсоя ва дигарон шодмонӣ мекунад. Набояд шахс аз ҳамсояи худ сарфи назар намояд ва аз он ҳуқуқҳое, ки болои ӯ дорад, ба якборагӣ фаромӯш кунад. Ҷоҳилтарини мардум касе аст, ки некии худро аз ҳамсояаш бозмедорад, вале эҳсону хубиро аз ӯ умед дорад. Мутаассифона, имрӯзҳо мо шоҳиди ҳолатҳои зиёд мегардем, ки аксари ҳамсояҳо аз озору азияти якдигар дар амон нестанд ва ҳамеша байни онҳо кинаву адоват ҳукмфармо аст, яъне ҳаққи ҳамсоядорӣ комилан поймол гардидааст. Дар урфият мақоми ҳамсояро аз хешовандони дур болотар донистаанд. Ҳамсояро ба некӣ мукофот кардан ва аз хатогии ӯ гузаштан фазли ҷавонмардист.

Яке аз амалҳои зишти дигар озор додани одамони солеҳ ва накукор мебошад, зеро дилозорӣ ва ё худ мардумозорӣ бадтарин кирдори инсоният ба шумор меравад, ки ин амал дар таълимоти тамоми мутафаккирон зери танқиди сахт қарор дорад. Аз ҷумла, Шабровӣ ҳам ин амали зиштро мазамат менамояд: «Шахсе, ки одамони хубу солеҳро озор медиҳад, эшон аз ӯ эъроз намуда, рӯйгардон мешаванд» [8, с.61]. Касе, ки мардони комил, накукор ва махсусан аҳли илмро сабук шуморад ва ба назар нагирад, хору расво мегардад. Озор додан бо чанд навъ амал сурат мегирад. Масалан, озор додан бо забон, озор додан бо дасту пой ва бо дигар кирдори ношоям. Ҳатто он хабаре, ки боиси озурдагии дигарон мегардад, аз овардани он худдорӣ кардан афзалтар аст. Шахсони хубу накукорро набояд озор дод, ки корҳои олам дар маърази тағйирёбиву заволёбӣ аст. Бадбахт он нафарест, ки аз ба ёд овардани оқибат ғофил бошад ва аз зиллат наандешад. Касоне, ки дар табъи онҳо хайр набошад, хайри онҳо гузаранда аст ва ин гуна ашхосро азиз набояд дошт. Марди некбахт ҳеҷ гоҳ амале анҷом намедиҳад, ки манфур ва паст бошад, балки он амалеро анҷом медиҳад, ки аз он амал дигарон масрур мегардаду худ лаззат мебарад, ки лаззат дорои олитарин арзишҳо аст. Накукорони ҳақиқӣ ба адад бисёр нестанд. Балки бо адад дар ҷомеа нафарони манфур зиёданд. Сарчашмаи тамоми разолатҳо ахлоқи манфӣ ба ҳисоб меравад. Баъзе ахлоқ табиӣ аст ва бархе аз ахлоқи дигар бо сабабҳои гуногун ба вуҷуд меоянд. Вақте ки инсон мубталои аъмоли манфур мегардад, чашми сари ӯ аз дарки ҳақиқат батадриҷ оҷиз мемонад ва дар гирдоби разолатҳо фурӯ меравад. Таассуфовар аст, ки хирадмандону шахсони солеҳ ва накукор хору залил бошанду беҳунарон ҷойи онҳоро бигиранд. То замоне ки дар ҷомеа таносуб вуҷуд надорад, мубодила ва муомилаи нек сурат намегирад ва таносуби мусбат ба вуҷуд нахоҳад омад.

Дар таълимоти мутафаккир тамоми разилатҳо ва афкору аъмоли манфии инсон бо ибораи «дили сиёҳ» ифода мегарданд. Чунончи «Дили сиёҳ ба сӯйи норостиҳо ва беҳудагиҳо майлу рағбат мекунад» [8, с.68]. Зери мафҳуми «дили сиёҳ»тамоми аъмоли разилона, ба монанди: адоват, беҳаёӣ, ғайбат, ғазаб, дурӯғ, душманӣ, зулм, исроф, макр, мардумозорӣ, нодонӣ, ношукрӣ, суханчинӣ, тухмат, фитна, фурӯмоягӣ, фиреб, хасисӣ, хиёнат, хушунат, ҳасад, ҳирс, ҷаҳолат, бухл ва монанди инҳо фаҳмида мешавад. Дар ниҳоди шахсе, ки чунин хислатҳо ташаккул ёфтаанд, дар қалби он шахс дигар барои ростию ростгориҳо ҷой намемонад, зеро қалбашро «сиёҳӣ» фаро гирифтааст, ки он

«сиёҳӣ» ана ҳамон аъмоли зишт мебошанд. Чунин нафар дигар лаззати саодатро, ки ғояи ахлоқ аст, дарк карда наметавонад ва вуҷудашро он «сиёҳиҳо» хӯрда нобуд месозанд. «Сағоири сайиотро (гуноҳони хурдро) ҳақир нашумурад ва дар иртикоби он толиби рухсат (ҷавоз) нашавад» [7, с.219]. Ба сияҳдил гуфтани ваъз ва андарз суде надорад. Табиист, ки хӯйи бад дар табиате, ки нишаст, он афъоли манфурро ҷуз ба вақти марг аз даст дода намешавад. Чунки ҳар кӣ бимирад, тамом бошад, зеро марг тамомияти осори ҳақиқати инсоният мебошад ва ҳақиқати марг қатъ шудани алоқаи нафс (руҳ) бо бадан аст.

Шабровӣ ниҳояти гуноҳҳон ва бадтарини онҳоро дар пок ва маъсум нишон додани афроди бад ва зиёнкор мебинад. Дар ҷомеаи инсонӣ афроди зиёнкор ва мутаассибе вуҷуд доранд, ки онҳо ҳамеша дар пайи озору азияти мардуманд ва чунин афрод аз тарафи ашхоси дунҳиммат поку маъсум нишон дода мешаванд, ки гӯё онҳо аз тамоми разилатҳо покaнд. Масалан, мутафаккир мегӯяд: «Ниҳояти гуноҳон ва бадтарини онҳо пок намудан ва пок нишондодани инсонҳои бад аст»[8,79].Нафаре, ки ба ситоиш ва таърифи афроди дунҳиммату манфур мепардозад, чунин нафар ба вазифаи инсонгароии худ нуқсони бемисл ворид мекунад.Таърифи шахсони бад ва пок нишон додани онҳо амали марди нодон мебошад. Албатта, марди нодон дунболи аъмоли беарзиш ва ҷустуҷӯҳои хеле ҳарисона ва бетамизона аст. Метавонад ба тамоми амали зишт ва разолат даст занад. Ҳар амале, ки дар асари хоҳиши беарзиш ба вуҷуд меояд, одати марбутаи худро рӯз ба рӯз қавитар ва зиёдтар месозад. Агар хоҳишҳои мазкур бисёр бузург ва шадид бошанд, шояд битавонанд, ки пойи ақлро бикашанд. Бинобар ин, агар хоҳишҳо ва орзуҳо муътадил ва маъдуд набошанд ва ба сурат мухолифи қиёдати ақл гарданд ва замоне, ки шаҳватҳо ин тавр вазъеро ба худ бигиранд, мо онро разолат мегӯем. Ҳар разолат зулм аст, чи ба нафси худ ё ба дигаре бошад. Ҳар касе, ки дар ҳаққи дигаре бадӣ хоҳад, нафси ӯ қабули бадӣ кардааст. Пас раҳоӣ аз тамоми разолату ҷаҳолатҳо, ба илм рӯй овардану эътиқод кардан ба он мебошад, зеро шарти таълим амал аст. Фазилату шарафи инсон ҳам ба илм мебошад. Инсон бояд дар маҳфили олимону фозилон ҳозир шавад, чунки он ҷо майдони камолоти инсонист. Ҳузур ёфтан ба майдони камоли инсонӣ, одамиро аз ҷаҳл мераҳонад. «Бисёр сухане ҳаст, ки сахттар аз ҳамла кардану зарба задан аст» [8, с.87]. Дар ин сухани Шабровӣ неру ва қудрати забону сухан нишон дода шудааст, яъне неру ва қудрати суханро аз неруи ҷисмонӣ зиёдтар медонад. Ба назари Шабровӣ, дарде, ки табибҳоро оҷиз кардааст ва илоҷи онро наёфтаанд, забони носозгӯ ва фаҳшгӯ ё феъли бади инсон аст. Ҳатто ҷароҳати суханро сахттар аз ҷароҳати шамшер медонад. Ба қавли дигар, «захми корд шифо меёбаду захми забон то абад дар дилҳо боқӣ мемонад». Агар тезии корд узвҳоро бурад, пас тезии забон умрҳоро барбод медиҳад. Аз ин мафҳумҳо чунин бармеояд, ки аз бадӣ кардани забон дар ҳаққи худ парҳез кардан лозим аст ва ҳамеша аз ҷинояташ дар ҳаққи худ ҳушёр будан афзалтар аст. Айб ва нуқсони сухан дароз кардани он аст ва зебогии он бо тартибу бофасоҳат адо кардани он мебошад. Таҷрибаҳо дар тули ҳаёт нишон додаанд, ки касе, ки дар сухан кардан аз меъёри муқаррарӣ ва ҳадди он гузарад, мелағжад. Забонро нигоҳ доштан ва суханро дар мавридаш баён кардан, беҳтарин хислати инсоният мебошад. Забонро тарҷумони қалб гуфтаанд, яъне он чизҳое, ки дар дил аст, дар лағжиши забон зоҳир мешаванд. Ҳазар кардан аз суханҳои зиёд ва бемаънӣ роҳ ба сӯйи саодати абадии инсоният мебошад. Бо фасоҳату балоғат сухан кардан фазилати инсонро пӯшида медорад ё худ ҷилвагар мегардонад ва ростиву дурустии инсонро нигоҳ медорад ва баръакс, агар сухан дорои фасоҳату балоғат набошад, шаъну шарафи инсон коста гардида, фазилат аз байн меравад ва наздикону пайвандон ва бародарон озурдахотир мегарданд. Дар чунин маврид дар симои шахси бадзабон як нафари дур аз саодату фазилат ва манфур аён мегардад, зеро бар асари бадзабонӣ ва суханҳои бемағз қадру қиммати инсонӣ меафтанд. Пас забонро ҳабс кардан лозим аст, пеш аз он ки забон одамро

ҳабс кунад. Бисёр сухане аст, ки ба сари инсон маргро меорад ва манзилу ҳавлӣ ва ободиҳоро хароб мегардонад ва боиси таассуф аст, ки қабрҳоро обод мегардонад. Дар тамоми ҳолатҳо саломатии инсон ҳамроҳи хомӯшии ӯ мебошад, пушаймонӣ бошад ҳамон вақте зоҳир мегардад, ки суханҳои бемаврид аз забон хориҷ гарданд. Сухан ҳамеша бояд аз тамоми олоишҳо, лағжишишҳо ва талхиҳо пок бошад.

Абдуллоҳи Шабровӣ дар баробари разолатҳо категорияи дигари ахлоқӣ, ба монанди айбпуширо чунин тасвир менамояд: «Касе, ки пардаи айби бародари худро даронад, айбҳои фарзандонаш фош мегарданд» [8, с.91]. Мутафаккир таҳти ин ҳикмат, фош накардани айби бародари худ ва умуман ба камбудиҳои мардум парда пӯшиданро баён мекунад. Дар оини бародарӣ айби бародари худро пӯшида надоштан ва ҳаққи ғоибии ӯро риоя накардан (яъне суханҳои ношоям гуфтан) хайрият ва некӣ нест. Пӯшида доштани сир ва рози мардум як навъ фазилат мебошад. Барои нигоҳ доштани асрор, дилҳо бояд ба мисли зарфҳо бошанд, то дар он ҷо тамоми дида ва шунидаҳои инсон, аз дигарон маҳфуз бимонанд. Вақте ки инсон дар қалбаш камбудиҳои мардумро нигоҳ медорад, обрӯ ва эътибораш дар ҷамъият батадриҷ боло меравад. Шахсе, ки хато ва гуноҳи худро фаромӯш кунад,хато ва айби дигаронро бузург мешуморад ва нафаре, ки аз мардум айби ниҳонӣ пайдо мекунад, эшонро расвою беобрӯ мекунаду худро беэътимод. Пас, набояд шахс аъмоли манфии худро фаромӯш кунад ё кӯчак шуморад. Муҳаммад ибни Ҳасан Насируддини Тӯсӣ дар ин маврид мегӯяд:«Шахсе, ки нафси худро дӯст дорад, айбҳои ӯ бар ӯ махфӣ монаду асари ӯ агарчи зоҳир бувад, дарк накунад» [7,с.221]. Пас, ақл аст, ки дар ҳаёти инсонӣ ҳадро муайян мекунад ва байни фазилату разилат фарқ мегузорад. Инсони оқил набояд дар табиати худ аъмол ва афкори манфиро парваронад, ба разолат гарояд ва аз пайи ҷӯстуҷӯи айбҳои ниҳонии дигарон бошад. Нафаре, ки аз мардум айби ниҳонӣ пайдо мекунад, миёни ӯ ва мардум як навъ кина ва адовату нафрат ҳам ба вуҷуд меояд, мардум аз чунин нафар мутанаффиру гурезонанд. Ба ақидаи Шабровӣ, аз мардум айбҷӯӣ кардан ва камбудиҳои онҳоро баён кардан ва ҳаққи ғоибии онҳоро риоя накардан ғайбат аст. Бадтарин разолат он аст, ки дар ғоиби дигарон аз номашон сухане гӯӣ, ки боиси озурдахотирии онҳо гардад. Қонуни ҳаёт ин аст, ки вақте ки мо айби бародарони худ ва дигаронро фош мекунему ба онҳо парда намепӯшем, он айбу камбудиҳое, ки аз мо ва наздиконамон дар ҷараёни зиндагӣ ба вуқуъ омадаанд, ҳеҷ вақт дар амон ва дар паси парда нахоҳанд монд.

«Ташнагии моли дунё аз ташнагии об сахттар аст» [8,с.106], мегӯяд Шабровӣ. Дар ин ҷо ӯ, пеш аз ҳама, масъалаи нафси аммора (бадкор)-ро ёдрас менамояд, ки чунин нафс агардар табиати шахс ғолиб ояд, ахлоқи инсон ба разолат мегарояд ва ҳирс, бухл, ҳасад, хасисӣ ва дигар ҷаҳолатҳо чун ғубор фазои табиати одамро тира мегардонанд. Дар ҳоле, ки фазои софи табиати инсонро ғубор фаро гираду тира гардонад, инсон чӣ тавр дар ин зулмот роҳи саодатро меёбад? Дар чунин маврид дигар ҳеҷ роҳе ба сӯйи саодат вуҷуд надорад, зеро ба чашми хоҳишоти нафс нигоҳ кардан пас инсон ҳайрону саргардон мешавад ва роҳи ҳақиқатро гум мекунад. Талаби нафсоние, ки муҷиби ҷаҳолат ва разолат бошад, муштамил ба хатарҳои азим аст. Ба назари мутафаккир, онҳое, ки бардаи нафс гаштаанд ва ҳирс, бухл, ҳасад, хасисӣ ва ба дигар ҷаҳолатҳо гаравиданд, пайваста дар талаби молу сарват ҳастанд. Дар назари онҳо ҳатто арзиши мол аз арзиши инсонҳо афзалтар аст. Дар мавриде, ки инсон ташнаи молу сарват гардад, дар вуҷуди ӯ дигар аз оини ҷавонмардӣ, ба монанди: ҳилм, мурувват ва эҳсон чизе пайдо намегардад. Ҳатто ин гуна ашхоси хасису мумсик зиндагии ҳақиронаю пурмашаққатро доро мебошанд. Ашхоси хасису мумсик дар ҷомеа ҳама вақт мисли фақирон ҳаёт ба сар мебарад, яъне ҳарисӣ калиди хорӣ аст ва хориро ба бор меорад. Оне, ки ба молу нафси худ бахилӣ кунад ва он

молро барои нафси худ сарф накунад, он шахс моли мазкурро барои дигарон бахшида наметавонад ва қайд кардан бамаврид аст, ки ҳориси тавонгар фақиртар аст аз фақири сахӣ. Нафаре, ки ташнаи молу сарват аст, ҳамеша дарвеш аст, агарчи тамоми ҷаҳон назди ӯ бошад. Муслиҳиддин Саъдии Шерозӣ дар мавриди ҳасадбар чунин мегӯяд: «Ду кас мурданду ҳасад бурданд, яке он ки дошту нахӯрд ва дигар он ки донисту накард» [9,с.138], Марди саид он аст, ки дар ба даст овардани хушнудии дигарон ҷаҳд ва эҳсони бедареғ кунад ва он хайроте, ки ба ӯ тааллуқ дошта бошад, онҳоро шомил гардонад. Дар ин маврид муҳаббати комил миёни ӯ ва дигарон ба вуҷуд меояд, ки устувории тамоми мавҷудот ва низоми коинот муҳаббат аст. Молу сарват тамом мешаванд ва номи нек боқӣ мемонад.

Абдуллоҳи Шабровӣ дар рисолаи «Унвон-ул-баён»дар баробари дигар категорияҳои ахлоқӣ-фалсафӣ ба масъалаи рафтор бештар таваҷҷуҳ зоҳир менамояд, зеро ахлоқ дар ҳар давру замон меъёр ва низоми устувории ҷомеаи башар мебошад. Чунончи: «Шахсе, ки ахлоқаш бад бошад, нафси худро азобу озор медиҳад» [8,с.12]. Шабровӣ оромии нафс ва мутмаин будани онро дар ахлоқи ҳамидаи инсонӣ медонад. Меъёрҳои ахлоқиро нодида гирифтан ва тибқи онҳо амал накардан, нафси худро азобу озор додан мебошад. Инсони бадахлоқро ҳеҷ вақт хурсанд намебинӣ, ӯ доимо дар ғам гирифтор аст. Ин гуна шахс нисбат ба нафси дигарон ҳам золимтар аст. Бадтарини мусибатҳо барои инсон ҷаҳолату нодонӣ аст, ки аз ҷаҳолату нодонӣ, дар баробари дигар разолатҳо ахлоқи ғайри қобили қабул ба вуҷуд меояд. Агар инсон дар такмили ахлоқ ва фазлу камоли худ кӯшиш кунад, дар боло бурдани арзиши иҷтимоии худ кӯшиш кардааст. Зери мафҳуми ахлоқи ҳамида одоби писандида пеши назар ҷилвагар мешавад ва адабро нишонаи ақл гуфтаанд. Бузургӣ ба фазилат ва адаб аст, на ба аслу насаб. Шахсе, ки аз ахлоқ маҳруму бенасиб гардад, дар ӯ ҳеҷ некие нест. Ба сабаби риоя гардидани ахлоқ васлшавандагону робитакунандагон зиёд мешаванд. Шахсе, ки ахлоқро дар синааш ҷой диҳад ва соҳиби ахлоқ гардад, мардум аз зиёни ӯ дар амон мемонанд. Бадахлоқӣ ва тундхӯӣ инсонро дар назари аҳли ҷомеа хору залил мегардонад. Инсони боахлоқ саодатманд мебошад, зеро саодат ғояти ахлоқ аст. Ҳамон вақт шахс боахлоқ гуфта мешавад, ки баҳо ва кароматӣ нафси худро бишносад. Назари устоди илми ахлоқ - Арасту дар бораи шахси бадахлоқ чунин аст: «Дар ҳоле ки ҷамоати дигаре, ки аз шиддати фасоди ахлоқ корҳои бисёр баду даҳшатнокеро муртакиб мешаванд ва кунун дар асари он аз ҳаёт нафрат мекунанд ва аз ин ҷиҳат корашон ба интиҳор меанҷомад. Марди шақоватпеша чун ба воситаи ин ки агар танҳо бимонад ҳофизаи пур аз сайиоти ӯ ҳамеша ӯро сарзаниш мекунад. Табиист, ки мекӯшад аз худ бигрезад» [2,с.273]. Хеле мушкил аст, ки ба ростӣ ва ҳақиқат боахлоқ шуд. Марди боахлоқ он аст, ки дар ҳаёт ва ҳам дар қавли худ рост бошад, зеро танҳо ин табиат аст, ки аз ҳолати адаб маҳсуб шуда метавонад. Танҳо нафари боахлоқ қобили ситоиш аст. Марде, ки ахлоқи шариф дорад, хоҳишоти худро тавассути ақли солим тартиб ва танзим мекунад, чунки ақл ҳокими одил аст. Ба ҳама касоне, ки аз мо синнан бузург ё хурданд, бояд нисбаташон боахлоқ бошем ва онҳоро эҳтиром намоем ва пеши бузургон бархезем. Бояд роҳу ҷойи худро ба онҳо вогузор шавем. Ин тавр ҳаракотеро, ки аломати эҳтиром аст, нисбати эшон дошта бошем. Боз эҳтиром ба рафиқону бародарон лозим аст, аз сароҳату ихлоси дар ҳама умур муштарак. Лекин ахлоқи мо бо афроди хонадон ва ё ақрабо ва ё аз ин навъ алоқае, ки бо мардум дорем, бояд ҳамеша бикӯшем, ки ба андозаи маротиб ҳуқуқашонро адо кунем.

Дар таълимоти ахлоқии Шабровӣ эҳтироми падару модар яке аз масоили ниҳоят муҳим ба шумор меравад. Шабровӣ волидайнро сабаби ҳастии фарзанд медонад ва фарзандро воҷиб аст, ки ҳуқуқи эшонро ҳатман ба ҷо орад. «Беарзиштарини мардум касе аст, ки падару модари худро озор диҳад» [8,с.199]. Мутаассифона, имрӯзҳо риоя нагардидани ҳуқуқи волидайн аз тарафи баъзе аз фарзандон боиси нигаронист. Яке аз

сабабҳои беэҳтиромӣ нисбат ба волидайн, тақсири худи волидайн мебошад, ки аз аввал ба тарбияи фарзанд беэътиноӣ зоҳир намуданд. Бояд диққати зиёд ба тарбияти тифл дода шавад, ки аз ибтидо ба одоти нек унс гирад ва то охири ҳаёт битавонад ба осонӣ ба он аъмоле, ки ба худ касб карда буд, амал кунад. Атфол, ки таҳти таъсири орзуҳо зиндагӣ мекунанд (орзу низ ба чизҳое иртибот дорад, ки ризои он ба уҳдаи шахси орзукунанда нест), бояд аз аввал ба тамоми нозукиҳои тарбия мутаваҷеҳ шуд, то ки фарзанд ба ҳавои нафси худ дода нашавад ва аз доираи қавоиди инсонӣ хориҷ гардаду танҳо ҳастии худро дарк кунад ва атрофиёнро нодида гирад. Фарзанде, ки дар доираи ифрот ё тафрит ба камол расад, волидайн аз чунин фарзанд ҷуз хорӣ ва ранҷу машаққат чизи дигар интизор нестанд. Ҳатто тамоми мутафаккирони асримиёнагӣ бар он ақидаанд, ки тарбияи тифл аз батни модар оғоз мегардад. Аз хитоби ин мутафаккир чунин бармеояд, ки озори волидайн, беэҳтиромӣ нисбат ба онҳо ва риоя накардани ҳуқуқи эшон сабаби бадбахтии инсон мебошад, зеро озори волидайн бузургтарин разилат аст. «Ҳеҷ разилат дар дину дунё мазмумтар аз озори волидайн нест» [7,с.484]. Набояд фаромӯш кард, ки фарзандонро ба эҳсони волидайн васият фармудаанд ва волидайнро ба эҳсони эшон васият накардаанд. Бинобар ин ба падар ва модар бояд он эҳтироме риоя шавад, ки муносиби ҳоли онҳост. Таассуфовар он аст, ки фарзанди нохалаф ниёгон ва гузаштагони худро расво ва айбдор месозад ва шарафу бузургии эшонро нобуд мегардонад. Бояд хотирнишон намуд, ки мо издивоҷро на ба хотири хоҳишоти нафсонии хеш мекунем, балки ба хотири он мекунем, ки фарзандони солеҳу накукор ва аҳли тавфиқро ба дунё оварда, онҳоро тарбия намоем, то ин киояндаи мо дурахшон бошад. Беҳтарин ва масъудтарини ҳаёт он аст, ки волидайн аз фарзанд хушнуд аст.

Кибр яке аз хислатҳои манфӣ буда, ғарази мутакаббирон пӯшидани нуқсони хеш аст, лекин ба ҳақиқат қабоеҳи худро зоҳир мегардонанд. Кибр одамиро хору бевиқор месозад. Нафаре, ки ба мардум кибр кунад, хор мегардад. Шабровӣ мегӯяд: «Аз худат кибрро дур кун, дӯстӣ, муҳаббати дилҳо ва ёрӣ додани инсонҳоро ба даст меорӣ» [8,с.219]. Кибрро мояи худ сохтан нишонаи ҷаҳолат аст. Дар тамоми адёни ҷаҳонӣ ҳам ин амал сахт танқид шудааст ва нафаре, ки ин сифатро доро мебошад нисбат ба ӯ ваъидҳои сахт таъкид шудааст. Шахсе, ки кибр кунад, аз саодат ва дигар фоидаҳои ҳаёт маҳрум мемонад ва бешак аз залилу паст будани худ хабар медиҳад.Тибқи таълимоти Шабровӣ, нафаре, ки дарахти кибрро шинонад, меваи бад дидани мардумро мечинад ва мутакаббир ҳамеша дурӯғ мегӯяд. Бузургеро пурсиданд, ки хоксориро чӣ гуна дарёфтӣ? Гуфт: Вақте ки аз хона мебароям, мартабаи дигаронро аз худ боло меҳисобам. Дарвоқеъ, мағрурӣ меваи ҷаҳолат аст. «Ба осоишу хоб ва мағрурӣ иқдом макун, магар баъд аз он ки муҳосибаи нафси худро дар се чиз ба тақдим расонида бошӣ: аввал он, ки тааммул кунӣ, ки дар он рӯз ҳеҷ хато аз ту воқеъ шудааст ё на; дуввум он ки тааммул кунӣ, ки ҳеҷ хайр иктисоб кардаӣ ё на. Савум он ки тааммул кунӣ ҳеҷ амале ба тақсир фавт кардаӣ ё на. Ёд кун, ки чӣ будаӣ дар асл ва чӣ хоҳӣ шуд» [7, с.496]. Вақте ки аз гуноҳи худ воқиф шавем, дар маломати нафс муболиғаро (сарзаниш ва маломат кардан) воҷиб донем ва ҳадде ба он сахт гирем, ки ба дигар хатогиҳо роҳ наёбад. Ҳамеша бояд, ки бадиҳо дар пеши назар ҳозир бошанд, то онҳоро фаромӯш накунем ва ҳамин шартро дар амалҳои нек риоят накунем (яъне, хубиро фаромӯш кунем), то аз подоши он маҳрум намонем. Касоне, ки баданд ва шарри эшон бардавом аст, онҳоро таҳқиру сарзаниш бикунем. Ба панду андарз тарғиботу тарҳибот (аз бадӣ тарсонидан) бояд кард, то аз табиати бади худ парҳез кунанд ва ба хайр майл намоянд.

Хулоса, масъалаи разолат дар таълимоти Абдуллоҳи Шабровӣ яке аз мавзуъҳои марказӣ мебошад.Чуноне ки дар боло зикр гардид, зери мафҳуми разолат тамоми аъмоли зишти инсоният, ба мисли: адоват, беҳаёӣ, ғайбат, ғазаб, дурӯғ, душманӣ, зулм, исроф, макр, мардумозорӣ, нодонӣ, ношукрӣ, суханчинӣ, туҳмат, фитна, фурӯмоягӣ, фиреб,

хасисӣ, хиёнат, хушунат, ҳасад, ҳирс, ҷаҳолат ва монанди инҳо фаҳмида мешавад. Абдуллоҳи Шабровӣ дар баробари дигар мутафаккирони асримиёнагӣ хислатҳои манфии мазкурро дар рисолаи таълимӣ-ахлоқии худ «Унвон-ул-баён» мавриди таҳқиқи илмӣ-назарӣ қарор додааст. Ба андешаи ин мутафаккир, вақте ки ҷомеаи инсониро разолат фаро мегирад, дигар аз аъмоли неки инсонӣ чизе боқӣ нахоҳад монд. Шабровӣ илоҷи раҳоиро аз разолатҳо дар таълиму тадриси илми ахлоқ медонад. Рисолаи «Унвон-ул-баён» то замони мо дар тамоми ҳавзаҳои илмии ҷаҳон ҳамчун дастури таълимӣ-ахлоқӣ эътироф ва шинохта шуда буд. Тамоми ҳаводорону толибони илми ахлоқ, аз он ғизои маънавӣ-руҳӣ мегирифтанд. Омӯзиши китобҳои илми ахлоқ ба мисли рисолаи «Унвон-ул-баён», дар ташаккули тафаккури ахлоқии ҷомеаи инсонӣ нақши бағоят муҳим дорад, зеро ахлоқ меъёр ва низомест, ки пойдории ҷомеаи башар аз он сахт вобастагӣ дорад. Дар заминаи омӯзиши илми ахлоқ насли наврас ва умуман аҳли ҷомеа муваззаф мегарданд, ки ҳурмату эҳтироми якдигарро ба ҷо оварда, баробариву бародариро дар байни якдигар риоя намоянд. Пос доштани арзишҳои миллӣ, ба монанди забон, фарҳанг, таърих, урфу одат ва расму оини аз ниёгон ба мерос монда, аз илми ахлоқ вобаста мебошад.

Бинобар ин, андешаҳои ахлоқии мутафаккироне, ба монанди Абдуллоҳи Шабровӣ, бояд мавриди таҳқиқи мукаммали илмӣ-фалсафӣ қарор гиранд, то манфиати он ба ҳар фарди ҷомеаи инсонӣ пойдору бардавом бошад.

Муқарриз:Давлатов П.Н. – н.и.ф., дотсенти ДМТ

АДАБИЁТ

1. Абдуллоҳ ибни Муҳаммади Шабровӣ. Унвон-ул-баён ва бустон-ул-азҳон ва маҷмаъу носиҳа фил ҳикам. Таҳқиқи Муҳаммад Хайрирамазон Юсуф. –Бейрут, 2010. -213 с.
2. Арасту. Илм-ул- ахлоқ. Тарҷума ва тасҳеҳи Салоҳиддин Салҷуқӣ. –Кобул,1371ҳ.қ. -477 с.
3. Аҳмадов Мирзо. Насри ахлоқӣ-тарбиявии Ҳусайн Воизи Кошифӣ / М. Аҳмадов. –Душанбе, 1994. Қисми 1. -152 с.
4. Бекзода Комил. Фалсафаи марг ва зиндагӣ. –Душанбе, 2015.-651с.
5. Болтаев Муҳаммад. Ақидаҳои фалсафии Абуалӣ ибни Сино. –Душанбе:Ирфон, 1969.-155с.
6. Ғазолӣ Муҳаммад. Таҳофату-л-фалосифа. –Душанбе: Ирфон, 2000.-257с.
7. Муҳаммад ибни Ҳасан Насируддини Тӯсӣ. Ахлоқи Носирӣ. -Панҷоб (Лакхнаҳв), 1924.-511 с.
8. Мулло Мустазъафи Қаротегинӣ. Ганҷинаи баён (тарҷума ва шарҳи Унвон-ул-баён). –Душанбе, 2018.-256 с.
9. Муслиҳиддин Саъдии Шерозӣ. Куллиёт. Шомили Гулистон, Бӯстон. –Теҳрон, 1375 ҳ., ш.-808 с.
10. Носири Хусрав. Девони ашъор. Рӯшноинома. Саодатнома. -Душанбе: Адиб, 2010. -479 с.
11. Сайид Муҳаммадризо Мударрисӣ. Фалсафаи ахлоқ. -Теҳрон. 1371ҳ. ш.-346 с.
12. Содиқов А. У. Аз таърихи афкори ахлоқии мутафаккирони Шарқ. –Душанбе, 1999.-175с.
13. Содиқов А. У. Ҷаҳонбинӣ ва ахлоқ аз назари мутафаккирони тоҷик. –Душанбе, 2004.-204с.
14. Ҳусайн Воизи Кошифӣ. Футувватномаи султонӣ. Ахлоқи Муҳсинӣ. Рисолаи Ҳотамия. -Душанбе: Адиб, 1991.-320 с.
15. Ҷалолиддини Давонӣ. Ахлоқи Ҷалолӣ. -Лакхнав, 1911. -377 с.

РАЗОЛАТ АЗ НИГОҲИ АБДУЛЛОҲИ ШАБРОВӢ

Разолат чун категорияи ахлоқӣ-фалсафӣ дар меҳвари таълимоти Абдуллоҳи Шабровӣ қарор дорад. Хусусан, дар рисолаи «Унвон-ул-баён» паҳлуҳои норавшани ин масъала бо таҳқиқи илмӣ-назарӣ баён гардидааст. Ҳадафи ниҳоии мутафаккир ин аст, ки дар ҷомеаи башарӣ дар натиҷаи тарбия инсони хушахлоқу пок аз разолат ба воя расад. Инсон, ки қувва ё неруи фавқулодаи табиат аст, бояд ҳаёти бошууронаро дар ҷамъият ба роҳ монда, ба саодати ҳаёт мушарраф гардад, зеро инсон яке аз шарифтарин мавҷудоти олам аст.Вақте ки разолат мегӯем, пеши назари мо амалҳои зишт ва номақбули инсон падид меоянд. Аз таҳқиқи осори мутафаккирони асрҳои миёна, махсусан Абдуллоҳи Шабровӣ, маълум мегардад, ки разолат ҷаҳолат аст. Он осори разолате, ки дар табиати шахс падид меоянд ва бо мурури замону гузашти вақт ташаккул мееёбанд, ҳамаашон аз ҷаҳолату нодонӣ, инчунин дур мондан аз маърифати инсонӣ аст. Нафаре, ки ҳаёти пур аз разолатро интихоб кардааст, роҳи ӯ на ба сӯйи саодат, балки ба сӯйи шақоват мебошад. Дар ин маврид дигар фарқ байни зиндагии инсон ва ҳайвон боқӣ намемонад. Дар чунин ҳолат

маъно ва мазмуни ҳаёт нопадид мегардаду ранги манфӣ мегирад ва зиндагии инсонро ғаму андуҳ ва мушкилиҳо фарогир мешаванд. Дар чунин ҳолат хотираи пур аз сайиот ҳамеша инсонро азият дода, ҳатто инсон аз худаш гурезон мешавад. Шояд инсонҳое, ки дар чаҳолат қарор доранд, лаззати ҳаётро ҳамеша дар аъмоли манфии худашон ҷӯстуҷӯ намоянд.

Калидвожаҳо: адоват, беҳаёӣ, ғайбат, ғазаб, дурӯғ, душманӣ, зулм, исроф, макр, мардумозорӣ, нодонӣ, ношукрӣ, суханчинӣ, тухмат, фитна, фурӯмоягӣ, фиреб, хасисӣ, хиёнат, хушунат, ҳасад, ҳирс, ҷаҳолат.

ПОДЛОСТЬ С ТОЧКИ ЗРЕНИЯ АБДУЛЛАХА ШАБРОВИ

Подлость как морально-философская категория лежит в основе учения Абдуллаха Шаброви. В частности, в трактате «Унвону-л-баян» неясные аспекты этой проблемы изложены в научно-теоретическом исследовании. Конечная цель мыслителя состоит в том, чтобы в результате воспитания, в человеческом обществе появились люди с хорошими и чистыми от подлости характерами. Человек, как результат необыкновенной силы природы, должен вести сознательную жизнь в обществе и наслаждаться этим.Потому что человек – один из самых благородных существ во Вселенной.Когда мы говорим о подлости, подразумеваем отвратительные и неприемлемые человеческие поступки. Изучение произведений средневековых мыслителей, особенно Абдуллаха Шаброви, показывает, что подлость есть невежество. Следы порочности, появляющиеся в характере человека и формирующиеся с течением времени, обусловлены невежеством и недостатком человеческих знаний. Тот, кто выбирает жизнь, полную подлости, его путь не приведёт его к счастью, а приведёт к несчастью. В таком случае не будет никакой разницы между человеческой и животной жизнью. Смысл и цель жизни исчезают и приобретают негативную окраску, а жизнь такого человека наполнится печалями и проблемами. Вследствие этого его разум наполнится приключениями, которые всегда будут ранить его, и человек даже станет убегать от самого себя. Возможно, невежественные люди всегда ищут удовольствия от жизни в своих негативных действиях.

Ключевые слова: ненависть, безнравственность, сплетни, гнев, ложь, вражда, угнетение, сумасбродство, хитрость, страдание, глупость, неблагодарность, клевета, донесение, интрига, унижение, обман, жадность, предательство, насилие, ревность, алчность, невежество.

MEANNESS FROM THE POINT OF VIEW OF ABDULLAH SHABROWI

Meanness as a moral and philosophical category underlies the teachings of Abdullah Shabrowi. In particular, in the treatise "Unwonu-l-bayan" obscure aspects of this problem are presented in a scientific and theoretical study. The ultimate goal of the thinker is that as a result of education, people with good and pure characters from meanness will appear in human society. Man, as a result of the extraordinary power of nature, must lead a conscious life in society and enjoy it. Because man is one of the noblest beings in the universe.When we talk about meanness, we mean disgusting and unacceptable human actions. A study of the work of medieval thinkers, especially Abdullah Shabrowi, shows that meanness is ignorance. Traces of depravity that appear in the character of a person and form over time are due to ignorance and lack of human knowledge. Whoever chooses a life full of meanness, his path will not lead him to happiness, but will lead to misfortune. In that case there will be no difference between human and animal life. The meaning and purpose of life will disappear and acquire a negative connotation, and the life of such a person will be filled with sorrows and problems. As a result, his mind will be filled with adventures that will always hurt him, and even a person will run away from himself. Perhaps ignorant people are always looking for the pleasure of life in their negative actions.

Keywords: hatred, immorality, gossip, anger, lies, enmity, oppression, folly, cunning, suffering, stupidity, ingratitude, slander, reporting, intrigue, humiliation, deceit, betrayal, violence, jealousy, greed, ignorance.

Маълумот дар бораи муаллиф: ***Аминов Бахтиёр Усмонович-*** Институти фалсафа, сиёсатшиносӣ ва ҳуқуқи ба номи А. Баҳоваддинови Академияи миллии илмҳои Тоҷикистон, унвонҷӯи шуъбаи таърихи фалсафа. **Суроға:** 734025, Ҷумҳурии Тоҷикистон, шҳри Душанбе, хиёбони Рӯдакӣ, 33.
E-mail:**Aminov Bakhtiyor.8@jmail.com.**Телефон:**933070099, 933994561**

Сведение об авторе: ***Аминов Бахтиёр Усмонович*** **-** Институт философии, политологии и права им. А. Баховаддинова Натциональной Академии наук Таджикистана, соискатель отдела истории философии.
Адрес: 734025, Республика Таджикистан, город Душанбе, пр. Рудаки, 33.
E-mail:. **Aminov Bakhtiyor.8@jmail.com.**Телефон:**933070099, 933994561**

Information about the author: AminovBakhtiyorUsmonovicn- Institute of Philosophu,political science and law named after A.Bahovaddinov of the National Akademy of sciences of Tajikistan,An Applicant of history of philosophy department. **Address:** 734025, Republic ofTajikistan, Dushanbe, Rudaki Ave., 33.
E-mail:. **Aminov Bakhtiyor.8@jmail.com.**Телефон:**933070099, 933994561**

УДК:316.2

ТАРБИЯИ ИҶТИМОӢ - АХЛОҚИИ ФАРЗАНД АЗ НИГОҲИ ИСЛОМ

Одинаев Б. А.
Донишгоҳи миллии Тоҷикистон

Мусаллам аст, ки ҳадафи ҳамаи моислоҳи ҷомеаи башарист ва бояд бидонем, ки бидуни ислоҳи хонавода ва фарзандон, ҳеҷ гоҳ ҷомеа ислоҳ намешавад. Танҳо роҳи наҷот тарбият ва ислоҳи фарзандон ва хонавода аст.

Вазифаи падару модар дар қиболи тарбияи иҷтимоӣ – ахлоқии фарзанд, бисёр сангин аст ва аз рӯзи таваллуд, то вақте ки фарзанд ба синни балоғат расида, ба пойи худ меистад, мураббии ӯ буда, ба беҳтарин равиши тарбият зери назорати худ ӯро тарбият намоянд.

Падару модар бо ахлоқ ва рафтори дуруст бояд намунаи амалӣ барои фарзанд бошанд. Волидон ҳарду дар тарбияти фарзанд нақш доранд, аммо чун дар даврони кӯдакӣ вобастагии фарзанд ба модар бештар аст, нақши модар дар тарбияти фарзанд таъсири бештаре дорад. Зеро, ёди фарзандон ва хушбахтиву камолоти онҳо ҳамеша дар зеҳну замири модарон аст [15, с. 125].

Муҳаммад Иқбол ба занон тавсия медиҳад, ки дар тарбияи иҷтимоӣ – ахлоқии фарзандон ба гиромитарин духтари Муҳаммад паёмбар (с) пайравӣ намоянд, то мардоне ҳамчун Ҳасан ва Ҳусайн дар домани худ тарбият кунанд:

Мазраи таслимро ҳосил Батул,
Модаронро усваи комил Батул...
...Фитрати ту ҷазбҳо дорад баланд,
Чашму ҳуш аз усваи Заҳро мабанд.
То Ҳусайне шохи ту бор оварад,
Мавсими пешин ба гулзор оварад [8, с. 160-162].

Бинобар ин, модарон бояд ба нақш ва таъсири худ боварӣ дошта бошанд ва дар тарбияи фарзандони азизи худ аз ҳеҷ талоше дареғ наварзанд:

Агар таърихро варақ бизанем, мебинем, ки модарони бузург ва накукор бо таваҷҷуҳоташон тавонистанд фарзандонро баҳри ҷомеа бо тарбияи хуби иҷтимоӣ – ахлоқӣ бузург намоянд. Ятим касе нест, ки падару модараш мурда бошанд ва ӯро бепаноҳ ва дармонда бар ҷой гузошта бошанд, балки ятими воқеӣ касест, ки модаре бетаваҷҷуҳ ва падаре саргарм ва машғул ба кори худ дорад [11, с. 137].

Дар Қуръон ба касоне ишора мешавад, ки танҳо ба ислоҳи аъмоли худ қаноат намекунанд, балки дар фикри ислоҳи ҳамсару фарзандони худ низ ҳастанд ва пайваста дар ин самт кӯшиш ба харҷ медиҳанд. Мутобиқи таълимоти ислом дуо низ аз ҷумлаи кӯшишҳо барои ислоҳу тарбияи фарзандон ба шумор меравад. Масалан: «Ва онон, ки мегӯянд: Эй Парвардигори мо, аз ҳамсарону фарзандонамон дилҳои моро шод дор ва моро пешвои парҳезгорон гардон!» (Қуръон, сураи "Фурқон" ояти 74) [4, с. 460]. Фалсафаи ин оят дар он аст, ки инсони комил аз Худованд хостгори он аст, ки бо сиҳатмандӣ, офият ва хушҳолии ҳамсару фарзандон дилҳои моро шод бидор, ки онҳоро эҳтиромкунандаи арзишҳои ахлоқию инсонӣ, пеш аз ҳама, динӣ бубинем. Дар идомаи калом бошад омадааст, ки "моро имом ва пешвои парҳезгорон қарор бидеҳ". Ҳар шахс фитратан имом ва пешвои аҳлу аёли худ мебошад, бинобар ин ҳосили ин қисмати дуо ин аст, ки

фарзандону аҳлу аёли моро парҳезгор бигардон. Ҳар гоҳ онҳо парҳезгор бигарданд, табиист, ки ин шахс имом ва пешвои парҳезгорон гуфта мешавад.

Ҳуқуқи фарзандро бар падар шариати ислом қабл аз таваллуд ҳусни оғоз бахшидааст. Ин таваҷҷуҳ барои интихоби модари хуб ва риоят намудани авомили варосат аз як тараф ва фароҳам намудани муҳити солим барои сарпарастии фарзандон аз ҷониби дигар мебошад. Худованд дар Қуръони маҷид сароҳатан ба масъалаи интихоби ҳамсар ишора фармудааст: «Занони нопок барои мардони нопок ва мардони нопок барои занони нопок ва занони покдоман барои мардони покдоман ва мардони покдоман барои занони покдоман ҳастанд...» (Қуръон, сураи “Нур” ояти 26) [4, с. 442].

Ин меъёри қуръонӣ ба ин мавзуъ ишора менамояд, ки марди поки муваффақ махсуси зани пок ва зани поки муваффақ махсуси марди пок аст. Дар ривоят омадааст, ки дар замони ҷоҳилият, яке аз асҳоб бо зани бадкор хешовандӣ дошт ва ҳангоме ки мусалмон шуд, тасмим гирифт, бо вай издивоҷ кунад. Аз ин хотир аз Муҳаммад паёмбар (с) дар ин маврид машварат хост. Худованд дар ҷавоби дархости ӯ ояти мазкурро нозил фармуд.

Меъёри мазкур ба таври умумӣ баён мекунад, ки Худованд дар ниҳоди одамӣ ба таври табиӣ таносуб барқарор кардааст, ки занони нопок ба сӯйи мардони нопок ва мардони нопок ба сӯйи занони нопок тамоюл пайдо мекунанд. Ҳамчунин, тамоюли занони покдоман ба сӯйи мардони покдоман ва тамоюли мардони покдоман ба сӯйи занони покдоман мебошад. Ҳар яке тибқи тамоюли хеш дар талош ва интихоби ҷуфти худ мебошад.

Дар аҳодиси набавӣ низ барои интихоб намудани ҳамсари солеҳ ва нек барои издивоҷ амр шудааст, чунонки Паёмбар (с) мефармояд: “Зан ба хотири чаҳор (чиз, сифат) никоҳ карда мешавад: ба хотири молаш, насабаш, ҷамолу зебоияш ва динаш, фақат диндорро интихоб кун! (ва агар чунин накунӣ) дастҳоят ба хок шавад” [2, с. 515].

Ҳикмат ва фалсафаи ин дастури Паёмбар (с) ин аст, ки зан дар зиндагӣ шарик ва муниси мард мебошад. Агар зан низ дар баробари мард диндор бошад, фарзандони солеҳе ба дунё оварда, тарбияти саҳеҳи арзишӣ-ахлоқӣ менамояд. Зеро вожаи “диндорӣ” дар ҳадиси мазкур шомили меъёрҳои ахлоқӣ, аз қабили донишу маърифат ва иффату покдоманӣ низ мебошад.

Домани модар маҳалли рушд ва нумӯи фарзанд мебошад. Зеро фарзанд дар ҳар коре аз модар пайравӣ мекунад ва ӯро улгӯи зиндагии худ медонад. Ба ҳамин иллат Паёмбари ислом (с) дар ҳадиси дигар оиди интихоби ҳамсар, ки ислом онро аз ҳуқуқи пеш аз таваллуди кӯдак медонад, мефармояд: “Барои нутфаҳои худ занони покиза ва диндорро интихоб кунед ва занони дархур ва шоистаи худро никоҳ кунед ва ба афроди шоиста зан бидиҳед” [14].

Аз гуфтаҳои боло маълум мегардад, ки ислом ба фарзандон аз ибтидои пайдоишашон таваҷҷуҳ дорад, ки он интихоби ҳамсари солеҳа ва шоиста барои ташкили ниҳоди хонавода мебошад. Муаллифони китоби “Андешаҳо перомуни тарафҳои психологии тарбия” нақлеро аз Ибни Сино овардаанд, ки ба ин гуфтаҳо созгор аст: “Падару модари тифле ба назди олими машҳур Абуалӣ ибни Сино омада пурсидаанд, ки тарбияи фарзандамонро аз кай оғоз кунем? Ибни Сино пурсидааст, ки фарзандатон чандвақта шудааст? Ҷавоб додаанд, ки ҳафтрӯза. Ибни Сино гуфтааст: аллакай ҳафт рӯз дер кардаед, зеро тарбия аз вақти ба дунё наомадани кӯдак оғоз меёбад” [3, с. 44].

Баъд аз издивоҷ марҳалаи таваллуди фарзандон фаро мерасад. Ин замон робита миёни зану шавҳар, ки асоси хонавода ба ҳисоб меравад, мустаҳкам мешавад ва фазои

хона низ иваз шуда, марҳалаи тарбият ва таваҷҷуҳ ба фарзандон оғоз меёбад. Эҳсосоти ҷадиде дар хонавода эҷод мешавад, ки падар ва модарро водор ба фароҳам намудани муҳити солим барои тарбияи фарзандонашон мекунад.

Нахустин вазифаи модар барои тифли навзод худ ин шир додан ба ӯ мебошад. Худованд ба модар амр фармудааст, ки фарзандашро ду соли комил шир бидиҳад: «Модароне, ки мехоҳанд шир доданро ба фарзандони худ комил созанд, ду соли тамом ширашон бидиҳанд...» (Қуръон, сураи "Бақара" ояти 233) [4, с. 42].

Чи гунае ки маълум гардид, дар ин оят аҳкоми ширдиҳии модарон ба кӯдаконашон зикр шудааст. Яъне, модарон ба фарзандони худ бояд ду соли комил шир бидиҳанд. Магар ин ки барои такмил накардани муддати мазкур узри шадиде пеш ояд. Бояд тазаккур дод, ки ояти мазкур масъалаҳои зеринро дар бар мегирад:

- Маълум гардид, ки шир додани кӯдак бар гардани модар аз назари диндорӣ воҷиб аст. Агар модар бидуни узр фақат ба хотири норозӣ будан ё ба сабаби зиддият аз шир додан худдорӣ кунад, гунаҳкор мешавад. То замоне, ки дар никоҳи шавҳар аст, наметавонад дар ивази шир додан аз шавҳар музд бигирад, зеро ин вазифаи ӯст.
- Маълум гардид, ки муддати комили ширдиҳӣ ду сол аст. То вақте ки узре пеш наояд, бояд ин ҳаққи кӯдак такмил карда шавад. Пас аз ду сол набояд ба кӯдакон шир дода шавад. Албатта, Имоми Аъзам Абуҳанифа ба исноди баъзе оёт ва аҳодис фармудааст, ки агар ба кӯдаке муддати ду солу шаш моҳ шир дода шавад, аҳкоми ширхорагӣ собит мешаванд [5, с. 325]. Аз ин рӯ, агар бинобар пайдо шудани узре, ба монанди заифии кӯдак ва ғайра чунин карда шуд (яъне ду солу шаш моҳ шир дод), боке надорад. Вале пас аз ду солу шаш моҳ шир додани модар ба кӯдак ба иттифоқ мамнуъ аст.

Илми ҳозира низ фоидаи ду сол ширдиҳии модар ба кӯдакро собит кардааст, ки шири модар муносибтарин ва беҳтарин ғизо барои кӯдак мебошад. Зеро ҳарорати шири модар мутобиқи обу ҳаво ва фаслҳо тағйир меёбад. Дар зимистон гарм ва дар тобистон сард аст, то бо мизоҷи тифл созгорӣ дошта, нӯшидании гуворо барои ӯ дар ҳар фасле бошад. Ҳамчунин, аз назари ҷисмӣ ва рӯҳӣ, кӯдаки солим ва хуб кӯдакест, ки ба муддати ду соли комил аз модараш шир бинӯшад, зеро чунин кӯдак дар муддати ду сол, авотиф ва эҳсосоти меҳрубонӣ, нармдилӣ, лутфи модарӣ ва ниҳоят раҳматро аз модар мегирад ва ба ирс мебарад. Вақте Худованд мефармояд: «Модарон фарзандони худро ду соли пурра шир бидиҳанд...», мехоҳад собит кунад, ки шир додани модар ба кӯдак дар муддати ду сол, модарро ба ҳеҷ бемори ва зараре гирифтор намесозад. Баръакс, дар илми тиб собит шудааст, ки зане ба кӯдаки худ шир намедиҳад дар маъразӣ мубтало шудан ба бемориҳои пистон қарор дорад.

Вазифаи падар дар баробари ҳамсару фарзандон, таъмини хароҷоти онҳо мебошад. Зеро дар ислом масъулияти инфоқ ва таъмини хароҷоти ҳамсару фарзандон ба дӯши падар аст. Чунонки дар Қуръон бар ин амр таъкид шудааст: «...Хӯроку либоси занони ширдеҳ (ва фарзандон) ба ваҷҳе матлуб (урфи мардум) бар уҳдаи соҳиби фарзанд (яъне падар) аст ва ба касе чунин дастуре дода намешавад, ки аз уҳдаи он набарояд...» (Қуръон, сураи "Бақара" ояти 233) [4, с. 42].

Дар ин оят нахустин чизе, ки мавриди таваҷҷуҳ ва андеша аст, ин аст, ки Қуръон барои модарон ибораи "волидот"-ро ба кор бурд. Вале дар ҳаққи падар ба ҷойи лафзи кӯтоҳи "волид", ибораи "мавлудин лаҳу" (яъне касе, ки фарзанд аз они ӯст)-ро истифода бурд. Зеро, бо вуҷуде ки фарзанд чун матои муштараки падару модар аст, нафақаи ӯ бар гардани падар гузошта шуд ва имкон дошт, ки ин фармон бар падар зоҳиран қадре сангин

қарор бигирад. Аз ин хотир ба ҷойи калимаи "волид" ибораи "мавлудин лаҳу (яъне соҳиби фарзанд)" истифода бурда, ишора менамояд, ки гарчанде ки дар тавлиди фарзанд ширкати падару модар ҳарду лозим аст, вале фарзанд аз они падар гуфта мешавад ва ҳамчунин бо номи ӯ насаби падар ҳамроҳ мегардад. Пас, вақте ки фарзанд аз ӯ маҳсуб ёфт, набояд масъулияти нафақа ва хароҷоти ӯ бар падар сангинӣ ба бор оварад.

Чи хеле ки қайд карда шуд, шир додани кӯдак бар гардани модар лозим аст ва хӯрокаву пӯшока ва заруриёти зиндагии модар низ бар зиммаи падар мебошад. Вале ин масъулият то замоне мебошад, ки модар дар никоҳ ё иддаи падар бошад. Баъд аз талоқ ва поёни идда нафақаи занушавҳарӣ ба поён мерасад. Вале, лозимияти музди ширдиҳӣ бар падар ҳамоно боқӣ мемонад.

Дар идомаи оят омадааст, ки: «...Набояд ҳеҷ модаре ба хотири фарзандаш зиёне бубинад ва ҳеҷ падаре ба хотири фарзандаш...» (Қуръон, сураи "Бақара" ояти 233) [4, с. 42]. Яъне, дар машаққат андохтани модар аз ҷониби падар ва ё дар машаққат андохтани падар аз ҷониби модар ҷоиз нест. Ҳамчунин ифодагари он аст, ки падару модар дар мавриди кӯдак бо ҳам ситеза накунанд. Масалан, модар аз шир додан маъзур бошад, падар ӯро маҷбур накунад, зеро, ин расонидани зиён ба модар мебошад. Ё ин ки падар муфлис ва нодор бошад ва модар бе ҳеҷ гуна узре аз додани шир ба фарзанд иҷтиноб варзад, ки падар ноилоҷ барои таъмини шири фарзандаш занеро ба иҷора бигирад, ин ҳам ҷоиз нест. Вале, агар кӯдак шири зани дигар ва ё ҳайвонро нахӯрад, дар ин сурат модар барои шир додани кӯдак маҷбур карда мешавад. Зан, то вақте ки дар никоҳ ва ё иддаи мард аст, наметавонад дар ивази шир додани фарзандаш аз ӯ музде бигирад. Зеро ҳамон нафақа ва махориҷи зиндагӣ, ки бар уҳдаи ӯст, кофист. Баъд аз гузашти идда, ки масъулияти таъмини нафақаи зан аз ҷониби мард соқит мешавад, зан метавонад дар ивази ширдиҳӣ аз падари кӯдак музде талаб намояд. Аммо, талаби музд аз он миқдоре, ки дигарон мегиранд, набояд бештар бошад, дар сурати акс мард метавонад каси дигареро барои таъмини шири фарзандаш иҷора бигирад. Бояд зикр намуд, ки агар кӯдак аз падар ятим бошад, масъули даврони ширхорагии кӯдак бар зиммаи касест, ки ворис ва маҳрами падари ӯст. Зеро Қуръон дар идомаи оят фармуда: «...Ва ворисӣ падар низ чунин бар уҳда дорад...».

Дар қисматҳои поёнии оят бошад, Қуръон баён намуд, ки: «...Ва агар падару модар бихоҳанд, бо ризоят ва мушоварати якдигар фарзандашонро аз шир бозгиранд (яъне пеш аз ду сол), муртакиби гуноҳе нашудаанд...» (Қуръон, сураи "Бақара" ояти 233) [4, с. 42]. Ин боздоштани фарзанд, хоҳ бо сабаби маъзурияти модар бошад ё ба иллати бемории фарзанд.

Бояд тазаккур дод, ки бо вуҷуди шири модар онҳо метавонанд бо розигӣ ва маслиҳати ҳамдигар барои таъмини шири кӯдакашон занеро ба кироя гиранд, ба шарте ки музди таъин намудаи ӯро комилан бипардозанд. Зеро порчае аз ояти мазкур ба ин масъала далолат мекунад: «...Ва ҳар гоҳ бихоҳед каси дигареро ба шир додани фарзандатон гиред, агар музде неку бипардозед, гуноҳе нест...» (Қуръон, сураи "Бақара" ояти 233) [4, с. 42]. Ҳамчунин агар модар барои шир додани фарзанд розӣ аст, аммо падар мебинад, ки шири модар ба кӯдак зарар меорад, дар ин сурат падар метавонад модарро аз шир додан ба кӯдак боздорад ва барои ширдиҳии кӯдак дигареро таъин намояд.

Паёмбари ислом (с) аҷри инфоқ бар фарзандонро баён фармудааст. Гарчи ҳадиси зерин ба сароҳат аз хонавода сухан гуфтааст, аммо ба таври зимнӣ фарзандонро низ дар бар мегирад: "Диноре, ки онро дар роҳи Худо харҷ кардӣ ва диноре, ки онро барои

озодии гардане (ғулом) инфоқ намудӣ ва диноре, ки онро ба мискинон садақа додӣ ва диноре, ки онро барои хонаводаат харҷ кардӣ. Аз миёни ҳамаи ин динорҳо бузургтарин аҷрро диноре дорад, ки бар хонаводаат харҷ намудаӣ” [6, с. 358].

Дар ҷойи дигар омадааст: “Боарзиштарин диноре, ки шахс онро инфоқ менамояд, динорест, ки бар хонаводааш инфоқ мекунад” [6, с. 359]. Дар ҷойи дигар фармудааст, “Агар мусалмон ба нияти савоб ба хонаводааш инфоқ намояд, (ин амал) барояш садақа маҳсуб мешавад” [2, с. 515].

Паёмбари ислом (с) худ дар инфоқ ва таъмини хароҷоти хонавода, аз саромадон буд. Халифа Умар (р) дар ин маврид гуфтааст, ки: “Паёмбар (с) хурмоҳои нахлистони бани Назирро мефурӯхт ва яксола хӯрокаи хонаводаашро захира мекард” [2, с. 515].

Падар ба хотири инфоқ бар фарзандаш мустаҳаққи подош ва савоб назди Худо мешавад. Ҳамчунин, агар бар фарзандони муҳтоҷ ва заифу ноболиғи худ инфоқ накунад гунаҳгор мегардад. Паёмбари ислом (с) дар ин бора мефармояд: “Барои гунаҳгор будани шахс ҳамин андоза кифоя аст, ки шахсеро, ки таҳти сарпарастии ӯст ва бо ӯ ғизо мехӯрад, аз байн бибарад”. Ҳадиси мазкур касонеро низ дар бар мегирад, ки нисбат ба фарзандони хеш бетаваҷҷуҳӣ зоҳир намуда, эҳтиёҷоти онҳоро таъмин наменамоянд. Ҳамчунин, зану фарзандро дар маърази хатари фақр қарор дода, аз онҳо канора мегиранд.

Таълиму тарбияи фарзандон ва водор кардани онҳо ба корҳои неку дуруст ва боздоштани онҳо аз корҳои зишт вазифаи дигари падар мебошад, зеро тибқи таълимоти ислом ин масъала ба дунёву охират ва саодату шақовати онҳо иртибот дорад. Қатъан, инсон худро бо илм ва амал метавонад аз зиёни абадӣ наҷот диҳад, зеро рафтор ва кирдори дуруст аз илми муфид ва эътиқоди солим сарчашма мегирад. Бад-ин сабаб бар ҳар падаре лозим аст, ки фарзанди худро аз ибтидои кӯдакӣ илме биомӯзад, ки роҳ ва равиши зиндагӣ ва саодати дунёву охиратро барои ӯ таъмин намояд. Фахруддини Розӣ аз ҳакиме ривоят мекунад, ки ба фарзанди худ чунин васият менамуд: «Эй фарзанди азиз, илм биомӯз, пас, агар мол дорӣ, он бароят ҷамол мегардад ва агар аз мол холиӣ, пас, илм бароят сармоя мегардад» [13, с. 103].

Падару модар бояд адолатро дар ҳамаи мавридҳо: тарбия, нафақа, муҳаббат ва дилсӯзӣ дар миёни фарзандонашон риоя намоянд, то дар дили фарзандон ба иллати беадолатӣ ниҳоли кина, ҳасодат ва душманӣ кошта нашавад. Зеро душмании бародарони Юсуф бо Юсуф ба ҳамин хотир буд, ки зоҳиран мутаваҷҷеҳ шуданд, ки падарашон Яъқуб Юсуфро бештар аз онҳо дӯст дорад. Аз ин сабаб бо ӯ душман шуданд ва нисбат ба ӯ ҳасад варзидаву дар пайи қатли ӯ шуданд. Қуръон дар ин бора хабар медиҳад: «Он гоҳ, ки гуфтанд: «Юсуф ва бародараш (Бинёмин, ки аз як падару як модаранд) назди падарамон маҳбубтар аз мо ҳастанд, ҳол он ки мо худ як ҷамоатем. Албатта, падарамон дар иштибоҳи ошкорест». «Юсуфро бикушед ё дар сарзамини номаълуме биандозед, то (таваҷҷуҳи) падар хосси шумо гардад ва аз он пас (аз гуноҳатон пушаймонӣ карда, тавба мекунед) мардуме шоиста ба шумор меоед (зеро, ки Худо тавбапазир аст ва падар ҳам узратонро қабул менамояд)» (Қуръон, сураи “Юсуф” оёти 8-9) [4, с. 284].

Бояд волидайн барои фарзандонашон исмҳои муносиб ва хуберо интихоб намоянд. Исмҳои зишт ва бемаъниро, ки аз ҷониби дӯстон дар мактаб, ё ғайри мактаб мавриди тамасхур қарор бигиранд, интихоб накунанд. Вагарна, онҳо эҳсоси ҳақорат карда, аз назари фикрӣ ва руҳӣ заиф хоҳанд шуд. Ҳар падару модар барои тарбия ва ба воя расонидани фарзанд дар назди худ чанд вазифа доранд, ки яке аз онҳо номи хубу нек гузоштан мебошад. Ба ин маънӣ, ки ном бояд ифодагари ҳаёт, умеду орзу, хоҳиш, табъу

завқ, руҳия ва маърифати фарзанд бошад. Паёмбари Худо (с) дар боби номгузорӣ фармудааст, ки беҳтарин номҳо номҳое мебошанд, ки дар аввалашон “абд” ё ин ки “ҳамд” дошта бошанд. Гузоштани номҳои дигар, ки дорои маънои хуб бошанд, боке надорад. Имом Бухорӣ нақл мекунад, ки Абумусо (р) гуфтааст: “Худованд бароям фарзанде ато намуд, ӯро назди Паёмбари Худо (с) бурдам. Ӯро Иброҳим ном ниҳоданд. Хурмоеро хоиданд ва бар даҳанаш гузоштанд (таҳникаш намуданд) ва барояш дуо карданд ва ба дастам доданд” [2, с. 549]. Бояд падару модарон бо забони бад ва истифодаи ҳар гуна лақаб ба номи фарзандонро доғдор накунанд. Дар ҳадис омадааст: “Ҳар нафареро, ки шумо ном мегузоред, барои ӯ насибе аз номаш ҳаст” [10].

Вазифаи падар аст, ки аз зиндагӣ ва саломатии фарзанд муҳофизат намояд, ӯро ба қатл нарасонад, ки он бадтарин навъи бадрафторӣ нисбати фарзанд аст. Зеро арабҳои даврони ҷоҳилият бар асари ҷаҳолаташон фарзандони худро ба хотири нанг ва тарс аз фақр кушта ё зинда ба гӯр мекарданд. Худованд дар Қуръони карим оёти мутааддидеро бар мазаммати ин кори норавои онҳо, ки ношӣ аз ҷаҳолати онҳо буд, нозил фармуд: «...Ва аз бими фақирӣ фарзандони худро макушед! Мо ба шумо ва онҳо рӯзӣ медиҳем (ва рӯзирасони ҳама моем, на шумо)...» (Қуръон, сураи “Анъом” ояти 151) [4, с. 170-172]. «Фарзандони худро аз бими тангдастӣ макушед. Мо, ҳам шуморо рӯзӣ медиҳем ва ҳам онҳоро. Албатта куштани онҳо хатои бузургест» (Қуръон, сураи “Исро” ояти 31) [4, с. 348]. Ин бадтарин расми бераҳмию сангдилӣ дар замони ҷоҳилият вуҷуд дошт. Агар дар оилаи касе духтар ба дунё меомад, ӯро ба хотири ин “шарм”, ки фардо касеро бояд домод гирифт, зинда ба гӯр мекарданд. Ҳамчунин, бисёр вақтҳо аз тарси ин ки барои муҳайё намудани заруриёти зиндагӣ ва хурду хӯроки фарзандон мушкилот пайдо мешавад, он сангдилон фарзандони худро ба қатл мерасониданд. Қуръон ин расмро ба куллӣ аз миён бардошт ва дар баробари фармони “макушед”, марази зеҳнии онҳоро, ки ба сабаби он ба қатли авлод даст мезаданд, муолиҷа кард. Яъне, онҳо мегуфтанд, ки хӯроки фарзандонро аз куҷо таъмин кунем, Қуръон хитоб ба онҳо фармуд, ки масъули ризқу рӯзӣ шумо нестед, ин вазифаи мустақими Худованд аст. Ӯ ба шумо медиҳад, ки шумо ба фарзандонатон медиҳед.

Ибни Масъуд (р) мегӯяд: «Рӯзе аз Паёмбар (с) суол кардам, ки кадоме аз гуноҳон бузургтар аст? Гуфт: ин ки бо Худованде, ки туро офаридааст, шарике қарор бидиҳӣ. Гуфтам: пас аз он кадом? Гуфт: ин ки фарзандатро аз тарси ин ки бо ту ғизо бихӯрад, бикушӣ...» [7, с. 350]. Бадеҳист, ки ҳадиси мазкур далели ин нукта низ мешавад, ки сиқти амдии ҷанине, ки чор моҳи ӯ комил шудааст, қатл маҳсуб мегардад. Чун дар ин муддат руҳ дар ӯ дамида шудааст. Ба ҳамин хотир, бояд комилан аз он парҳез намуд.

Тибқи ривоятҳо, Паёмбар (с) ҳангоме ки Фотима (ки духтараки хурдсол буд) ба маҷлиси эшон ворид мешуд, ба эҳтироми ӯ меистод ва дасти ӯро мебӯсид ва бо ин рафтори худ фарҳанги ҷадид ва руҳпарвари исломро ҷойгузини фарҳанги торики ҷоҳилият мефармуд [1, с. 168].

Масъалаи ҷойгоҳ ва мақоми баланд доштани ҷинси зан дар ислом, дар паёми навбатии Асосгузори сулҳу ваҳдати миллӣ – Пешвои миллат, Президенти Ҷумҳурии Тоҷикистон муҳтарам Эмомалӣ Раҳмон ба Маҷлиси Олӣ, чунин зикр гардидааст: “Мо бояд як нуктаи муҳимро ҳамеша дар ёд дошта бошем, ки зан – модар мавҷуди муқаддас мебошад ва ҳамаи сиёсатмадорону донишмандон ва бузургони олам, аз ҷумла Пайғамбари ислом аз домани поки модар ба дунё омадаанд ва бо шири ҷонбахши ӯ бузург

шудаанд. Воқеан, мақоми зан – модар дар ислом бисёр баланд мебошад ва беҳуда нест, ки дар Қуръони карим сураи чаҳорум бо номи «Нисо» (занон) нозил шудааст" [12].

Лозим ба ёдоварист, ки оёт ва аҳодиси зикршуда ҷурми қатли зоҳирии авлодро мавриди баррасӣ қарор дода, инсониятро аз ин амали ғайриинсонӣ манъ намудаанд. Вале, агар аз андеша кор гирифта шавад, бе таълиму тарбия мондани фарзандон, ки дар натиҷа онҳо бадахлоқу беҳаё мешаванд, аз қатли онҳо камтар нест. Касоне, ки ба ислоҳи аъмолу ахлоқи фарзандони худ таваҷҷуҳ зоҳир намекунанд ва онҳоро дар омӯзиши иштибоҳот озод мегузоранд, бешак муртакиби қатли фарзандон гаштаанд. Зеро тарбияи носолим маънавиёти кӯдакро мемиронад.

Ҳар касе, ки аз омӯхтани чизҳои лозим ва муфид ба фарзандонаш кӯтоҳӣ ва беаҳамиятӣ кунад ва ӯро ба ҳоли худ гузорад, бадтарин корро кардааст. Сабаби гумроҳ шудани бештари фарзандон кӯтоҳӣ ва беаҳамиятии волидайн аст, ки онҳо аз омӯхтани таърихи гузаштагони худ, фарҳанги миллӣ, ватандӯстӣ беаҳамиятӣ мекунанд. Дар кӯдакӣ онҳоро ба ҳоли худ раҳо мекунанд ва фарзандон низ мустақилона тавоноии анҷоми коре барои худ надоранд. Натиҷа он мешавад, ки волидайн ва ҷомеа аз ин гуна ҷавонон ҳеҷ фоидае намебинанд.

Бояд таъкид намуд, ки Худованд падаронро аз зиёдаравӣ ва ифрот дар муҳаббати фарзандон, ки боиси ғафлати онҳо аз ҳуқуқи Худо шавад, манъ карда, барҳазар доштааст. Қуръон ба таври ошкор ва бепарда баён фармудааст, ки зиёдаравӣ ва ифрот дар муҳаббати фарзандон мунҷар ба оқибати нохушоянде мешавад, ки гӯё бо фарзандонаш душманӣ мекунаду фарзандон душмани ӯ ҳастанд. Агарчи қасди фарзандон душманӣ ва зарар расонидан ба падар нест, аммо вақте муҳаббати фарзандон ба ҷое бирасад, ки фарзандон дигар вазифаҳои худро фаромӯш кунанд, ба манзалаи душмани ӯ мешаванд. Дар Қуръон омадааст: «Эй касоне, ки имон овардаед, ҳаройна, баъзе аз занону фарзандонатон душмани шумо ҳастанд. Аз онҳо ҳазар кунед» (Қуръон, сураи "Тағобун" ояти 14) [4, с. 726]. Аммо касоне, ки дар муҳаббати зану фарзандони худ ифрот мекарданд, пас аз нозил шудани ояти мазкур аз иштибоҳи худ пай бурданд. Аз ин рӯ хостанд, ки дар оянда бо занону фарзандони хеш ба шиддат рафтор кунанд. Худованд ин қисмати оятро ҷиҳати роҳнамоии эшон нозил фармуд: «Ва агар афв кунед ва чашм бипӯшеду гуноҳашонро пӯшида доред, ҳаройна, Худо омурзандаву меҳрубон аст!» (Қуръон, сураи "Тағобун" ояти 14) [4, с. 726]. Яъне, агар зану фарзандон дар ҳаққи шумо кореро анҷом доданд, ки душман анҷом медиҳад. Аммо, бо вуҷуди он, бо онҳо ба шиддат ва сахтӣ бархӯрд макунед, балки бо афву гузашт рафтор намоед, зеро, ин барои шумо беҳтар аст.

Дар ояти баъдии ҳамин сураи Қуръон чунин омадааст: «Ҷуз ин нест, ки амволу авлоди (фарзандон)-и шумо озмоише ҳастанд. Ва ҳол он ки музди фаровон назди Худост» (Қуръон, сураи "Тағобун" ояти 15) [4, с. 726]. Мақсади оят ин аст, ки Худованд ба василаи чизу чора ва фарзандон инсонро мавриди озмоиш қарор медиҳад, ки оё дар муҳаббати онҳо ғарқ мешавад ва ё ҳадди эътидолро риоя мекунад.

Чи гунае ки аз таҳлили гуфтаҳои боло бармеояд, зиёдаравӣ дар муҳаббати фарзандон пайомадҳои манфиеро ба бор хоҳад овард, ки он аз назари илмҳои педагогӣ низ боиси нигаронист. Фарзандро аз ҳад зиёд эрка ва инҷиқ ба воя расонидани падару модар сабаби камбудии тарбияи оилавист, ки ҷараёни тарбияро басо душвор мегардонад. Аз андоза зиёд дӯстдории фарзанд, ҳама гуна гуноҳи ӯро бахшидан ва дар баробари ин, муҳайё кардани ҳамаи хоҳишҳои ӯ ба ҳамин ҳолат оварда мерасонад. Ин тарзи тарбия аксаран дар хонаводаҳое мушоҳида мешавад, ки худашон ранҷу азоби рӯзгорро бештар

кашидаанд. Мекӯшанд, ки фарзандон азоб накашанд ва ягон маҳрумиятро набинанд. Оқибати ин кор ба худпараст (эгоист) ва худбин шудани фарзанд оварда мерасонад, ки ин навъи тарбия қобили қабул набуда, дар ҷомеа низ, бешак, писанди ҳамагон намегардад [9, с. 102].

Муқарриз: *Худойдодзода Ф. Б.* – доктори илмҳои фалсафа, профессори ДМТ

АДАБИЁТ

1. Амирбекова Иқлима. Мақоми иҷтимоии зан дар ислом ва таъсири он ба фалсафаи машшоияи шарқӣ / И. Амирбекова // Паёми ДМТ. -Душанбе, 2021. -№4.-309 с.
2. Зайнуддин Аҳмад Зубайдӣ. Мухтасари Саҳеҳи Бухорӣ. Баргардон ва таҳияи матни тоҷикӣ Абдулҳалим Орифӣ. – Душанбе: ЭР-граф, 2011. – 668 саҳ.
3. Камолова С. С. Андешаҳо перомуни тарафҳои психологии тарбия / С. С.Камолова, Ҷ. С. Камолова. – Душанбе, 2019. - 100 с.
4. Қуръони карим. Матни тарҷумаи тоҷикӣ ва тавзеҳоти М. Умаров. – Душанбе: Эр-граф, 2011. – 814 саҳ.
5. Муҳаммадшафеи Усмонӣ. Маориф-ул-қуръон. "Дор-ул-улуми Карочӣ", 1377 ҳ. ш.. -Ҷ. 2. - 494 с.
6. Мухтасар = «Сахих» имама Муслима: Краткое изложение / Заки-ад-дин 'Абд-аль-'Азым ибн 'Абд-аль-Кавви ибн 'Абдуллах ибн Саляма Абу Мухаммад аль-Мунзири (сост.); пер. с араб., прим., указ. А. Нирша. — М.: Умма, 2011. — 1216 с. - С. 358.
7. Муҳаммад ибни Исмоили Бухорӣ. Саҳеҳи Бухорӣ. Ҷ. 6, 700 саҳ.
8. Муҳаммад Иқболи Лоҳурӣ. Куллиёти форсӣ. -Душанбе: Паёми ошно, 2008. - 778 с.
9. Носиров С. Ш. Педагогика ва психология: воситаи таълимӣ барои магистрантони ихтисосҳои иқтисодӣ / С. Ш.Носиров. – Душанбе: Промэкспо, 2020. – 288 с.
10. Номи хуб номи ҳусн аст. [Манбаи электронӣ]. URL: http HYPERLINK "http://www.javonon.tj/":// HYPERLINK "http://www.javonon.tj/"www HYPERLINK "http://www.javonon.tj/". HYPERLINK "http://www.javonon.tj/"javonon HYPERLINK "http://www.javonon.tj/". HYPERLINK "http://www.javonon.tj/"tj (санаи истифодабарӣ: 28.12.2021).
11. Одиназода Б. А. Самараи боғи файласуф. –Душанбе, 2021. - 152 с.
12. Паёми Президенти Ҷумҳурии Тоҷикистон, Пешвои миллат муҳтарам Эмомалӣ Раҳмон ба Маҷлиси Олии Ҷумҳурии Тоҷикистон «Дар бораи самтҳои асосии сиёсати дохилӣ ва хориҷии ҷумҳурӣ». аз 21.12.2021, ш. Душанбе. (Манбаи электронӣ) [https://prezident.tj.] (санаи истифодабарӣ: 27.12.2021).
13. Пиров С. Фахруддини Розӣ ва андешаҳои ахлоқиву тарбиявии ӯ. – Душанбе: Аржанг, 2015. – 196 саҳ.
14. Сунани Ибни Моҷа (Фасли никоҳ). -Риёз: Эхё-ул-кутубу-л-арабийа, 2009.
15. Худойдодзода Ф. Б. Таъмини суботи сиёсӣ дар рушди фаъолияти босамари бонувон дар Ҷумҳурии Тоҷикистон / Ф. Б.Худойдодзода, Б. А. Одинаев, А. У. Тағдиров // Паёми ДМТ. -Душанбе, 2021. -№4. -309 с.

ТАРБИЯИ ИҶТИМОӢ– АХЛОҚИИ ФАРЗАНД АЗ НИГОҲИ ИСЛОМ

Дар мақолаи мазкур масъалаи парвариш ва тарбияи иҷтимоӣ – ахлоқии фарзанд (кӯдак) мавриди баррасӣ қарор гирифтааст. Агарчи доираи сарчашмаҳои динӣ–исломӣ хеле васеъ аст, вале онҳо аз доираи таъсири бевосита заминавии Қуръону суннат берун нахоҳанд буд. Бинобар ин, дар мақола шарҳи баъзе аз оёти Қуръони карим ва аҳодиси набавӣ низ ҷой дода шудааст. Аз он ҷумла қайд гардидааст, ки дар Қуръон ба касоне ишора мешавад, ки танҳо баислоҳи аъмоли худ қаноат намекунанд, балки дар фикри ислоҳи ҳамсару фарзандони худ низ ҳастанд ва пайваста дар ин самт кӯшиш ба харҷ медиҳанд. Мутобиқи таълимоти ислом, дуо намудан низ аз ҷумлаи кӯшишҳо бароиислоҳу тарбияи фарзандон ба шумор меравад. Масалан: «Ва онон, ки мегӯянд: Эй Парвардигори мо, аз ҳамсарону фарзандонамон дилҳои моро шод дор ва моро пешвои парҳезгорон гардон!» (Қуръон, сураи "Фурқон" ояти 74). Масъалаи дигаре, ки дар мақола матраҳ гардидааст, ин масъалаи номгузории фарзанд мебошад, ки бояд бо дарназардошти ҳайсияти кӯдак гузошта шавад. Зеро ҳар падару модар барои тарбия ва ба воя расонидани фарзанд дар назди худ чанд вазифа доранд, ки яке аз онҳо номи хубу нек гузоштан мебошад. Номи гузоштаи онҳо бояд ифодагари ҳаёт, умеду орзу, хоҳиш, табъу завқ, руҳия ва маърифати фарзанд бошад. Дар мақола оиди масъалаи мазкур аз Паёмбари ислом (с) ҳадисе бо нишон додани сарчашмаи он оварда шудааст, ки чунин аст: "Ҳар нафареро, ки шумо ном мегузоред, барои ӯ насибе аз номаш ҳаст". Муаллиф қайд намудааст, ки бояд ба фарзандон номҳои нек ва дорои маъноҳои хуб гузошт. Масъалаи худдорӣ аз зиёдаравӣ ва ифрот дар муҳаббати фарзандон ва риояи ҳадди эътидоли дӯстдорӣ бо далоили қуръонӣ баён гардида, бо улуми ҳозираи вобаста ба тарбияи атфол созгорӣ дода шудааст.

Калидвожаҳо: тарбия, кӯдак, фарзанд, муҳаббат, таҳлил, Қуръон, волидайн, иҷтимоӣ–ахлоқӣ, саломатӣ, ҳуқуқ, адолат, нафақа, оила.

СОЦИАЛЬНОЕ ВОСПИТАНИЕ РЕБЕНКА, С ТОЧКИ ЗРЕНИЯ ИСЛАМА

В статье рассматриваются вопросы социально-нравственного воспитания ребенка. Хотя диапазон исламских источников очень широк, они не выходят за рамки прямого влияния Корана и Сунны. Поэтому статья также включает объяснение некоторых стихов Священного Корана и пророческих хадисов. В частности, отмечается, что Коран относится к тем, кто не только доволен исправлением своих действий, но и думает об исправлении своих супругов и детей, и постоянно стремится в этом направлении. Согласно исламскому учению, молитва - это также попытка исправить и воспитать детей. Например, те, кто говорит: «Господь наш, радуй сердца наши о наших женах и детях и сделай нас руководителями праведников». (Коран, сура Аль-Фуркан, стих 74) Еще один вопрос, поднятый в статье, - это наименование детей, которое должно учитывать личность ребенка. Потому что у каждого родителя есть ряд обязанностей по воспитанию и развитию ребенка, одна из которых - дать хорошее имя. Их название должно отражать жизнь, надежды, мечты, желания, вкусы, дух и просвещенность ребенка. Статья на эту тему содержит хадис от Пророка Ислама (мир ему и благословение) с указанием его источника: «Каждый, кого вы называете, имеет свою долю в своем имени». Автор подчеркивает необходимость давать детям добрые имена и хорошие значения. Проблема воздержания от излишеств и крайностей в любви к детям и соблюдения границ любви выражена в Коране и согласуется с современной наукой, связанной с воспитанием детей.

Ключевые слова: воспитание, ребенок, любовь, анализ, Коран, родители, общественно-нравственное, здоровье, права, справедливость, пенсия, семья.

SOCIO-ETHIEAL OF THE CHILDREN ACCORDING TO ISLAM

This article discusses the issues of social and moral upbringing of a children. Although the range of Islamic sources are very wide, they will not be beyond the direct influence of the Qur'an and Sunnah. Therefore, the article also includes an explanation of some verses of the Holy Qur'an and prophetic hadiths. In particular, it is noted that the Qur'an refers to those who are not only satisfied with the correction of their actions, but also think about the correction of their spouses and children, and constantly strive in this direction. According to Islamic teachings, to pray is also an effort to correct and raise children. For example, "those who say: Our Lord, make our hearts rejoice over our wives and children, and make us leaders of the righteous." (Qur'an, Surah Al-Furqan, verse 74). Another issue raised in the article is the naming of children, which should take into account the identity of the child. Because every parent has a number of responsibilities for the upbringing and development of a child, one of which is to give a good name. Their name should reflect the life, hopes, dreams, desires, tastes, spirit and enlightenment of the child. The article on this subject contains a hadith from the Prophet of Islam indicating its source: "Everyone you name has a share in his name." The author emphasizes the need to give children good names and good meanings. The issue of abstinence from excesses and extremes in the love of children and the observance of the limits of love is expressed in the Qoran and is consistent with modern science related to the upbringing of children.

Key words: upbringing, child, love, analysis, Qur'an, parents, social - moral, health, law, justice, pension, family.

Маълумот дар бораи муаллиф: ***Одинаев Баҳодур Абдуҷаборович*** - Донишгоҳи миллии Тоҷикистон, докторанти Ph.D кафедраи онтология ва назарияи маърифат. **Суроға:** 734025, Ҷумҳурии Тоҷикистон, шаҳри Душанбе, хиёбони Рӯдакӣ, 17. Телефон: **988-32-83-88.**

Сведение об авторе: ***Одинаев Баходур Абдуджаборович*** - Таджикский национальный университет, докторант Ph.D кафедры онтологии и теории познания. **Адрес:** 734025, Республика Таджикистан, город Душанбе, проспект Рудаки, 17. Телефон: ***988-32-83-88.***

Information about the author: ***Odinaev Bahodur Abdujaborovich*** - Tajik National University, Ph.D. doctoral student of the Department of Ontology and epistemology. Address: 734025, Republic of Tajikistan, Dushanbe city, Rudaki Avenue, 17. Phone: **988-32-83-88.**

УДК:159.3

МАСЪАЛАИ ҚАЗО ВА ҚАДАР ДАР МЕҲВАРИ ОЗОДӢ ВА ФАРМОНБАРДОРИИ ИНСОН

Зикирзода Ҳобил
Донишгоҳи давлатии омӯзгории Тоҷикистон ба номи Садриддин Айнӣ

Дар фалсафа ва илоҳиётшиносии исломи классикӣ ҳанӯз аз давраи ибтидоии ин дин масъалаи вақт ва замон (даҳр) яке аз муҳимтарин масъалаи баҳси мутафаккирон ва уламои илоҳиётшинос ба ҳисоб меравад, ки он асосан дар доираи таъсири фалсафаи юнонӣ баррасӣ мегардид. Аз ин рӯ, дидгоҳҳои фалсафии мутафаккирони исломӣ дар бораи вақт ва замон дар посух ё мувофиқат бо далелу бурҳонҳои фалсафии юнонӣ дар бораи табиат ва моҳияти вақт ва замон ба миён омада буданд.

Дар фалсафаи Юнони қадим, вақт абадӣ маънидод мешавад: масалан, Афлотун мафҳуми "вақт"-ро дар доираи тақсимоти тамоми мавҷудот ба ҳастӣ ва созандагӣ ҷудо мекунад: аввали онҳо абадӣ вуҷуд дорад ва дуюмӣ – пайдо мешавад ва дар замон аз байн меравад. Вақт – намуди мутаҳаррики абадият ва шабеҳи он дар олами маҳсуси созанда аст. Афлотун вақтро ҳамчун мақулаи кайҳонӣ мешуморад: онро демиург якҷоя бо кайҳон ба хотири "минбаъд монанд шудани он ба мисоли хеш" офаридааст ва вақт дар "ҳаракати ҷирмҳои осмонӣ зоҳир шуда, ба қонуни аъдод итоат мекунад" (мувофиқи қонуни аъдод он дар дохили давра чарх мезанад) [12, с.513].

Мафҳуми абадияти вақт дар ақоиди минбаъдаи файласуфон баҳсҳо ва ихтилофоти зиёдро ба вуҷуд овардааст, ки дар зери таъсири онҳо файласуфон ва илоҳиётшиносони мусалмон низ дар ин масъала назарҳо ва назарияҳои мухталифро эҷод намудаанд. Дар маҷмуъ, посухҳо ва ақоиди файласуфони исломиро ба се гурӯҳ ҷудо кардан мумкин аст: аввалан, онҳое буданд, ки бо назарияи абадияти вақт, замон ва олам ихтилоф надоштанд; дуюм, онҳое, ки абадияти вақту замонро рад менамуданд ва ба офариниши олам бовар доштанд; ба гурӯҳи сеюм онҳое дохил мешаванд, ки барои оштӣ додани ин ду ақидаи ба ҳам мутазодро талош кардаанд. Гурӯҳи аввалро бо ақидаҳои Ибни Сино, Ибни Боҷа ва то андозае ақоиди Муҳаммад ибни Закариёи Розӣ таҷассум дода метавонанд; намояндаи гурӯҳи дуюм аз Ғазолӣ ва сеюми онро Ибни Рушд ва пайравони онҳо ташкил медиҳанд. Ҳадаф аз баёни муқаддимавӣ ва мухтасари назарияи вақт ва замон дар ин мақолаамон, ки ба масъалаи қазо ва қадар мутааллиқ аст, аз он иборат аст, ки муносибати фаҳмиши мафҳумҳои қазою қадар бо мафҳуми вақт ва замон тавъам буда, аз он пурра вобастагӣ дорад. Аммо қабл аз он ки ба баррасии ин муносибати тарафайни ин ду мафҳум шуруъ намоем, лозим аст, ки дар бораи худи истилоҳоти "қазо ва қадар" қазоват ва андешаронӣ намоем.

Мафҳумҳои "қазо ва қадар" аз забони арабӣ гирифта шуда, маъноҳои забоншиносии онҳо бо ҳам пайваста ва шабеҳи ҳамдигаранд: "Ал-қазо ва ал-қадар мафҳумҳоеанд, ки дар адабиёти мусулмонӣ, алалхусус сунниён, детерминизми илоҳиеро ифода мекунанд, ки дар олами падидаҳо, аз ҷумла аъмоли инсонӣ рух медиҳанд. Ба ин маъно, калимаҳои ал-қазо ва ал-қадар аз ҳам фарқе надоранд. Аммо дар низомҳои каломӣ онҳо дараҷаҳои гуногуни детерминизми илоҳиро нишон медоданд: таҳти мафҳуми "қазо" тартиб ва маротиби муқарраршудаи моқабл-уз-замон ва берун аз фазою макон, вуҷудияти он дар "илм"-и илоҳӣ, дар иродаи абадии илоҳӣ (дар ақидаи мутакаллимон), дар "иродаи азалии Ақли аввал" (дар ақидаи файласуфон) тафсир меёфтанд; "қадар" бошад, интишор ёфтани

“қадар”-ро дар фазо ва замон, таҷаллии он дар олами маҳсус тавассути иродаи илоҳӣ (дар ақидаи ашъариён), аз тариқи «нафси куллӣ» (дар ақидаи файласуфҳо) ифода меёбад” [9, с.125].

Манзур аз қазо ҳукме аст, ки барои мавҷудот мушаххас шуда, қадар – маънои “андозагирӣ” ва “таъини ҳадду ҳудуди чизе” мебошад. Таҳқиқи амиқтари маънои ин ду мафҳум нишон медиҳад, ки онҳо бо асли ихтиёр ва озодии инсон мантиқан иртиботи наздик доранд. Аз нигоҳи қуръонӣ андозаю андозагирӣ ва таъини ҳудуди чизе дар истилоҳ ба ин маънӣ аст, ки Худо барои ҳар чизе андозае қарор додааст ва онро бар асоси андозагирӣ ва ҳисобу санҷиш офаридааст. Дар Қуръон омадааст: “Мо ҳар чизеро ба андозае халқ кардаем” [10, с. 54:49].

Шарқшиноси маъруфи британиёвӣ У.У. Уотт дар китобаш бо номи “Фалсафа ва илоҳиётшиносии мусулмонӣ” арабҳои бутпараст ва ё ақоиди тоисломии арабҳоро дар бораи “даҳр” ҳамчун “қадар” муаррифӣ мекунад. Назари тақдир дар бораи зиндагӣ дар эътиқоди арабҳои бутпараст дар он ифода мегардад, ки комёбӣ ва бадбахтиҳои зиндагии онҳо аз ҷониби вақт (даҳр) идора мешуд. Аз ин рӯ, “вақт” ҳамчун неруи ғайришахсӣ тасаввур карда мешавад, ки он бо «тақдир» ё «сарнавишти азалӣ» айният дорад. Баръакси муҳаққиқони зиёди исломӣ, ки ин эътиқоди пешазисломиро як навъ вижагии илоҳӣ маънидод менамуданд, У.У. Уотт бар он ақида буд, ки боварҳои арабҳои бутпарастро ба вақт на ҳамчун объекти парастишшаванда, балки «падидаи табиие» шарҳ медиҳад, ки онро бояд “чуноне ки ҳаст, қабул кард» [13, с. 25-26].

Зуҳурёбии Ислом ҳамчун натиҷаи ваҳйи қуръонӣ дар бораи тавҳид тафаккури арабҳоро дигаргун сохт, ки дар он Худо ба манбаи ягонаи идоракунии ҳаёти инсон табдил меёбад. Ин, ба гуфтаи У.У. Уотт, дар яке аз оятҳои китоби муқаддас дақиқан зикр шудааст, ки дар он омадааст: «Худост, ки шуморо зиндагӣ мебахшад, сипас мемиронад; он гоҳ шуморо ба сӯйи рӯзи растохез, ки дар он ҳеҷ шакке нест, гирд меоварад, аммо бештари мардум инро намедонанд» [10,с. 45:26]. Дар ин ҷо, У.У. Уотт ба хулосае меояд, ки дар ин ҷо “вақт” бо Худо ҳамчун манбаи бадбахтӣ иваз карда шудааст, чуноне ки дар Қуръон омадааст: «Ҳеҷ мусибате на дар Замин ва на нафсҳои шумо нарасад, магар он ки пеш аз он ки онро падид оварем, дар китобе аст, ки барои Худо осон аст» [10, с. 57:22].

Дар давраи классикии ислом баҳс дар бораи мафҳуми тақдир (*тақдири илоҳӣ*) ё қадар баҳсҳои гуногунро дар робита бо он бо масъалаи озодӣ (*ҳуррия*), интихоб (*ихтиёр*) ва *озодии ирода* ба вуҷуд овардааст. Дар ҳолатҳои дигар, истилоҳи “*қадар*”, ки маънои “андоза кардан”-ро дорад, бо “*қудра*”, ки маънои қобилият ё қудратро дорад, иваз карда мешавад. Аз ин ҷо, дар Қуръон низ “қадар” инчунин қудрат ва ҳам “*илм*”-и Худоро дар назар дорад (Қуръон 2:256; 54:49; 15:21).

Шарҳи фалсафии баҳси қазо ва қадар ва назариёту андешаҳоро дар маҷмуъ, дар робита бо рӯйдодҳое, ки дар олам рух медиҳанд, метавон ба се навъ тақсим кард: аввалан ин ки бигӯем: ҳодисаҳо бо гузаштаи худ ҳеҷ гуна иртиботе надоранд, ягон ҳодисае дар ҳар вақте, ки рух медиҳад, ба чизҳое, ки бар он муқаддамтаранд (чи тақаддуми замонӣ ва чи тақаддуми ғайризамонӣ) иртибот надорад ва аз он маҷбур нест ва на асли вуҷуди ӯ ба умури қаблӣ иртибот дорад ва вобастаи он аст ва на хусусиятҳо, шакл ва вижагиҳои замонию маконӣ ва андозаю ҳудуди он марбут ба гузашта аст. Албатта, бо ин фарзия қазою қадар маъное надорад. Тақдири ҳар гуна мавҷудот қаблан, яъне дар вобастагӣ бо тартиби вуҷуди як мавҷуди дигар таъин намешавад, зеро дар байни онҳо ҳеҷ робитаи вуҷудӣ ҷой надорад. Дуюм, барои ҳар як ҳодиса бояд ба сабабе қоил шавем, аммо низоми

сабабҳо ва мусабабҳо ва ин ки ҳар як иллат маълулеро воҷиб мекунад ва ҳар маълуле аз иллати муайян имкони судур дорад, умуман инкор намоем ва чунин пиндорем, ки дар ҳамаи олам ва ҷаҳони ҳастӣ аз як иллат ва як фоил бештар вуҷуд надорад ва он зоти Худо аст, дар ин сурат бояд фоилиятро мунҳасир дар Худо донист, яъне чунин пиндорем, ки ҳамаи ҳодисаҳо ва мавҷудот мустақиман ва бидуни восита аз Ӯ содир мешаванд ва иродаи Худо ба ҳар ҳодисае мустақиман тааллуқ мегирад; ва чунин фарз кунем, ки қазои илоҳӣ, яъне илм ва иродаи Худо ба вуҷуди ҳар мавҷуде мустақил аст аз ҳар иллат ва қазои дигар, дар он сурат бояд қабул кунем, ки омиле ғайр аз Худо вуҷуд надорад ва иродаи Худо дар азал тааллуқ ба Ӯ будааст, ки ин ё он ҳодиса бояд дар вақти муайян вуҷудияташро аз Ӯ пайдо намояд. Он ҳодиса иҷборан дар он вақт вуҷуд пайдо мекунад ва афъол ва аъмоли бештари онҳо низ яке аз он ҳодисаҳо аст. Ин афъол ва аъмолро мустақиман ва бидуни воситаи қазо ва қадар, яъне илм ва иродаи илоҳӣ ба вуҷуд меоварад, аммо худи инсон, қувва ва тавоноии ӯ дар ин кор дахолате надорад. Ин назария ҳамон мафҳуми ҷабр ва қадар аст, ки агар дар фард ё қавме пайдо шавад, зиндагии онҳоро табоҳ мекунад.

Сеюм, принсипи сабабият ва низоми сабабҳою мусаббабҳо бар ҷаҳон ва тамоми ҳодисаҳои ҷаҳон ҳукмфармост. Ҳар як ҳодиса зарурат ва қатъияти вуҷуди худ, инчунин шаклу хусусияти замонию макониӣ ва хусусиятҳои дигари вуҷудиашро аз иллати пешинаи худ ба даст овардааст. Байни гузашта, ҳозира ва оянда, байни ҳар мавҷудот ва сабабҳои ибтидоии он робитаи ногусастание ҷой дорад. Бинобар ин дидгоҳ, сарнавишти ҳар мавҷуде дар дасти мавҷудоти дигар, ки сабаби он аст, боқӣ мемонад. Ва ин сабабест, ки вуҷуди ин мавҷудро воҷиб месозад ва он сабаб низ, дар навбати худ, маълули иллати дигаре аст ва ғайра.

Пайгирии ин нукотро дар таълимоти файласуфони машоии шарқӣ мавриди таҳлил ва муқоиса қарор медиҳем. Қабл аз ҳама, ба афкори Ибни Сино таваҷҷуҳ менамоем. Фаҳмиши масъалаи қазою қадар дар андешаи Ибни Сино аз мазмуни мафҳумҳои “илм”, “ирода” ва “феъл ва фоилият”-и илоҳӣ бармеояд. Аз нигоҳи мутафаккир, илми илоҳӣ ба масъалаи қазо ва қадар аз ду ҷониб иртибот дорад: яке ин аст, ки ӯ ба таври мушаххас қазо ва қадарро ҳамчун яке мартабаҳои илми илоҳӣ муаррифӣ мекунад; дуюм, илми Худоро маншаи эҷод ва ягон феъле мешуморад. Илми илоҳӣ дар афкори Ибни Сино мартабаҳои мухталиф дорад, ки шомили қазою қадар ва иродаи илоҳӣ ҳам мебошад. Илми илоҳӣ, ба гуфтаи ӯ, манбаи қатъии содироти ашё мебошад ва илм ва иродаи иттиҳоди баробару мутобиқ ва айни зотанд [3, с.306].

Ибни Сино дар рисолаҳои худ қазоро ҳамчун илми Худо медонад, ки он муҳит бар ҳамаи маълумот аст ва қадарро вуҷуби сабабҳо ва мусаббабот медонад, ба ин наҳв, ки таҳаққуқ ёфтани сабаб муҷиби зарурати дар амал татбиқ шудани он гардад. Ӯ зикри сабабу натиҷа ва робитаи зарурии байни онҳо ва иллати воҷибияти онро дар “Илоҳиёт” бо шарҳи ду мафҳум – “воҷибулвуҷуд” ва “мумкинулвуҷуд” муаррифӣ мекунад. Ӯ навиштааст: “Воҷибулвуҷуд мавҷудест, ки ҳар гоҳ ғайри мавҷуд фарз шавад, аз он муҳол ба миён ояд. Мумкинулвуҷуд чизест, ки ҳар гоҳ ғайри мавҷуд ва ё мавҷуд фарз гардад, аз он муҳол барнаояд. Воҷибулвуҷуд ин ҳастии зарурист ва мумкинулвуҷуд чизест, ки дар вай ба ваҷҳе, яъне на дар вуҷуду на дар адамаш, зарурате нест... Баъд, воҷибулвуҷуд тавонад ба зоташ воҷиб бошад ва тавонад ба зоташ (воҷиб) набошад. Чизи ба зоти худ воҷиб-ул-вуҷуд онест, ки на барои чизи дигар (кадом чизе, ки набошад), балки барои зоти худ буда, аз фарзи адамаш муҳол ояд. Аммо воҷиб-ул-вуҷуд на ба зоти худ онест, ки агар чизе вазъ шавад, ки вай аз он чиз нест, воҷиб-ул-вуҷуд гардад” [1, с.248].

Мафҳуми “ихтиёр” яке аз мафҳумҳои баҳсбарангези таълимоти Ибни Сино мебошад. Дар таъриф ва ташреҳоти ӯ чунин ба назар мерасад, ки ирода ё айни ихтиёр аст ва ё дар таърифи ихтиёр нақши калидӣ дорад. Пас, саволе ба миён меояд, ки агар мафҳуми ирода дар таърифи ихтиёр гирифта шуда бошад, оё иродаи собиқа худ ихтиёрӣ аст ё ҷабрӣ? Агар он ихтиёрӣ бошад, бешубҳа аз пайи иродаи дуюм меояд ва то ба бениҳоятӣ силсила мебандад. Чунин ба назар мерасад, ки Ибни Сино дар бораи шаклҳои дар боло зикршуда иноят* зоҳир намуда, бар ин асос иродаро тавре муаррифӣ мекунад, ки мо бо маҳдудияти пайдарпайӣ дучор нашавем, ба тавре ки иродаро мунбаис аз сабабҳои осмонӣ медонад: “Пас, мо мегӯем: “На ба ин тариқ мумкин аст, ки кори ҳаракати даврӣ ба итмом расад. Зеро ин таъсир ба ҳамин ваҷҳ агарчи ба тариқи навшавию интиқол бошад ҳам, аз иродаи куллӣ содир шуда бошад. Иродаи куллӣ ҳар тавре набошад, дар муқоиса ба табиати муштарак аст, агарчи иродаи ҳаракатеро иродаи ҳаракате дигар мутобаат кунад. Аммо ин ҳаракате, ки аз он ҷо то ба ҳадди сеюм аст, бартарӣ надорад. Пас, нисбати тамоми ҷузъҳои ҳаракати дар ҷузъиёт баробар ба ҳар яке аз он иродаҳои ақлии интиқолёбанда якхела аст ва аз ин ҷо мансуб будани ҷузъе ба яке аз он тасаввурҳо аз мансуб набуданаш бартарӣ дорад” [1, с.293].

Ибни Сино феълҳои нафсро монанди афъоли табиӣ медонад ва фарқияти онҳоро дар огоҳӣ ё ноогоҳӣ аз ғаразҳо медонад ва натиҷа мегирад, ки феълҳои ихтиёрӣ фақат дар Худо таҷассум мегирад: “Афъоли ихтиёрӣ дар ҳақиқат ба Аввал дахл доранд” [2, с.53]. Чунин ба назар мерасад, ягона масъалае, ки метавон аз ин ҷумла бардошт кард, масъалаи ҷабр аст. Т. Иброҳим дар мақолааш теодитсеяи дурнамои Ибни Синоро мавриди таҳлил қарор дода, ба мубоҳисаи ин мутафаккир бо муътазилиён дар боби адолати илоҳӣ дахл мекунад ва менависад: “Онҳо, чуноне ки файласуф (яъне Ибни Сино – З.Ҳ.) қайд мекунад, дар бораи афъоли Худо, ки ба Ӯ меъёри ақлоният ва адолати хосси одамонро нисбат медиҳанд, нодуруст муҳокима меронанд. Дар асл бошад, барои мо маъмулан маърифати сабабҳои афъоли Худо имкон надорад. Ҳатто худи муътазилиён ба гумон аст шарҳ дода тавонанд, ки чӣ тавр бо тасдиқи фикрашон дар бораи адолати илоҳӣ ва офаридаи беҳтарин (ал-аслаҳ) барои махлуқот далеле мувофиқ буда метавонад, ки Ӯ ба баъзе ҳайвонҳо нохунҳо ва дандонҳо бахшида, дигарон (масалан, харгӯшҳо)-ро дар муқобили ин гуна даррандаҳо бесарпаноҳ гузоштааст” [8, с.1448]. Ниҳоят, Ибни Сино саъй намудааст, ки мавқеи мобайниеро ҷустуҷӯ намояд, ки ҳам бо аҳқоми динӣ ва ҳам бо далелҳои мантиқӣ-фалсафӣ мувофиқат намояд ва роҳи миёнаи байни қудрати Худо ва қобилияти амалии инсонро дарёфта, тасдиқ намояд, ки ҳам чизи бадастомада ва ҳам ба даст ояндаро Худо меофарад. Бо вуҷуди ин, ба гуфтаи Ибни Сино, ин назарияи бемаънист, зеро он маънои тасдиқи далелеро дорад, ки одамон умуман дар фаъолиятҳои худ маҳдуданд.

Бамаврид аст, ки муносибати Ибни Рушдро ҳамчун намояндаи машшоияи ғарбӣ, ки бар пояи машшоияи шарқӣ бунёд ёфтааст ва нуқтаи олии рушди умуман машшоия аст, дар бораи ин ва дигар ҷанбаҳои вобаста ба масъалаи қазо ва қадар мухтасаран баррасӣ ва таҳлил намоем. Ихтилофи Ибни Рушд бо мактабҳои калом иборат аз он аст, ки тибқи он чӣ тавр одамон амалҳои худро эҷод мекунанд ва ҳам Худо офаридгори ягона аст. Нуқтаи ибтидоии ӯ принсипест, ки Худо офаридгори ягона аст ва агар танҳо як офаридгор вуҷуд

* иноят – дар таълимоти Ибни Сино ба маънои илм дар бораи Кулл ва дар бораи он ки Он бояд чӣ гуна бошад, то беҳтарин низому тартиб (*аҳсан ун-низāм*)-ро касб намояд. Иноят – проблематикаи хосси фалсафаи исломӣ, бахусус теологияи калом дар бораи қазо ва қадар аст.

дошта бошад, пас, бояд одамон амалҳои худро офарида наметавонанд ва дар ин ҳолат бояд мавқеи пайравони ҷабарияро тасдиқ кард. Агар одамонро барои иҷрои амалҳояшон маҷбур карда бошанд, онҳо барои кирдорҳои худ ҷавобгар нестанд ва аз ин рӯ, онҳоро барои кирдорҳояшон ба таври одӣ подош ё ҷазо додан мумкин нест. Ибни Рушд дар ҷустуҷӯи роҳи миёна дар байни ин ду ифрот ба натиҷае мерасад, ки он бо қонунҳои динӣ мувофиқат мекунад: "Чунин ба назар мерасад, ки ҳадафи қонун (*шариат*) ҷудо кардани ин ду боварӣ нест. Ҳадафи он оштӣ додани онҳо [бо ҷустуҷӯи] миёнарав (*тавассут*) мебошад, ки он ҳақиқат аст. Зеро чунин ба назар мерасад, ки Худо дар вуҷудамон қобилиятҳо/қувваҳо офаридааст, ки бо ёрии онҳо метавонем ашёеро касб намоем, ки бо ҳам муқобил мебошанд. Аммо, азбаски иктисоби ин чизҳо аз ҷониби мо танҳо бо ризоият (*муватат*)-и сабабҳои берунӣ, ки онҳоро Худо ба мо тобеъ (*саххара*) мекунад ва [бо] бартараф кардани монеаҳои онҳо такмил меёбад, амалҳое, ки ба мо нисбат дода мешаванд, бо ҳардуи онҳо такмил меёбанд" [6, с.188]. Муҳим он аст, ки дар ҷустуҷӯ ва кашфи миёнаи тиллоӣ байни ду мавқеи ба ҳам мухолиф бояд таваққуф намуд. Возеҳ аст, ки Ибни Рушд дар бораи он андеша намекунад, ки муътазилиҳо ё ашъариҳо (зеро мавқеи онҳо ба ҷабария яксон аст) ба ҳалли ин мушкилот расидаанд ва ё на, аз ин рӯ, кӯшиши худи ӯ барои ба тавофуқ овардани қудрат ва иродаи Худо бо масъулияти инсонӣ равона шудааст.

Ибни Рушд дар баёни андешаҳояш дар бораи фаъолияти инсон масъалаи қувва/қудратеро ба миён мегузорад, ки ба одамон хос аст. Ба ақидаи ӯ, дар феъли инсон ду омил, қувваҳои дохилӣ, ки ба мо қудрати амал карданро медиҳанд ва сабабҳои беруние, ки барои ҷараён гирифтани ин раванд мусоидат мекунанд, вуҷуд доранд. Он ба инсон имконият ё қобилияти интихоб кардани яке аз ду зиддиятро медиҳад. Ин ҳукм ба он оварда мерасонад, ки одамон дар байни мухолифатҳо интихоби озодона дошта метавонанд ва он тасмими мустақили инсон хоҳад буд. Барои интихоби яке аз мухолифҳо, ки истиснои аввалӣ аст, яъне сабабҳои берунае, ки Худо ба миён овардааст ва мавҷуд набудани монеаҳо шароитҳо вуҷуд доранд. Чунин равиши гуфтор ба принсипи аристотелӣ ишора мекунад, ки онро Ибни Рушд дар "Талхис ма баъд ит-таби‘а" шарҳ дода, қайд намудааст, ки сабаби табиии самарабахш ҳамеша таъсири худро дар шароити мушаххас ва дар сурати мавҷуд набудани монеаҳо ба вуҷуд меорад [7, с.111-114]. Худи Арасту ин матлабро чунин изҳор намудааст: «Ҳамин тариқ, қобилият бар мутақобилҳо дар ҳамон як вақт вуҷуд дорад, аммо худи мутақобилҳо наметавонанд дар як вақт ҳузур дошта бошанд; инчунин ғайриимкон аст, ки [ҳамон як] ҳолати мутазод дар ҳақиқат дар ҳамон як вақт (масалан, дар як вақт ҳам солим ва ҳам бемор будан имконнопазир аст) вуҷуд дошта бошад" [5, с.249].

Ҳамин тавр, ба ақидаи Ибни Рушд, танҳо агар ин ду шарт вуҷуд дошта бошад, аз миёни онҳо инсон якеро интихоб мекунад. Чӣ тавр ин ду омил ба ҳодисаҳо таъсир мерасонанд? Оё онҳо ин ҳодисаҳоро маҷбур мекунанд ё танҳо барои пайдоиши он мусоидат мекунанд? Ба ин саволҳо Ибни Рушд дар ҷараёни баҳсаш посух медиҳад. Бо матраҳ сохтани масъала дар бораи таъсири сабабҳои беруна, Ибни Рушд ба масъалаи сабабҳои дуюмдараҷа, тасаввурот дар бораи он ки Худо қудрати хешро ба сабабҳои дигар таҳвил мекунад, таваҷҷуҳ менамояд, чуноне ки дар порчаи зерин омадааст: «Иҷрои амалҳое, ки ба мо нисбат дода мешаванд, бо иродаи мо бо мувофиқа кардани амалҳое, ки берун аз иродаи мо мебошанд, анҷом дода мешавад. Ин маънои онро дорад, ки онҳо қадари Худоянд» [6, с.189]. Ҳар як падидаи воқеӣ, хоҳ табиӣ ва хоҳ ихтиёрӣ, аз бартарии

яке аз ду мутақобилҳо вобаста аст, бинобар ин, агар Худо хоҳиши моро аз рӯйи яке аз он ду мутақобилҳо муайян кунад, воҷиб аст, ки инчунин зуҳури ҳар як феъли инсонро низ муайян намояд. Ҳамин тариқ, таълимоти Ибни Сино ва Ибни Рушд як навъ тағйироти куллии таълимоти арастуӣ дар қолаби исломии он мебошад. Аз ҷониби дигар, Ибни Сино тафсири таълимоти қазо ва қадарро дар доираи консепсияи теодитсей – будиши шарр дар олам, ки аз Худои мутаол сарчашма мегирад, тавзеҳ медиҳад ва дар доираи ин консепсия ба исбот мерасонад, ки дар олами куллӣ хайр бартарият дорад.

Чунин хусусияти мабдаии метафизикии қазою қадарро дар таълимоти машшоиёни дигар, аз ҷумла Форобӣ низ мушоҳида кардан мумкин аст. Хусусияти фарққунандаи таълимоти қазою қадари ин мутафаккир монанди Ибни Сино дар он ифода мегардад, ки онҳо ибдооти руҳониро дар баробари масоили табиӣ ва ҷисмонӣ дар доираи консепсияҳои "вуҷуб" ва "имкон", асли иллият ва адами тахаллуфи маълул аз иллат таҳти баррасии ақлонӣ қарор медиҳанд. Ба тафсили пурраи ин масъалаҳо, ки ба афкори дар боло матраҳшудаи Ибни Сино шабоҳати зиёд дорад, дахл нанамуда, қайд мекунем, ки ин консепсияҳо дар ниҳояти кор ба омезиши фалсафа ва дин, хусусан дар масъалаи роҳбарияти динию дунявӣ, мақоми инсон дар ин роҳбарият мерасонад. Дар ин ҷо масъалаи қазо ва қадар бо масъалаҳои саодат, камоли нафси инсонӣ ва рӯзи охират пайвандӣ дорад. Форобӣ менависад: "Агар ҳадафи вуҷудияти инсон ба даст овардани саодат - камолоти олитарин бошад, пас барои ба даст овардани ҳамаи чизи имконпазир бояд нишон дод, ки чӣ гуна инсон метавонад ба ин саодат расид. Ин дар ҳоле имконпазир аст, ки ақли фоил вуҷудиятҳои аввалини ақлониеро ибдоъ мекунад, ки онҳо донишҳои нахустинанд. Ҳар шахс табиатан қодир нест, ки аввалин ибдооти ақлониро касб намояд" [4, с.116].

Ҳарчанд Форобӣ бевосита ва равшан ба масъалаи қазо ва қадар ишора намекунад, аммо аз гуфторҳо ва ҳукмҳои ӯ моҳияти қазо ва қадар, сарнавишти инсон маълум мегардад: аввалан, дар худи ҳамин китобаш – "Ас-Сиёсат ул-мадания" ӯ қайд мекунад, ки ба одамон "табиатан қудратҳо ва қобилиятҳои гуногун дода шудааст", яъне қудратҳо ва қобилиятҳои инсон касбшуда нестанд, зеро ки дар байни онҳо касоне буда метавонанд, ки "аз принсипҳои аввалия чизе намегиранд" ва баъзеи дигарон бошанд, онҳоро "дар шакли таҳрифшуда қабул мекунанд" ва фақат қисмати савум "қобилиятҳои модарзодии устувор доранд", яъне онҳо аз қазо (табиатан) чунинанд ва танҳо онҳо қодиранд, ки хушбахтии ҳақиқиро ба даст оранд. Дар баробари ин, менависад Ал-Форобӣ, одамон метавонанд бо қобилияти муайян намудаи мақомҳо ё мавқеъҳое фарқ кунанд, ки "тавассути таҳқиқот фаҳмида мешаванд". Эҳтимол дорад, ки ду шахс дорои қобилияти якхелаи идроки ақлонӣ буда тавонанд, аммо яке аз онҳо зотан майл дорад, ки танҳо як миқдори ками хусусияти чизеро тавассути ақлаш ифшо намояд, дар ҳоле ки шахси дигар зотан қобилияти ошкор кардани ҳамаи мансубиятҳо ба ин чизро дошта метавонад. Онҳо, инчунин, метавонанд аз ҷиҳати қувват ва суръати ошкор кардани ягон чиз баробар бошанд, аммо дар айни замон яке аз онҳо қодир аст ба дигарон чизеро, ки худаш ошкор карда буд, таълим бидиҳад, дар ҳоле ки шахси дигар ин қобилиятро надорад. Ба ҳамин монанд, [одамон] метавонанд бо қобилияти [иҷрои] кори ҷисмонӣ фарқ кунанд. Ин хосиятҳои зотӣ, идома медиҳад мутафаккир, ба ягон кас таҳмил карда нашудаанд ва онҳо касеро маҷбур намекунанд, ки амали мушаххасеро ба иҷро расонад, "аммо, агар касе дар иҷрои хоҳиши хеш озод бошад ва ягон чиз ӯро табиатан аз хориҷ ба сӯйи ҳадафаш таҳрик надиҳад, пас ӯ худаш ба сӯйи он ҳадаф водор мешавад, ки гӯё ин майлаш азалӣ бошад. Азбаски ҳадафи вуҷудияти инсон

ба даст овардани саодати олӣ аст, пас барои ин ӯ бояд бидонад, ки хушбахтӣ чист ва пас, онро ҳадафи хеш қарор дода, ба сӯйи он майл намояд” [4, с.118-119].

Машшоии дигар, ки масъалаи қазою қадарро дар равияи Ибни Сино баррасӣ намудааст, Насируддини Тӯсӣ мебошад. Аммо, агар Ибни Сино дар маркази ин масъала назарияи нузул ва судури нафс (эманатсия)-ро қарор дода бошад, Насируддини Тӯсӣ қазо ва қадарро дар доираи назарияи мазкур аз нигоҳи консепсияи хайр ва шарр баррасӣ ва таҳлил менамояд. Мавриди зикр аст, ки мавҷудоти ҷаҳон, ба андешаи ӯ, аз ҷиҳати камол ва хайре, ки доранд, мутааллиқ ба мабодии аввалия қарор мегиранд. Бо таваҷҷуҳ ба ин матлаб чунин саволе ба миён меояд, ки маншаи шурур ва нуқсҳо дар ҷаҳон чист ва оё беҳтар набуд, ки ҷаҳон холӣ аз ин нуқсонҳою шурур бошад. Насируддини Тӯсӣ дар “Равзаи таслим”-и худ менависад: “Ва маълум аст, ки хайр аз лавозими камол аст ва камол аз лавозими хайр ва шар аз лавозими нуқсон аст ва нуқсон аз лавозими шар, пас, хайри маҳз он ҷост, ки камоли мутлақ аст ва хайру шарр ба ҳам омехта, он ҷо, ки камол ва нуқсон бо ҳам омехта. Масалан, чун Ақли аввал аз кулли мавҷудот ба ҷавҳар шарифтар аст ва ба вуҷуд комилтар ва ба дараҷа олитар, камоли мутлақ ӯрост, пас, он ҷо, ки ӯст хайри маҳз аст. Ва чун Нафси куллӣ аз Ақли аввал ба ҷавҳар ва вуҷуд ва дараҷа қосир аст ва як рӯй ба икмол дорад ва як рӯй бо нуқсон, камолу нуқсони бо ҳам омехта ӯрост. Ва чун ҷисми кулл дар айни нуқсон аст [ва] нуқсони мутлақ ӯрост, пас, он ҷо, ки ӯст шарри маҳз аст” [11, с.41]. Барои дарёфти маънои хайр ва шарр дар гуфтугӯҳои маъмулӣ метавон аз диққат дар вижагиҳои муштарак миёни намунаҳои возеҳи онҳо суд пайдо кард. Масалан, “саломатӣ”, “дониш” ва “амният” аз намунаҳои баръалои некӣ ва “беморӣ”, “ҷаҳолат” ва “ноамнӣ” намунаи равшани шарр аст. Мутафаккир бо равиши таҳлили мафҳумҳои қазою қадар дар пайи кашфи маънои ҷомеи онҳо баромада, муайян сохтааст, ки ҳар як вуҷуди мумкин ҳангоме ки зоташ танҳо мулоҳиза гардад, баробарие нисбат ба вуҷуд ва адам (нестӣ) дорад, аммо ҳар гоҳе ки бо иллати томаш ба назар гирифта шавад, ҳолати баробарӣ надошта, балки ё таҳаққуқ ва вуҷуди барояш ҳатмӣ ва муайян аст (дар сурати вуҷуди иллат том) ва ё нестӣ барояш муайян аст (дар сурати набудани иллати томм). Аз сӯйи дигар, ҳатмӣ будани вуҷуд чизе ғайр аз вуҷуд нест, бинобар ин, субут ва таҳаққуқ намунае аз намунаҳои ҳатмият ба шумор меравад. Маълум мегардад, ки ҳадафи ахлоқи Насируддини Тӯсӣ маърифат аст ба хотири ба даст овардани некукорӣ ва пешгирӣ аз шарру бадӣ мебошад.Ҳамин тариқ, файласуфони машшоияи шарқӣ қадари илоҳиро ҷузъи илми илоҳӣ дониста, муътақиданд, ки қазои илоҳӣ иборат аз суратҳои зеҳнии тамоми мавҷудоти поинтар аз ақл дар Ақли аввал аст; ва қадари илмӣ (ба маънои маърифатӣ) иборат аст аз суратҳои ҷузъии зеҳнии мавҷудот ва ҳодисаҳое, ки дар қувваи афлок ва ё дар нафси афлок нақш ёфтааст; қадари айнӣ иборат аст аз суратҳои моддӣ, ки дар табиат вуҷуд доранд. Аммо ин хусусияти метафизикии масъала аст. Ба ғайр аз ин, машшоиёни шарқӣ дар иртибот бо масъалаи ҷузъиёт ё атомҳо, ки бо истилоҳоти табиатшиносӣ баррасӣ кардаанд, аз кӯшиши онҳо барои оштӣ додани илоҳиёт ва фалсафа шаҳодат медиҳад. Дастгирии машшоиён аз окказионализм қобилияти онҳоро барои таъмин кардани як субстрати фалсафӣ дар теологияи онҳо ҳатто дар мавриде ҳам мусоидат намудааст, ки фарзияҳои фалсафӣ ба он комилан мувофиқ набуданд. Барои ҳамин пайравии машшоиён аз атомизм як варианти хеле осонтар барои баррасии мероси байни атомизм ва зидди детерминизм ба ҳисоб мерафт.

Чунин ба назар мерасад, ки дар таълимоти машшоиёни шарқӣ амалҳо ва фаъолиятҳои инсон бо сабаби зарурӣ сурат мегиранд: ҳеҷ чиз худ аз худ, беихтиёр, бидуни

сабаби пешакӣ ё худмухтор ба вуҷуд намеояд, балки аз иллати беруна вобаста аст. Ғайр аз ин, аниқ нишон дода мешавад, ки ин муносибати сабабӣ аз рӯйи як усули муқарраршуда коркард гардида, дар вақти муайян ва мувофиқи як раванди дақиқ муайяншуда ба амал меояд. Ин маънои онро дорад, ки ҳамаи рӯйдодҳо ҳатман хусусияти детерминистӣ доранд ва замон ва тариқи рух додани ягон ҳодисаи муайянро Худо, дар маҷмуъ, ҳамчун як чаҳорчӯбаи фаъолияташ қарор додааст. Метавон ин як "созишнома" байни сабабҳои дохилӣ ва хориҷиро ҳамчун робитаи заифи ду навъи сабабҳо тафсир кард: дар ин ҳолат сабабҳои беруна ҳамчун шарти ҳодис шудани ашёро маънидод гардад, аммо сабабҳои дохилии онҳоро пурра муайян карда наметавонанд. Аммо, исрори машшоиёни шарқӣ бар вуҷуди яқини таъсирҳо ин гуна тафсирҳои имконпазирро ба таври назаррас ботил месозад. Хусусияти волюнтаристии таълимоти машшоиён дар он ифода меёбад, ки онҳо таъкид бар он накардаанд, ки амалҳои ихтиёрии инсон аз детерминантҳои беруна вобастагии комил доранд, ҳарчанде ки ин амалҳо дар доираи тартиботи умумии олам сурат мегиранд ва ҷузъи он мебошанд. Тартиби муайяне, ки дар заминаи сабабҳои дохилӣ ва берунӣ муқаррар шудааст, қазо ва қадар мебошад, ки Худо барои инсон муқаррар намудааст.

Муқарриз:Давлатов П.Н. – н.и.ф., дотсенти ДМТ

АДАБИЁТ

1. Абуалӣ ибни Сино. Осор. - Душанбе, 2007. -Ҷ. 3. - 528 с.
2. Абуалӣ Ибни Сино. Ат-Таълиқот. - Бейрут, 1404.
3. Абуалӣ Ибни Сино. Ал-Мубоҳисот. – Қум, 1375.
4. Аль-Фараби. Социально-этические трактаты. - Алма-Ата: Наука, 1973. - 398 с.
5. Аристотель. Сочинения в четырех томах. -М.: Мысль, 1976. -Т. 1.
6. Ибни Рушд. Ал- Кашф ъан-маноҳиҷ ан-адиллат фи ақоид-ул-миллат. – Бейрут, 1998.
7. Ибни Рушд. Талхис мобаъдуттабиат. - Теҳрон, 1377 ш.
8. Ибрагим Т.К. С. Оптимистическая теодицея Авиценны // Ученые записки Казанского университета. Серия гуманитарные науки. 2017. - Т. 159, кн. 6. -С. 1448.
9. Ислам: Энциклопедический словарь. - М.: Наука. Гл. ред. вост. лит-ры, 1991. - 315 с.
10. Қуръон 54:49.
11. Насируддини Тӯсӣ. Равзаи таслим ё тасаввурот. -Душанбе, 2015.
12. Платон. Сочинения в четырех томах. Под общ. ред. А.Ф.Лосева и В. Ф. Асмуса; Пер. с древне-греч. – СПб: Изд-во С.-Петерб. ун-та; «Изд-во Олега Абышко», 2007. -Т. 3. -Ч. 1 – 725 с.
13. Watt, Montgomery W. 1985. Islamic Philosophy and Theology: An Extended survey. Edinburgh: Edinburgh University Press. - 177 p.

МАСЪАЛАИ ҚАЗО ВА ҚАДАР ДАР МЕҲВАРИ ОЗОДӢ ВА ФАРМОНБАРДОРИИ ИНСОН

Дар мақола масъалаи қазо ва қадар, ки яке аз муҳимтарин масъалаи баҳси мутафаккирон ва уламои илоҳиётшинос ба ҳисоб меравад, аз нуқтаи назари таълимоти мутафаккирони машшоияи шарқӣ, аз ҷумла Ибни Сино, Ибни Рушд, Абунасри Форобӣ, Насируддин Тӯсӣ, Ибни Боҷа ва Муҳаммад Закариёи Розӣ мавриди таҳлилу баррасӣ қарор гирифтааст. Мавриди зикр аст, ки шарҳи мафҳумҳои "қазо ва қадар", ки маъноҳои забоншиносии онҳо бо ҳам пайваста ва шабеҳи ҳамдигаранд, дар адабиёти мусулмонӣ, алалхусус сунниён, детерминизми илоҳиеро ифода мекунад, ки дар олами падидаҳо, аз ҷумла аъмоли инсонӣ рух медиҳад. Ба ин маъно, калимаҳои ал-қазо ва ал-қадар аз ҳам фарқе надоранд. Аз нигоҳи мутафаккирони мазкур, ки дар таълимоти онҳо доир ба ин масъала умумияти воҳид дида мешавад, илми илоҳӣ ба масъалаи қазо ва қадар аз ҷониби мухталиф иртиботи наздик дорад ва онро ҳамчун яке мартабаҳои илми илоҳӣ муаррифӣ мекунанд. Хуллас, дар таълимоти машшоиёни шарқӣ амалҳо ва фаъолиятҳои инсон бо сабаби зарурӣ сурат мегиранд: ҳеҷ чиз худ аз худ, беихтиёр, бидуни сабаби пешакӣ ё худмухтор ба вуҷуд намеояд, балки аз иллати беруна вобаста аст. Ин маънои онро дорад, ки ҳамаи рӯйдодҳо ҳатман хусусияти детерминистӣ доранд ва замон ва тариқи рух додани ягон ҳодисаи муайянро Худо, дар маҷмуъ, ҳамчун як чаҳорчӯбаи фаъолияташ қарор додааст.

Калидвожаҳо: машшоияи шарқӣ, қазо ва қадар, вақт, замон, илоҳиётшиносӣ, детерминизм, мутафаккирони исломӣ, Худо, феълҳои нафс, абадият, ихтиёр, таълимот, илм.

ВОПРОС СУДЬБЫ (АЛЬ-КАЗА И АЛЬ-КАДАР) НА ОСИ ЧЕЛОВЕЧЕСКОЙ СВОБОДЫ И ЧЕЛОВЕЧЕСКОГО ПОСЛУШАНИЯ

В статье рассматривается вопрос о судьбе, который является одним из важнейших вопросов в спорах мыслителей и богословов, с точки зрения учений восточных перипатетиков, в том числе Ибн Сины, Ибн Рушда, Абу Насра аль-Фараби, Насриддина Туси, Ибн Боджа и Мухаммада Закария Рази. Следует отметить, что толкование терминов «аль-каза и аль-кадар», языковые значения которых в мусульманской литературе взаимосвязаны и сходны, особенно суннитской, выражает божественную детерминированность, возникающую в мире явлений, в том числе и человеческих поступков. В этом смысле слова аль-каза и аль-кадар ничем не отличаются.С точки зрения этих мыслителей, чьи учения по этому вопросу являются общими, божественная наука тесно связана с вопросом о судьбе «аль-каза и аль-кадар » с разных сторон, и они представляют ее как одну из степеней божественной науки.Вкратце, в учениях восточных перипатетиков действия и поступки человека совершаются по необходимой причине: ничто не происходит спонтанно, непроизвольно, без предшествующей или автономной причины, а зависит от внешних причин. Это означает, что все события обязательно детерминированы. Бог установил время и ход осуществляния определенных событий в целом, как меру Своей деятельности.

Ключевые слова: восточный перипатетизм, судьба (аль-каза и аль-кадар), время, теология, детерминизм, исламские мыслители, Бог, душевные поступки, вечность, воля, учение, наука.

THE QUESTION OF FATE (AL-QAZO AND AL-QADAR) ON THE AXIS OF THE HUMAN FREEDOM AND HUMAN OBEDIENCE

The article deals with the issue of fate, which is one of the most important issues in the disputes between thinkers and theologians, from the point of view of the teachings of the Eastern peripatetics, including Avicenna, Averroes, al-Farabi, at-Tusy, Avempace and Rhazes. It should be noted that the interpretation of the terms “al-qaza and al-qadar”, the linguistic meanings of which are interconnected and similar, in Muslim literature, especially Sunni, expresses the divine determinism that arises in the world of phenomena, including human actions. In this sense, the words al-qaza and al-qadar are no different.From the point of view of these thinkers, whose teachings on this issue are general, divine science is closely connected with the question of the fate of "al-qaza and al-qadar" from different sides, and they present it as one of the degrees of divine science.In short, in the teachings of the Eastern Peripatetics, the actions and deeds of a person are performed for a necessary reason: nothing happens spontaneously, involuntarily, without an antecedent or autonomous cause, but depends on external causes. This means that all events are necessarily deterministic. God fixed the timing and course of certain events as a whole, as a measure of His activity.

Key words: Eastern peripatetism, fate (al-qaza and al-qadar), time, theology, determinism, Islamic thinkers, God, spiritual deeds, eternity, will, teaching, science.

Маълумот дар бораи муаллиф: ***Зикирзода Ҳобил*** -Донишгоҳи давлатии омӯзгории Тоҷикистон ба номи Садриддин Айнӣ, номзади илмҳои фалсафа, дотсенти кафедраи фалсафаи фарҳанг. Суроғa: 734003, Ҷумҳурии Тоҷикистон, шаҳри Душанбе, хиёбони Рӯдакӣ,121. E-mail: **hobiljon1981@mail.ru**

Сведение об авторе*: Зикирзода Хобил* - Таджикский государственный педагогический университет имени Садриддина Айни, кандидат философских наук, доцент, кафедры философии культуры. **Адрес:** 734003, Республика Таджикистан, г.Душанбе, проспект Рудаки 121.E-mail: **hobiljon1981@mail.ru**

Information about the author: Zikirzoda Khobil - Tajik State Pedagogical University named after Sadriddin Aini, Candidate of Philosophical Sciences, Associate Professor, Department of Philosophy of Culture. **Address**: 734003, Republic of Tajikistan, Dushanbe, Rudaki avenue 121. E-mail: **hobiljon1981@mail.ru**

УДК 1+297(575.3)

ТАЪСИРИ ИДЕОЛОГИЯИ ГУРӮҲҲОИ ДИНӢ-ИФРОТӢ БА РУШДИ МАЪНАВИЁТИ ҶОМЕА

Саидов Д.М.
Донишгоҳи миллии Тоҷикистон

Дар замони муосир доир ба мафҳуми "ифротгароӣ" муҳаққиқони зиёде ибрози назар намудаанд. Лекин то ба имрӯз мазмуне, ки умум эътироф карда бошанд, вуҷуд надорад. Аксаран, ифротгароиро ҳамчун ҳаракати дорои сифатҳои манфии ба ҳадди ниҳоӣ расида дар сиёсат, дин ва дигар фаъолиятҳои иҷтимоӣ медонанд, ки барои амнияти мардум хатарҷост. Масалан, мақсади ифротгароёни исломӣ барпо намудани хилофати исломӣ дар асоси шариат, таълимоти Қуръон ва суннат аст. Онҳо бо ҳар роҳе набошад, мехоҳанд ба мақсадҳои худ, ҳарчанд бо истифодаи зӯрӣ ва ҷанг бошад ҳам, бирасанд. Ифротгароӣ ба маънии таассуб низ истифода мешавад, ки он метавонад динӣ, миллӣ, сиёсӣ ва ғ. бошад. Табиати ифротгароӣ бо терроризм аз баъзе ҷиҳатҳо ҳамоҳангӣ дошта бошад ҳам, лекин мафҳуми "терроризм" нисбат ба мафҳуми "ифротгароӣ" мураккабтар аст.

Хусусиятҳои харобиовари ифротгароиро шарҳу эзоҳ дода, ҳарчанд то ҳол таърифи мушаххаси ин мафҳум дар адабиёти илмӣ ҷой надорад, метавон маънии воқеии ифротгароиро ошкор кард. Дар чунин ҳолат зарурат пайдо мешавад, ки роҳу воситаҳо ва заминаҳои ташаккули ифротгароӣ ва ба амалҳои террористи шавқу рағбат доштани ифротгаро ошкор карда шавад. Яъне, танҳо бо шарҳи ҳамаҷонибаи таълимоти ифротгароӣ ва ба назар гирифтани амалияи харобиовари он моҳияти ин мафҳумро ошкор сохтан мумкин аст.

Пас, ифротгароӣ чист? Ифротгароӣ (экстремизм) (аз калимаҳои франсавии extrеmisme, лотинии extremus – ниҳоӣ (охирин) гирифта шуда, ба маънои аз нуқтаи назари ниҳоӣ пойбанд будан ё мутеъ гаштан аст [14,с.165-172]. Пас, мафҳуми ифротгароӣ ниҳоят мураккаб буда, ба ақидае аз ҳад зиёд пойбанду ҳавохоҳ буданро нишон медиҳад, ки чизе наметавонад садди роҳи ин андешаҳо бишавад. Яъне, «ифротгароӣ» он шакли фаъолияти сиёсист, ки бевосита ё бавосита принсипҳои демократиро инкор мекунад.

Муҳаққиқи тоҷик Маҳмадизода Н.Д. иброз менамояд, ки «ифротгароӣ идеология ва таҷрибаи як қатор гурӯҳҳои ифротӣ, арбобҳои сиёсӣ-ҷамъиятӣ, ташкилотҳои динӣ ва мазҳабӣ буда, мақсади асосиашон бо роҳи зӯрӣ тағйир додани сохтори давлат ва ҷомеа мебошад. Ҳамин тавр, гурӯҳҳои ҷамъиятӣ, ки дар дилхоҳ шароит ба воситаи зӯрӣ, таҷовуз мақсаду мароми тағйир додани сохтори ҷомеаро доранд ва назару ақидаи онҳо зидди ғояву ақидаи дар ҷомеа ҳукмрон аст, ифротгаро мебошанд» [10,с.11].

Агар зоҳиран ба талаботи дар боло зикршуда такя кунем, метавон шахсони гуногунро ифротгаро номид, аммо бояд ин мафҳум нисбати касоне татбиқ шавад, ки дар ҳақиқат фаъолияти ифротӣ ё қасди иҷрои чунин аъмоли ношоиста доранд.

Ба ақидаи муҳаққиқи тоҷик Нодир Одилов, «… терроризм ҳамчун ду самти мухталиф, яке барои сӯхтан ва дигаре барои сохтан хизмат мекунад. Яке хайр ва дигаре шарр аст. Аз нуқтаи назари ислом, беҳтарин инсонҳо онҳое ҳастанд, ки ба мардум манфиат меоранд ва бадтарини онҳо касоне ҳастанд, ки барои мардум зарар меоранд» [15,с.14]. Вақте ин андешаҳо таҳлили фалсафӣ мешаванд, чунин натиҷагирӣ мешавад, ки андешаҳои бузурги маънавӣ ва ахлоқии таълимот ва шахсони пешқадам бояд, тавассути радио, телевизион, рӯзномаю маҷаллаҳо тарғиб карда шаванд, то барои ҷавонон намунаи ибрат гарданд. Дар фалсафа ифротгароӣ ба маънои дуршавӣ аз арзишҳои умумиинсониву умумифарҳангӣ низ фаҳмида мешавад. Дар чунин ҳолат ифротгароӣ нисбат ба субъекти иҷтимоӣ аз ду ҷанба баррасӣ карда мешавад:

-нисбат ба он субъектҳое, ки дар доираи муайян амал мекунанд;

-нисбат ба он субъектҳое, ки аз доираи муайян берун шуда, ҷомеаро ба вазъияти ноустувор оварда мерасонанд [13,с.480].

Ҳамин тариқ, масъалаи табиати меъёрҳо ва маҳдудиятҳои иҷтимоӣ пайдо мешавад, ки дар навбати худ бо хусусиятҳои фарҳанг алоқаманд аст. Дар чунин ҳолат рушди фарҳанг, арҷгузории арзишҳо ва меъёрҳои он воситаҳои асосии бартараф намудани майлу рағбат ва амалҳои ифротгароиву террористӣ мегардад.Таҳлилҳо нишон медиҳанд, ки муҳити иҷтимоии дуршавӣ аз арзишҳои волои миллӣ ва фарҳангӣ омили умумии тавлидкунандаи шахсиятест, ки ба ифротгароӣ шавқу рағбат дорад. Ин механизми умумӣ дар ҳамон ҳолат амал менамояд, ки инсон ба зуҳуроти махсуси таҳқиркунӣ, ранҷонидан, бераҳмиву золимӣ, шаклҳои мухталифи зӯрӣ ва зӯроварӣ ва дигар омилҳои манфии маънавӣ рӯ ба рӯ мегардад [5,с.36-40].

Ба таври умумӣ, метавон натиҷагирӣ намуд, ки дар ифротгароӣ тардиди қонунҳои давлатҳои дунявӣ ва меъёрҳои фарҳангии умумибашарӣ ҷой дорад. Ифротгароӣ зуҳуроти номатлубест, ки дар он вайрон намудани низоми мавҷудаи иҷтимоиву фарҳангӣ мушоҳида шуда, моҳиятан, раванди зиддитамаддунӣ ба ҳисоб меравад. Ба таври куллӣ, ифротгароиро ба маънии ифрот (аз ҳадди зарурӣ зиёд нишон додани мафҳуме ё чизе) ва тафрит (аз андозаи зарурӣ кам нишон додани мафҳуме ё чизе) дар ҳаёти сиёсӣ ва фарҳангӣ метавон маънидод кард. Ҳар гуна тафрит дар ақида ба ифротгароӣ мебарад.

Дар охири асри XIX ва аввали асри XX гурӯҳҳои динӣ-ифротӣ фаъолияти худро, асосан, дар сатҳи минтақавӣ ва ҷамъиятӣ амалӣ намудаанд. Дар даврони муосир бо истифодаи технологияҳои иттилоотиву коммуникатсионӣ, фаъолияти ифротгароӣ на танҳо дар сатҳи минтақа ё давлати алоҳида, балки дар сатҳи умумиҷаҳонӣ зоҳир мегардад ва ба ҳаракати байналмилалӣ мубаддал гардидааст. Ҳамин гуна гурӯҳҳои динӣ-ифроте, ки дар фазои ҷомеаи ҷаҳонӣ фаъолият доранд, дар чанд соли охир кишварҳои орому осудаи Ироқ ва Сурияро хароб сохтанд. Чи тавре маълум аст, дар ин кишварҳо гурӯҳҳои ифротӣ-террористии гуногуне, аз ҷумла “Давлати исломӣ”, фаъол гардиданд.

Намояндагони чунин гурӯҳҳои динӣ-ифротӣ дар шароити имрӯза имконияти баҳсу мунозираҳоро бо доираи васеи аҳолӣ ба даст оварда, назари худ, мавқеъ ва идеологияи худро ташвиқот мебаранд, одамони зиёдеро ҷалб намуда, тарафдорони худро дар ҷомеаи иттилоотӣ зиёд менамоянд.

Дар чунин шароит ифротгароии динӣ барои ҷомеа таҳдид ва хатарҳои муайянро ба миён меорад. Таҳлил ва баррасии сарчашмаҳои мухталифи илмӣ нишон медиҳад, ки дар ин самт ифротгароӣ дар байни ҷавонон бештар шуда истодааст, ки ба чандин омилҳо вобаста аст. Масалан, ифротгароие, ки дар байни ҷавонон ба амал омада истодааст, дар аксар ҳолатҳо асоси идеологии онро таълимоти идеология динӣ-ифротӣ ва террористӣ ташкил медиҳад. Яъне, идеологҳои ин ҷараёнҳои ғайриинсонӣ аз эҳсосот ва эътиқоди ҷавонон моҳирона истифода мебаранд. Имрӯзҳо дар натиҷаи тарғиботи намояндагони ин гурӯҳҳо насли наве дар руҳияи ифротгароӣ ташаккул ёфта истодааст, ки дар онҳо зуҳуроти бадахлоқӣ, бемасъулиятии ҳуқуқӣ, таҳаммулпазирӣ ва зӯриву зӯроварӣ, эгосентризм, майлу рағбат ба метод ва шаклҳои ифротии фаъолият ва ғ. мушоҳида мешавад. Аз ин хотир, метавон қайд намуд, ки дар шароити имрӯза, барои аксарияти кишварҳо, аз он ҷумла барои Тоҷикистон, ҷавонон он гурӯҳи эҳтимолие мебошанд, ки метавонанд гирифтори ғояҳои ифротгароӣ ва террористӣ шаванд. Аз ин рӯ, дар руҳияи қадр кардани арзишҳои умумибашарӣ тарбият намудани ҷавонон масъулияти на танҳо волидайн ё муассисаҳои давлатӣ, балки вазифаи ҳар афроди соҳибхиради ҷомеа аст.

Заминаҳо ва омилҳои пайдоиши гурӯҳҳои ифротгаро ва террористиро таҳлил намуда, метавон натиҷагирӣ намуд, ки заминаҳои мушаххаси пайдоиш ва инкишофи ин гурӯҳҳо дар Тоҷикистон низ вуҷуд доранд. Аммо омилҳои берунаи пайдоиши ин зуҳурот, ба ақидаи мо, муассиртар мебошанд ва онҳоро метавон ба шаклҳои гуногун тақсимбандӣ

кард. Дар доираи пажӯҳишҳои фалсафаи иҷтимоӣ, тарафдорони бартарии омилҳои беруна бештар нишон дода шудаанд [12,с.240]. Дар ин доира мавҷудияти сабабҳои беруна асосӣ ҳисобида мешавад ва он омили муҳимми ташаккул ва инкишофи гурӯҳҳои динӣ-ифротӣ ва террористӣ ба шумор меравад. Як қатор муҳаққиқон ба сифати омилҳои асосии таҳдидҳои ифротгароии динӣ сиёсати ҷаҳонии имрӯзаро гунаҳгор медонанд. Зеро, ба андешаи онҳо, кишварҳои абарқудрат манфиат ва талаботи аҳолии худро дар мадди аввал гузошта, манфиатҳои аксарияти кишварҳои боқимондаро, ки дар ҳолати камбизоатӣ қарор доранд, нодида мегиранд [7,с.6].

С.Акинер як қатор сабабҳои паҳншавии ифротгароии диниро дар ҷаҳони муосир муайян менамояд, ки чунинанд: Якум, боло рафтани ҳисси нобоварӣ ба дастовардҳои илму техника, ки дар заминаи рушди неруҳои саноатӣ, афзоиши урбанизатсия ва амсоли он ба миён омада, ҳамаи ин зуҳурот на танҳо ба табиат, балки ба ҷомеа низ таъсири муайян мерасонанд, ва оқибатҳои онҳо ба пуррагӣ пешгӯишаванда нестанд. Аз ин рӯ, ин зуҳурот афроди зиёдеро ба ташвиш ва ҳатто ба тарс оварда, сабаби ба вуҷуд омадани ифротгароӣ мегардад. Дуюм, раванди ҷаҳонишавӣ ҷаҳони муосирро босуръат тағйир дода, фарҳанги анъанавӣ ва тарзи анъанавии зиндагиро заиф ё тамоман аз байн мебарад. Оқибатҳо ва натиҷаҳои он на ҳамеша мусбат мебошанд. Баъзан ин ҳисси нотавонӣ нафратро ба вуҷуд оварда, иллати зуҳури ифротгароӣ мегардад. Дар ҷаҳони ислом омили сеюм низ мушоҳида карда мешавад, ки дарки беадолатӣ аст. "Бисёре аз мусулмонон боварӣ доранд, ки нисбати онҳо сиёсати меъёрҳои дугона пеш бурда мешавад", аз ин рӯ, хушунате нисбати дигарон дар ботини онҳо ба вуҷуд меояд [2,с.17-18].

Таҳлили сарчашмаҳои илмӣ нишон медиҳад, ки дар аксарият ҳолатҳо муаллифон нақши омилҳои берунаро аввалиндарҷа медонанд. Ҳарчанд нақши омилҳои беруна дар пайдоиш ва рушди ифротгароии динӣ назаррас аст, лекин сабабҳои иҷтимоии зуҳуроти ифротгароии динӣ низ ҷой доранд. Метавон вазъияти буҳронии иқтисодиёт, шаклҳои тақсимоти моликият, ба яғмо бурдани воситаҳои моддӣ ва ба даст овардани захираҳои миллӣ дар доираи хусусигардониро аз зумраи ин сабабҳо ҳисобид. Ҳамзамон, паст гардидани сатҳи зиндагии аксарияти аҳолӣ, зиёд гардидани тафриқаи иҷтимоӣ, мухолифати синфӣ дар ҷомеа, боло рафтани бемуҳофизатии ҳуқуқӣ ва иҷтимоиву иқтисодии шаҳрвадонро низ метавон дар ин радиф ном бурд.

Сабабҳои ифротгароии динӣ барои ҳар як ҷомеа ва давлат вобаста ба шароитҳои субъективӣ ва объективӣ метавонанд гуногун бошанд. Бо вуҷуди ин, сабабҳои асосие барои пайдоиш ва паҳншавии ифротгароии динӣ вуҷуд доранд, ки амалан барои ҳама гуна ҷомеа ва давлат татбиқ мешаванд. Масалан, Д. Олшанский омилҳои зерини пайдоиш ва паҳншавии ифротгароиро дар шароити муосир муайян кардааст: буҳрони иҷтимоию иқтисодӣ, паст шудани сатҳи зиндагии аксарияти аҳолӣ, дигаргуншавии ниҳодҳои сиёсӣ ва сохторҳои ҳокимият, ноуҳдабароии ҳокимият дар ҳалли масъалаҳои рушди иҷтимоӣ, хусусияти тоталитарии режими сиёсӣ, фишор овардан ба мухолифон аз ҷониби мақомотҳои давлатӣ, таъқиби дигарандешон, ҷабру ситами миллӣ, ғаразҳои шахсии раҳбарони сиёсӣ ва ғ. [16,с.225]. Бояд гуфт, ки маҷмуи ин омилҳо наметавонанд зуҳуроти амали ифротгароиро шарҳ диҳанд, аммо, ба ҳар ҳол, таҳлили омилҳои дар боло овардашуда оид ба сабабҳои пайдоиши ин зуҳурот дар ҷаҳони муосир маълумоти умумӣ медиҳад. Дар асоси ҷамъбасти сабабҳои асосии дар боло зикршуда, ки пайдоиш ва мавҷудияти ифротгароиро муайян мекунанд, ба хулосае омадан мумкин аст, ки ифротгароӣ дар давраи бесуботии сиёсӣ, заъфи ниҳодҳои давлатӣ ва инчунин, дар шароити буҳрони иқтисодӣ фаъол мегардад.

Як қатор муҳаққиқон омилҳои пайдоиш ва рушди ифротгароиро аз бесамарии низоми байналмилалӣ ё дохилӣ дар мубориза бо зуҳуроти ифротгароӣ, фарҳанги пасти

сиёсӣ ва ҳуқуқии аҳолӣ, гурӯҳҳои алоҳидаи он, бад шудани муносибатҳои байнидавлатӣ, афзоиши зиддиятҳои иҷтимоӣ иборат медонанд [1,с.40-41].

Муҳаққики америкоӣ В. Кротти қайд менамояд, ки ба сиёсатмадорон ва олимоне, ба таҳқиқи омилҳои терроризм ва ифротгароӣ рӯй овардаанд, зарур аст, ки аз доираи андешаҳои маҳдуде, ки бо таҳлили анъанавӣ алоқаманд аст, берун рафта, дигар паҳлуи ин масъаларо ба инобат гиранд, ки иддае аз одамон дар ин ҳаракатҳо ба мақсади ҷамъоварии сарвати зиёд иштирок менамоянд [19,с.17]. Ҳамин тариқ, баррасии омилҳои умумии пайдоиш ва инкишофи ифротгароӣ, ки аз тарафи муҳаққиқони гуногун пешниҳод карда шудааст, нишон медиҳад, ки дар онҳо омили иқтисодӣ-иҷтимоӣ аввалиндараҷа ҳисобида мешавад. Дар асоси таҷрибаи ҷаҳонӣ, метавон натиҷагирӣ намуд, ки омили дигари муҳимми ташаккул ва инкишофи гурӯҳҳои динӣ-ифротӣ, бешубҳа, мухолифати геополитикии абарқудратҳо ба ҳисоб меравад. Аз ин хотир, дар баъзе ҳолатҳо, ба хотири ҳалли вазифаҳои муайяни геополитикӣ, чунин гурӯҳҳои динӣ-ифротӣ ба таври сунъӣ ташкил карда мешаванд. Дар алоқамандӣ бо ин, муҳаққиқи рус А. Игнатенко қайд менамояд, ки ғояҳои ифротгароӣ, ки дар "салафия" ҷой доранд, агар дар байни ҷомеа, интишор ёбанд, метавонанд хусусияти амалӣ ва муташаккилро касб намоянд. Дар чунин ҳолат тундгарошавии ҷомеа аз эҳтимол дур нест. Паҳн гардидани ғояҳои салафӣ дар минтақаҳои мухталифи мусулмонишини суннӣ ба таври одӣ сурат мегирад, гарчанде ба ягон мазҳабҳои суннӣ пурра ҳамоҳанг нест [4,с.126]. Аксарияти муҳаққиқон таъкид менамоянд, ки маҳз геополитикаи бузург сабаби пурқувватшавии идеологияи ифротгароӣ ва мувофиқан ташаккул ва инкишофи гурӯҳҳои динӣ-ифротӣ гардидааст.

Аксари гурӯҳҳои динӣ-ифротӣ ҳамчун воситаҳои қувват бахшидани таъсири Амрико барои монеъ шудан ба паҳншавии идеологияи коммунизм дар арсаи ҷаҳонӣ, махсусан дар Шарқи Миёна, ташаккул ёфтаанд. Ба хотири мустаҳкам намудани мавқеи худ ва аз минтақаи исломӣ берун намудани давлати Шуравӣ, Амрико қариб дар тамоми кишварҳои мусулмонӣ гурӯҳҳои динӣ-ифротиро ташкил ё дастгирӣ намудааст. Дар асоси таҳлили мухолифати геополитикии ин ду кишвари абарқудрат, метавон қайд намуд, ки маҳз Амрико, ки дар шароити имрӯза бо ном ҳамоҳангсози мубориза бар зидди ифротгароии динӣ маъруфият касб карда, дар айни ҳол дар сарчашмаи бунёди чунин гурӯҳҳои динӣ-ифротӣ ва террористӣ қарор дорад.Аз нуқтаи назари таъсири омили геополитикӣ ба паҳншавии гурӯҳҳои динӣ-ифротӣ, баррасии инкишофи моҷароҳои минтақавӣ ҳамчун шакли амалии раванди геополитикии ҷаҳон дар асри гузашта мувофиқи мақсад ва асоснок аст. Дар таҳлили омӯзиши моҷароҳои минтақавӣ се нуқтаи муҳимро қайд кардан зарур аст:

- зарур аст, ки ин моҷароҳои минтақавӣ на дар алоҳидагӣ аз якдигар ҳамчун зуҳуроти мустақил, балки ҳамчун ҳодисаи бо ҳам алоқаманд баррасӣ карда шаванд. Аз рӯйи бисёр нишондиҳандаҳо онҳо ҳам ба бозиҳои геополитикии давраи ҷанги сард ва ҳам пас аз он мувофиқанд ва инчунин бо ҳам алоқаи умумӣ доранд;
- алоқамандии сабабу натиҷаҳои ин моҷароҳоро бо паҳншавии ифротгароии динӣ баррасӣ намуда, муҳим аст, ки решаҳои амиқи таърихии ин моҷароҳои замони мо ба инобат гирифта шаванд, ки дар пайдоиш ва рушди онҳо омили геополитикӣ нақши калидӣ дорад;
- ба ҳеҷ кадом аз моҷароҳои муосир наметавон хусусияти сирф динӣ қоил шуд, гарчанде дар аксарияти онҳо тобиши динӣ мушоҳида карда мешавад [8,с.6].

Дар байни моҷароҳои зиёди минтақавӣ, ба назари мо, моҷарои байни фаластиниҳову исроилиҳоро, ки аз соли 1948 то имрӯз идома дорад, баҳсбарангезтар аст. Зеро таъсири ин моҷаро ба пайдоиш ва фаъол шудани як қатор гурӯҳҳои ифротӣ зиёд аст.

Дар натиҷаи ин моҷароҳо, дар кишварҳои минтақаи Шарқи Наздик ва Миёна як қатор гурӯҳҳои динӣ-ифротӣ, ба монанди "Ҷамоат ал-муслимин" (баъдтар, дар соли 1978 ба "Ат-Такфир вал-ҳиҷра" ном иваз кард), "Ат-Таҳрир ал-Исломия", "Ал-ҷиҳод ал-Муқаддас" дар Миср ташкил шуданд [18,с.194]. Илова бар ин, дар Фаластин "Ҷиҳоди

исломӣ", дар Лубнон "Ҳизбуллоҳ" ва ниҳоят аз ҳама гурӯҳи ифротию террористии бераҳм ва одамбадбин "Давлати исломӣ" пайдо шуданд [3,с.24]. Бо дасти ин гурӯҳҳои динӣ-ифротӣ одамони зиёде қурбон шуда, чи қадар иншоотҳои фарҳангӣ, иқтисодӣ ва маишӣ дар ҳудуди Ироқ ва Сурия вайрону валангор шуданд.

Дар қатори моҷароҳои номбаршуда, моҷароҳои ҳарбиву сиёсии Афғонистон низ барои ҷомеаи ҷаҳонӣ хатарзост. Қайд намудан зарур аст, ки дар аввали ин моҷаро таъсири давлати Шуравӣ ба равандҳои сиёсии ин кишвар нисбат ба рақиб – Америко бештар буд.

Ба ақидаи муҳаққиқи тоҷик Маҳмадизода Н., имрӯз Афғонистон ба маркази майдони ҳарбу зарби геополитикии давлатҳои муқтадири ҷаҳон, амсоли ИМА, Иттиҳоди Аврупо, Русия, Хитой, Эрон ва кишварҳои арабӣ табдил ёфтааст. Ифротгароии динӣ вақтҳои охир ба қувваи тахрибкор дар Афғонистон мубаддал шуда, амалиёти ҷангии ИМА бо иттифоқчиёнаш дар ин кишвар боиси тамомшавии бархӯрдҳою зиддиятҳо нагашта, балки омили рушди ифротгароии динӣ гашт. Аз ин рӯ, нооромиҳои дохили Афғонистон ба бехатарии кишварҳои Осиёи Марказӣ, ки бо он ҳаммарз мебошанд, таҳдидҳои ҷиддӣ ба миён меорад. Баъд аз кӯшишҳои бардавом ҷиҳати бо роҳи мусолиматомез ҳал кардани масъалаҳои мавҷуда, зарур аст, ки оид ба ташаббуси пешниҳоднамудаи Президенти Ҷумҳурии Тоҷикистон Эмомалӣ Раҳмон оид ба расонидани кумакҳо ба Ҷумҳурии Исломии Афғонистон дар масъалаи сулҳ амиқ андешида, ба он такони тоза дода шавад. Тоҷикистон, ки бо Афғонистон марзи тулонӣ дошта, онҳоро риштаҳои таърихӣ, фарҳангӣ, динӣ ва қавмӣ бо ҳам пайвастаанд, бештар аз ҳама дарк менамояд, ки бо ҷангу хунрезиҳо ҳал кардани душвориҳои ин кишвар ба ҷое бурда намерасонад [11,с.112-115]. Ташаббуси Президенти Тоҷикистон ба он нигаронида шудааст, ки кушодани гиреҳҳои печидаи душвориҳои мардуми афғон танҳо тавассути бартараф кардани масъалаҳои иҷтимоӣ-иқтисодӣ имкон дошта, ба эътибор гирифтани хусусиятҳои бисёрқавмию бисёрмазҳабии ин давлат муҳим аст, ки қаблан дар таҷрибаи муносибатҳои дипломатии Иттиҳоди Шуравӣ ва Афғонистон амалияи он мушоҳида шудааст.

Дар ин масъала муҳаққиқи рус ва яке аз мутахассисони варзида В.Г. Коргун қайд менамояд, ки Иттиҳоди Шуравӣ дар доираи сектори давлатӣ ба Афғонистон кумаки иқтисодӣ расонида, барои ислоҳоти инқилобии кишвар заминаҳо тайёр менамуд. Бо ин мақсад, артиши Афғонистон модернизатсия гардида, идеологияи марксистӣ ташвиқу тарғиб карда мешуд ва дар симои Ҳизби халқӣ-демократии Афғонистон пешбарандаи ғояи инқилобӣ бунёд карда мешуд [10,с.25].

Таҳлилҳо нишон медиҳанд, ки чун мавқеи Иттиҳоди Шуравӣ дар Афғонистон мустаҳкам гардид, Америко ба гурӯҳҳои динӣ-ифротӣ руй овард, то ки дар муборизаи худ аз онҳо истифода намояд. Дар самти ҳамкорӣ бо гурӯҳҳои динӣ-ифротӣ, Америко муваффақ ҳам шуд, ки аз як чанд омил вобастагӣ дошт, ки ҳодисаву воқеаҳои сиёсии Афғонистон, ворид гардидани артиши Шуравӣ, ба ин кишвар ҷанги шаҳрвандӣ аз ин ҷумлаанд. То ин ҳодисаҳо низ кишвар исломӣ буд, лекин ҳодисаҳои зикргардида боиси ташаккули ҳаракати пурқуввати исломӣ дар ин кишвар гардиданд. Бар замми ин, ҳаракатҳои зиддикоммунистие, ки дар он ҷо ба вуҷуд омада буданд, аксаран, аз тарафи гурӯҳҳои динӣ-ифротӣ, идора карда мешуданд.

Илова бар ин, вазъияти мавҷудаи кишвар боис гардид, ки гурӯҳҳои мухталифи динӣ-ифротӣ аз тамоми ҷаҳони ислом ба Афғонистон ворид гарданд. Эълон намудани ҷиҳод дар Афғонистон барои тамоми пайравони ислом, махсусан онҳое, ки ақидаҳои тундгароӣ доштанд, аҳамияти бузург дошт [10,с.100].

Ҳамин тариқ, дар асоси баррасии сарчашмаҳо ва далелҳои мавҷуда омилҳои геополитикии паҳншавии гурӯҳҳои динӣ-ифротиро метавон ба тариқи зайл донист:

- то пошхӯрии Иттиҳоди Шуравӣ, ҷаҳони ислом объекти асосии мухолифати байни Америко ва Иттиҳоди Шуравӣ буд. Маҳз дар заминаи ин мухолифатҳо ифротгароии динӣ ба давраи сифатан нави рушди худ ворид гардид. Паҳн гардидани ифротгароии динӣ дар ҷаҳон дар ин давра дорои хусусияти танзимшаванда буда, мақсад ва вазифаҳои мушаххаси худро дошт;

- воситаҳои асосии паҳншавии ифротгароии динӣ моҷароҳои зиёди минтақавӣ ба ҳисоб мераванд, ки дар асоси мухолифати байни Амрико ва Иттиҳоди Шуравӣ пайдо шуда, дар аксар ҳолатҳо чунин моҷароҳо аз тарафи ин кишварҳо тарҳрезӣ гардидаанд. Шароити табиӣ ва сунъии истифодаи омили исломӣ дар ин моҷароҳо ба пайдо гардидани гурӯҳҳои зиёди динӣ-ифротӣ, ки аз номи ислом баромад менамуданд, мусоидат намуд [6,с.170-175];

- пас аз пошхӯрии низоми Шуравӣ моҷароҳо аз байн нарафтанд, балки шиддат гирифтанд. Дар натиҷа, ҳалқаи муайяни моҷароҳои минтақавӣ пайдо шуданд, ки ба таври расмӣ бо якдигар алоқаманд набошанд ҳам, дар вобастагии тарафайн қарор доштанд.

Ҳамин тариқ, пас аз пошхӯрии Иттиҳоди Шуравӣ гурӯҳҳои зиёди динӣ-ифротӣ дар ҳудуди Афғонистон боқӣ монданд. Тоҷикистон, ки бо Афғонистон сарҳади тулонӣ дорад, ба майдони нави воридшавии чунин гурӯҳҳои диниву ифротӣ мубаддал гардид. Ҳамзамон, дар ин масъала омили дигари паҳншавии гурӯҳҳои динӣ-ифротӣ – омили ҷаҳонишавӣ, мусоидат намудааст. Таҳлилҳо нишон медиҳанд, ки ҷаҳонишавӣ ба сифати омиле баромад менамояд, ки омилҳои дигарро қувват мебахшад. Ҷаҳонишавии сиёсати ҷаҳонӣ, васеъ гардидани ҳаракати озодихоҳии гурӯҳҳои мухталифи иҷтимоӣ, хизматрасониҳо, воситаҳои молиявӣ, иттиллотро тариқи сарҳадоти давлатӣ таъмин намуда, “ба давлат имкониятҳои рушди иқтисодиёт, баланд гардидани сатҳ ва сифати маориф ва тандурустӣ”-ро пешниҳод менамояд [9,с.170-175]. Бо вуҷуди ин, яке аз омилҳои берунаи ташаккул ва инкишофи гурӯҳҳои динӣ-ифротӣ дар шароити Тоҷикистон ҷаҳонишавӣ ба ҳисоб меравад. Нисбат ба ҷаҳонишавӣ сухан ронда, дар хотир бояд дошт, ки як қатор нишондиҳандаҳои он дар фазои сиёсии минтақавӣ низ зоҳир мегарданд. Чунин нишондиҳандаҳо на танҳо самти базавии сиёсати ҷаҳонӣ, балки “унсури муҳимми гузариши дохилидавлатӣ низ ба ҳисоб мераванд” [11,с.172]. Баъзе натиҷаҳои манфии ҷаҳонишавӣ дар кишварҳои, гуногуни дунё мушоҳида мегарданд, ки паҳн гардидани гурӯҳҳои динӣ-ифротӣ аз ин қабиланд, ки таъсири номатлуби онҳо ба амнияти маънавии Тоҷикистон низ равшан ба мушоҳида мерасад. Дар ин миён дар тамоми ҷаҳон ҳамчун ҷавоб ба таҳдидҳои ҷаҳонишавӣ ҳаракатҳои мухталифи эътирозӣ ба миён омадаанд, ки шаклҳои мухталифе, ба монанди терроризм, ифротгароӣ ва фундаментализмро касб намудаанд. Бояд гуфт, ки сабабҳои пайдоиши гурӯҳҳои динӣ-ифротиро дар Тоҷикистон, аз нуқтаи назари ҷаҳонишавӣ, баррасӣ намудан зарур аст, зеро маҳз дар асоси чунин баррасӣ метавон методҳои асосии мубориза ва пешгирии чунин падидаҳоро коркард намуд.

Равандҳои ҷаҳонишавӣ, пеш аз ҳама, ба халалдор гардидани тавозуни низоми раддабандии иҷтимоӣ оварда мерасонад. Ҷаҳонишавӣ боиси болоравии нобаробарии моликият ва нобаробарии истеъмолӣ гардида, дар оғози ҳазорсолаи сеюми мелодӣ даромади сарикасӣ дар тамоми кишварҳои Ғарб то даҳ маротиба аз даромади сарикасии тамоми кишварҳои рӯ ба инкишоф баландтар гардид [20,с.671]. Аз омори мазкур метавон хулосабарорӣ намуд, ки натиҷаҳои мусбии ҷаҳонишавӣ, асосан ба элитаҳои сиёсии кишварҳои Ғарб, яъне ба ширкатҳои транснатсионалӣ ва ҳукуматҳои ғарбӣ тааллуқ дорад.

То пошхӯрии лагери сотсиалистӣ мухолифати асосии марҳилаи пешина –мухолифати байни ду низом – капитализм ва сотсиализм, ба ҷомеаҳои гуногуни ҷаҳон муассир буд. Пас аз пошхӯрии Иттиҳоди Шуравӣ, мухолифати асосӣ, ки тамоми равандҳои сиёсӣ ва инкишофи ҷаҳони муосирро муайян мекунад, мухолифати фарҳангӣ-арзишии байни Ғарб ва Шарқ рӯйи кор омад. Кишварҳои рушдкардаи Ғарб, ба неруи иқтисодӣ ва сиёсии худ такя намуда, раванди ҷаҳонишавиро ба самти ғарбгароӣ ворид намуданд, ки ин падидаи манфӣ ҳанӯз дар асрҳои миёна тарҳрезӣ шуда буд. Ғарб раванди ҷаҳонишавиро ба манфиатҳои худ тобеъ намуд, кӯшид бо дасгирӣ ё баръакс мухолифат намудан ба гурӯҳҳои мухталиф дар кишварҳои алоҳида моҷароҳои сиёсиро ба миён орад. Дар чунин ҳолат, метавон оид ба сиёсати дугона ё духӯра сухан ронд, ки дар шароити имрӯза зиёд мушоҳида карда мешавад.

Баъзе кишварҳои Ғарб дар тамоми ҷаҳон мубориза бо терроризмро сареҳан эълон намуда бошанд ҳам, дар навбати худ гурӯҳҳои динӣ-ифротиро дастгирӣ менамоянд.

Албатта, чунин вазъият яке аз омилҳои асосӣ ва муҳимми берунаи пайдоиш ва рушди чунин гурӯҳҳо ба ҳисоб меравад. Як қатор кишварҳои исломӣ баъди пош хӯрдани Иттиҳоди Шуравӣ ҷараёнҳои динӣ-ифротии муайянеро, ки дар ҳудуди Тоҷикистон ба фаъолият шуруъ карда буданд, дастгирӣ намуда, ба онҳо ёрӣ мерасониданд. Маълум аст, ки ёрии ҳамаҷонибаи кишварҳои хориҷӣ ба гурӯҳҳои динӣ-ифротӣ ба ҳолати равонии онҳо таъсир гузошта, фаъолияти тахрибкоронаи онҳоро зиёдтар менамояд ва бехатарии ҷомеаи тоҷикро зери хатар мегузорад. Инчунин, гурӯҳҳои динӣ-ифротӣ ба воситаи амалҳои гуногуни ифротиашон обрӯи кишварро дар арсаи байналмилалӣ коста гардонида, ба таносуби иқтисодии сатҳи ҷаҳониаш зарба мезананд. Исбот шудааст, ки ҷанги шаҳрвандӣ дар Тоҷикистон таҳмилӣ буда, давлатҳои алоҳидае ба хотири манофеи геополитикии худ гурӯҳҳои гуногуни динӣ-ифротиро дастгирӣ намудаанд. Кишварҳое, ба монанди Эрон, Покистон, Афғонистон, Арабистони Саудӣ дар воқеаҳои сиёсию иҷтимоии аввали солҳои 90-уми Тоҷикистон ба таври мустақиму ғайримустақим иштирок доштанд. Муҳаққиқи тоҷик Маҳмадизода Н. қайд менамояд, ки сарвазири Покистон Зиёулҳақ ният дошт, ки фазои таъсиррасонии худро аз ҳисоби кишварҳои Осиё Миёна васеъ намояд. Воситаи асосии ин таъсиррасонӣ, албатта, ба воситаи гурӯҳҳои динӣ-ифротӣ буд, ки ҳамон замон дар Тоҷикистон хеле фаъол гардида буданд [10,с.172].

Таҳлилҳо нишон медиҳанд, ки раванди ҳамоишҳои иқтисодӣ, сиёсӣ, фазои фарҳангиву тамаддунии аз рӯйи намунаҳои аз тарафи ҷомеаи Ғарб муқарраргардида, шаклҳои мухталифи эътирозро ба миён овардааст. Ба назари мо, мухолифат дар асоси нишондиҳандаҳои иқтисодӣ, идеологӣ, динӣ ва сиёсӣ раванди табиӣ аст. Ин мухолифат ба раванди ҷаҳонишавӣ, ки хусусияти фаромиллӣ дорад, марбут буда, аз сарҳадоти ҷуғурофӣ, этникӣ, мазҳабӣ ва аз сатҳи инкишофи иқтисодӣ-сиёсӣ вобаста нест. Ҳамзамон, дар шароити имрӯза, яке аз мухолифони асосии раванди ҷаҳонишавӣ гурӯҳҳои мухталифи динӣ-ифротӣ ба ҳисоб меравандӢ.Умуман, ҷаҳонишавӣ бо сиёсати умумиҷаҳонии универсалии худ аз ҷониби аксари аҳолии кишварҳои исломӣ ҳамчун таҳдиди воқеӣ ба пояҳои тамаддун ва анъанаҳои фарҳангиву динии ҷомеаи мусулмонӣ қабул карда мешавад. Аз ин рӯ, тасодуфӣ нест, ки равандҳои ҷаҳонишавӣ дар ҷаҳони ислом боиси афзоиши эҳсосоти зиддиғарбӣ гардидааст. Дар натиҷа, дар бисёр кишварҳои олами мусалмон, хусусан дар кишварҳои Шарқи Наздик ва Миёна, паҳншавии амалҳои ифротгароии динӣ мушоҳида мешавад.Метавон қайд намуд, ки фаъолияти гурӯҳҳои динӣ-ифротӣ дар шароити ҷаҳонишавӣ дар ҳоли густариш аст. Л. Сюкияйнен дар асоси таҳлили фаъолияти гурӯҳҳои динӣ-ифротӣ, самтҳои зерини фаъолияти онҳоро ҷудо кардааст:

- мусулмононе, ки афкори тундгароиро дастгирӣ намекунанд;
- сохторҳои ҳокимиятӣ, ки дар фаъолияти худ аз усулҳои исломӣ, гӯё ки дур шудаанд;
- мухолифони сиёсии ифротгароёни динӣ дар дохили кишварҳои мусулмонӣ;
- кишварҳои ғайриисломӣ;
- ба таври умумӣ, тамаддуни Ғарб.

Дар алоқамандӣ бо интихоби мақсад гурӯҳҳои динӣ-ифротӣ барномаи ғоявии худро таҳия намуда, исломро ба хотири асоснокнамоии фаъолияти қонунии худ интихоб менамоянд. Албатта, чунин амал боиси он мегардад, ки дар асоси омилҳои мухталиф, одамони гуногун, пеш аз ҳама, ҷавонон ба фаъолияти чунин гурӯҳҳои динӣ-ифротӣ мепайванданд [17,с.25].

Дар шароити муосир, дар кишварҳои мухталиф миқдори зиёди гурӯҳҳои динӣ-ифротӣ амал менамоянд, ки дар доираи давлати миллӣ ё дар сатҳи ҷаҳонӣ бунёди давлати исломиро пайгирӣ менамоянд. Бешубҳа, дар шароити ҷаҳонишавӣ сатҳи таъсиррасонии гурӯҳҳои динӣ-ифротӣ ба маротиб афзудааст. Мавҷудияти шабакаи глобалии ҷалбнамоӣ, омӯзиши махсуси аъзоёни гурӯҳҳои динӣ-ифротӣ, марказҳои ҷаҳонии маблағгузорӣ шаҳодати ин гуфтаҳо мебошанд. Аз тарафи дигар, ҳамоиш ва кумаки тарафайни гурӯҳҳои динӣ-ифротӣ, ки аз номи ислом баромад менамоянд, даҳчанд хатарноктар гардида, ба он меоварад, ки ҷомеаҳои мухталифи ҷаҳонӣ бар зидди тероризм ва ифротгароӣ муттаҳид шуда,чораҳои зарурӣ биандешанд.

Хулоса, агар дар охири асри XIX ва аввали асри XX гурӯҳҳои динӣ-ифротӣ фаъолияти худро, асосан, дар сатҳи минтақавӣ ва ҷамъиятӣ анҷом медоданд, аммо дар шароити кунунӣ бо истифода аз технологияҳои иттилоотиву коммуникатсионӣ, фаъолияти онҳо на танҳо дар сатҳи минтақа ё давлати алоҳида, балки дар сатҳи ҷаҳонӣ нуфуз пайдо карда, ба гурӯҳҳои байналмилалии ифротгароии динӣ мубаддал гардидаанд, ки барои ҷомеаи ҷаҳонӣ, нисбат ба асри гузашта, хеле хатарноктар ба ҳисоб меравaнд.

Умуман, ташаккули гурӯҳҳои динӣ-ифротӣ дар шароити имрӯза аз таъсири омилҳои дохилӣ ва берунӣ вобаста аст. Таҳлили сарчашмаҳои илмӣ нишон медиҳад, ки дар аксари ҳолатҳо бисёре аз муҳаққиқон нақши омилҳои берунаро аввалиндарҷа медонанд. Аммо ба назари мо, гарчанде нақши омилҳои беруна дар пайдоиш ва рушди ифротгароии динӣ назаррас аст, лекин сабабҳои асосии зуҳуроти онро дар ҳар кишвар аз дохил бояд ҷустуҷӯ намуд ва ҳамзамон, дар алоқамандӣ бо бухрони иқтисодиёт, шаклҳои тақсимоти моликият, аз худ кардани воситаҳои моддӣ ва ба даст овардани захираҳои миллӣ тавассути хусусигардонӣ роҳи ҳалли ин мушкилотро ҷустуҷӯ намуд. Ҳамчунин, паст гардидани сатҳи иқтисодии аксарияти аҳолӣ, зиёд гардидани тафриқаи иҷтимоӣ, мухолифати синфӣ дар ҷомеа ва нуфуз надоштани қонун дар тамоми қишрҳои иҷтимоӣ низ, дар радифи омилҳои фавқуззикр, дар ташаккули гурӯҳҳои динӣ-ифротӣ нақши муассир доранд.

Муқарриз: *Маҳмадизода Н.Д.* – доктори илмҳои фалсафа, профессори ДМТ

АДАБИЁТ

1. Авдеев, Ю.И. Терроризм как социально-политическое явление [Текст] / Ю.И. Авдеев // Современный терроризм: состояние и перспективы / Под ред. Е.И. Степанова. – М.: Эдиториал УРСС, 2000. – С.40-41.
2. Акинер, Ш. Экстремизм: глобальный феномен [Текст] / Ш. Акинер // Религиозный экстремизм в Центральной Азии: Материалы международной научно-практической конференции. – Душанбе: Деваштич, 2002. – С.17-18.
3. Добаев, И. Радикальные политические институты исламского мира: этапы эскалации насилия [Текст] / И. Добаев // Центральная Азия и Кавказ. – 2001. – № 6(18). – С.24.
4. Игнатенко, А. Радикализм в исламе [Текст] / А. Игнатенко // Россия и мусульманский мир. – 2000. – №11 (101). – С.126.
5. Козырьков, В.П., Фомченкова, Г.А. Экстремальность молодежи и молодежный экстремизм: социокультурный подход к анализу факторов угрозы безопасности [Текст] / В.П. Козырьков, Г.А. Фомченкова // Almamater (Вест. высш. шк.). – 2018. – №1. – С.36-40.
6. Коргун, В.Г. Афганистан на крутых поворотах истории XX века [Текст] / В.Г. Коргун // Мусульманские страны у границ СНГ. – М.: Институт востоковедения РАН, «Крафт+», 2001. – С.25.
7. Косиченко, А. Религиозный фактор в современном терроризме [Текст] / А. Косиченко // Казахстан-Спектр. – 2002. – №4 (22). – С.6.
8. Малышева, Д.Б. Религиозный фактор в вооруженных конфликтах современности [Текст] / Д.Б. Малышева. – М.: Наука, 1991. – С.6.
9. Марсден, П. Талибан. Война и религия в Афганистане [Текст] / П. Марсден. – М.: ООО «Городец-издат», 2002. – С.100.
10. Махмадиев, Н.Д. Социальные корни религиозного экстремизма в Таджикистане [Матн]: монография / Н.Д. Махмадиев. – Душанбе: Ирфон, 2013. – 172 с.
11. Маҳмадизода, Н.Д. Зоҳиршавии ифротгароии динӣ-сиёсӣ дар шароити инкишофи ҷомеаи тоҷик ва роҳҳои пешгирии он: таҳлили фалсафӣ-иҷтимоӣ: дисс... д-три. илм. фал. / Маҳмадизода Н.Д. – Душанбе, 2020. – С.170-175.
12. Маҳмадизода, Н.Д. Омилҳои иҷтимоии экстремизми динӣ – сиёсӣ / Н.Д. Маҳмадизода. – Душанбе, 2019. – 240 с.
13. Мотрошилова, Н.В. Цивилизация и варварство в эпоху глобальных кризисов [Текст] / Н.В. Мотрошилова. – М.: Канон, 2010. – С.480.
14. Ничипоренко, О.М. Истоки и специфика российского политического экстремизма [Текст] / О.М. Ничипоренко // Актуальные проблемы России. – 1997. – №4. – С.165-172.
15. Одилов, Н. Мақоми тавозуъ дар ислом [Матн] / Н. Одилов // Терроризм ва ифротгароӣ-роҳҳои пешгирии он: Маҷмуи мақолаҳо. – Душанбе: Маориф, 2015. – С.14.

16.Ольшанский, Д. Психология террора [Текст] / Д. Ольшанский. – М.: Академический проект; Екатеринбург: ОППЛ, 2002. – С.225.
17.Сюкияйнен, Л. Религиозный экстремизм: правовые, политические и идеологические аспекты [Текст] / Л. Сюкияйнен // Религиозный экстремизм в Центральной Азии: Материалы международной научно-практической конференции. – Душанбе: Деваштич, 2002. – С.25.
18.Тегин, Ю.Л., Филоник, А.О. Исламский экстремизм в Египте (70-е годы) [Текст] / Ю.Л. Тегин, А.О. Филоник // Ислам – проблемы идеологии, права, политики и экономики. – М.: Наука, 1985. – С.194.
19.Grotty, W. Democratic development and political terrorism [Text] / W. Grotty the global perspective. – Boston, 2003. – P.17.
20.Milanivich, B. The faces of Globalization: Against Globalization as Who know it [Text] / B. Milanivich // World Development. – Vol.31. – №4. – P.671.

ТАЪСИРИ ИДЕОЛОГИЯИ ГУРӮҲҲОИ ДИНӢ-ИФРОТӢ БА РУШДИ МАЪНАВИЁТИ ҶОМЕА

Дар замони муосир доир ба мафҳуми “ифротгароӣ” муҳаққиқони зиёде ибрози назар намудаанд. Лекин то ба имрӯз мазмуне, ки аз ҷониби умум эътироф кардашуда бошад, вуҷуд надорад. Аксаран, ифротгароиро ҳамчун ҳаракати дорои сифатҳои манфии ба ҳадди ниҳоӣ расида дар сиёсат, дин ва дигар фаъолиятҳои иҷтимоӣ медонанд, ки барои амнияти мардум хатарзост. Масалан, мақсади ифротгароёни исломӣ барпо намудани хилофати исломӣ дар асоси шариат, таълимоти Қуръон ва суннат аст. Онҳо бо ҳар роҳе набошад, мехоҳанд ба мақсадҳои худ, ҳарчанд бо истифодаи зӯрӣ ва ҷанг бошад ҳам, бирасанд. Ифротгароӣ ба маънии таассуб низ истифода мешавад, ки он метавонад динӣ, миллӣ, сиёсӣ ва ғ. бошад. Табиати ифротгароӣ бо терроризм аз баъзе ҷиҳатҳо ҳамоҳангӣ дошта бошад ҳам, лекин мафҳуми “терроризм” нисбат ба мафҳуми “ифротгароӣ” мураккабтар аст. Дар фалсафа ифротгароӣ ба маънои дуршавӣ аз арзишҳои умумиинсониву умумифарҳангӣ низ фаҳмида мешавад. Дар чунин ҳолат ифротгароӣ нисбат ба субъекти иҷтимоӣ аз ду ҷанба баррасӣ карда мешавад:

-нисбат ба он субъектҳое, ки дар доираи муайян амал мекунанд;

-нисбат ба он субъектҳое, ки аз доираи муайян берун шуда, ҷомеаро ба вазъияти ноустувор оварда мерасонанд.

Таҳлилҳо нишон медиҳанд, ки муҳити иҷтимоии дуршавӣ аз арзишҳои волои миллӣ ва фарҳангӣ омили умумии тавлидкунандаи шахсиятест, ки ба ифротгароӣ шавқу рағбат дорад. Ин механизми умумӣ дар ҳамон ҳолат амал менамояд, ки инсон ба зуҳуроти махсуси таҳқиркунӣ, ранҷонидан, бераҳмиву золимӣ, шаклҳои мухталифи зӯрӣ ва зӯроварӣ ва дигар омилҳои манфии маънавӣ рӯ ба рӯ мегардад.

Калидвожаҳо: маънавиёти ҷомеа, фарҳанг, арзишҳо, муқовимат, идеология, гурӯҳҳои динӣ-ифротӣ, терроризм, истиқлолият, тараққиёти ҷомеа, худшиносии миллӣ, рушди маънавиёт.

ВЛИЯНИЕ ИДЕОЛОГИИ РЕЛИГИОЗ0-ЭКСТРЕМИСТСКИХ ГРУПП НА ДУХОВНОЕ РАЗВИТИЕ ОБЩЕСТВА

В наше время понятие «экстремизм» обсуждалось многими учеными. Однако на сегодняшний день не существует общепризнанного контента. Зачастую экстремизм рассматривается как движение с крайне негативными чертами в политике, религии и других видах общественной деятельности, представляющее угрозу общественной безопасности. Например, целью исламских экстремистов является создание исламского халифата на основе шариата, учений Корана и Сунны. Они хотят добиться своих целей любыми средствами, даже если они используют силу и войну. Экстремизм также используется в смысле фанатизма, который может быть религиозным, национальным, политическим и так далее. быть. Хотя природа экстремизма в некоторых отношениях совместима с терроризмом, понятие «терроризм» является более сложным, чем понятие «экстремизм». В философии экстремизм понимается как отход от общечеловеческих и культурных ценностей. При этом экстремизм по отношению к социальному субъекту рассматривается с двух сторон:

- в отношении тех субъектов, которые действуют в определенных рамках;

- по отношению к тем субъектам, которые выходят за определенные рамки и приводят общество к неустойчивому положению.

Анализы показывают, что социальная среда отчуждения от высших национальных и культурных ценностей является общим фактором, формирующим личность, заинтересованную в экстремизме. Этот общий механизм срабатывает при воздействии на человека особых явлений оскорблений, притеснений, жестокости, различных форм насилия и агрессии и других негативных нравственных факторов.

Ключевые слова: духовность общества, культура, ценности, сопротивление, идеология, религиозно-экстремистские группировки, терроризм, независимость, общественное развитие, национальное самосознание, духовное развитие.

INFLUENCE OF THE IDEOLOGY OF RELIGIOUS-EXTREMIST GROUPS ON THE SPIRITUAL DEVELOPMENT OF SOCIETY

In our time, the concept of "extremism" was discussed by many scientists. However, there is no generally recognized content to date. Often, extremism is seen as a movement with extremely negative features in politics, religion and other types of public activity, which poses a threat to public security. For example, the goal of Islamic extremists is to create an Islamic caliphate based on Sharia, the teachings of the Koran and the Sunnah. They want to achieve their goals by any means, even if they use force and war. Extremism is also used in the sense of fanaticism, which can be religious, national, political, and so on. be. Although the nature of extremism is in some respects compatible with terrorism, the concept of "terrorism" is more complex than the concept of "extremism". In philosophy, extremism is understood as a departure from universal and cultural values. At the same time, extremism in relation to the social subject is considered from two sides:

- in relation to those entities that operate within certain limits;
- in relation to those subjects that go beyond certain limits and lead society to an unstable position.

Analyzes show that the social environment of alienation from the highest national and cultural values is a common factor that forms a person interested in extremism. This general mechanism is triggered when a person is exposed to specific phenomena of insults, harassment, cruelty, various forms of violence and aggression, and other negative moral factors.

Keywords: spirituality of society, culture, values, resistance, ideology, religious extremist groups, terrorism, independence, social development, national identity, spiritual development.

Маълумот дар бораи муаллиф: ***Саидов Далер Муҳибуллоевич*** – Донишгоҳи миллии Тоҷикистон, докторанти Ph.D, ассистенти кафедраи таърихи фалсафа ва фалсафаи иҷтимоӣ. **Суроға**: 734025, Ҷумҳурии Тоҷикистон, ш.Душанбе, хиёбони Рӯдакӣ, 17. E-mail: **dalersm1992@mail.ru.** Телефон: **987-33-66-08**

Сведение об авторе: ***Саидов Далер Мухибуллоевич*** - Таджикский национальный университет доктор Ph.D, ассистент кафедры истории философии и социальной философии. **Адрес**: 734025, Республика Таджикистан, г. Душанбе, пр. Рудаки, 17. E-mail: **dalersm1992@mail.ru.** Телефон: **987-33-66-08**

Information about the author: ***Saidov Daler Mukhibulloevich*** **-** Tajik National University Doctor Ph.D, Assistant of the Department of History of Philosophy and Social Philosophy. **Address:** 734025, Republic of Tajikistan, Dushanbe, Rudaki Ave., 17. E-mail: **dalersm1992@mail.ru.** Phone: **987-33-66-08**

УДК 316.734:008(075.8)

МЕЖКУЛЬТУРНОЕ ВЗАИМОДЕЙСТВИЕ В ПЕДАГОГИЧЕСКОМ ПРОСТРАНСТВЕ: РАЗВИТИЕ УНИВЕРСАЛЬНОЙ КОМПЕТЕНЦИИ УК-5 У ОБУЧАЮЩИХСЯ БАКАЛАВРИАТА В РАМКАХ ДИСЦИПЛИНЫ «ОСНОВЫ КРОСС-КУЛЬТУРНОГО ВЗАИМОДЕЙСТВИЯ»

Медведев В.В., Малахова Л.П.
Сургутский государственный педагогический университет

Категории универсальных компетенций утверждённого в Российской Федерации Федерального государственного образовательного стандарта высшего образования 3++ (далее – ФГОС ВО 3++) бакалавриата по направлению подготовки 44.03.05 Педагогическое образование (с двумя профилями подготовки) формируют и развивают разносторонние способности и умения. Например, системное критическое мышление, разработка и реализация проектов, командная работа и лидерство, коммуникация, прочее. В их числе – межкультурное взаимодействие. Код соответствующей универсальной компетенции – УК-5: способен воспринимать межкультурное разнообразие общества в социально-историческом, этическом и философском контекстах [9].

Универсальные компетенции служат методологическим базисом ФГОС ВО 3++, продолжая развивать сформированные у обучающихся школьные универсальные учебные действия [5, с. 240]. Индикаторы достижения универсальной компетенции УК-5 по программам бакалавриата продемонстрированы в таблице 1. Именно они способствуют формированию среди студентов знаниевого и ориентировочного компонентов данной универсальной компетенции, деятельностный характер которой реализуется при определённых организационно-педагогических условиях, создаваемых для нужд образовательного процесса.

***Таблица 1.* Индикаторы достижения УК-5 по программам бакалавриата**

Категория универсальной компетенций	Код и наименование универсальной компетенции	Код и наименование индикатора достижения универсальной компетенции
Межкультурное взаимодействие	УК-5: способен воспринимать межкультурное разнообразие общества в социально-историческом, этическом и философском контекстах	УК-5.1. Интерпретирует историю России в контексте мирового исторического развития
		УК-5.2. Учитывает при социальном и профессиональном общении историческое наследие и социокультурные традиции различных социальных групп, этносов и конфессий, включая мировые религии, философские и этические учения
		УК-5.3. Придерживается принципов недискриминационного взаимодействия при личном и массовом общении в целях выполнения профессиональных задач и усиления социальной интеграции

В многообразии народов и культур современного мира, государств или же городского пространства формирование и развитие межкультурного взаимодействия – компетенции и компетентности, т.е. *de facto* теоретического осознания и умения практически применять знания в реальных ситуациях и при решении конкретных задач, действительно актуально. Для более приемлемого восприятия данного утверждения вспомним слова Фредрика Барта о взаимозависимости этнических групп. «Культурные характеристики каждой этнической группы должны отличаться стабильностью, чтобы взаимодополнительные различия, на которых покоится система, могли сохраняться в ситуации тесного межэтнического контакта», – пишет

автор, рассуждая о механизмах поддержания сохранности их границ [11, с. 22–23]. Это один вариант развития межэтнических и межкультурных взаимоотношений. Иное толкование подобного рода коммуникаций предполагает своеобразный мутуализм как доминантную составляющую повседневности.

Центральная проблема содержания универсальной компетенции УК-5, сформулированная А.А. Долговой, заключена в возможности для обучающихся реализовать собственный потенциал, продемонстрировать компетентность и личностный рост в поликультурном пространстве [2, с. 62]. Процесс формирования и развития универсальных компетенций на сегодняшний день действительно значим, поскольку стимулирует учебную и внеучебную деятельность обучающихся и разрешает дилеммы, которые «современное общество требует от будущих специалистов: умения мыслить, решать нестандартные задачи и находить альтернативные оптимальные решения, осмысливать последствия своей деятельности для себя и окружающих» [1, с. 173–174]. Универсальная компетенция УК-5 – своеобразный инструментарий для унификации образовательных результатов, обеспечивающих социально-личностное позиционирование обучающегося бакалавриата в социуме через готовность к самореализации и саморазвитию. Универсальный характер компетенции предполагает использование разнообразных видов деятельности – учебной, исследовательской, проектной, квазипрофессиональной и других, осуществляемых в рамках образовательных дисциплин.

В контексте компетентностного подхода универсальную компетенцию следует воспринимать как надпрофессиональные способности и умения, предоставляющие личности возможность творчески самореализоваться, социально взаимодействовать и адаптироваться к трансформациям и внешним факторам. Поскольку универсальной компетенции свойственен надпредметный характер, то формирование и развитие может быть реализовано через разнообразные формы организации образовательного процесса. Деятельностный принцип компетенции предполагает инкорпорацию обучающихся в ситуации профессионального и квазипрофессионального взаимодействия [4, с. 79–83].

Высшие учебные заведения Российской Федерации обучающихся по программам бакалавриата обеспечивают возможностью освоения содержания Блока 1. Дисциплины (модули), Блока 2. Практика, Блока 3. Государственная итоговая аттестация. Формирование универсальных компетенций выглядит вариативно и может осуществляться в рамках учебных дисциплин, практик и подготовки к государственной итоговой аттестации. Процесс постижения УК-5 конкретизируем на материалах учебного плана по программе бакалавриата направления подготовки 44.03.05 Педагогическое образование (с двумя профилями подготовки) направленности История и Обществознание [8]. Компоненты универсальной компетенции УК-5 развиваются в рамках различных дисциплин и практик, обобщённых в таблице 2.

Таблица 2. УК-5: способен воспринимать межкультурное разнообразие общества в социально-историческом, этическом и философском контекстах

Индекс	Наименование дисциплин
К.М.01.01	История
К.М.01.03	Философия
К.М.01.05	Основы кросс-культурного взаимодействия
К.М.01.09	История религиозных и этических учений
К.М.03.01	Иностранный язык
К.М.07.08	Содержание и преподавание курсов ОРКСЭ и ОДНКНР
К.М.07.09(У)	Ознакомительная практика
К.М.07.10(У)	Технологическая (проектно-технологическая) практика
К.М.07.11(П)	Педагогическая (пробные уроки и занятия)
К.М.07.12(П)	Педагогическая (преподавательская, I этап)
К.М.07.13(П)	Педагогическая (преподавательская, II этап)
К.М.07.14(П)	Педагогическая (стажерская)
К.М.08.01	Социология
К.М.08.03	Этнология и социальная антропология

К.М.08.14(У)	Предметно-содержательная практика (архивно-источниковедческая)
К.М.08.15(П)	Научно-исследовательская работа (теоретическая)
Б3.01(Г)	Подготовка к сдаче и сдача государственного экзамена
Б3.02(Д)	Выполнение и защита выпускной квалификационной работы

Среди представленных дисциплин в наибольшей степени предмету УК-5 соответствуют «Этнология и социальная антропология» и «Основы кросс-культурного взаимодействия». Если первая дисциплина ориентирована на теоретические положения и эмпирические ресурсы антропологии и этнологии как науки, то во втором случае – пример междисциплинарного подхода к проектированию учебного курса. При работе над дизайном «Основ кросс-культурного взаимодействия» акцент был обращён на достижения антропологии, этнологии, культурологии, истории, политологии, этнопсихологии и педагогики. Школьные предметы «Обществознание», «История» и «География» выступили в качестве стержневых, поскольку компетенции, знания и умения, сформированные среди обучающихся на этих уроках, устойчиво сопряжены с изучаемым материалом.

Цель учебного курса «Основы кросс-культурного взаимодействия» заключена в возможности обучающихся научиться выстраивать стратегию поведения кросс-культурного взаимодействия с позиции межэтнического согласия. Задачи дисциплины по результатам её освоения предполагают использование теоретических понятий для систематизации и оценки этнических процессов России и мира, анализа сложных и конфликтных ситуаций, применении геополитических теорий при характеристике государственно-правовых отношений, что отвечает требованиям ФГОС ВО 3++, ориентированного на поликультурное и этнически разнообразное пространство социума и предусматривающее конструирование межкультурного диалога. Компоненты универсальной компетенции УК-5, сформированные у обучающихся при изучении дисциплины, представлены в таблице 3, а модель контроля – в таблице 4 [10].

Таблица 3. Функциональная карта учебного курса «Основы кросс-культурного взаимодействия»

Знаниевый	Ориентировочный (владение)	Операциональный (умение)	Опыт
УК. 5.1.1. Знать понятие «культура» в рамках теории межкультурного и межэтнического взаимодействия, понятийный инструментарий дисциплины	УК. 5.2.1. Владеть способом выделения признаков межкультурного разнообразия социума	УК. 5.3.1. Уметь выделять признаки межкультурного разнообразия	УК. 5.4.1. Опыт оценки и интерпретации различных событий, связанных с формированием политического и культурного многообразия современного мира
УК. 5.1.2. Знать современные концепции культурного многообразия социума	УК. 5.2.2. Владеть способом оценки межкультурного разнообразия современного мира через призму политической карты	УК. 5.3.2. Уметь выделять этапы формирования современной политической и этнической карты мира	УК. 5.4.2. Опыт характеристики межкультурного многообразия социума
УК. 5.1.3. Знать место и роль различных дисциплин в изучении кросс-культурного взаимодействия	УК. 5.2.3. Владеть способом организации взаимодействия в условиях межкультурного многообразия	УК. 5.3.3. Уметь конкретизировать факты развития общества	УК. 5.4.3. Опыт оценки и интерпретации событий, связанных с формированием политической и этнической карты

			современного мира
УК. 5.1.4. Знать место России в структуре культурного и политического многообразия мира	УК. 5.2.4. Владеть схемой анализа конфликтных ситуаций, вызванных культурными различиями	УК. 5.3.4. Уметь выделять причинно-следственные связи в культурном и политическом развитии социума	
УК. 5.1.5. Знать этнокультурную ситуацию в России и мире		УК. 5.3.5. Уметь отбирать наиболее существенные признаки для характеристики межкультурного разнообразия социума	
УК. 5.1.6. Знать признаки межкультурного разнообразия социума		УК. 5.3.6. Уметь выделять общее и особенное в различных культурах	
УК. 5.1.7. Знать основные этапы формирования современной политической и этнической карты мира		УК. 5.3.7. Уметь анализировать современные социокультурные проблемы, возникающие из-за культурных различий	
УК. 5.1.8. Знать этапы формирования культурного многообразия современного социума		УК. 5.3.8. Уметь анализировать этнокультурную ситуацию в России и мире	
УК. 5.1.9. Знать принципы отбора существенных признаков для характеристики межкультурного многообразия		УК. 5.3.9. Уметь осуществлять бесконфликтное взаимодействие в условиях межкультурного многообразия	
УК. 5.1.10. Знать особенности коммуникативного поведения представителей различных культур		УК. 5.3.10. Уметь формулировать собственную точку зрения на культурные и социально-политические процессы в современном мире	
УК. 5.1.11. Знать стратегии бесконфликтной коммуникации в условиях культурного многообразия		УК. 5.3.11. Уметь оценивать коммуникативное поведение с позиции бесконфликтного взаимодействия	

Интеграция в образовательно-воспитательное пространство инновационных компонентов, эмпирический поиск и диагностирование полученных результатов демонстрируют положительную динамику при формировании универсальной компетенции УК-5 у обучающихся. Процесс преподавания дисциплины «Основы кросс-культурного взаимодействия», направленный на достижение цели и учебных результатов, устроен так, что знаниевый компонент УК-5 формируется на лекциях и семинарах. Для операционального компонента необходимые условия созданы при контроле – текущем, рубежном и промежуточном. Кроме того, на это направлена и предаудиторная самостоятельная работа [6].

Таблица 4. Модель контроля учебного курса «Основы кросс-культурного взаимодействия»

Задача	Действие / этапы	Оценочное средство	Знания	Вид контроля / оценочное средство
Характеристика и оценка современного состояния межкультурного разнообразия социума в различных контекстах	Определение структуры характеристики межкультурного разнообразия социума *Определение этнической ситуации в России* *Применение основных понятий дисциплины для анализа этнических процессов современности*	Модуль 1. Текущий контроль / Вариативное задание Модуль 1. Рубежный контроль / Контрольная работа Промежуточная аттестация (экзамен)	Понятие культуры, её структуры и проявлений (в истории, философии, религии) *Применение основных понятий дисциплины для анализа этнических процессов современности* *Оценка стратегии поведения кросс-культурного взаимодействия с позиции межэтнического согласия*	Модуль 1. Рубежный контроль / Контрольная работа Промежуточная аттестация (экзамен)
	Выделение критериев для характеристики *Определение элементов традиционной культуры в современной культуре* *Осуществление кросс-культурного взаимодействия, направленного на формирование культуры делового, профессионального и творческого общения* *Уважительное и позитивное*	Модуль 2. Текущий контроль / Вариативное задание Модуль 2. Рубежный контроль / Контрольная работа Промежуточная аттестация (экзамен)	Различные подходы к феномену межкультурного разнообразия (в истории, философии, религии) *Определение элементов традиционной культуры в современной культуре* *Осуществление кросс-культурного взаимодействия, направленного на формирование культуры делового, профессионального и творческого общения* *Уважительное и позитивное отношение к представителям разных этнических и*	Модуль 2. Текущий контроль / Вариативное задание Модуль 2. Рубежный контроль / Контрольная работа Промежуточная аттестация (экзамен)

	отношение к представителям разных этнических и конфессиональных групп		*конфессиональных групп* *Оценка стратегии поведения кросс-культурного взаимодействия с позиции межэтнического согласия*	
	Выделение этапов исторического развития общества *Определение национальных особенностей повседневного этикета народов мира* *Осуществление кросс-культурного взаимодействия, направленного на формирование культуры делового, профессионального и творческого общения* *Уважительное и позитивное отношение к представителям разных этнических и конфессиональных групп*	Модуль 2. Текущий контроль / Вариативное задание Модуль 2. Рубежный контроль / Контрольная работа Промежуточная аттестация (экзамен)	Основные мировоззренческие, социально и личностно значимые, философские проблемы межкультурного взаимодействия *Определение национальных особенностей повседневного этикета народов мира* *Осуществление кросс-культурного взаимодействия, направленного на формирование культуры делового, профессионального и творческого общения* *Уважительное и позитивное отношение к представителям разных этнических и конфессиональных групп* *Оценка стратегии поведения кросс-культурного взаимодействия с позиции межэтнического согласия*	Модуль 2. Текущий контроль / Вариативное задание Модуль 2. Рубежный контроль / Контрольная работа Промежуточная аттестация (экзамен)
	Описание межкультурного разнообразия в различных контекстах и на разных этапах *Осуществление кросс-культурного взаимодействия, направленного на формирование культуры делового,*	Модуль 2. Рубежный контроль / Контрольная работа Промежуточная аттестация (экзамен)	Признаки межкультурного разнообразия общества *Осуществление кросс-культурного взаимодействия, направленного на формирование культуры делового, профессионального и творческого общения* *Уважительное и*	Модуль 2. Рубежный контроль / Контрольная работа Промежуточная аттестация (экзамен)

	профессионального и творческого общения *Уважительное и позитивное отношение к представителям разных этнических и конфессиональных групп*		*позитивное отношение к представителям разных этнических и конфессиональных групп* *Оценка стратегии поведения кросс-культурного взаимодействия с позиции межэтнического согласия*	
	Оценка качества характеристики *Анализ политической карты мира в XX–XXI веках* *Оценка геополитических процессов, повлиявших на формирование политической карты мира в XX–XXI веках* *Анализ геополитических событий мировой истории, оказавших влияние на формирование политической карты мира* *Оценка процесса формирования политической карты мира*	Модуль 3. Текущий контроль / Вариативное задание Модуль 3. Рубежный контроль / Контрольная работа Промежуточная аттестация (экзамен)	Этапы исторического, политического, социального и культурного развития общества *Анализ политической карты мира в XX–XXI веках* *Оценка геополитических процессов, повлиявших на формирование политической карты мира в XX–XXI веках* *Анализ геополитических событий мировой истории, оказавших влияние на формирование политической карты мира* *Оценка процесса формирования политической карты мира* *Оценка стратегии поведения кросс-культурного взаимодействия с позиции межэтнического согласия*	Модуль 3. Текущий контроль / Вариативное задание Модуль 3. Рубежный контроль / Контрольная работа Промежуточная аттестация (экзамен)
	Выделение подходов к оценке межкультурного разнообразия *Анализ геополитических событий мировой истории, оказавших влияние на формирование*	Модуль 3. Рубежный контроль / Контрольная работа Промежуточная аттестация (экзамен)	Факты исторического, социального, этического и религиозного развития общества *Анализ геополитических событий мировой истории, оказавших влияние на формирование политической карты мира*	Модуль 3. Рубежный контроль / Контрольная работа Промежуточная аттестация (экзамен)

	политической карты мира *Оценка процесса формирования политической карты мира* *Оценка стратегии поведения кросс-культурного взаимодействия с позиции межэтнического согласия*		*Оценка процесса формирования политической карты мира* *Оценка стратегии поведения кросс-культурного взаимодействия с позиции межэтнического согласия*	
	Описание проблем межкультурного разнообразия на современном этапе *Оценка стратегии поведения кросс-культурного взаимодействия с позиции межэтнического согласия*	Промежуточная аттестация (экзамен)	Принципы отбора существенных признаков для характеристики межкультурного разнообразия общества *Оценка стратегии поведения кросс-культурного взаимодействия с позиции межэтнического согласия*	Промежуточная аттестация (экзамен)
	Определение стратегий межкультурного взаимодействия на современном этапе *Оценка стратегии поведения кросс-культурного взаимодействия с позиции межэтнического согласия*	Промежуточная аттестация (экзамен)	Принципы выделения критериев оценки межкультурного разнообразия общества *Оценка стратегии поведения кросс-культурного взаимодействия с позиции межэтнического согласия*	Промежуточная аттестация (экзамен)

Формирование и развитие универсальной компетенции УК-5 среди обучающихся бакалавриата направления подготовки 44.03.05 Педагогическое образование (с двумя профилями подготовки) направленности История и Обществознание в рамках дисциплины «Основы кросс-культурного взаимодействия» возможно при установлении соответствующих педагогических условий. Понятие «педагогические условия» подразумевает конструирование особого образовательно-воспитательного пространства, связывающего воедино педагогические и психологические компоненты при реализации педагогического процесса [3, с. 8–14]. Содержание подобного контента позволит сформировать и в последующем развивать универсальную компетенцию УК-5 среди будущих бакалавров.

Продиктованная современным образованием, в том числе, необходимостью смешанного обучения в ситуации дистанта, совокупность информационных, технологических и личностных компонентов педагогических условий позволяет формирование и развитие универсальной

компетенции УК-5 в процессе освоение учебного материала дисциплины «Основы кросс-культурного взаимодействия» [7, с. 260–263].

Информационный компонент педагогических условий продемонстрирован содержанием учебного курса и когнитивным принципом образовательного процесса. Всеобщее взаимодействие обучающихся обеспечивается интерактивными методами и цифровыми образовательными ресурсами. Благодаря рейтинговой системе оценивания деятельности обучающихся преподаватель имеет возможность размещать разноуровневые задания, предполагающие поиск, систематизацию и переработку исходных данных интернет-источников. Для взаимодействия преподавателя и студентов практикуется работа на образовательном портале Сургутского государственного педагогического университета – http://els.surgpu.ru/, применение облачных технологий для групповой работы, создание коллективных краудсорсинговых проектов на специализированных сайтах.

Комплекс средств, форм и методов для осуществления образовательной деятельности, а также применение возможностей воспитательной работы, представляет собой технологический компонент педагогических условий, реализуемых в рамках учебного курса. Самостоятельная работа выступает релевантным видом учебной деятельности обучающихся. В рабочей программе «Основ кросс-культурного взаимодействия» на долю самостоятельной работы отводится до 60% от общего количества часов, что требует от неё упорядоченности и результативности. Комбинации форм, используемые для аудиторной и самостоятельной работы обучающихся, способствуют освоению предметных, метапредметных и личностных результатов.

Психологические принципы организации образовательного процесса и деятельности студентов составляют личностный компонент педагогических условий. Для демонстрации навыков межкультурного взаимодействия и решения учебных, внеучебных, исследовательских и прочего вида задач, воспроизводятся надлежащие условия проявления гражданских инициатив и позиции. Разносторонняя деятельность делает возможным соприкосновение обучающихся с реалиями этнического, культурного и религиозного многообразия. По итогам такого «погружения» у обучающихся возникает потребность в саморазвитии и самообразовании, целеполагании, приобретении умения анализировать проблемные ситуации и поиск наиболее благоприятного их разрешения. Дополнительно к этому студенты разрабатывают способность к командной работе, качества лидера и демонстрируют конкурентоспособность.

Таким образом, студент, будучи активным субъектом образовательного процесса, осваивает гуманистические ценности и нормы, навыки в социально-значимых сферах жизни социума, а также проявляет собственную гражданскую позицию. Подобный контекст позволяет динамику творчества, рост интеллектуального потенциала, креативность сознания, и, кроме того, опыт межкультурного взаимодействия. *De facto*, совокупность адекватных педагогических условий при изучении дисциплины «Основы кросс-культурного взаимодействия» способствует созданию целостного результата для формирования и развития универсальной компетенции УК-5 среди обучающихся бакалавриата.

Рецензент: *Ходжиматова Г.М.* – д.п.н., профессор ТНУ

ЛИТЕРАТУРА

1. Дзусова Б.Т. Федеральный государственный образовательный стандарт как гарантия качества национального образования / Б.Т. Дзусова // Личность в меняющемся мире: здоровье, адаптация, развитие. – 2020. – Т. 8. – № 2 (29). – С. 172–181.
2. Долгова А.А. Развитие универсальных компетенций будущих педагогов как условие духовно-нравственного воспитания в вузе / А.А. Долгова // X Сильвестровские педагогические чтения. Духовность и нравственность в образовательном пространстве: Запад и Восток, воспитательные идеалы. Материалы Всероссийской научной конференции. – Омск, 2021. – С. 60–64.
3. Ипполитова Н.В., Стерхова Н.С. Анализ понятия «педагогические условия»: сущность, классификация / Н.В. Ипполитова, Н.С. Стерхова // General and Professional Education. – 2012. – № 1. – С. 8–14.
4. Казакова Е.И., Тарханова И.Ю. Об измерении сформированности универсальных компетенций студентов вузов / Е.И. Казакова, И.Ю. Тарханова // Педагогика. – 2018. – № 9. – С. 79–83.

5. Карпушина Ю.А., Иванова О.Ю. О проблеме формулирования универсальных компетенции ФГОС ВО (3++) (уровень бакалавриата) / Ю.А. Карпушина, О.Ю. Иванова // Ученые записки Орловского государственного университета. – 2019. – № 2 (83). – С. 239–242.
6. Малахова Л.П., Медведев В.В., Рашевская Н.Н. Основы кросс-культурного взаимодействия: учебно-методическое пособие по организации контроля и оценивания учебных результатов / Л.П. Малахова, В.В. Медведев, Н.Н. Рашевская. – Сургут: РИО БУ «Сургутский государственный педагогический университет», 2020. – 81 с.
7. Малахова Л.П. Педагогические условия преподавания курса «Основы кросс-культурного взаимодействия» для формирования универсальной компетенции / Л.П. Малахова // Вестник Набережночелнинского государственного педагогического университета. – 2021. – № 2 (31). – С. 260–263.
8. Учебный план по программе бакалавриата направления подготовки 44.03.05 Педагогическое образование (с двумя профилями подготовки) направленность История и Обществознание [Электронный ресурс]. – URL: http://www.surgpu.ru/sveden/education/#bakalvr (дата обращения: 25.03.2022).
9. Федеральный государственный образовательный стандарт высшего образования 3++ / ФГОС ВО 3++ по направлениям бакалавриата. Образование и Педагогические науки. Педагогическое образование (с двумя профилями подготовки) [Электронный ресурс]. – URL: https://fgosvo.ru/uploadfiles/FGOS%20VO%203++/Bak/440305_B_3_15062021.pdf (дата обращения: 24.03.2022).
10. Фонд оценочных средств. К.М.01.05 Основы кросс-культурного взаимодействия. Направление подготовки 44.03.05 Педагогическое образование (с двумя профилями подготовки) Направленность История и Обществознание. Уровень бакалавриата [Электронный ресурс]. – URL: http://www.surgpu.ru/sveden/education/#bakalvr (дата обращения: 26.03.2022).
11. Этнические группы и социальные границы. Социальная организация культурных различий. Сборник статей / Под ред. Ф. Барта; пер. с англ. И.Н. Пильщикова. – М.: Новое издательство, 2006. – 200 с.

АМАЛИКУНИИ МУТАҚОБИЛАИ БАЙНИФАРҲАНГӢ ДАР ФАЗОИ ПЕДАГОГӢ: РУШДИ САЛОҲИЯТИ УНИВЕРСАЛИИ УК-5 ДАР ДОНИШҶУЁНИ БАКАЛАВРИАТ ДАР ДОИРАИ ФАННИ «АСОСҲОИ АМАЛИКУНИИ МУТАҚОБИЛАИ КРОССФАРҲАНГӢ»

Дар мақола таҷрибаи педагогии дарки рефлексионии салоҳияти универсалии СУ-5, ки ба гуногунрангии байнифарҳангии ҷомеа дар заминаҳои иҷтимоӣ-таърихӣ, ахлоқӣ ва фалсафӣ нигаронида шудааст, пешниҳод шудааст. Дар доираи фанни «Асосҳои амаликунии мутақобилаи кроссфарҳангӣ» аз нуқтаи назари технологияҳои таълими касбӣ, имкониятҳои ин салоҳият ва ҷузъҳои он бо истифода аз мисоли харитаи функсионалӣ ва модели назорати курси таълимӣ, ки имкон медиҳад тарҳрезии фазои таълимӣ, ки хусусиятҳои педагогӣ ва психологии муносибатҳои мутақобила бо донишҷӯёнро муттаҳид мекунад, пешниҳод гардидааст. Чунин заминаи раванди таълим ба ташаккул ва рушди мутаносиби шароитҳои педагогӣ барои асосноккунии назариявӣ ва татбиқи амалии салоҳияти универсалии Су-5 дар байни донишҷӯёни зинаи бакалавриати самти тайёрии 44.03.05 Таҳсилоти педагогӣ (бо ду мақтаи таълимӣ) мусоидат мекунад - фанҳои таърих ва ҷомеашиносӣ. Ба низом даровардани шартҳои педагогӣ барои таҳлили пурмазмуни ҷузъҳои ин маҷмӯа – иттилоотӣ, технологӣ ва шахсӣ имконият фароҳам меорад. Гурӯҳҳои ҷузъҳо ва мувофиқати онҳо бо ҳамдигар аз мундариҷаи Стандарти федералии давлатии таълимии таҳсилоти олии касбӣ 3++ ва раванди муосири таълим, ки формати таълими омехтаро барои донишҷӯён пешбинӣ мекунад, муайян карда мешавад.Технологияҳои педагогӣ ва усулҳои методӣ, ки дар синфхона ва машғулиятҳои беруназсинфӣ аз фанни «Асосҳои ҳамкории байнифарҳангӣ» амалӣ карда мешавад, имкон медиҳад, ки талаботи стандарт риоя карда шуда, ба донишҷӯёни зинаи бакалавриат шароити муносиби педагогӣ фароҳам оварда шавад. Раванди тарбия ҳамчун омили рушди маърифат пеш аз ҳама ба раванди маърифат нигаронида шудааст. Усулҳои истинод ба муоширати омӯзгор ва донишҷӯён шаклҳои тавсияшавандае мебошанд, ки рушди фаъолияти маърифатиро таъмин намуда, ба қобилият ва ҳавасмандгардонии худидоракунии шахсият, ҳамкории созанда, огоҳӣ аз хусусиятҳои иҷтимоӣ-фарҳангӣ ва рушди салоҳияти байнифарҳангӣ нигаронида шудаанд.

Калидвожаҳо: салоҳияти универсалии СУ-5, ҳамкории байнифарҳангӣ, Стандартҳои федералии давлатии таҳсилот, донишҷӯёни зинаи бакалавриат, фан, «Асосҳои ҳамкории байнифарҳангӣ», шартҳои педагогӣ.

МЕЖКУЛЬТУРНОЕ ВЗАИМОДЕЙСТВИЕ В ПЕДАГОГИЧЕСКОМ ПРОСТРАНСТВЕ: РАЗВИТИЕ УНИВЕРСАЛЬНОЙ КОМПЕТЕНЦИИ УК-5 У ОБУЧАЮЩИХСЯ БАКАЛАВРИАТА В РАМКАХ ДИСЦИПЛИНЫ «ОСНОВЫ КРОСС-КУЛЬТУРНОГО ВЗАИМОДЕЙСТВИЯ»

В статье репрезентирован педагогический опыт рефлексивного восприятия универсальной компетенции УК-5, содержательно ориентированной на межкультурное разнообразие общества в социально-историческом, этическом и философском контекстах. В рамках дисциплины «Основы кросс-культурного взаимодействия» с позиции технологий профессионального образования продемонстрированы возможности данной компетенции и её компонентов на примере функциональной карты и модели контроля учебного курса, позволяющие проектирование образовательно-воспитательного пространства, интегрирующего педагогические и психологические особенности взаимодействия с обучающимися. Подобный контекст образовательного процесса способствует формированию и гармоничному развитию соответствующих педагогических условий для теоретического обоснования и

практической реализации универсальной компетенции УК-5 среди обучающихся бакалавриата направления подготовки 44.03.05 Педагогическое образование (с двумя профилями подготовки) направленности История и Обществознание. Систематизация педагогических условий предоставляет возможность содержательного анализа компонентов, образующих данную совокупность – информационного, технологического и личностного. Группы компонентов и их согласованность между собой продиктованы содержанием Федерального государственного образовательного стандарта высшего образования 3++ и современным образовательным процессом, предусматривающим формат смешанного обучения студентов.Практикуемые педагогические технологии и методические приёмы на аудиторных и внеаудиторных занятиях дисциплины «Основы кросс-культурного взаимодействия» позволяют соответствовать требованиям стандарта и обеспечивать обучающихся бакалавриата соответствующими педагогическими условиями. Образовательный процесс как фактор когнитивного развития, прежде всего, направлен на процесс познания. Референтными способами коммуникации преподавателя и обучающихся рекомендуются форматы, предусматривающие развитие познавательной активности, направленные на способность и мотивацию личностного саморазвития, конструктивное взаимодействие, осознание социокультурной специфики и развитие межкультурной компетентности.

Ключевые слова: универсальная компетенция УК-5, межкультурное взаимодействие, ФГОС, обучающиеся бакалавриата, дисциплина, «Основы кросс-культурного взаимодействия», педагогические условия.

INTERCULTURAL INTERACTION IN THE PEDAGOGICAL SPACE: DEVELOPMENT OF UNIVERSAL COMPETENCE OF THE UC-5 FOR UNDERGRADUATE STUDENTS IN THE FRAMEWORK OF THE DISCIPLINE «FUNDAMENTALS OF CROSS-CULTURAL INTERACTION»

The article presents the pedagogical experience of reflexive perception of the universal competence of the UC-5, meaningfully focused on the intercultural diversity of society in socio-historical, ethical and philosophical contexts. Within the framework of the discipline «Fundamentals of cross-cultural interaction» from the perspective of higher professional education technologies, the possibilities of this competence and its components are demonstrated on the example of a functional map and a control model of the training course, allowing the design of an educational space integrating pedagogical and psychological features of interaction with students. Such a context of the educational process contributes to the formation and harmonious development of appropriate pedagogical conditions for the theoretical justification and practical implementation of the universal competence of the UC-5 among undergraduate students of the training direction 44.03.05 Pedagogical education (with two training profiles) of the orientation History and Social Studies. The systematization of pedagogical conditions provides an opportunity for a meaningful analysis of the components forming this set – informational, technological and personal. The groups of components and their consistency with each other are dictated by the content of the Federal State Educational Standard of Higher Education 3++ and the modern educational process providing for the format of mixed student learning.The pedagogical technologies and methodological techniques practiced in classroom and extracurricular classes of the discipline «Fundamentals of cross-cultural interaction» allow meeting the requirements of the standard and providing undergraduate students with appropriate pedagogical conditions. The educational process as a factor of cognitive development is primarily aimed at the process of cognition. Reference methods of communication between the teacher and students recommend formats that provide for the development of cognitive activity, aimed at motivating personal self-development, constructive interaction and awareness of socio-cultural specifics.

Key words: universal competence UC-5, intercultural interaction, FGOS, undergraduate students, discipline, «Fundamentals of cross-cultural interaction», pedagogical conditions.

Сведение об авторах: ***Медведев Владислав Валентинович*** – Донишгоҳи давлатии омӯзгории Сургут, номзади илмҳои таърих, дотсенти кафедраи таҳсилоти иҷтимоӣ- гуманитарӣ. **Суроға:** 628400, Федератсияи Россия, шаҳри Сургут, кӯчаи 50 солагии ВЛКСМ, бинои 10/2. E-mail**: vlad.etno@mail.ru**. Телефон: **8-932-430-11-24**.
Малахова Людмила Петровна – Донишгоҳи давлатии омӯзгории Сургут, номзади илмҳои таърих, дотсенти кафедраи таҳсилоти иҷтимоӣ- гуманитарӣ. **Суроға:** 628400, Федератсияи Россия, шаҳри Сургут, кӯчаи 50 солагии ВЛКСМ, бинои 10/2. E-mail**: luda_m2001@mail.ru**. Телефон: **8-922-778-77-65**.

Сведение об авторах: ***Медведев Владислав Валентинович*** – Сургутский государственный педагогический университет, кандидат исторических наук, доцент кафедры социально-гуманитарного образования. **Адрес:** 628400, Российская Федерация, город Сургут, улица 50 лет ВЛКСМ, д. 10/2. E-mail: **vlad.etno@mail.ru**. Телефон: **8-932-430-11-24.**
Малахова Людмила Петровна – Сургутский государственный педагогический университет, кандидат исторических наук, доцент, доцент кафедры социально-гуманитарного образования. **Адрес:** 628400, Российская Федерация, город Сургут, улица 50 лет ВЛКСМ, д. 10/2. E-mail: **luda_m2001@mail.ru**. Телефон: **8-922-778-77-65.**

Information about the authors: ***Medvedev Vladislav Valentinovich*** – Surgut State Pedagogical University, candidate of historical sciences, associate professor, associate professor of Social and Humanities Study Department. **Address:** 628400, Russian Federation, Surgut, 50 years of VLKSM street, 10/2. E-mail: **vlad.etno@mail.ru**. Phone: **8-932-430-11-24**.
Malakhova Lyudmila Petrovna – Surgut State Pedagogical University, candidate of historical sciences, associate professor, associate professor of Social and Humanities Study Department. **Address:** 628400, Russian Federation, Surgut, 50 years of VLKSM street, 10/2. E-mail: **luda_m2001@mail.ru**. Phone: **8-922-778-77-65**.

УДК 81.2: 372.46

НАУЧНЫЕ ОСНОВЫ ФОРМИРОВАНИЯ РЕЧЕВОГО ЭТИКЕТА СТУДЕНТОВ МЕДИЦИНСКОГО ВУЗА - БУДУЩИХ ВРАЧЕЙ СРЕДСТВАМИ РУССКОГО ЯЗЫКА

Алиева Н.Ш.

ГОУ «Таджикский государственный медицинский университет имени Абуали Ибн Сино»

Методика обучения русскому языку студентов медицинского вуза — это предмет, имеющий свои особенности и существенные лингводидактические проблемы. Тем более, в условиях формирования культуры речи, речевого этикета, речевого поведения в современных реалиях, связанных с полилингвальной и поликультурной средой.

Отсюда, одним из важнейших приоритетов уровня культуры языковой личности является речь со всеми вытекающими отсюда прелестями речевого поведения и этикета. Речь любого человека, особенно студента-медика - будущего врача олицетворяется выражением его чувств, эмоций, солидарности, переживания, отношения к пациентам, имеющим проблемы со здоровьем. Как никогда, именно в медицинской сфере и среде речевое общение требует весьма внимательного и чуткого соблюдения медицинским персоналом норм речевого этикета и поведения.

«Под речевым этикетом понимаются регулирующие правила речевого поведения, система национального речевого поведения, система национально специфичных стереотипных, устойчивых формул общения, принятых и предписанных обществом для установления контакта собеседников, поддержания и прерывания контакта в избранной тональности" [15; с.239].

Подготовка будущего врача в стенах медицинского вуза на занятиях по русскому языку не может мыслиться без формирования умений и навыков речевого этикета. Это, по сути, общепринятые правила и неписанные законы речевого поведения, использование средств русского языка в условиях реального общения в медицинском учреждении (больницы, поликлиники, лаборатории, центры диагностики и т.п.). Особенно "манера речи, стиль, разрешение или запрет говорить одно и не говорить другое, выбор языковых средств как демонстрация своей принадлежности к среде - всё это весьма заметно в наших повседневных речевых проявлениях" [2; с.56].

Процесс общения и его позитивное течение требует употребления определённых речевых штампов, слов вежливой и толерантной ценности, устойчивых выражений, которые называются образцами и формулами речевого этикета. В любом языке, в том числе, в русском существуют словарные единицы, имеющие смысловые ценности этикетного характера. Они употребляются в готовом виде, они ситуативные на все случаи профессиональной деятельности и человеческой жизни. К таким единицам и формулам речевого этикета относятся слова вежливости (*простите, сожалею, извините, спасибо, пожалуйста*), приветствия и прощания (*здравствуйте, приветствую, доброе утро, всего доброго, до встречи, до свидания*), обращения (*разрешите обратиться, будьте любезны, не могли бы*) и т.п. и т.д.

Развитие речевой культуры студентов медицинского университета – будущих профессиональных врачей проблема актуальная и важная в свете непосредственного общения врача с пациентом, который нуждается в моральной и психологической поддержке в процессе нахождения в стационарном и амбулаторном лечении. Проблема имеет непосредственное отношение не только с изучением русского языка, но и русского речевого этикета, когда происходит контакт больного с врачом на вербальной обстановке, когда сила слова имеет больше эффекта, нежели лекарственные и другие медицинские препараты.

Врач обязан соблюдать культуру речевого поведения, уметь читать и понимать медицинскую литературу, постоянно следить за накоплением своего словарно-терминологического запаса и потенциала, совершенствовать профессиональные умения и компетентность на уровне профессионального образования. Соблюдать такт - «чувство меры, лежащее в основе умения вести себя наиболее подходящим образом по отношению к другим людям, к ситуации и т.п.» [12, с. 569-570].

Формирование речевой культуры и речевого этикета в современных условиях полилингвального и поликультурного образования имеет также этнопедагогическое, нравственно-толерантное значение, способствует совершенствованию как речевой, так и общей культуры будущего врача. Соблюдение правил речевой культуры и речевого поведения при изучении русского языка в медицинском вузе создаёт фундамент проникновения в русскоязычную и российскую действительность, обеспечивая процесс диалога языков и культур - межкультурной коммуникации.

Сфера речевого этикета в контексте обучения русскому языку в медицинском вузе охватывает различные ситуации обращения, поведения, выражения чувств и эмоций. Это способы выражения радости, сочувствия, горя, вины, принятые в русской культуре, которые становятся доступными в плане изучения студентами для использования в практической и профессиональной деятельности.

Исследователи отмечают принципиальные положения и аспекты соблюдения речевого этикета: вежливость, тактичность, деликатность, уважительность, доброжелательность, терпимость, предупредительность, выдержанность и пр. Все названные принципы речевого этикета находят свое подтверждение и выражение в речевых формулах общения, применяемых в практике в зависимости от конкретных ситуаций и форм общения.

Рассуждая о теме речевого этикета особо хочется отметить фактор вежливости. Это один из важнейших принципов речевого этикета, высочайшая форма проявления уважения к собеседнику (однокурсник, коллега, партнёр, сосед по месту жительства, участники образовательной площадки и т.п.). Вежливость коммуникантов средствами русского языка почти всегда исходит от восприятия и понимания ситуации общения (аудитория, клиника, больница, палата), учёта психологии, пола и возраста пациента, социального положения коммуниканта.

Практика обучения русскому языку в медицинском вузе показывает, что не все преподаватели и студенты пользуются в профессиональной речи речевыми формулами и образцами речевого этикета. Отсюда при формировании культуры речи будущего медика важное место отводится усвоению слов, имеющих огромное нравственно-толерантное значение с неукоснительным соблюдением принципов, способствующих научению правильно разговаривать и донести до коммуниканта (пациента, больного) истинные намерения и логичность суждения.

Ввиду того, что при обучении русскому языку в медицинском вузе формирование культуры речи и речевого этикета будущих врачей является важным компонентом их профессионального долга, считаем необходимым представить в программе список наиболее продуктивных слов, выражений и формул речевого этикета. Это так называемый минимум единиц русского речевого этикета с эквивалентами на родном (таджикском) языке. Это весьма важно, так как студенты в необходимых случаях могут в равной степени иметь отчетливое представление о языковых контактах, а также о степени использования различных вариантов единиц речевого этикета в обоих языках в соответствующих ситуациях речевого поведения.

В целях создания общей картины состояния обучения русскому речевому этикету студентов Таджикского государственного медицинского университета им. Абуали ибни Сино мы провели небольшой констатирующий эксперимент для определения уровня культуры речи будущих врачей с использованием различных формул и образцов речевого этикета.

Перед проведением эксперимента мы подготовили соответствующий материал (задания, упражнения, речевые ситуации) для уточнения языкового и речевого потенциала студентов по определенной теме. Так, по теме «Использование в русской речи этикетных слов» студентам был предложен образец и список этикетных слов, показаны правила и ситуации их употребления в контексте формирования речевого этикета обучаемых.

Приведем одно из заданий: на слайде вы видите перед собой несколько фотографий, в которых условно отображены ситуации, порождающие речевое общение. Вам нужно составить предложения с употреблением этикетных слов, формул, выражений и конструкций. Студентам

дается подробное толкование понятия «речевая ситуация», ее суть и назначение, чтобы им было ясно, какие выбрать этикетные слова в зависимости от речевой ситуации.

В ходе проведения эксперимента в целях обучения студентов русскому речевому этикету на основе моделирования этикетной речевой ситуации («В поликлинике») им предлагалось вставить этикетные слова в структуру вопросительного предложения с констатацией толерантного и вежливого обращения и речевого воздействия.

Также были спроектированы специальные задания с акцентом на употребление обращения и этикетных слов в структуре разных по смыслу предложений (повествовательные, вопросительные, побудительные, восклицательные). Основная цель такого задания – научить студентов правильному использованию в речи вежливых обращений и толерантных высказываний друг другу, однокурсникам, преподавателям, родителям, другу и т.п. Ценность правильного употребления таких языковых и речевых единиц состоит в том, что по обращениям можно узнать о характере и взаимоотношениях коммуникантов (участников диалога, беседы).

На первых занятиях по русскому языку для того, чтобы облегчить студентам степень участия в диалоге и беседе им приходилось участвовать в речевых ситуациях, где понадобилось использовать в своих высказываниях в адрес одного и того же субъекта с помощью собственных имен существительных (Акрам. Акрамджон. Акрамчик. Акрамака. Акрам Закирович. Бозоров Акрам Закирович. Папа. Папочка. Папуля. Сын. Сынок. Гражданин. Гражданка. Пассажир. Дежурный. Врач. Доктор. Господин и т.д. и т.п.

Безусловно, таких речевых ситуаций можно придумать с лихвой, которые дают возможность студентам в непринужденной речевой обстановке и ситуации общения вести диалог, беседу с использованием соответствующих формул и образцов речевого этикета. Одной из таких распространенных тем является «Беседа по телефону» с употреблением этикетных слов, выражений и конструкций. Студентам – будущим врачам на базе созданной речевой ситуации нужно будет вести условный телефонный разговор. Предлагаются следующие ситуации: «*Трубку взяла мама; Трубку поднял старший брат друга; «Телефонный звонок произошел ошибочно*» и пр.

В ходе констатирующего эксперимента были использованы речевые ситуации, связанные и с другими не менее важными темами, в которых отчетливо требуется использование этикетных формулировок, вежливых и толерантных высказываний. Это такие темы, как «Здоровье» «Пожелание», «Просьба», «Приветствие». Выяснилось, что, выполняя ситуативные задания на вышеназванные темы в целях формирования речевого этикета, студенты в разной степени смогли продемонстрировать свои умения и навыки в речевой деятельности. Например, диалог на тему «Посещение больного друга» показало, что студенты, в целом, смогли создать картину реального речевого общения, используя этикетные формулы и образцы речевого поведения:

- *Здравствуй, Далер. Что с тобой случилось?*
- *Здравствуй, Рустам. Да, немного простудился.*
- *Надеюсь, болезнь быстро пройдет.*
- *Да, конечно, я также надеюсь, что завтра-послезавтра поправлюсь.*
- *Мне приятно передать тебе пожелания однокурсников в скорейшем выздоровлении.*
- *Признателен, Рустам. Прошу передать им большой привет. Надеюсь, совсем скоро буду с вами на занятиях* и пр.

Эксперимент показал, что этикетный опыт общения студентов особенно для качественного и полноценного участия в подобном роде диалога еще желает оставлять лучшего. К сожалению, скуден еще словарный запас студентов, при построении речи наблюдаются интерференционные ошибки на фонетическом и грамматическом уровне. А от преподавателей требуется систематическое использование разнообразных речевых ситуаций для активизации в речи студентов наиболее продуктивных речевых образцов и формул этикетного характера.

Особенно важно и целесообразно знакомить студентов – будущих врачей с этикетными формулами и словами на такие темы, как «Просьба» и «Вежливый отказ».

Например:

- Рухшона, скажи пожалуйста, не могла бы дать на неделю книгу «Здравоохранение Таджикистана на современном этапе»?

- Зафар, очень сожалею, что не могу выполнить твою просьбу в данное время.

- А почему?

- Эту книгу попросила у меня Зульфия.

- А если я ее попрошу, так как мне книга очень нужна.

- Боюсь, что будет неудобно. Зульфия ждала книгу целую неделю.

- Ну что же, мне, наверное, также придется ждать неделю.

- Да, так будет лучше и удобно, иначе мне было бы трудно оправдаться перед ней за обещание.

Особенность диалогического упражнения по формированию речевого этикета, как показал ход констатирующего эксперимента, состоит в том, что отработка практически каждой созданной ситуации способствует усвоению и закреплению не только этикетных формулировок и образцов речевого поведения, но и программного теоретического материала. Ввиду того, что в действующих учебниках по русскому языку для медицинского вуза текстового материала, включенных в них заданий и упражнений для формирования речевого этикета еще недостаточно, созданные на занятиях речевые ситуации способствуют усвоению наиболее нужных и активных этикетных высказываний и компенсируют нехватку соответствующего учебного материала.

В учебнике «Русский язык» для студентов медицинского вуза (под ред. профессора Юлдошева У.Р.) материал по речевому этикету представлен в разделе «Стиль разговорной речи». В основном, там идет проработка материала на тему «Как вести беседу». Правила ведения беседы на разные темы объясняются путем чтения текстового материала и проведения беседы в формате «вопрос-ответ» и упражнений для закрепления приобретенных знаний. В пособие включены также задания и упражнения на усвоение и закрепление речевых конструкций и оборотов речи на определенную тему. Например, по теме «Общение по телефону можно научиться ведению беседы по телефону, однако содержание этикетных выражений оставляет желать лучшего, они недостаточно способствуют формированию речевого этикета студентов – будущих врачей.

В ходе констатирующего эксперимента студентам приходилось часто истолковывать сущность определения «Что такое речевой этикет?». Мы старались давать расширенное толкование понятий «этикет», «этикетная речь», «вежливое и толерантное обращение», «культура речевого поведения» и пр. Помимо того, что была поставлена цель выявить уровень речевого этикета студентов-медиков, параллельно проводилась масштабная, развернутая работа по расширению знаний будущих врачей о необходимости овладения ими наиболее распространенными речевыми этикетными формулировками, прецедентными выражениями в пользу развития культуры речи и культуры вежливой коммуникации обучаемых.

Иногда возникала необходимость в расширенном толковании по сравнению с другими языковыми единицами определения «ценность речевого этикета», истории возникновения этикетных слов и выражений, закрепления в памяти студентов-медиков этикетных формулировок через упражнения по разным речевым ситуациям: «Вежливое обращение», «Прощание». Предлагались обучаемым аналоги с родным языком студентов таких этикетных выражений, как *«Хоњиш мекунам» - «Прошу Вас»; «Бемалол бошад» - «Будьте любезны»; «Лутфан» - «Любезно», «Пожалуйста»; «Малол наояд, «Бемалол бошад» - «Если Вас не затруднит»; «Таваљљўњ фармоед» - «Будьте внимательны», «Обратите внимание»; «Бисёр мехостам, ки» - «Очень хотелось бы»; «Иљозат дињед» - «Извольте», «Позвольте», «Разрешите»* и т.д. и т.п.

В ходе проведенного констатирующего эксперимента мы подготовили для студентов перечень тем, знания по которым необходимы студентам для формирования речевого этикета

на ситуативной основе. Это такие темы, как «Давайте говорить друг другу комплименты»; «Круг вежливых слов»; «Веселое приветствие»; «Какие вежливые слова вам известны?»; «Скажи доброе слово»; «Что такое хорошо, что такое плохо»; «Школа вежливости»; «С кем так можно общаться?»; «Вежливо – невежливо» и др.

Организуя работу по той или иной теме, мы не только вооружали студентов определенными знаниями в области вежливых слов и выражений, но и одновременно провели опрос в целях установления уровня сформированности их речевого этикета. Например, по теме-ситуации **«Нужные слова»** была поставлена следующая цель: обогащать, расширять и активизировать словарь студентов нужными словами «вежливости» как формулами речевого общения в разных ситуациях общения.

Содержание проводимой работы в данном направлении: экспериментатор задавал вопросы студентам:

1. Какие слова мы говорим при встрече? (**Образцы:** *«Здравствуйте», «Доброе утро», «Добрый день», «Добрый вечер», «Я рад тебя видеть», «Как ты себя чувствуешь?»*).

2. Какие слова мы говорим при расставании? (**Образцы***: «До свидания», «До завтра», «До встречи», «Счастливого пути», «Всего хорошего», «Всего доброго»).*

3. Какие слова мы говорим во время завтрака, обеда, ужина? (**Образцы:** *«Приятного аппетита», «Благодарю», «Спасибо», «Все было очень вкусно»).*

4. Какие слова мы говорим перед сном? (**Образцы:** *«Спокойной ночи», «Доброй ночи», «Приятных снов»*).

В ходе проведения данной работы по усвоению нужных, вежливых слов мы напомнили студентам нечто подобное и в их родной культуре речевого этикета. Например, такие аналоги, как *«Думуд ба Шумо», «Субњ ба хайр», «Шоматон ба хайр», Сипос, ташаккур», «Хуш бошед», «То боздид», «Сипосгузорам», «Рохи сафед», «Шаб ба хайр», «Хоби хуш»* и многие другие полностью совпадают в обоих языках как по структуре, так и по содержанию, означая добрые пожелания, приятного пребывания, приятного сна, приятного времяпровождения и т.д.

Закрепление темы речевого этикета на занятиях русского языка в медицинском вузе, как показал ход констатирующего эксперимента, имеет важное познавательное, культурно-этикетное значение. К примеру, тема **«Добрые и вежливые слова»** совершенствует речевой этикет студентов – будущих врачей, культуру их общения. В ходе отработки данной тематики была организована соответствующая ситуация речевой активности студентов с их непосредственным участием: студент берет в руки книгу и начинает называть любое доброе или вежливое слово и передает книгу другому студенту. Взявший книгу придумывает новое слово, называет его и передает ее другому студенту. Книгу не берут, если было произнесено «ненужное» слово, и очередной студент примерно объясняет, почему оно (слово) не подходящее.

Была весьма интересна очередная тема-ситуация: **«Какие вежливые слова вам известны?».** Основная цель: закрепить правила этикета, развивать речь. Содержание игры: экспериментатор предлагает студентам назвать ряд этикетно-вежливых слов: *«Пожалуйста», «Будьте любезны».* Далее, звучат вопросы: «Когда можно употреблять слово *«пожалуйста», «Будьте любезны»?* Или: у слова «пожалуйста» есть добрый и верный друг, опора, надежный помощник. Что это за слово? (*«Спасибо»*).

Далее: «Когда можно ответить «спасибо»? «Когда говорят: «Будьте любезны»? «Как же нужно произносить эти слова, чтобы они были по- настоящему добрыми, ласковыми, радостными?». «Какие еще знаете вежливые слова, кроме «Спасибо», «Пожалуйста», «Будьте любезны»? (Благодарю, будьте добры, Если Вам не составит труда и т.д.). «Какими словами прощаются?» (До свидания, всего доброго, счастливого пути, доброго пути, до встречи, всего хорошего, до завтра).

Ответы студентов показали, что словарный запас студентов по русскому языку, в целом, представляет оптимизм и они в ходе той или иной речевой ситуации проявили хорошие знания в области речевых формул, образцов и выражений этикетной ценности. Без преувеличения можем сказать, что уровень умений и навыков обучаемых вполне приличный и они могли

успешно участвовать в ходе вопросно-ответных упражнений по той или иной речевой ситуации, представленной им в ходе констатирующего эксперимента. Безусловно, некоторые выявленные недостатки были связаны, в основном, с фонетическими и грамматическими особенностями русского языка как языка флективно-синтетического типа по сравнению с родным языком обучаемых (аналитический тип языкового строя).

Особенно ценными в познавательно-коммуникативном плане были задания по формированию речевого этикета. Например:

1. С чего обычно начинается ваша встреча со знакомыми и незнакомыми людьми? Чем различаются формы приветствия взрослого, подростка, близких и малознакомых людей?

2. Расскажите, какие формы прощания употребляются в родном языке, чем они отличаются от форм прощания в русском языке.

3. Составьте и запишите со словами *простите, пожалуйста, извините, будьте добры* предложения, с которыми вы обратитесь к знакомому и незнакомому человеку.

4. Если вы вежливы, то, обращаясь к старшему или незнакомому человеку с вопросом или за объяснением, вы будете пользоваться словами *прошу вас* или *скажите, пожалуйста*; *разрешите спросить, будьте любезны*; *будьте добры сказать*. Составьте устно и запишите три предложения с прямой речью, употребляя эти слова.

5. Представьте, что на ваш звонок вы слышите с другого конца провода: *«Алло!»*. Какие варианты начала разговора из приводимых ниже вы выберете?

6. Студентам предлагают выяснить, как обращаются они друг к другу, сделать вывод о том, как по обращениям можно узнать о характере и взаимоотношении ровесников.

Ответы студентов показали заинтересованность будущих врачей в обогащении словарного запаса за счет большого количества речевых этикетных слов, выражений, конструкций и образцов речевого поведения. Но для того, чтобы еще в большей степени приблизить студентов – будущих врачей к профессиональной деятельности, мы постепенно отработали в ходе констатирующего эксперимента уровень и качество сформированности их речевого этикета на основе следующих подготавливаемых заданий и упражнений.

Например:

1. Обратитесь с использованием слов, выражений, формул речевого этикета:

– к медицинскому персоналу, работающему в клинике (больнице, поликлинике, амбулатории), чтобы узнать расположение нужного Вам отделения больницы (ординаторская, рентген-кабинет, кафедры медуниверситета);

– старшей медицинской сестре с вопросом о наличии определенных лекарств (графике работы медперсонала, переводе пациента в другую палату);

– пожилому посетителю пациента;

– пациенту из Вашей будущей (условной) палаты [3; с.15].

2. Поздоровайтесь, используя слова, выражения, формулы речевого этикета:

– с заведующим отделением;

– с главным врачом поликлиники;

– со старшим коллегой (мужчиной и женщиной);

– с младшим коллегой (мужского и женского пола);

– со старшей (операционной) медицинской сестрой;

– с дежурной медицинской сестрой;

– с коллегой, приглашенным для консультации из другого отделения (медучреждения);

– с пациентами Вашей будущей (условной) палаты [3; с.15].

3. С учетом существующих слов, выражений, формул речевого этикета извинитесь:

– перед руководителем за опоздание с выполнением задания (за невозможность выполнить задание с объяснением причины);

– пациентом за то, что вы задержались (не смогли выполнить его просьбу);

– коллегами за опоздание (невозможность в чем-либо участвовать).

3. Выскажите сочувствие и утешение в соответствии с характером жалоб пациента:

Я сегодня плохо себя чувствую: болит сердце, давление повысилось.

У меня температура. Боюсь, что это коронавирус.

У меня что-то с носом. Он сильно заложен.

У меня расстройство желудка. Немного тошнит.

У меня всю ночь болела голова. Я плохо спал.

Всю ночь беспокоил меня кашель. Дай Бог, чтобы с легкими не было проблем.

Доктор, а можно меня выписать досрочно?

Ответы показали, что студенты еще не готовы дать исчерпывающие ответы в конструкциях речевого этикета на ряд поставленных вопросов. Но они были единодушны по итогам коллективного (с помощью преподавателя, в том числе) выполнения заданий и использования разнообразных слов, выражений и формул речевого этикета средствами русского языка.

Ответы студентов – будущих врачей свидетельствуют о том, что они, в целом, хорошо ориентируются в предложенных речевых ситуациях касательно соответствующего ответа на речевые интенции, внимательно слушают и правильно понимают вопросы, систематически обогащают свой словарный запас по русскому языку.

Студенты – будущие врачи отчетливо осознали, что речевой этикет в их профессиональной деятельности будет занимать одно из ведущих мест, являясь их главной нормой в системе речевого поведения. Будучи основанной на нравственных постулатах и принципах общечеловеческой ценности, добрых чувствах, речевой этикет отражает нравственно-духовное богатство медицинского персонала. В речи современного врача должны быть употреблены этикетные слова, выражения, формулы, образцы культурной речи, общепринятые в соответствующих ситуациях общения. Речевой этикет врача является его нравственно-духовным паспортом, показывает уровень толерантности, интеллектуальности, гуманности, вежливости и, самое главное, профессионально-этической образованности. Для каждодневного профессионального общения средствами русского языка врач должен обладать тонким знанием этикета. Он должен обладать этикетным чутьем.

На наш взгляд, речевой этикет в рамках коммуникативной компетенции, да и общей культуры врача базируется на знании и практическом навыке использования этикетных выражений, слов, словосочетаний, фраз и пр. Иначе говоря, речевой этикет – ценнейший и неотъемлемый компонент, составная часть коммуникативной культуры и этики речевого поведения студента медицинского вуза – будущего врача, которая выражается в его каждодневной речи, обмене информациями, приветствиях, пожеланиях, беседах, установлении доброжелательного контакта, поддержании благоприятной тональности общения.

Рецензент: *Ходжиматова Г.М.* – д.п.н., профессор ТНУ

ЛИТЕРАТУРА

1. Акишина, А. А. Русский речевой этикет / А. А. Акишина, Н. И. Формановская. М., 1986. – 266 с.
2. Банцер, А. С. Учебно-методическое пособие по русскому языку и культуре речи / А. С. Банцер. М.: РУДН, 2005. – 178 с.
3. Белый В.В., Аксенова Г.Н. Культура речи молодого врача: учебно-методическое пособие / В.В.Белый, Н.Г.Аксенова. – Минск, БГМУ, 2011. – 100 с.
4. Винокур, Т. Г. Говорящий и слушающий. Варианты речевого поведения / Т. Г. Винокур. М., 1993. – 112 с.
5. Войскунский, А. Е. Я говорю, мы говорим… Очерки о человеческом общении / А. Е. Войскунский. М., 1982. – 98 с.
6. Гойхман, О. Я. Основы речевой коммуникации: учеб. для вузов / О. Я. Гойхман, Т. М. Наедина. М., 1997. – 198 с.
7. Гольдин, В. Е. Речь и этикет / В. Е. Гольдин. М., 1983. – 144 с.
8. Грибова Л.А. О культуре поведения / Л.А.Грибова. - Киев, 1983. – 132 с.
9. Каган, М. С. Мир общения: Проблема межсубъектных отношений / М. С. Каган. М., 1988.
10. Клюев, Е. В. Речевая коммуникация: учеб. пособие для ун-тов и вузов / Е. В. Клюев. М., 1998. – 126 с.
11. Колесов, В. В. Культура речи — культура поведения / В. В. Колесов. Л., 1983. – 164 с.
12. Крысин, Л.П. Учебный словарь иностранных слов /Л.П.Крысин. – М.: Эксмо, 2010. – 704 с.
13. Культура речи и эффективность общения / под. ред. Л. К. Прудкина, Е. Н. Ширяева. М., 1996. 1
14. Курцева, З. И. Риторика и этика / З.И.Курцева. Научн. тр. МГПУ. Сер. : гуманитар. наук. М., 1989.
15. Формановская, Н.И. Русский речевой этикет: лингвистический и методический аспекты / Н.И.Формановская. - М.: Русский язык, 1982. - 126 с.

АСОСҲОИ ИЛМИИ ТАШАККУЛИ ОДОБИ СУХАН АЗ ҶОНИБИ ДОНИШҶӮЁНИ МАКОТИБИ ОЛИИ ТИББӢ – ТАБИБОНИ ОЯНДА БО ВАСОИТИ ЗАБОНИ РУСӢ

Дар мақолаи мазкур асосҳои ташаккули одоби сухан аз ҷониби донишҷӯёни макотиби олии тиббӣ дар машғулиятҳои забони русӣ меравад. Мусаллам аст, ки яке аз самтҳои муҳимми сатҳу дараҷаи фарҳангии шахсияти забондон вусъат ва фаровонии нутқи вай мебошад. Нутқи инсони соҳибзабон, махсусан, табиби оянда дар чаҳорчӯбаи маҳорати баёни муаддабонаи фикр, ҳиссиёти ҳамдилӣ, ҳамраъйӣ, одоби мулоқот бо ҳар як бемор, дастгирӣ ва мададгорӣ намоён мегардад. Маҳз дар соҳаи тиб ва муҳити муошират риояи нормаҳо ва меъёри одоби сухан, ҳусни мулоқот аз вазифаҳои асосии табиб пазируфта шудааст.Омода кардани табиб дар макотиби олии тиббӣ дар машғулиятҳои забони русӣ бе ташаккули маҳорат ва малакаҳои одоби сухан ва гуфтори муаддабона тасаавурнопазир аст. Чунин талабот ба қатори қонуниятҳои одобу ахлоқи муошират дар шароити воқеии муомилаву муносибат дар муассисаҳои табобатӣ (бемористон, поликлиника, лаборатория, марказҳои ташхиси тиббӣ) ворид мегардад. Дар мақола зикр мегардад, ки раванди муошрати муаддабона ба омӯзиш ва донистани як қатор калимаву ибора, ифодаҳои устувори қабулшуда, таҳаммулгароӣ, намунаҳои нутқи малеҳ ва навозишманд роҳ мекушояд. Одатан, дар ҳамаи забонҳо, аз ҷумла, забони русӣ воҳидҳои забонӣ мавҷуданд, ки дорои арзиш ва қимати гуфтори муаддабонаанд. Онҳоро метавон дар шакли тайёри мавҷуда вобаста ба мавриди гуфтор ва ҳолатҳои мувофиқи фаъолияти касбӣ истифода кард. Ба зумраи чунин формулаҳо ва қолабҳои гуфтори муаддабона калимаҳои *«простите, сожалею, извините, спасибо, пожалуйста*, *здравствуйте, приветствую, доброе утро, всего доброго, до встречи, до свидания*, *разрешите обратиться, будьте любезны, не могли бы вы»* дохил мешаванд, ки истифода аз онҳо муносибат ва муошрати байни табиб ва шахси беморро осон ва сабук мегардонад.

Калидвожаҳо: одоб, одоби нутқ, одоби баён, забони русӣ, омӯзгор, донишҷӯ, табиб, муошират, муомила, муносибат, ҳиссиёт, муаддабона, назокат, малеҳият, муаассисаи тиббӣ, омӯзиш, таълим, шахсият.

НАУЧНЫЕ ОСНОВЫ ФОРМИРОВАНИЯ РЕЧЕВОГО ЭТИКЕТА СТУДЕНТОВ МЕДИЦИНСКОГО ВУЗА - БУДУЩИХ ВРАЧЕЙ СРЕДСТВАМИ РУССКОГО ЯЗЫКА

В настоящей статье рассматриваются основы формирования речевого этикета студентов – будущих врачей средствами русского языка. Известно, что одним из важнейших приоритетов уровня культуры языковой личности является речь со всеми вытекающими отсюда прелестями речевого поведения и этикета. Речь любого человека, особенно студента - будущего врача олицетворяется выражением его чувств, эмоций, солидарности, переживаний, отношение к пациентам, имеющим проблемы со здоровьем. Как никогда, именно в медицинской сфере и среде речевое общение требует весьма внимательного и чуткого соблюдения медицинским персоналом норм речевого этикета и поведения. Подготовка будущего врача в стенах медицинского вуза на занятиях по русскому языку не может мыслиться без формирования умений и навыков речевого этикета. Это, по сути, общепринятые правила и неписанные законы речевого поведения, использование средств русского языка в условиях реального общения в медицинском учреждении (больницы, поликлиники, лаборатории, центры диагностики и т.п.). В статье отмечается, что процесс общения и его позитивное течение требует употребления определённых речевых штампов, слов вежливой и толерантной ценности, устойчивых выражений, которые называются образцами и формулами речевого этикета. В любом языке, в том числе, в русском существуют словарные единицы, имеющие смысловые ценности этикетного характера. Они употребляются в готовом виде, они ситуативные на все случаи профессиональной деятельности и человеческой жизни. К таким единицам и формулам речевого этикета относятся слова вежливости (*простите, сожалею, извините, спасибо, пожалуйста*), приветствия и прощания (*здравствуйте, приветствую, доброе утро, всего доброго, до встречи, до свидания*), обращения (*разрешите обратиться, будьте любезны, не могли бы*) и т.п. и т.д.

Ключевые слова: этикет, речевой этикет, язык, русский язык, преподаватель, вежливость, тональность, толерантность, чувство, эмоция, врач, медик, больница, обращение, отношение.

SCIENTIFIC BASES FOR FORMING SPEECH ETIQUETTE OF MEDICAL STUDENTS - FUTURE DOCTORS BY MEANS OF THE RUSSIAN LANGUAGE

This article discusses the basics of the formation of speech etiquette of students - future doctors by means of the Russian language. It is known that one of the most important priorities of the level of culture of a linguistic personality is speech with all the ensuing charms of speech behavior and etiquette. The speech of any person, especially a student - a future doctor, is personified by the expression of his feelings, emotions, solidarity, experiences, attitude towards patients with health problems. As never before, it is in the medical field and environment that speech communication requires very careful and sensitive observance by medical personnel of the norms of speech etiquette and behavior. The preparation of a future doctor within the walls of a medical university in the Russian language classes cannot be conceived without the formation of skills and abilities of speech etiquette. These are, in fact, the generally accepted rules and unwritten laws of speech behavior, the use of the means of the Russian language in real communication in a medical institution (hospitals, clinics, laboratories, diagnostic centers, etc.). The article notes that the process of communication and its positive course requires the use of certain speech cliches, words of polite and tolerant value, set expressions, which are called patterns and formulas of speech etiquette. In any language, including Russian, there are vocabulary units that have semantic values of an etiquette nature. They are used in finished form, they are situational for all cases of professional activity and human life. Such units and formulas of speech etiquette include words of politeness (I'm sorry, I'm sorry, I'm sorry, thank you, please),

greetings and farewells (hello, hello, good morning, goodbye, goodbye, goodbye), appeals (allow me to contact, be kind , could not), etc. etc.

Key words: etiquette, speech etiquette, language, Russian, teacher, politeness, tonality, tolerance, feeling, emotion, doctor, doctor, hospital, treatment, attitude.

Маълумот дар бораи муаллиф: ***Алиева Нигина Шералиевна –*** Муассисаи давлатии таълимии «Донишгоҳи давлатии тиббии Тоҷикистон ба номи Абӯалӣ ибни Сино», омӯзгори кафедраи забони русӣ. **Суроға:** 734003, Ҷумҳурии Тоҷикистон, шаҳри Душанбе, хиёбони Рӯдакӣ, 139. E- mail**: nigina.a1973@mail.ru**
Телефон: **988-77-72-68, 900-33-96-36**

Сведение об авторе:***Алиева Нигина Шералиевна –*** Государственное образовательное учреждение «Таджикский государственный медицинский университет имени Абуали Ибн Сино», старший преподаватель кафедры русского языка. **Адрес:** 734003, Республика Таджикистан, город Душанбе, проспект Рудаки, 139. E- mail**: nigina.a1973@mail.ru** Телефон: **988-77-72-68, 900-33-96-36**

Information about the author: ***Alieva Nigina Sheralievna*** - State Educational Institution "Tajik State Medical University named after Abuali Ibn Sino", Senior Lecturer of the Russian Language Department. Address: 734003, Republic of Tajikistan, Dushanbe city, Rudaki avenue, 139. E-mail: **nigina.a1973@mail.ru**
Phone: **988-77-72-68, 900-33-96-36**

УДК:372.84

МОТИВАЦИОННЫЕ ФАКТОРЫ САМОСТОЯТЕЛЬНО-ТВОРЧЕСКОЙ ДЕЯТЕЛЬНОСТИ СТУДЕНТОВ НА ЗАНЯТИЯХ ПО РУССКОМУ ЯЗЫКУ В ВУЗЕ

Холмуродов Ф.Р.

Бохтарский государственный университет имени Носира Хусрава

В педагогической науке существует большое количество подходов к определению понятия «мотивация». Словарь ключевых дидактических понятий и определений под мотивацией понимает «систему мотивов, вызывающую активность человека и определяющую ее направленность» [14, с. 111].

В Словаре педагогического обихода термин «мотивация» определяется как «процесс побуждения себя и других к деятельности для достижения личных целей или целей организации» [5, с. 61].

Эксперты, разработавшие учебное пособие по методике работы с понятийным аппаратом по педагогике и психологии в вузе, понимают «мотивацию» как «динамический процесс внутреннего, психологического и физиологического управления поведением, включающий его инициацию, направление, организацию, поддержку» [3, с. 33].

Для решения этих задач в национальных группах педвуза ведётся поиск эффективных приемов, которые позволили бы поднять работу над выработкой правильного русского произношения на качественно новый уровень. Наблюдения над проводимой орфоэпической работой позволяют нам заметить, что приемы работы над русским литературным произношением далеки от совершенства, а сама работа ведется преимущественно в курсе «Фонетика». Поэтому мы хотим поделиться опытом работы и предложить сочетание приемов, которые необходимо применять при выработке орфоэпических норм у студентов. [2, с. 170].

В словаре профессионально-педагогических понятий отмечается, что «мотивация», во-первых, -это «наклонность личности, направляющая поведение субъекта и являющаяся бессознательным и постоянным свойством личности», а во-вторых, «соединение потребностей, ценностей и личностных интересов. Управляют мотивацией стереотипы, предрассудки, а также статусы и роли» [8, с. 50]. В целом же, исследователи, работавшие над данным трудом, определяют «мотивацию», как «совокупность движущих сил, побуждающих человека к осуществлению определенных действий» [8, с. 51].

Одной из главных проблем творческой учебной деятельности исследователи считают: сможет ли обучающееся лицо, получившее навыки и знания в рамках искусственно-созданных преподавателем условий творческих задач и ситуаций, использовать их же в реальных ситуациях нового вида, которые могут возникнуть в ходе осуществления студентом его будущей профессиональной деятельности. Поэтому проблема формирования творческих компетенций у студентов состоит в их готовности переноса полученного опыта из субъективных условий учебной деятельности в объективные условия окружающей реальности [11, с. 192].

В современном образовательном поле, включающем в себя и новейшие информационно-коммуникационные и компьютерные технологии (ИКТ), «мотивация» рассматривается с немного иных позиций. Например, статья, размещенная на электронном ресурсе, посвященная 100 терминам, которые должен знать каждый онлайн-преподаватель, включающая профессиональный словарь по технологиям E-Learning, трактует мотивацию как «совокупность процессов, методов и средств побуждения учащихся к активной продуктивной познавательной деятельности, активному освоению содержания образования, изучению курса. Образы мотивации держат в своих руках совместно преподаватели (мотивация обучения, их отношение к профессиональным обязанностям) и учащиеся (мотивация учения, внутренняя, автомотивация)» [5, с. 55].

Таким образом, проведя анализ широкого спектра трактовок понятия «мотивация», мы выделяем следующие характеристики его описания:

• активность;
• побуждение к деятельности;
• интерес к познавательной деятельности;
• стимулирование;
• достижение целей и т.д.

Большинство исследователей соглашаются в том, что уровень мотивации при изучении любого языка напрямую влияет на результативность данного процесса. Такие исследователи, как И.А. Свинторжицкая рассматривают ее как итог взаимодействия на уровне «человек - ситуация». Этот же исследователь говорит о субъективности характера понятия мотивация, которое зависит исключительно от наклонностей и желания студента изучать язык. В этой связи роль преподавателя сводится только к опосредованному влиянию на появление у обучаемого лица личной заинтересованности в процессе овладения языком [10, с. 160].

Для педагогических исследований в Республике Таджикистан актуальным является вопрос: рассматривать ли процесс обучения русскому языку как обучение иностранному либо использовать для этого альтернативные подходы. В данной статье, мы будем исходить из родственности подходов к обучению русскому языку в таджикских вузах и подходам к обучению иностранным языкам, но со своей спецификой.

Можно выделить основные типы мотивации, которые могут влиять на побуждение к заинтересованности в обучении русскому языку у студентов: внутреннюю и внешнюю. Оба этих элемента влияют друг на друга, ведь внутренняя мотивация формируется в том числе и под влиянием внешней, и наоборот, имея внутреннюю мотивацию студент может формировать вокруг себя условия (в том числе: занимаясь дополнительно с преподавателем, используя технические ресурсы для обучения, инициативно создавать или входить в сообщества, занимающиеся русским языком), которые стимулировали бы его внешне.

Исходя из этого, можно выделить следующую парадигму разновидностей внешней и внутренней мотивации (рис. 1).

Рисунок 1 – Разновидности внешней и внутренней мотивации [4, с. 105]

Коммуникативная разновидность внутренней мотивации в первую очередь связана с желанием общаться с окружающими людьми на русском языке. Лингвопознавательная мотивация определяется интересом студентов к предоставляемому ему языковому образовательному материалу. Инструментальная мотивация напрямую зависит от необходимости изучать язык для дальнейшего его использования в социальной или профессиональной деятельности [13, с. 140].

При этом необходимо подчеркнуть, что внешняя мотивация в формировании заинтересованности студента в изучении русского языка играет больше «стратегическую» роль, в то время как внутренняя носит больше «тактический» характер.

Существует альтернативный взгляд на природу и взаимосвязь внутренней и внешней мотивации. Ричард Райан (R. Ryan) и Эдвард Деси (E. Deci) на первый план выводят внутреннюю мотивацию студента, ставя ее в приоритетное значение перед внешней. По их мнению, внутренняя мотивация отражает стремление самой личности к получению и усвоению знаний. Внешняя мотивация выступает в качестве вариативного и автономного фактора и зависит либо от внешнего контроля, либо от саморегуляции обучения самого студента или в рамках процесса образовательной деятельности. Также эти исследователи отмечают, что под слишком интенсивным влиянием внешней мотивации студенты начинают осуществлять образовательную деятельность с чувством возмущения и неохотой. В случае достаточного и гибкого применения внешней мотивации студент вынужден включаться в учебный процесс. Но это уже является отражением его личной воли или внутреннего принятия ценности задания [9, с. 18].

Помимо этого, среди факторов мотивационного характера большую роль играют те, которые напрямую влияют на учебную мотивацию студента. Среди подобных факторов можно выделить такие:

- специфика характеристик обучаемого лица (включает его пол, самооценку, уровень интеллектуального развития);
- специфика характеристик преподавателя и его профессиональное отношение к осуществляемой им деятельности;
- непосредственная организация педагогического процесса обучения;
- особенности изучения русского языка [6, с. 233].

В исследованиях, посвященных проблемам учебной мотивации студента, рассматривается и вопрос причин ее снижения. Эти причины разделяются на две группы в зависимости от их источника. Учебная мотивация у студента может снизиться как из-за личностных качеств и состояния обучаемого лица, так и в результате неправильных действий в организации учебного процесса со стороны преподавателя.

К факторам снижения учебной мотивации со стороны студента относят:

- низкий уровень знаний;
- отсутствие полностью сформированных мотивов для изучения русского языка и приемов для самостоятельной работы и самостоятельного приобретения знаний;
- сложности в отношениях с учебным коллективом или преподавателем [10, с.158].

Факторы снижения мотивации и интереса к обучению, относящиеся к преподавателю следующие:

- некорректный подбор учебного материала по русскому языку;
- перегрузка или недостаточная нагрузка студентов учебным материалом;
- отсутствие у преподавателя навыков и компетенций в использовании современных образовательных технологий в учебном процессе;
- неумение строить взаимоотношения с обучаемыми лицами [10, с. 159].

В современной педагогической науке, относительно подготовки студентов сложился принцип, согласно которому главным направлением системы образования является ведущая роль личности студента, его познавательная и творческая деятельность.

Следуя из этого, мы можем отметить тот факт, что современные способы подготовки студента в вузе, как будущего специалиста, в значительной части опираются на самостоятельно-творческую деятельность обучающегося. В свою очередь эта деятельность состоит из двух компонентов: самостоятельной работы и творческой деятельности. Каждый из данных компонентов обладает своими особенностями и характерными чертами, которые необходимо рассмотреть.

Подходы к пониманию как самостоятельной, так и творческой деятельности студента вуза можно рассматривать с теоретико-педагогической и формально-декларативной точек зрения.

Теоретико-педагогическая точка зрения включает в себя рассмотрение того или иного явления с общих подходов педагогики и психологии, тогда как формально-декларативная заключается в определении того или иного понятия, закрепленного в официальных документах.

С точки зрения теоретико-педагогического подхода, самостоятельная деятельность непосредственно затрагивает личность учащегося, создавая возможность для ее развития. Другими словами, она создает возможность для возникновения в личности новых психических качеств или их новых уровней для формирования способностей, интересов, потребностей, воли или эмоций. С точки зрения педагогики, это относится к качественным изменениям личности как целостной системы. Именно данный момент определяет понимание самостоятельной деятельности как одного из самых существенных факторов в системе процесса образования [2, с.65].

Главной задачей высшего образовательного учреждения становится обеспечение развития личности будущего специалиста, который в процессе своей подготовки должен самостоятельно реализовывать свои возможности, благодаря творческой деятельности.

В педагогической и психологической науках существует большое количество подходов к исследованию понятия «деятельность». Поскольку педагогика и психология практически всегда в равной степени участвуют в формировании личности и компетенций студента, как будущего профессионала, мы не можем игнорировать понимание явления «деятельность» и «самостоятельная деятельность» в обучении в его дуалистической психолого-педагогической природе.

Понимание деятельности в психологической науке неразрывно связано с психикой. По средствам деятельности человек реализует свои цели, идеи и замыслы, формируя их в реальном материальном мире. Отдельным тезисом в работах психологов стоит утверждение о важности участия деятельности в формировании психики и сознания.

Таким образом, с точки зрения психологии, проходя процесс обучения, студент для решения поставленных перед ним задач (либо для достижения поставленной перед собой частной цели) использует деятельность в качестве мотивационного двигателя при использовании средств обучения. При этом, образование позиционируется как система сменяющих друг друга видов деятельности.

Педагогическая наука рассматривает «деятельность» как процесс приобретения учениками знаний в ходе обучения. Причем, важную роль в данном процессе играет самостоятельная деятельность. П.И. Пидкасистый в ходе своих исследований убедительно доказал необходимость получения учениками навыков для самостоятельного приобретения знаний. Также он указывает на глубокую взаимосвязь между усвоением учебных программ со стороны обучаемого лица и самостоятельным обучением [5, с.92].

Г.И. Щукина на основе анализа понимания деятельности в учебном процессе приходит к выводу, что самостоятельная учебная деятельность наиболее полным образом описывает процесс обучения, обладая при этом особым характером и являясь необходимой для деятельности общества [14, с.112].

В системе основных понятий педагогики самостоятельная образовательная деятельность приравнивается к понятию «работа» и позиционируется в качестве высшей формы образовательной деятельности студента или другого обучающегося лица, которая осуществляется без руководства со стороны преподавателя, но под его контролем и в соответствии с заданиями учебного плана. Самостоятельная образовательная работа может осуществляться как в индивидуальной, так и в групповой формах. Среди наиболее распространенных видов самостоятельной образовательной деятельности называются: работа с учебником, справочной литературой или первоисточниками, решение задач, выполнение упражнений, сочинения, изложения, наблюдения, лабораторные занятия, опытная работа, конструирование, моделирование, работа с электронными образовательными материалами, и сетью Интернет и т.д. [7, с.89].

Исследуя вопросы самостоятельной деятельности студентов, касающиеся всей системы образования, в том числе и обучения русскому языку, мы пришли к выводу о наличии тесных

взаимосвязей понятия «самостоятельная учебная деятельность» с целым рядом других элементов понятийной педагогической структуры, активно влияющих на личностно ориентированное развитие студента и выработку у него определенных качеств и свойств. Означенные качества, как отмечает С.Ю. Головин, помогают личности инициативно и ответственно подходить к своей деятельности и поведению, а также адекватно и критично проводить их оценку. Однако вопрос мотивации к учебной деятельности имеет и свои особенности и ограничения, смысл которых заключен в термине «достаточная мотивация». Данный термин тесно связан с законом Йоркса - Дадсона, согласно которому результативность и успешность любого вида деятельности при активном использовании средств мотивации возрастает, но только до достижения определенного уровня [7, с. 70]. Основная суть закона ясна: чем выше у студента мотивация, тем выше будет результат от его учебной деятельности. Но тут есть небольшое уточнение, заключающееся в конечном пределе мотивации, переход которого грозит ухудшением мотивационного эффекта и, как результат, снижение результативности от всей учебной деятельности. Сверхповышенный мотивационный уровень приводит к таким эмоциональным реакциям, как стресс. В связи с этим, такие иранские исследователи, как Зохре Хейдар-Пур и Амир Хоссейни рекомендуют придерживаться среднего уровня мотивационной интенсивности в стимулировании студентов в учебном процессе [12, с.110].

В рамках исследования вопросов мотивационных факторов самостоятельно-творческой деятельности студентов на занятиях русскому языку следует затронуть и следующий аспект. По мнению ряда исследователей, для эффективного усвоения учебного материала, а также овладения иностранным языком в студенческой аудитории необходимо создать условия максимально приближенные к естественным. Другими словами, требуется организация обстановки иноязычного речевого общения.

Таким образом, область решения задачи существенно расширяется и/или усложняется, если речь идет о представлении результатов самостоятельного решения учебно-проблемной ситуации не на родном, а на иностранном языке. В нашем случае, опять же, подразумевается русский язык, который является привычным не для всех студентов вузов Республики Таджикистан. И тогда беседа с преподавателем по поводу поставленных учебных задач начинает играть более существенную роль, в которой обучающее лицо может пояснить студентам, что от них требуется и какими способами можно выполнить поставленную задачу. Особенно это важно, если задача ставится для студентов в рамках самостоятельно-творческой деятельности.

Рецензент: *Ходжиматова Г.М.* – д.п.н., профессор ТНУ

ЛИТЕРАТУРА

1. Ryan R.M., Deci E.L. Intrinsic and Extrinsic Motivation: Classic Defnitions and New Directions. [Электронный ресурс] — Режим доступа: https://www.sciencedirect.com/science/article/pii/S0361476X99910202.
2. Ашурова Ш.К. Совершенствование произносительных навыков студентов-филологов в курсе современного русского языка/Ш. Ашурова//Вестник Таджикского национального университета. – 2021. - № 5. –С.168-174.
3. Бабакова Т.А. Педагогика и психология высшей школы: методика работы с понятийным аппаратом: учебное пособие для студентов, аспирантов и преподавателей / Т. А. Бабакова, Т. М. Акинина. − Петрозаводск: Изд-во ПетрГУ, 2013. − 64 с.
4. Галетина С.Г. Виды мотивации к изучению иностранного языка / С.Г. Галетина. [Электронный ресурс] — Режим доступа: https://pgu.ru/upload/iblock/d01/Galetina.pdf.
5. Маркова А.К. и др. Мотивация учения и ее воспитание у школьников/ А.К. Маркова, А.Б. Орлов, Л.М. Фридман. — М.: Педагогика, 2003. - 64с.
6. Мартыненко Л. Г. Новые роли студента и преподавателя в организации самостоятельной работы / Л.Г. Мартыненко // Материалы конференции «Герценовские чтения — 2012». СПб.: Изд-во РГПУ им. А. И. Герцена, 2012. – с. 232 – 234.
7. Никулин А.А. Интерактивные методы обучения при подготовке художников-дизайнеров в колледже: проблемы реализации / А.А. Никулин // Вестник ГГУ. - 2018. – № 2. – с. 66 - 72.

8. Пустовит М.Ю. Творческий подход к преподаванию русского языка в школе / М.Ю. Пустовит // Вестник науки и образования. – 2019. - №14 (68). Часть 1. – с. 48 – 52.
9. Сысоев П.В. Дидактические свойства и функции современных информационных и коммуникационных технологий / П.В. Сысоев // Иностранные языки в школе. – 2012. - № 6. – с. 12-21.
10. Хасанов, Н.Б. Самостоятельная работа студентов на занятиях русского языка в условиях кредитной технологии / Н.Б. Хасанов // Вестник Кыргызского государственного университета строительства, транспорта и архитектуры им. Н. Исанова. – 2017. - №1 (55). – с. 157 – 162.
11. Холмуродов Ф.Р. Особенности самостоятельной деятельности студентов в системе обучения русскому языку в вузе / Ф.Холмуродов // Вестник Таджикского национального университета. – 2021. - № 5. –С.189-194.
12. Хуторской А.В. Деятельность как содержание образования / А.В. Хуторской // Народное образование. - 2003 – №8. - с. 107 - 115.
13. Щербакова Е.В. Особенности организации самостоятельной работы студентов по педагогическим дисциплинам / Е.В. Щербакова // Актуальные вопросы современной психологии: материалы междунар. науч. конф. (г. Челябинск, март 2011 г.). Челябинск: Два комсомольца, 2011. - С. 139–141.
14. Щукина Г.И. Роль деятельности в учебном процессе / Г.И. Щукина. – М.: Просвещение, 1986. – 144 с.

ОМИЛИ ҲАВАСМАНДГАРДОНИИ ФАЪОЛИЯТИ МУСТАҚИЛОНА ВА ЭҶОДИИ ДОНИШҶӮЁН ДАР ДАРСҲОИ ЗАБОНИ РУСӢ ДАР ДОНИШГОҲ

Муаллиф дар мақолаи мазкур омилҳои ҳавасмандгардонии фаъолияти мустақилона ва эҷодии донишҷӯёнро дар дарсҳои забони русӣ дар донишгоҳ таҳқиқ кардааст. Дар айни замон масъалаи муҳимми таҳсилоти олии касбии муосир аз он иборат аст, ки донишҷӯён ба кори мустақилона ва эҷодӣ, бахусус дар шароити усулҳои инноватсионии таълим омӯзонида шаванд. Маҳз мустақилият ва эҷодкорӣ дар дурнамои таълим заминаи бомуваффақият аз худ кардани дониш, маҳорат ва малакаи хонандагон мегардад. Баъд аз ҳама, маҳз фаъолияти эҷодии донишҷӯро метавон ба шаклу усулҳои фаъоли таълим, ба ҳам пайвастани фаъолияти таълимӣ ва илмии таълимӣ, инчунин ҳамкории самарабахши байни хонанда ва омӯзгор нисбат дод. Муаллиф чунин мешуморад, ки коркарди маводи мазкур дар ҷараёни фаъолияти таълимӣ сурат мегирад, ки вобаста ба он яке аз омилҳои муҳимтарини эҷоди ҳавасмандии хонандагон дар синф ба омӯзиши забони дигар, бахусус онҳое, ки бо фаъолияти мустақилонаи эҷодӣ алоқаманд аст, мебошад. Вобаста ба ин, сохтор, мақсад ва самти фаъолияти тарбиявиро ба инобат гирифтан лозим аст, ки он ба инкишофи шавқи донишандӯзии донишҷӯ нигаронида шуда, воситаи асосии таълим аст.

Калидвожаҳо: ҳавасмандкунӣ, фаъолияти мустақил, эҷодӣ, донишҷӯён, низоми таълим, забони русӣ, салоҳият.

МОТИВАЦИОННЫЕ ФАКТОРЫ САМОСТОЯТЕЛЬНО-ТВОРЧЕСКОЙ ДЕЯТЕЛЬНОСТИ СТУДЕНТОВ НА ЗАНЯТИЯХ ПО РУССКОМУ ЯЗЫКУ В ВУЗЕ

В данной статье автор исследует мотивационные факторы самостоятельно-творческой деятельности студентов на занятиях по русскому языку в вузе. В данное время актуальной проблемой современного высшего профессионального образования является научить студента самостоятельной работе и творческому подходу, особенно в контексте инновационных методик в обучении. Именно самостоятельность и творчество в образовательной перспективе станут основой успешного овладения студентами знаниями, умениями и навыками. Ведь именно самостоятельно-творческую деятельность студента можно отнести к активным формам и методикам обучения, объединяющим в себе учебно-воспитательную и научно-образовательную деятельность, а также эффективное взаимодействие студента и преподавателя. Автор считает, что освоение учебного материала происходит в ходе учебной деятельности, в связи с чем она представляет собой один из важнейших факторов создания мотивации у студентов на занятиях по изучению другого языка, особенно касающихся самостоятельно-творческой деятельности. В этом плане необходимо особо учитывать структуру, цели и направленность учебной деятельности, которая направлена на развитие познавательного процесса со стороны студента и представляет собой главное средство для этого.

Ключевые слова: мотивация, самостоятельная, творческая деятельность, студенты, система обучения, русский язык, компетенции.

MOTIVACIONNYE FACTORS BY ITSELF-CREATIVE ACTIVITY STUDENT ON OCCUPATION ON RUSSIAN LANGUAGE In HIGH SCHOOL

In given article author researches the мотивационные factors by itself-creative activity student on occupation on Russian language in high school. At the moment actual problem of the modern high vocational training is teach the student to independent work and creative approach, particularly in context инновационных methods in education. Exactly independence and creative activity base successful mastering student will become in educational prospect by knowledge's, skills and skill. After all exactly by itself-creative activity of the student possible to refer to active forms and methods of

teaching, uniting in itself scholastic-воспитательную and scientific educational activity, as well as efficient interaction of the student and teacher.

The Author considers that mastering the scholastic material occur; happen; in the course of scholastic activity, in connection with than she presents itself one of the most important factor of the creation to motivations beside student on occupation on study of the other language, particularly concerning by itself-creative activity. In this plan necessary specifically to take into account the structure, purposes and directivity to scholastic activity, which is directed on development of the cognitive process on the part of student and presents itself main facility for this.

Keywords: motivation, independent, creative activity, students, system of the education, Russian language, competencies.

Маълумот дар бораи муаллиф: ***Холмуродов Фаридун Раҷабалиевич*** – Донишгоҳи давлатии Бохтар ба номи Носири Хусрав, унвонҷӯи кафедраи педагогика. **Суроға:** 735140, Ҷумҳурии Тоҷикистон, шаҳри Бохтар, кӯчаи Айнӣ, 67. Телефон: **908 22 22 34.**

Сведение об авторе: ***Холмуродов Фаридун Раджабалиевич*** – Бохтарский государственный университет имени Носира Хусрава, соискатель кафедры педагогики. **Адрес:** 735140, Республика Таджикистан, город Бохтар, улица Айни, 67. Телефон: **908 22 22 34.**

Information about the author: ***Kholmurodov Faridun Rajabalievich*** – Bokhtar State University named after Nosiri Khusrav, applicant for the Department of Pedagogy. **Address**: 735140, Republic of Tajikistan, St. Aini, 67. Phone: **908222234.**

УДК:378.09

ПЕДАГОГИЧЕСКИЕ И МЕТОДИЧЕСКИЕ ПОДХОДЫ К РАЗВИТИЮ ПОЗНАВАТЕЛЬНОГО ИНТЕРЕСА ШКОЛЬНИКОВ

Кахорова С. Х.
ГОУ «Худжандский государственный университет имени академика Б.Гафурова»

Чтобы формировать познавательный интерес учащихся, следует наряду с организацией более напряженных целей в процессе обучения усиливать мотивацию к обучению. Само содержание обучающего процесса также следует пересмотреть. Ибо как показывает опыт, не ко всем разделам содержательного материала, представленным в программе, учащиеся проявляют интерес. Глубокий методический анализ по ряду разделов школьного курса математики и ответы учащихся свидетельствуют о том, что возможности для формирования познавательного интереса содержатся практически во всех темах курса. Поэтому основная трудность заключается в методике выстраивания обучающего процесса.

Психолого-методические разработки последних лет представлены обилием новых подходов к систематизации и классификации структурных компонентов содержания образования в контексте современных научных достижений в целях обеспечения более продуктивного обучения.

Условия современной образовательной парадигмы, характеризуемые большим объемом научной информации, диктуют целесообразность проявляющейся тенденции в образовании, когда обучающий материал подается для обучающихся большими пластами знаний в противовес прежним раздробленным знаниям. Это обусловлено необходимостью первоначального осознания и усвоения учениками определенного общего образа целостного содержания обучающего материала с последующим более конкретным изучением его составных частей.

Данный процесс находит отражение в практике учителей-новаторов В.Ф. Шаталова, Н.П. Гузика, С.Н. Лысенковой и других. Их опыт предусматривал увеличение объема информационного материала на каждом уроке, вбирающего в себя совокупность содержания по материалам сразу нескольких уроков. При этом полученный резерв учебного времени отводился на выполнение упражнений, организацию семинаров. Большой объем в меру информативного обучающего материала был обусловлен и решением разнообразных задач в рамках одного урока.

Данные подходы на основе тщательного анализа обучения использовались еще Америке в период шестидесятых годов. Была выявлена целесообразность внедрения образного изучения обучающего материала за короткий сжатый период времени. Это достигалось сообщением концептуальных положений по теме, позволявшего осуществить тематическое погружение. Далее организовывался процесс двух-трехкратного анализа учебного материала, постепенно конкретизируя его. На основе этого данного подхода обучающиеся, постигая общие основы раздела, имели возможность прозревать взаимосвязь и взаимозависимость между отдельными вопросами, что способствовало более осознанному усвоению конкретизированного материала через видение его местоположения в целостной структуре предмета.

Эксперименты в данной области выявили целесообразность и рациональность структурирования обучающего материала в рамках дисциплин естественно-математического цикла, причем именно и в старших классах.

По ходу совершенствования программ обучения нами для повышения информативной емкости в содержании был предпринят ряд шагов:

- Отбор и систематизация знаний, умений и навыков строго осуществлялся с учетом предусмотренных критериев: научной полноты; теоретической и практической значимости; соответствия условиям обучения в виде - физиологии возрастных возможностей обучающихся, наличия времени, практического опыта, учебно-материальной базы и т.п. Пересмотр учебного

материала в контексте данных критериев способствовал последовательному сжатию и насыщению содержания обучающего материала.

- Конкретизация и вычленение ведущих понятий, законов, теорий, умений, навыков предусматривали акцентирование на них внимание преподавателей. Выполнение данных указаний контролировалось со стороны методической службы и самими педагогами в целях выделения основных задач.

- Раздел «межпредметные связи» был выделен во всех программах. Ибо опора учителей на ранее пройденный материал, а также на примыкающие учебные дисциплины, способствовала повышению уровня осознанности в освоении содержания обучающего материала, формируя межпредметное мышление, сориентированное восприятие единой картины мира.

- Общеучебным умениям и навыкам придавалась большая значимость, ввиду рассмотрения их как позитивного фактора в совершенствовании усвоения большого объема обучающей информации за более короткий период времени.

- За счет внедрения в содержание всех предметов информации, раскрывающей новые социально-экономических процессы, в частности, по ускорению прогресса в нашей республике, обусловленного внедрением новых технологий (робототехники, компьютеризации, биотехнологии, гибких технологических процессов), информации по глобальным проблемам человечества и т.п. была увеличена информативность по всем предметам.

- Общая система содержания школьного образования рассматривалась в контексте повышения роли и значимости теоретических знаний. Ибо нами полагалось, что содержательный материал по курсу математики, сконцентрированный в русле теоретических положений, способствуя объединению содержания по всем разделам, темам, урокам, позволяет осознанно применять математические умения и навыки.

- Уроки обзорного, вводного и заключительного характера было рекомендовано организовывать более часто и в контексте критериев, которые отмечались в педагогической литературе.

- На уроках математики отслеживалось место и значимость по каждому критерию. В частности, по новизне, которая в рамках физиологических основ познавательного интереса рассматривается в виде стимула для проявления интереса у обучающихся. Математика же в плане демонстрации новизны вбирает в себя огромные возможности.

- Констатация и объяснение математических фактов подавалась как исследование, как открытие, которое способствовало осознанию обучающимися новой информации в виде озарения.

Например: на уроке математики проявилась проблема, представленная отказом учеников осваивать теоремы в области геометрии, т.к. обучающиеся считали, что схожесть и расхождение в размерах углов или сторон треугольника просматривается «на глаз» по чертежу. Преподавателем в данном случае при объяснении теоремы о сумме внутренних углов треугольника было предложено каждому учащемуся представить чертеж любого треугольника, с последующим измерением его углов с использованием транспортира и вычислить общую сумму. Учащиеся были сильно удивлены при получении разных данных и больше не сомневались в целесообразности доказывать теоремы.

- Организация урока осуществлялась на основе положения, что интерес к озвученной информации определяется наличием как нового, так старого, уже усвоенного знания. Ибо совершенно новое знание, не имеющее связи со старым, будет для ученика неинтересным в силу его непонимания. И наоборот, только старое знание, не представленное элементами новизны, не привлечет внимания. Новое интересно лишь в случае возможности его сопоставления с имеющимся знанием в предшествующем опыте обучающегося.

- Новые сведения на уроке подавались «дозированно», ибо учитывалось, что перегруз урока новой информацией способствует быстрой утомляемости учеников и тормозит восприятие учебного материала.

- Учитывалось, что недостаток новой информации на уроке, обуславленный причиной «информационного голода», способствует проявлению скуки.

- Полагалось, что разобщенность, несвязанность, отрывность знаний не способствуют созданию глубокого познавательного интереса. Только тесная связь нового с ранее изученным может служить для такого интереса прочным фундаментом.

- В связи с этим перед ознакомлением с новой учебной темой считалось целесообразным проведение беседы обобщающего характера, с целью активизации имеющихся знаний по данному вопросу. Эта беседа оживлялась использованием информационных материалов СМИ, собственных наблюдений учащихся и т.п.

- Использовались самые разнообразные формы по привлечению старых знаний к освоению нового материала. Они определялись: выявлением аналогичных ситуаций, сопоставлением, противопоставлением, прослеживанием общих закономерностей и т.п.

- Учитывалось, что конкретизация научного объяснения новых фактов должна вызывать ситуативный интерес к уроку, который в дальнейшем способен перерасти в познавательный интерес. При этом при объяснении следовало соблюдать четкость и доступность в изложении.

Следует учитывать, что стимул новизны может быть представлен различными формами, например, с помощью выявления и конкретизации новых элементов в закономерностях, связанных с усвоением знаний.

В целом, процесс приобщения учащихся к поиску новых знаний со стороны педагога обусловлен желанием педагога научить ребенка размышлять, обобщать факты, делать выводы в целях активизации их познавательной деятельности, что особенно важно для развития познавательного интереса. Очень полезно внедрять уроки – исследования с соблюдением всех особенностей процесса организации научного поиска. Следует знакомить обучающихся с этапами осуществления научного исследования: наблюдением фактов, выдвижением гипотезы, получением практических следствий, экспериментальной проверкой гипотезы.

Например, при изучении алгебры и начал анализа необходимо выделить в первую очередь не технический и не формальный, а содержательный аспект изучения курса. При этом , прежде всего, имеется в виду понимание учащимися геометрического и физического смысла понятий производной и интеграла, а также осознание учащимися принципиальной возможности применения методов дифференциального и интегрального исчисления для решения большого класса прикладных задач. При обучении необходимо добиваться сознательного усвоения технической стороны выполнения операций дифференцирования и интегрирования, понимание логики изложения учебного материала.

Известный психолог А.Н. Леонтьев пишет, что для того, "чтобы то или иное содержание могло быть сознательно контролируемым в условиях, когда актуально сознаваемым является другое содержание, нужно, чтобы оно раньше занимало структурное место непосредственной цели действия. Если затем оно пойдет в состав деятельности в качестве одной из осуществляемых ее операций, тогда на это содержание и будет обращаться внимание как бы непроизвольно, как бы только в порядке контроля"[1,с.36]. Именно это положение мы использовали, обеспечивая выполнение принципа формирования познавательного интереса у учащихся при изложении курса алгебры и начал анализа. Выделение технической стороны выполнения операций, превращение ее в непосредственную цель действий учащихся приводят к тому, что обучаемые не испытывают затруднений при решении задач прикладного характера. Разграничение материала на содержательную и техническую сторону способствует его сознательному усвоению.

Критерий освоения школьниками уже знакомого обучающего материала, но под новым углом зрения должен выстраиваться с учетом того, что наличие новизны в содержании обучения не может рассматриваться в виде единственного и постоянно действующего стимула, используемого в целях развития познавательного интереса. Следует учитывать и объем информационного материала, с которым школьники соприкасаются через СМИ, журналы, научно-популярные книги. Как правило, весь этот объем информации бывает далек от научного знания. У обучающихся все это способствует проявлению ошибочного мнения о том, что «это все общеизвестно», что, в свою очередь, приводит к снижению ориентировочного рефлекса, сориентированного на исчезновение удивления.

Тем не менее, всегда надо иметь в виду, что содержательная часть обучающего материала почти всегда представлена возможностью рассмотрения ее в контексте нового знания. Ибо, прежде всего, необходимо отметить, что «новизна» не всегда предусматривает что-либо совершенно незнакомое. «Новое» может проявиться и в общеизвестном знании. И данный факт должен быть постоянно в поле зрения педагога. Ибо перед педагогом всегда выдвигается задача «обучения» учеников удивлению на основе обычных (знакомым) явлений.

В частности, при обучении математики ученикам приходится решать разнообразные задачи, связанные с «движением», в рамках вычисления скорости движущегося транспорта, пешехода и т.д. путем использования формулы S=vt. Формируя понятие о скорости в шестом классе при обучении физике, педагогу целесообразно обратиться к межпредметным связям, чтобы конкретизировать уже известное знание и раскрыть его с новой стороны. Рассматривая скорость под углом векторной величины, представленной направлением, следует обратить внимание обучающихся на относительность данной величины. Например, если рассматривать скорость учеников, которые сидят в классе за партами, то она будет представлена величиной - «0». Если же рассматривать эту же величину по отношению к Земле и Солнцу, то она будет представлена - 30 км/ч. Это обновленное содержание обучающей информации может рассматриваться как стимул проявления познавательного интереса.

Стимулирующая деятельность для выявления новизны уже в усвоенных знаниях приобретает особую значимость для обучающихся старшего школьного возраста. В частности, для обучающихся в 11 классе большой интерес представляет вычисление площадей и объемов на основе использования интеграла. Соотношение теоретического и практического знания, изменяясь с появлением различных новых фактов, представленных историей рассматриваемого вопроса, может способствовать более глубокой постановке вопроса, выявляя причины в несостоятельности «старого знания» и обуславливая выдвижение «новых теоретических знаний». В данном случае процесс выявления «новизны в знаниях» предусматривает проявление интереса у обучающихся к освоению диалектического подхода к процессу изучения явлений.

Итак, второй важный стимул при формировании познавательного интереса представлен обновлением знаний, который, как правило, представлен двойственностью, при которой познавательная активность у обучающихся обусловлена их интересом к знаниям, и наряду с этим - развивает этот интерес.

Большую значимость имеет и использование на занятиях по математике сведений из истории математической науки, при ознакомлении с которыми учащимися осознается трудный длительный путь исследователя в направлении выявления истины, которая в последующем представлена как короткое уравнение, формула или правило.

Ученики постигают, что профессиональные навыки ученого формируются вне стен школы или университета. Воспитание из обучающихся первооткрывателей не ограничивается решением на уроке проблемных вопросов и задач. Ибо требуется прививать им любовь к творческой деятельности, стремление дерзать, пытаться преодолевать рамки сформировавшихся представлений. В этом плане интерес к научному знанию может быть обусловлен непосредственным историческим опытом развития математической науки. Данный опыт может вбирать в себя информационные сведения о жизнедеятельности выдающихся ученых и исторических сведений о научных открытиях и т.п.

Следует отметить, что любая информация, связанная с истоками и предпосылками научных открытий всегда представляет огромный интерес для обучающихся. Ибо данный материал способствует «прозреванию» в обычном и привычном. Именно такая позиция поднимает в глазах учащихся авторитет дисциплины, возбуждая в них устремленность к открытиям. "Нам необыкновенно повезло, что мы живем в век, когда еще можно делать открытия... Это удивительное время, время волнений и восторгов"[2, с.191].

Среди критериев формирования познавательного интереса неоценима роль представления содержания обучающего материала, представляющего интерес, с точки зрения его жизненной значимости и важности для развития математического знания. Ибо прочная основа развития

познавательного интереса обусловлена связью его содержательного обучающего материала с жизненной практикой, которая должна найти свое конкретное место в системе занятий.

Для учеников всегда представляет удивление теоретические знания, усвоенные на занятии в контексте их использования в повседневной жизни, например, даже такие простые примеры, представленные растворением сахара в стакане с водой, наблюдения за впитыванием чернил промокательной бумагой, процесс вытряхивания пыли при чистке ковра и т.п.

Применение усвоенных знаний, умений и навыков на практике способствует осознанию их востребованности. Это достигается при условии постоянного обращения к «собственной кладовой знаний», когда учащимися постигается необходимость ее восполнения. Эффективность данного положения, как правило, особенно наглядно проявляется при оперировании с «трудным» обучающим материалом.

При изучении этого понятия учитель должен обратить внимание учащихся на применение производной к исследованию функции, к нахождению наибольших и наименьших значений функций.

На уроках математики возможно показать практическую значимость изучаемого вопроса путем решения задач, имеющих практической приложение.

Так, учитель, прежде чем начать вывод формулы площади круга в восьмом классе, предложил учащимся задачу общего содержания: "Для устройства мостов через небольшие речки под мостом укладывают трубу, пропускная способность которой должна быть не меньше пропускной способности русла реки. Рассчитайте наименьшее значение диаметра трубы, чтобы речная вода беспрепятственно текла по ней. Поперечное сечение реки представляет собой трапецию с основаниями 5 и 9 метров и высотой 1,2 метра". Школьники правильно определили план решения, нашли площадь сечения, однако диаметр трубы определить не смогли из-за недостаточности знаний. И здесь на основе приложения математических знаний к практике у учащихся формируется познавательный интерес, а на его базе - мотив активной деятельности.

Вместе с тем процессы развития современного научного знания настоятельно рекомендуют необходимость формирования познавательного интереса у обучающихся, чему способствует интенсификация содержания обучения вопросами и проблемами, направленными на пробуждение у учащихся интереса к познанию и формированию собственных суждений по актуальным проблемам развития современной науки. Правильной организации данного обучающего процесса способствуют и черты характера, свойственные для современных подростков, у которых особенно наглядно проявляется интерес к познанию разнообразных познавательных проблем, представленных открытиями в современной науке.

Эффективность обучения в школе, в том числе обучения математике, всецело зависит от характера учебно-познавательной деятельности учеников. Не только знания, умения и навыки, но и интерес к предмету, увлеченность им, желание учиться также формируется в процессе учебно-познавательной деятельности школьника, и основные цели обучения могут быть достигнуты только через организацию соответствующей учебнопознавательной деятельности каждого ученика. Поэтому учителя должны уметь организовать учебно-познавательную деятельность учащихся так, чтобы у каждого учащегося возбудить и поддержать интерес к изучению математики.

В результате анализа и обобщения различных точек зрения мы пришли к выводу, что под учебно-познавательной деятельностью целесообразно понимать систему умственных и практических действий учащихся, обеспечивающую усвоение учебных знаний, умений и навыков. Содержание учебно-познавательной деятельности определяется характером подлежащего усвоению учебного материала. Отличительная особенность учебно-познавательной деятельности - овладение каждым из компонентов новой деятельности.

Рецензент: ***Ахмедова Мушаррафа*** **– к.п.н., доцент ТНУ**

ЛИТЕРАТУРА

1. Леонтьев А.Н. Избранные психологические произведения / А.Н. Леонтьев. - М.: Педагогика, 1983. - Т.1.- 411с.
2. Леонтьев А.Н. Проблемы развития психики / А.Н. Леонтьев. - М.: Педагогика, 1972.- 516 с.

3. Лутфуллоев М. Образование – источник духовного развития школьников / М.Лутфуллоев // Вестник Таджикского национального университета. -Душанбе, 2013. -№3. - С.46-52.
4. Шамова Т.И. Активизация учения школьников / Т.И. Шамова. - М.: Педагогика, 1982.- 208 с.
5. Шарифзода Ф. Актуальные проблемы современной педагогики. – Душанбе: Ирфон, 2009. -Книга 1. - 459 с.
6. Шарифзода Ф. Педагогика. (Курс лекций) / Ф.Шарифзода, И.Х. Каримова.– Душанбе: Ирфон, 2008. – 284 с.
7. Шарифзода Ф. Педагогикаи умумӣ ва касбӣ / Ф. Шарифзода, А.М. Миралиев. – Душанбе, 2012. -526с.
8. Щербаков А.И. Психологические основы формирования личности советского человека в системе высшего педагогического образования / А.И. Щербаков. - Л.: Просвещение, 1967.-266 с.
9. Щукина Г.И. Активизация познавательной деятельности / Г.И.Щукина. - М.: Просвещение, 1979. -231 с.
10. Щукина Г.И. Познавательный интерес в учебной деятельности школьника / Г.И. Щукина. - М.: Знание, 1972.- 52 с.
11. Щукина Г.И. Проблема познавательного интереса в педагогике / Г.И. Щукина. - М.: Педагогика, 1971.-351 с.
12. Щукина Г.И. Формирование познавательных интересов учащихся в процессе обучения / Г.И. Щукина. - М.: Учпедгиз, 1962.- 230 с.
13. Эльконин Д.Б. Психология обучения младшего школьника / Д.Б. Эльконин. – М.: Знание, 1974.-64 с.
14. Эльконин Д.Б. К проблеме периодизации психического развития в детском возрасте / Д.Б. Эльконин //Вопросы психологии. -1975. -№ 4. -С. 16-21.
15. Эрдниев Э.П. Подготовка учителя: Профессия и специальность / Э.П. Эрдниев //Советская педагогика. – 1985. -№5. -С.89-93.

УСУЛИ ПЕДАГОГИ ВА МЕТОДИИ РУШДИ ШАВҚИ МАЪРИФАТИИ МАКТАББАЧАГОН

Дар мақола муаллиф равишҳои педагогӣ ва методиро оид ба рушди шавқи маърифатии мактаббачагон дар мисоли омӯзиши математика мавриди баррасӣ ва таҳқиқ қарор додааст. Самаранокии таълим дар мактаб, аз ҷумла таълими математика комилан ба хусусияти фаъолияти таълимӣ ва маърифатии хонандагон вобаста аст. Муаллиф қайд мекунад, ки дар раванди фаъолияти таълимию маърифатии донишҷӯ на танҳо дониш, маҳорат ва маҳорат, балки шавқу рағбат ба фан, шавқу рағбат ба он, майли омӯхтан низ ташаккул меёбад ва ба ҳадафҳои асосии таълим ноил шудан мумкин аст. танхо бо рохи ташкили фаъолияти дахлдори таълимию маърифатии хар як талаба. Аз ин рӯ, омӯзгорон бояд фаъолияти таълимию маърифатии хонандагонро тавре ташкил карда тавонанд, ки ҳар як хонанда ба омӯзиши математика шавқу рағбат бедор ва нигоҳ дорад. Дар натиҷаи таҳлил ва ҷамъбасти нуқтаи назарҳои гуногун мо ба хулосае омадем, ки низоми амалҳои равонӣ ва амалии хонандагонро ҳамчун фаъолияти таълимӣ ва маърифатӣ фаҳмидан ба мақсад мувофиқ аст, ки азхудкунии дониш, қобилиятҳо ва малакаи таълимиро таъмин менамояд. Мазмуни фаъолияти таълимию маърифатиро хусусияти маводи таълимии азхудшаванда муайян мекунад. Хусусияти фарққунандаи фаъолияти таълимӣ ва маърифатӣ азхудкунии ҳар як ҷузъи таркибии фаъолияти нав мебошад.

Калидвожаҳо: инкишофи шавқу завқи маърифатии мактаббачагон, самаранокии таълим дар мактаб, хусусияти фаъолияти таълимӣ ва маърифатӣ, азхудкунии маводи таълимӣ, шавқу рағбат ба омӯзиши математика.

ПЕДАГОГИЧЕСКИЕ И МЕТОДИЧЕСКИЕ ПОДХОДЫ К РАЗВИТИЮ ПОЗНАВАТЕЛЬНОГО ИНТЕРЕСА ШКОЛЬНИКОВ

В статье автором автором подвергнуты рассмотрению и изучению педагогические и методические подходы к развитию познавательного интереса школьников на примере изучения математики. Эффективность обучения в школе, в том числе обучения математике, всецело зависит от характера учебно-познавательной деятельности учеников. Автор отмечает, что не только знания, умения и навыки, но и интерес к предмету, увлеченность им, желание учиться также формируется в процессе учебно-познавательной деятельности школьника, и основные цели обучения могут быть достигнуты только через организацию соответствующей учебнопознавательной деятельности каждого ученика. Поэтому учителя должны уметь организовать учебно-познавательную деятельность учащихся так, чтобы у каждого учащегося возбудить и поддержать интерес к изучению математики. В результате анализа и обобщения различных точек зрения мы пришли к выводу, что под учебно-познавательной деятельностью целесообразно понимать систему умственных и практических действий учащихся, обеспечивающую усвоение учебных знаний, умений и навыков. Содержание учебно-познавательной деятельности определяется характером подлежащего усвоению учебного материала. Отличительная особенность учебно-познавательной деятельности - овладение каждым из компонентов новой деятельности.

Ключевые слова: развитие познавательного интереса школьников, эффективность обучения в школе, характер учебно-познавательной деятельности, усвоение учебного материала, интерес к изучению математики.

PEDAGOGICAL AND METHODOLOGICAL APPROACHES TO THE DEVELOPMENT OF COGNITIVE INTEREST OF SCHOOLCHILDREN

In the article, the author has reviewed and studied pedagogical and methodological approaches to the development of the cognitive interest of schoolchildren on the example of studying mathematics. The effectiveness of teaching at school, including teaching mathematics, depends entirely on the nature of the educational and cognitive activity of students. The author notes that not only knowledge, skills and abilities, but also interest in the subject, enthusiasm for it, the desire to learn is also formed in the process of educational and cognitive activity of the student, and the main learning goals can be

achieved only through the organization of the appropriate educational and cognitive activity of each student. Therefore, teachers should be able to organize the educational and cognitive activity of students in such a way that each student arouses and maintains an interest in the study of mathematics. As a result of the analysis and generalization of various points of view, we came to the conclusion that it is expedient to understand the system of mental and practical actions of students as educational and cognitive activity, which ensures the assimilation of educational knowledge, skills and abilities. The content of educational and cognitive activity is determined by the nature of the educational material to be mastered. A distinctive feature of educational and cognitive activity is the mastery of each of the components of a new activity.

Key words: development of cognitive interest of schoolchildren, effectiveness of teaching at school, nature of educational and cognitive activity, assimilation of educational material, interest in studying mathematics.

Маълумот дар бораи муаллиф: ***Қаҳҳорова Супарна Хуҷамуродовна* -** Муассисаи давлатии таълимии «Донишгоҳи давлатии Хуҷанд ба номи академик Б.Ғафуров», унвонҷӯи кафедраи педагогикаи иҷтимоӣ ва касбӣ. **Суроға:** 735700, Ҷумҳурии Тоҷикистон, шаҳри Хуҷанд, гузаргоҳи Мавлонбеков, 1. Телефон: **92-9999769.** E-mail:**: suparnak@bk.ru**

Сведение об авторе: ***Кахорова Супарна Худжамуродовна*** – Государственное образовательное учреждение «Худжандский государственный университет имени академика Б.Гафурова», соискатель кафедры социальной и профессиональной педагогики. **Адрес**:735700, Республика Таджикистан, город Худжанд, проезд Мавлонбекова,1. Телефон:**92-9999769**. E-mail: **suparnak@bk.ru**

Information about the author: ***Kakhorova Suparna Khujamurodovna*** - State educational institution "Khujand State University named after academician B.Gafurov", applicant for the department of social and professional pedagogy. Address: 735700, Republic of Tajikistan, Khujand city, Mavlonbekov passage, 1. Phone: **92-9999769**. E-mail: **suparnak@bk.ru**

УДК:371.8.32

ТЕХНИЧЕСКИЙ КРУЖОК КАК ОДНА ИЗ ОРГАНИЗАЦИОННЫХ ФОРМ ШКОЛЬНОГО ПРОЦЕССА ОБУЧЕНИЯ

Тагоева Мавчигуль
Таджикский национальный университет

Прогресс производства в обществе рассматривается сегодня в прямой зависимости от формирования, развития, совершенствования творческих способностей работников, участвующих в нем. Важным участком развития творческого потенциала современного работника является обучение его основам научно-технического творчества. Научно-технический прогресс и научно-техническое творчество - понятия, слитые в нашем сознании воедино, неотделимые друг от друга.

В научной литературе существуют различные точки зрения на сущность технического творчества. В частности, высказывалось мнение о том, что техническое творчество является всего лишь простым следствием развития науки. Тем самым отрицалась его самостоятельность и специфика развития. С такой точки зрения вряд ли можно согласиться. Самостоятельный характер технического творчества, по справедливому замечанию В.И. Белозерцева, вытекает из следующих его особенностей: (оно совершается в сфере материального производства и обусловлено его потребностями, выполняя при этом три важных функции (быть фактором развития производства, средством совершенствования техники, фактором развития человека, его творческих интеллектуальных способностей); техническое творчество выступает формой социальной активности в труде, обусловленной общественными отношениями; этот вид духовно-творческой деятельности, способствующей в конечном счете ликвидации различий между физическим и умственным трудом; исторически техническое творчество возникло до появления науки как системы знаний” [1, с.14].

Многогранность технического творчества как социального феномена породила разноречивость мнений относительно его содержания и функций, а это, в свою очередь, осложнило выработку такого определения технического творчества, которое стало бы общепринятым. Исходя из совокупности характерных особенностей данного явления и анализа уже существующих определений его, мы считаем возможным рассматривать техническое творчество как одну из форм социальной активности субъекта, обусловленную потребностями материального производства и направленную на его совершенствование.

Проявление социальной активности тесно связано с инициативой, рождающей творчество, потому “социальной активности присуще творческое начало... она есть проявление творческого отношения личности к жизни”.

То, что техническое творчество следует рассматривать как одну из форы проявления социальной активности личности, обусловлено следующими обстоятельства: во-первых, техническое творчество - это деятельное состояние субъекта, так как проявляется только в процессе труда; во-вторых, оно носит самостоятельный характер, т.е. возникает как целенаправленный, осознанный комплекс определенных действий личности; в-третьих, техническое творчество возникает в ответ на потребности материального производства и направлено на усовершенствование его, т.е. имеет определенную общественную значимость; в-четвертых, уровень активности в техническом творчестве можно выразить в определенных измерениях, характеризующих количественные и качественные его проявления.

В условиях современного научно-технического прогресса неуклонно возрастает роль научных знаний в деятельности всех тех, кто занимается техническим творчеством. Эмпирическое знание все чаще уступает ведущее место научному знанию. В техническом творчестве происходит интеграция функций исполнения и планирования, раздвигаются границы трудовой деятельности, возникают возможности для развития и применения широкого круга способностей.В научных источниках принято выделять в техническом творчестве несколько уровней. Так, например, выделяются следующие: “самостоятельное создание новых

образцов машин, приборов, технических конструкций-уровень изобретения; внесение частичных изменений в существующую технику, технологию, организацию труда - уровень рационализации, самостоятельное создание машин, приборов, аппаратов по имеющимся чертежам - уровень любительского творчества; моделирование имеющейся техники, приборов, аппаратов". Указанные уровни вполне можно отнести и к деятельности технического кружка, поскольку в любом из них выделяются определенные задачи, характерные для дидактического элемента в работе технического кружка.

Материалы, полученные в ходе опытно-экспериментальной работы, позволили выделить конкретные задачи дидактического элемента деятельности технического кружка как одной из организационных форм процесса обучения, которые мы свели к следующим:

1.Содержание деятельности технического кружка должно способствовать расширению и дальнейшему накоплению политехнических, общетрудовых знаний и умений; формированию некоторых специальных технико-технологических знаний и умений; обучение учащихся умениям переноса ранее полученных знаний и умений по основам наук, трудовому обучению в плоскость их практического применения при изготовлении изделий, объектов; сформировать умения решать конкретные технологические задачи.

На основе полученных знаний и умений развитий интереса к технике и технологии научить учащихся выдвигать конкретную техническую идею, конструкцию, а затем и воплощать ее в изделие, что будет активизировать процесс формирования основ технического мышления.

Здесь необходимо отметить следующее. "В современной машине, - пишут академики И,И. Артоболевский, И.П. Бардин, А.А. Благонравов, Н.Г. Бруевич, В.И. Дикушин, Б,С. Стечкин, - как в фокусе, сосредотачиваются опыт и достижения многих теоретических и прикладных наук. Чтобы разобраться в устройстве сложной машины, надо изучать математику и физику, сопротивление материалов и металловедение, гидравлику и газ одинамику, электротехнику и электронику и другие науки. Надо быть очень образованным человеком, чтобы стать, повелителем машин, а тем более их творцом.

Не знать, как работают дизельный и реактивный двигатели, электромотор и автоматический станок, скоро будет так же стыдно, как теперь не уметь писать и читать "Знание основ техники станет всеобщим" [8, с.11]. Отсюда вытекает одно важное педагогическое требование - техническим дисциплинам невозможно обучать преимущественно словесным методом. Как показали психологические исследования, использование лишь словесных методов приводит к формализму знаниях, к несению их использовать различных условиях практической деятельности. Данные исследований позволяют сделать основание для постановки особой проблемы - проблемы технического мышления как специфического вида интеллектуальной деятельности человека. Термин "техническое мышление" в последние годы начал довольно широко употребляться на страницах психологической и методологической литературы. Первоначальное определение указанного термина приводится Н.З. Богозовым, И.Г. Гозманом, Г.В. Сахяровым в их "Психологическом словаре". Они рассматривают техническое мышление как деятельность, направленную на самостоятельное составление и решение технических задач. Исследованию проблемы технического мышления значительное внимание уделил Т.В. Кудрявцев. [2, с.41] Полемизируя с вышеназванными авторами, Т.В. Кудрявцев отмечает: "…определить техническое мышление как процесс решения технических задач, может быть и было бы правильно, но только при одном непременном условии - необходимо раскрыть специфику технической задачи, ибо любой процесс технического мышления протекает как решение тех или иных задач. Таким образом, подобные определения фактически мало что определяют и разумеется, ничего не раскрывают в специфике технического мышления. Стремление во что бы то ни стало дать строгое научное определение явлениям и фактам (пусть и очень важным!) не может привести к успеху, если они еще недостаточно изучены и систематизированы. А именно с таким положением мы и сталкиваемся в области проблем технического мышления" [2, с. 42].

Продолжая исследовать проблему технического мышления, Т.В. Кудрявцев и И.С. Якиманская отмечают: "Одной из характерных черт технического мышления является, таким образом, постоянная и подчас очень тонкая динамика взаимоотношений между теоретическими и практические и действиями, их взаимовлияния и взаимообусловленность. Решение производственно-технических задач предполагает постоянный переход от оперирования абстрактными законами, принципами, формулами правилами, на основе которых возникают первоначальные предположения, к практической их проверке".

В свою очередь практическая проверку первоначальных гипотез приводит к новым теоретическим расчетам и предложениям.

Умственные усилия возможны только, тогда, когда человек увлечен своим делом, а поставленная задача, требующая разрешения, вызывает у него большой познавательный интерес. Вместе с тем, расширение круга технических интересов способствует дальнейшему развитию мышления, так как расширяет круг разнообразных задач, который решает, человек.

Любовь к своей профессии, горячее стремление улучшить условия труда, повысить его производительность являются одним из многих побудительных мотивов, заставляющих работника активно искать пути усовершенствования производственного процесса, мобилизовать свои технические знания и опыт на решение производственно-технических задач. Можно вполне обоснованно утверждать, что нельзя развивать техническое мышление учащихся, не заботясь о развитии у них технических интересов.

Исследованиями педагогов и психологов доказано, что устойчивые познавательные интересы учащихся формируются и получают развитие в том случае, если сам процесс обучения построен на основе проблемного подхода (иногда в литературных источниках встречается выражение "проблемный метод"), организованного на уроках по общеобразовательным предметам, в процессе организации трудового обучения. Значительные возможности, как показывает практика, имеет в этом плане деятельность технического кружка.

Изучая конструкторскую деятельность, В,А. Моляко выделяет некоторые уровня, этой деятельности. Так, автор считает, что простейший уровень конструкторского мышления характеризуется ограниченностью конструирования лишь предметно- представленными элементами и простыми структурами элементов. Такое конструирование заключается в непосредственном соединении данных субъекту частей. Такое конструирование выполняет дошкольник из кубиков, колец, других простейших элементов, школьник, изготавливающий из данных ему частей коробку, ящик и т.д. Такое конструирование выполняют студент, рабочий и даже конструктор, когда из простых деталей собирают простой механизм. Автор простейший уровень конструирования разбивает на подуровни, в зависимости от сложности создаваемого объекта. "Можно говорить, считает В.А. Модяко, - об элементарном по строении, когда из двух-трех деталей составляется очень простая конструкция. Следующим будет уровень блочного конструирования, когда из нескольких элементов создается узел (вал с шестернями), отдельный блок (стена, дома с окнами и дверями и т.д.). И высший уровень-построение из элементов и блоков целого, системы (например, домика, машины, паровоза из кубиков, простой модели транспорта и т.п.)" .Автор делает вывод, что такое конструирование характерно для людей разных возрастов и квалификаций.

В психолого-педагогических источниках указанное конструирование определено как репродуктивный уровень. И он подразделяется на три подуровня: элементный - создание элемента по макету, чертежу (материальное конструирование - вытачивание детали на станке, графическое конструирование - построение детали в эскизе, чертеже, скажем, болта, кольца, зубчатого колеса и т.д.); блочный - создание, узда, входящего в состав какого-либо изделия (части мотора, часового механизма, дома и др.); системный - создание целого изделия (редуктора, автомобиля, самолета и т.д.).

В основе репродуктивного конструирования лежит использование конкретного изделия, как правило, без изменения или с простейшими изменениями, не влекущими изменения основных функций общей структурной композиции и др. Это простейшая реализация стратегии поиска аналога.При репродуктивном конструировании копируемые изделия представлены

лишь в простейших случаях, а в общем конструирование осуществляется по их макетам, чертежам, описаниям и т.п. Наиболее типичный случай такого конструирования - выполнение деталировки по общему виду изделия, представленному в чертеже, или же использования для вычерчивания общего вида рисунка другого чертежа и т.д.

Использование студентом в курсовом проекте но деталям машин принципа, который он знает не из теоретического курса, а подлечен в цехе это продуктивное конструирование, коническое конструирование, связанное с копированием созданий природы (живых организмов и растений) - это также продуктивное конструирование.

Элементное продуктивное конструирование связано с созданием элемента путем изменения другого элемента, например, конструирование резца с углами, характеризующими оптимальное движение заостренных предметов в воде. Узловое конструирование предполагает изготовление части целого с привнесением новизны, с изменениями, с собиранием этой части из разных элементов.Продуктивное конструирование основывается на поиске аналогов сравнительно отдельных, на пере комбинирования н реконструкции, но при этом сколь сильно бы новая конструкция не отличалась от старой, от той, которая послужила ее основой, всегда подразумевается непосредственное знакомство конструктора со старей конструкцией, ее чертежами, макетами, описаниями и т.д.

Наша опытно-экспериментальная работа строилась преимущественно на изучении этого уровня конструирования, где, впрочем, проявляются три названных уровня конструирования.

Сравнительно редко встречается уровень творческий. Таким названием подчеркивается наличие действительно высшего уровня в конструировании, уровня характеризующего изобретательскую деятельность высшего ранга. Этот уровень предполагает создание новой конструкции только за счет воображения, фантазии. Конечно, воображение и фантазия в конструировании обязательно должны иметь точки опоры в реальности, подразумевать какие-то механизмы, их свойства, но все это таким образом преломляется в воображении субъекта, что в итоге получается что-то оригинальное, ранее не встречавшееся. Точно так же и в технике - создание вертолета, подводной лодки и т.д. - это продукты творческого конструирования. Так, трактуемое творческое конструируемое можно рассматривать как высшую форму продуктивного конструирования.Соответствующие три подуровня технического конструирования связаны с созданием оригинальных элементов, блоков и систем (летающее крыло”, блок электронных машин, видео магнитофоны и т.д.). Кстати, к этому уровнюконструирования можно отнести фантастические изобретения типа знаменитого вечного двигателя, такие изобретения являются копиям или модификациями существующих устройств - они полностью выдуманы, надуманы, Если не принимать во внимание практическую реализацию этих машин, то они, - плод оригинального мышления; иногда это совсем не бесплодные изобретения, а просто изобретения, опережающие время и потому еще не осуществленные технически, поэтому они воспринимаются как курьезы. Здесь уместно вспомнить многие изобретения и идеи К.Э. Циолковского, опережающие время. Именно поэтому такой уровень Конструирования не должен быть, в стороне от психологического изучения.

Творческий уровень конструирования характеризуется отчасти теми же стратегиями, что и другие уровни, но при этом они проявляются в своих крайних формах, а кроме того, здесь всегда большую роль играет идея, образ, возникающие в сознании конструктора вследствии более или менее длительной мыслительной деятельности - внешне они иногда возникают почти случайно или почти случайно, часто связаны с интуитивным мышлением, но становятся своего рода навязчивыми идеями, образами; вокруг них концентрируется вся интеллектуальная деятельность, они овладевают сознанием конструктора наподобие страстей. Тут мы уже имеем дело со сплавом стратегий, сплавом, который всегда является специфической стратегией, очень личностной, индивидуализированной, не типичной, ситуативной и т.д.

Учитывая вышеизложенное, в условиях решения выше поставленных задач на последующем этапе опытно-экспериментальной работы (этап сознательно формирующего эксперимента), нами было определено содержание деятельности технического кружка, которое

расчленено на три взаимосвязанных уровня.На первом уровне учащимся была поставлена следующая задача: изготовить изделие, предложенное руководителем кружка по полной технологической карте. Примером тому служит приготовление учащимися IX-X классов Лицея с экономическим уклоном города Душанбе под руководством учителя Мамадахунова А. электрифицированных стендов для изучения устройства станка ТВ-6 и станка НГФ-110ш4. Станок ТВ-6 – это токарно-фрезерный станок, станок НГФ-110ш4 является частью школьного технического оборудования. При этом технологическая карта была расширена с учетом применения по каждой выполненной операции, знаний и умений учащихся по основам наук, а также возможно приобретения новых.

На втором уровне учащимся Лицея с экономическим уклоном города Душанбе под руководством учителя Мамадахунова А. было предложено изготовить термометр. Этот прибор, с помощью которого изучается статическая и динамическая устойчивость руки, точность движения. Он важен для определения пригодности человека для выполнения точных операций.

При этом учащимся была продемонстрирована схема этого прибора, но в то же время технологическая карта была представлена не с полными данными. Были выделены следующие конструкторско-технологические задачи: а) дополнить технологическую карту недостающими операциями, данными; б) придумать варианты панелей приборов, кроме той, которая показана на схеме; в) продумать возможности изменить предложенную конструкцию прибора с тем, чтобы панели были съемными.Как и при работе по первому уровню, учащимся предлагалось при выполнении задания использовать знания и умения, полученные ими при изучений основ наук и трудового обучения, а также дать ответы на вопрос: какими новыми знаниями и умениями они овладели при изготовлении термометра?

На третьем уровне содержание деятельности технического кружка сводилось к еще большему его усложнению. Так, среди Лицея с экономическим уклоном города Душанбе под руководством учителя Мамадахунова А. был проведен конкурс, в основе которого лежала такая идея не только ознакомиться с устройством киноаппаратуры, но и практически показать.

В кружке очень хорошо налажена самостоятельная работа учащихся на киноустановке. В процессе самостоятеьной работы в качестве кинодемонстратора они под руководством Мамадахунова А. готовят киноустановку к работе. Перед демонстрацией фильмов они производят технический осмотр, который позволит им своевременно выявить возможные недостатки того или иного узла, установить причину снижения качества кинопроекции и звук произведения, сверхнормативного износа и устранить их.

Зарядить фильм в проектор в соответствии со схемой и демонстрировать его с соблюдением всех правил, соблюдая указанные требования техники безопасности.

Аналогичный конкурс был организован в Центре развития одаренности города Душанбе конструировать прибор (приспособление), который бы помогал человеку приобрести знания и умения точного измерения деталей. После длительного обсуждения выбор был остановлен на изготовлении электрифицированной модели штангенциркуля. Когда объект был установлен, перед учащимися были поставлены следующие конкретные задачи:

а) самостоятельно разработать рабочие чертежи штангельциркуля;

б) самостоятельно разработать электрическую схему прибора;

в) самостоятельно разработать технологическую карту изготовления штангенциркула;

г) подобрать материалы и инструменты;

д) изготовить и испытать штангенциркуль.

При этом роль руководителя технического кружка сводилась только лишь к консультации, а не к непосредственному руководству деятельностью учащихся, как это было на первом и втором уровнях.

В процессе изготовления данного прибора учитель проводил систематически консультации о учащимися, как по технологии изготовления штангенциркуля, так и по другим вопросам. Причем его внимание было сосредоточено на том, чтобы учащиеся самостоятельно находили решение (наиболее рациональное) возникающих вопросов. Но учитель выполнял и

другие функции. Так, им были подготовлены вопросы, на которые члены кружка должны были ответить в период изготовления штангенциркуля:

1. Какие знания по черчению вы применили три разработке чертежей штангенциркуля? Какими пользовались при этом инструментами?

2. Какие здания по математике, физике, электротехнике вы использовали при подготовке технологической карты и изготовлении по ней штангенциркуля?

3. Укажите, какими инструментами вы пользовались при изготовлении и испытании штангенциркулю?

4. Какие новые знания и умения вы приобрели при изготовлении штангенциркуля?

Таким образом, руководитель технического кружка смог проконтролировать (а также и в процессе наблюдений): а) использование учащимися ранее, полученных знаний и умений; б) приобретение школьниками новых званий и умений; в) формирование основ технического мышления, способности решать самостоятельно поставленные задачи; г) умение совершенствовать предложенный вариант конструкции.

Рецензент*: Рузиева Л.Т.* – д.п.н., профессор ТНУ

ЛИТЕРАТУРА

1. Белозерцев, В.И. Техническое творчество/ В.И. Белозерцев. – Ульяновск, 1975.
2. Кудрявцев, Т.В. Психология технического мышления/ Т.В. Кудрявцев. – М., Педагогика, 1975.
3. Самокутина, Н.В. Комплексная программа активного профессионального ориентирования учащихся/ Н.В. Самокутина. – Школа и производство. 1989. - №11. – 10с.
4. Самсонов О.П. Совершенствование профориентационной работы в системе непрерывного образования/ О.П. Самсонов. – Школа и производство. 1989. - №12.
5. Саюшев, В.А., Иванов, Г.А. Социально-экономические проблемы профессионально-технического образования/ В.А. Саюшев, Г.А. Иванов. – М., Высшая школа, 1982. – 69с.
6. Семибратов, В.Г. Диалектические закономерности технического прогресса/ В.Г. Семибратов. – Л.,1971. – 11с.
7. Сериков, В.В. Формирование у учащихся готовности к труду/ В.В. Сериков. – М., Педагогика, 1988. – 192с.
8. Сибтешев, А.П. Пути профессионального становления учащейся молодежи/ А.П. Сибтешев. – М., Высшая школа, 1988. – 336с.
9. Сидоров, В.А. Образование и подготовка кадров в условиях новой технической реконструкции/ В.А. Сидоров. – М., Высшая школа, 1990. – 269с.
10. Сидоров, В.А. Социально-экономические проблемы подготовки молодежи к труду/ В.А. Сидоров. – М., Экономика, 1982. – 138с.
11. Тюхтин, В.С. Системно-структурный подход и специфика философского знания. Вопросы философии/ В.С. Тюхтин. 1968. - №11. – 48с.
12. Умаров, Х., Юсуфбеков, Ю. Труд в условиях развитого социализма/ Х. Умаров, Ю. Юсуфбеков. – Душанбе, Ирфон, 1984.
13. Шабалов, С.М. Политехническое обучение/ С.М. Шабалов. – М., АПН РСФСР, 1956.
14. Шапоринский, С.А. Политехническое и техническое знание/ С.А. Шапоринский. – Советская педагогика, 1982. - №8.
15. Шарифзода Ф. Интегрированное образование: проблемы, исследования и идеи (на тадж.яз.). Душанбе. В 2-х частях.1999-2000гг.

МАҲФИЛИ ТЕХНИКӢ ҲАМЧУН ЯКЕ АЗ ШАКЛҲОИ ТАШКИЛИИ РАВАНДИ ТАЪЛИМИИ МАКТАБ

Дар мақола гуфта мешавад, ки эҷодиёти техникӣ дар мактаб бо сабаби ҳолатҳои зерин бояд яке аз шаклҳои зуҳури фаъолияти иҷтимоии шахс ҳисобида шавад: аввалан, эҷодиёти техникӣ ҳолати фаъоли фан мебошад, зеро он танҳо дар раванди меҳнат; дуввум, мустақил аст, яъне, ҳамчун маҷмӯи мақсадноки бошууронаи амалҳои муайяни шахсият ба вуҷуд меояд; сеюм, эҷодиёти техникӣ дар ҷавоб ба эҳтиёҷоти истеҳсолоти моддӣ ба вуҷуд меояд ва ба такмили он нигаронида шудааст, яъне, дорои аҳамияти муайяни иҷтимоӣ мебошад; чаҳорум, сатҳи фаъолият дар эҷодиёти техникӣ метавонад бо андозаҳои муайян ифода ёбад, ки зуҳуроти миқдорӣ ва сифатии онро тавсиф мекунад. Дар шароити пешрафти илмию техникии муосир нақши донишҳои илмӣ дар фаъолияти ҳамаи онҳое, ки бо эҷодиёти техникӣ машғуланд, бемайлон меафзояд. Донишҳои эмпирикӣ ҳарчи бештар ба донишҳои илмӣ роҳ медиҳанд. Дар эҷодиёти техникӣ вазифаҳои иҷро ва банақшагирӣ муттаҳид карда мешаванд, ҳудуди кор васеъ карда мешавад, имкониятҳо барои рушд ва истифодаи доираи васеи қобилиятҳо ба вуҷуд меоянд.

Калидвожаҳо: доираи техникӣ, мактаб, донишҷӯ, омӯзгор, эҷодкорӣ, дониш, қобилият, маҳорат, дастгоҳи дастгоҳ, таҷҳизот.

ТЕХНИЧЕСКИЙ КРУЖОК КАК ОДНА ИЗ ОРГАНИЗАЦИОННЫХ ФОРМ ШКОЛЬНОГО ПРОЦЕССА ОБУЧЕНИЯ

В статье говорится о том, что техническое творчество в школе следует рассматривать как одну из форы проявления социальной активности личности, обусловлено следующими обстоятельства: во-первых, техническое творчество - это деятельное состояние субъекта, так как проявляется только в процессе труда; во-вторых, оно носит самостоятельный характер, т.е. возникает как целенаправленный, осознанный комплекс определенных действий личности; в-третьих, техническое творчество возникает в ответ на потребности материального производства и направлено на усовершенствование его, т.е. имеет определенную общественную значимость; в-четвертых, уровень активности в техническом творчестве можно выразить в определенных измерениях, характеризующих количественные и качественные его проявления.В условиях современного научно-технического прогресса неуклонно возрастает роль научных знаний в деятельности всех тех, кто занимается техническим творчеством. Эмпирическое знание все чаще уступает ведущее место научному знанию. В техническом творчестве происходит интеграция функций исполнения и планирования, раздвигаются границы трудовой деятельности, возникают возможности для развития и применения широкого круга способностей.

Ключевые слова: технический кружок, школа, ученик, преподаватель, творчество, знание, умение, навык, станок, оборудование.

TECHNICAL CIRCLE AS ONE OF THE ORGANIZATIONAL FORMS OF THE SCHOOL TRAINING PROCESS

The article says that technical creativity in school should be considered as one of the forms of manifestation of the social activity of an individual, due to the following circumstances: firstly, technical creativity is an active state of the subject, since it is manifested only in the process of labor; secondly, it is independent, i.e. arises as a purposeful, conscious complex of certain personality actions; thirdly, technical creativity arises in response to the needs of material production and is aimed at improving it, i.e. has a certain social significance; fourthly, the level of activity in technical creativity can be expressed in certain dimensions that characterize the quantitative and qualitative manifestations of it.In the conditions of modern scientific and technological progress, the role of scientific knowledge in the activities of all those who are engaged in technical creativity is steadily increasing. Empirical knowledge is increasingly giving way to scientific knowledge. In technical creativity, the functions of execution and planning are integrated, the boundaries of work are expanded, opportunities for the development and use of a wide range of abilities arise.

Key words: technical circle, school, student, teacher, creativity, knowledge, skill, skill, machine tool, equipment.

Маълумот дар бораи муаллиф: ***Тагоева Мавчигул Ҷураевна*** **-** Донишгоҳи миллии Тоҷикистон, муаллими калони кафедраи забони англисӣ. **Суроға:** 734025, Ҷумҳурии Тоҷикистон, шаҳри Душанбе, хиёбони Рӯдакӣ 17.

Сведение об авторе: ***Тагоева Мавчигуль Джураевна*** **-** Таджикский национальный университет, старший преподаватель кафедры английского языка. **Адрес:** 734025, Республика Таджикистан, город Душанбе, проспект Рудаки, 17**.**

Information about the author: ***Tagoeva Mavchigul*** **-** - Tajik National University senior lecturer of the English language department of the Tajik National University. **Address:** 734025, Republic of Tajikistan, Dushanbe, Rudaki Ave., 17.

УДК:502.3

ВАЖНЕЙШИЕ ЗАДАЧИ ЭКОЛОГИЧЕСКОГО ВОСПИТАНИЯ С ЦЕЛЬЮ ЗАЩИТЫ ОКРУЖАЮЩЕЙ СРЕДЫ (ЭКОЛОГИЧЕСКИЕ ПРОБЛЕМЫ)

Назарова Х.А., Гайратова К.А.
Таджикский национальный университет

Особым царством является растительный мир, который играет большую роль в поддержании жизни на Земле. Лесной покров - главная производительная сила Земли, энергетическая база ее живой оболочки - биосферы, связующее звено всех ее компонентов и важнейший фактор ее устойчивости. 90% всей фитомассы суши сосредоточено в лесах, которые выполняют функции воспроизводства жизни.

Единственным источником возобновления запасов кислорода на планете являются растения. Если бы они в процессе фотосинтез не превращали воду и углекислый газ в кислород и углеводы, то вскоре все высокоорганизованные живые существа ощутили бы недостаток кислорода в воздухе. В книге академика В.Л. Комарова "Происхождение растений" содержатся интересные сведения: дерево, содержащее в древесине 2500 кубических метров углерода, для того, чтобы ее построить, должно освободить от углекислоты 12 миллионов кубических метров воздуха, заменяя углекислоту равным объемом кислорода.[2.с. 119-123].

Способность растений очищать от вредных примесей атмосферу определяется прежде всего тем, насколько интенсивно они их поглощают. Наибольшей поглощающей способностью обладают снежноягодник и каррагена древовидная, минимальной - липа войлочная, клен серебристый. Низшая газопоглотительная способность указанных растений связана с опушенностью их листьев.Опушенность растений, с одной стороны, способствует удалению из атмосферы пыли, а с другой - тормозит поглощение газов. В связи с этим для озеленения городов, территорий предприятий и заводов целесообразно отбирать породы как с опушенными, так и неопушенными листьями. Одни из них будут очищать воздух от пыли, другие - от вредных газов.

Лес - один из основных типов растительного покрова Земли, представленный многочисленными жизненными формами растений, среди которых главная роль принадлежит деревьям, кустарникам, второстепенная - травам, мхам, лишайникам и т.п. Характерная черта леса, как и всякого растительного покрова, в том, что растения, образующие лес, произрастают совместно, влияют друг на друга, находятся во взаимодействии со средой произрастания, составляют динамическое единство.

А в чем же заключается защитная роль леса? Прежде всего, в предохранении почвы от водной и ветровой эрозии и защите земельных угодий, путей транспорта и населенных пунктов от вредного влияния климатических и гидрогеологических факторов. Наиболее действенным приемом борьбы с засухой и суховеями в степных, лесостепных и засушливых районах являются защитные лесные насаждения.Леса имеют огромное санитарно-гигиеническое и целебное значение Неоценимо и эстетическое значение лесов. Лес - один из факторов поддержания равновесия химического состава атмосферы, особенно в балансе трех веществ: кислорода, углерода и азота. Участие лесов в природном балансе очень велико. Как известно, листва, хвоя, куски коры и сучья, попадая в почву, с помощью бактерий постепенно превращаются в органические удобрения [4 - 113-280 с.].

Почва является основой жизни и питания растений, в ней происходит прорастание семян, ускорение всходов и дальнейшее развитие мощной корневой системы дерева. Тип почвы определяет состав деревьев, или как еще говорят, насаждений, и его качество. Живой почвенный покров в лесу представлен теплолюбивыми травами. Он редкий, не образует сплошную дернину и этим отличается от луговой растительности. В лесу широко представлены мхи, лишайники, хвощи, плауны, папоротники, грибы. С ранней весны до поздней осени в лесу идет цветение разнотравья.

Лесные насаждения очищают воздушные бассейны городов и сел от вредных газов, дыма

и копоти, защищают жителей от шума. Каждый год в нашей республике начиная с декабря на всех свободных участках, вокруг домов, стадионов, придорожных участков подсаживают молодые доревья. Деревья являются зеленой фабрикой, восстанавливающей живительную силу отработанного воздуха. [14. 51-63 с.].

В выравнивании баланса кислорода и углекислого газа играет большую роль древесная растительность. Зеленой фабрикой восстанавливающей живительную силу обработанного воздуха являются зеленые деревья. А также производительность этой фабрики зависит от продуктивности древостоев. Для человека воздух играет более важную роль, чем пища. Поэтому люли должны больше проводить время на природе, в лесах, деревья совершают неоценимую работу, пополняя атмосферу кислородом.

Идея рационального подхода к использованию природных ресурсов находила все большую поддержку общественности.

Постоянно возрастающая научная и техническая оснащенность человека позволяет создавать новые растительные организмы на основе генной инженерии.

Леса – не только являются фитоаптекой, но также могут быть источником пищи и чистого воздуха. Почти 50% всех лекарств используют как лечебные растения, которыми лечатся люди, и каждый раз после использование растения человек видит результат. По мере развития цивилизации усиливается ее влияние на природу. Все больше места занимают города, сельскохозяйственные угодья, все меньше остается на нашей планете уголков, где животные могли бы существовать в своих естественных условиях. В результате происходит резкое сокращение численности, и даже исчезновение многих видов живых существ. Подобный нарушающий экологическое равновесие процесс, если он будет продолжаться в таких же масштабах, обратиться, в конце концов против самого же человека. [2. 124-144 с.].

Из сложившейся ситуации принимаются меры по расширению площади зеленых насаждений во всем мире, даже клочок земли следует озеленить, чтобы жизнь была прекрасной.

В Таджикистане террасирование горных склонов тоже практикуется, сто лет назад в юго-западных отрогах были сооружены Зеравшанские хребты. Это дало результат, были первые опыты и показали высокую эффективность террасирование горных склонов. Искусственные лесопосадки в Республике Таджикистан занимают более 70 тыс. га. И террасирование превратилось в специальную отрасль горного земледелья.

Из-за того, что вырубать лес, в основном для расчистки сельскохозяйственных угодий или для использования как топливо, стройматериалов, изготовления мебели и так далее, деревьев становится меньше. Так как под определённым углом в горах нарезается терраса, и это задерживает осадки после дождя и выпадения снегов, которые позволяют снабжать влагой растения и предотвращают смыв почв. Озеленение в нашей республике увеличивается за счет парков, скверов, бульваров и живых цветов. А также, для того чтобы озеленение городов были разнообразным, между высокими зданиями должны быть посажены висячие и другие видов цветов, это все, конечно доставляет радость людям. Даже пройдя по аллеям увидев разные цветы, человек радуется. По территориям заводов, промышленных предприятий озеленение имеет важное значение для улучшения санитарно-гигиенического состояния, а также эстетического оформления. Потому что одним из главных критериев выбора растений для посадки на территории промышленных предприятий является их устойчивость токсичным веществам.Немало радости доставляют городским жителям зеленые насаждения Приятно пройтись по тенистой аллее, укрыться от жарких солнечных лучей. Деревья радуют людей большими зелеными кронами, помогают очищать воздух города.

Листва задерживает городскую пыль, очищая воздух. Каштан конский улавливает, например, в 2 раза меньше пыли, чем ясень, клен остролистный или шелковица. Сирень, напротив, выполняет эту задачу в 8 раз лучше, чем распространенная в городе белая акация.

Озеленение территорий промышленных предприятий, не занятых постройками и сооружениями, имеет важное значение для улучшения их санитарно-гигиенического состояния и эстетического оформления. Одним из главных критериев выбора растений для посадки на территории предприятия является их устойчивость к токсическим веществам, выбрасываемым

данным производством.Для приема искусственного повышения устойчивости растений есть специальная разработка, которая направленна на создание условий, обеспечивающих снабжение растений элементами минерального питания, в том числе микроэлементами и влагой. К ухудшению ее качества, в почве накопившиеся вредные выбросы ведут к замедлению роста растений, поэтому в течение двух-трех лет заменяется верхний слой почвы газона и цветников.В зданиях, где бывает много людей, должны выращивать растения, то есть разные цветы - это и есть важнейший компонент уюта общественных мест.

Чем выше поднимается уровень индустриализации и культуры общества, тем важнее роль и значение леса не только как источника древесного сырья, но и как хранителя экологического благополучия жизни людей, способного благоприятно воздействовать на климат, ландшафт, всю совокупность природных условий, необходимых для здорового развития человеческого организма.При всей важности правовой охраны лесов следует сказать, что охранять необходимо не только древесные лесные насаждения, но и все виды диких растений, независимо от того, произрастают ли они в лесах или других природных угодьях - на лугах, полях, по берегам рек и озер, в парках и на территории населенных пунктов.

Все дикие растения являются составной частью окружающей нас природной среды. И все они по-своему полезны для нас, за исключением случаев, когда отдельные виды, попав в исключительные условия, паразитически приспособились к среде культурных растений и рассматриваются как сорняки или вредители полей. Как правило, дикие растения обладают многими полезными свойствами и активно используются населением. При этом люди сознательно или бессознательно причиняют им значительный вред.

Сегодня под серьезной угрозой оказались те виды диких растений, которые отличаются лекарственными свойствами, обладают исключительно красивыми цветами или употребляемыми в пищу плодами. Доступным стало лечиться препаратами, основными компонентами которых являются дикие растения. А полевые цветы считаются удачным и даже престижным, хотя кратковременным, украшением жилища. [5.с.12-100].

Пожары являются одним из катастрофических явлений XX века, приносящих большие бедствия для человека. В своем большинстве крупные пожары нашего столетия отличаются от пожаров многих предыдущих веков. Их можно назвать природноантропогенными, т.е. вызванными совместными действиями стихийных природных сил и человека. Раньше таких глобальных пожаров совсем не было. Впрочем, в глубокой древности, на первых ста днях развития человечества, природно-антропогенные пожары также были, хотя и меньше современных. С помощью огня с целью создания сельскохозяйственных угодий человек сжигал многие массивы леса.Пожары наносят огромный ущерб государствам, хозяйству тем, что одновременно происходит опустошение и смежных с лесами сельскохозяйственных угодий.

Немало радости доставляют городским жителям зеленые насаждения. Приятно пройтись по тенистой аллее, укрыться от жарких солнечных лучей. Деревья радуют людей большими зелеными кронами, помогают очищать воздух города.

Городские жители любят выезжать на природу, за город, это очень важно, так как эстетические чувства и переживания людей, вызванные общением с природой, воспитывают у них любовь к Родине, прививают вкус к прекрасному.Историческая практика показала, что чем выше уровень индустриализации и культуры общества, тем важнее роль и значение леса не только как источника древесного сырья, но и как хранителя экологического благополучия жизни людей, способного благоприятно воздействовать на климат, ландшафт, всю совокупность природных условий, необходимых для здорового развития человеческого организма.При всей важности правовой охраны лесов следует сказать, что охранять необходимо не только древесные лесные насаждения, но и все виды диких растений, независимо от того, произрастают ли они в лесах или других природных угодьях - на лугах, полях, по берегам рек и озер, в парках и на территории населенных пунктов.

Все дикие растения являются составной частью окружающей нас природной среды. И все они по-своему полезны для нас, за исключением случаев, когда отдельные виды, попав в исключительные условия, паразитически приспособились к среде культурных растений и

рассматриваются как сорняки или вредители полей. Как правило, дикие растения обладают многими полезными свойствами и активно используются населением. При этом люди сознательно или бессознательно причиняют им значительный вред.

Сегодня под серьезной угрозой оказались те виды диких растений, которые отличаются лекарственными свойствами, обладают исключительно красивыми цветами или употребляются в пищу. [4.с.5-9].

В первую очередь экологическое воспитание должно опираться не только на чувство людей и их знания, любовь к природе, необходимо познать ее закономерности и правильно использовать в процессе преобразования. Лишь рациональное использование природы в сочетании с любовью к каждому ее позитивному проявлению, к ее красоте даст возможность обеспечить будущее нашей прекрасной Земли.

Целью экологического воспитания является осознание людьми окружающей среды, ответственность за ее состояние, что проявляется в разном научно обоснованном воздействии человека на природу. [11.с.2011-280].Взаимодействие человека и природы - это комплексное воздействие антропогенных факторов на природу и природных факторов на здоровье человека и его хозяйственную деятельность. [11.с.2011-280].

Люди не могут не изменять природу. Но они могут и должны перестать ее необдуманно и безответственно изменять. Если деятельность людей будет идти в соответствии с законами природы, а не вопреки им то изменение природы человеком станет способом ее сохранения, а разрушения. [11.с.2011-280].Развитие экологических знаний ведет к изменению взгляда на экономическое значение лесов. На первый план выдвигается их экологическая роль как регулятора климата и других компонентов природной среды. Такой подход вносит коренные изменения в вопросы эксплуатации и охраны лесов.Постоянное общение с природой и зависимость людей от нее на ранних стадиях развития человеческого общества сформировали определенные представления о значении природы в их жизни. Истощение какого-либо природного ресурса, в том числе и игравшего важную роль в жизни человека, приводило к необходимости принимать меры по их сохранению.

Обучающийся должен знать, что лесной покров - главная производительная сила Земли, энергетическая база ее живой оболочки – биосферы, связующее звено всех компонентов и важнейший фактор ее устойчивости. 90% всей фито массы суши сосредоточено в лесах, которые выполняют функции воспроизводства жизни.

Как нам известно, леса имеют большое санитарно-гигиеническое и целебное свойство, неоценимо также эстетическое значение лесов. Для поддержания равновесия химического состава лес один из факторов, особенно в балансе трех веществ: кислорода, углерода, азота. Листва хвоя, куски коры, сучья, попадая в почву, с помощью бактерий превращаются в удобрения.

В условиях возрастающей урбанизации, роста населения городов и промышленных центров усиливается стремление людей к отдыху на лоне природы - в лесах и других естественных зонах отдыха. Весьма велик оздоровительный эффект леса и при кратковременном пребывании в нем: наблюдается улучшение деятельности сердца, углубление дыхания, снижение возбудимости коры головного мозга, при этом улучшается настроение восстанавливается работоспособность.

Во многих городах пригородные леса люди превратили в места массового отдыха, эти незакономерные процессы наносят большой экологический ущерб и приводят к ухудшению качественного состояния лесов, а в некоторых случаях к его полной деградации: Снижаются санитарно- гигиенические, водоохране и почвозащитные функции природных лесов, теряется их эстетическая ценность. Совершенно ясно, что для лесов нужны определенные режимы ведения хозяйства, специфические формы организации территорий, регулярный контроль за их состоянием. Лесу принадлежит решающая роль в поддержании гидрологического режима рек, в предупреждении дефиляции и эрозии почв, а также в борьбе с засухами и суховеями.

Биосфера - это область распространения жизни на Земле, включающую населенную организмами верхнюю часть земной коры, воды, рек, от водохранилищ, морей, океанов и

нижнюю часть атмосферы (тропосферу). Биосфера представляет собой равновесную систему, в которой процесс обмена веществ и энергии происходят главным образом за счет жизнедеятельности организмов[1. 160-165].

Так как развивается промышленность и энергетика, средста транспорта, происходит антропогенное загрязнение биосферы, обусловленное жизнедеятельностью человека, во многих регионах мира воздействие загрязнения на биосферу, где происходящая в ней деятельность человека привела биосферу к экологическому кризису.

В настоящее время научно-техническая революция охватывает многие страны мира, а это не только прогресс, а также и влияние на здоровье человека, загрязняется атмосфера, нарушаются почвенные покровы и ландшафты, истощаются водные и лесные ресурсы и одновременно сокращается число животных.Многие ученые доказали, что на развитие биосферы, ее изменение могут оказывать воздействие природные факторы, геологические и биологические. В это время происходит нарушение природного равновесия в горах, ландшафта экосистемы и других компонентах биосферы. Могут разрушительно воздействовать на биосферу землетрясения, вулканические извержения и другие природные явления.

Все эти явления классифицируются как природные стихии, связанные с геолого-географическим строением, рельефом, климатом, динамическими движениями в земной коре и др.Многие отрасли наук о Земле изучают эти явления, вызывающие их факторы и процессы, разрабатывают различные мероприятия по их предотвращению или ослаблению, защите зданий и сооружений от разрушения, спасению людей и живых организмов. Можно назвать сотни крупных и мелких катастроф, которые ежегодно происходят на нашей планете, вызывая в земной коре и ландшафтах обратимые и необратимые изменения и трансформацию в растительном и почвенном покрове, в гидрологическом режиме природных вод, в экосистемах.[5 .с.92-100].Пора рассматривать природу (наравне с человеком) как один из фундаментальных объектов социально-экономического совершенствования. А поскольку следует скорректировать и наши программные положения, закладываемые в народнохозяйственные планы, в частности, в концепцию социально-экономического развития страны: не должно быть больше никаких препятствий к гармонизации взаимодействия общества и природы.

В "соревнование" по негативному воздействию на окружающую среду вступает и промышленное производство, постепенно, но неуклонно набирающее силу и столь же неуклонно увеличивающее техногенное давление на природу.

Самые ранние конфликты производства с природой возникли с зарождением металлургии. Достаточно высокого уровня она достигла в XVII-XIII веках. Окислительно-восстановительная реакция выделения железа и оксидов связана с применением углерода, основным источником которого в те времена была только древесина.Появление парового котла, двигателя внутреннего сгорания, развитие самых различных отраслей промышленности вызвали к жизни все новые источники загрязнения окружающей среды. Увеличивались количества и объемы химических соединений, поступающих в атмосферу, загрязняющих водоемы, проникающих в почву и недра Земли.В наши дни знамением времени становятся всенародная заинтересованность и всенародный характер обсуждения проблем охраны природы.

От правильного решения проблем охраны окружающей среды в значительной степени зависят возможности развития, благосостояния и жизнь не только нынешнего, но и будущих поколений. Нужно разумно пользоваться огромными, но не беспредельными восстановительными силами природы.Участь человечества и всей жизни на Земле в значительной степени зависит от установления равновесия между удовлетворением потребностей человека и ограничениями экологического характера, добиться которого можно лишь путём гармонизации отношений людей и природы. При этом этот процесс должен охватить все страны без исключения.

Такой негативный процесс, как загрязнение окружающей среды, обычно наносит комплексный ущерб обществу - экономический, санитарно- гигиенический, эстетический и т.д. Глобальные изменения атмосферы промышленными отходами и выхлопными газами. Влияние человеческой цивилизации на климат Земли стало реальностью, последствия которой уже

сейчас ощущаются людьми. Сильная жара в какой-то мере является следствием, так называемого парникового эффекта - глобального потепления атмосферы Земли в результате повышения содержания в ней углекислого газа, являющегося следствием вырубки лесов, в результате чего происходит выброс этого газа в атмосферу...

Атмосфера загрязняется промышленными выбросами, содержащими оксиды серы азота, углерода, углеводороды, частицы пыли. В водоемы и реки попадают нефть и отходы нефтепродуктов, вещества органического минерального происхождения; в почвенный покров - шлаки, зола, промышленные отходы, кислоты, соединения тяжелых металлов и др. Множество разработанных технологических процессов привело к росту числа токсичных веществ, поступающих в окружающую среду.Выбросы промышленных предприятий энергетических систем и транспорта в атмосферу, водоемы и недра достигли таких размеров, что в ряде районов земного шара уровни загрязнений значительно превышают допустимые санитарные нормы. Это приводит, особенно среди городского населения, к увеличению количества людей, заболевающих хроническим бронхитом, астмой, аллергией, ишемией, раком. [12. с.211-318].

Неблагоприятное влияние на жизнедеятельность человека оказывает шум, вибрации, инфразвук, а также воздействие электромагнитных полей и различных излучений (ультрафиолетовых, инфракрасных, световых, ионизирующих).Среда обитания человека - окружающая среда - характеризуется совокупностью органических, химических и биологических факторов, способных при определенных условиях оказывать прямое воздействие на деятельность и здоровье человека [8. 15-27].

Вопросами развития окружающей среды занимается экология - наука о взаимоотношениях живых организмов и среды их обитания. Рациональное решение экологических проблем возможно лишь при оптимальном взаимодействии природы и общества, обеспечивающем, с одной стороны, дальнейшее развитие общества, с другой - сохранение и поддержание восстановительных сил в природе, что достижимо лишь при проведении широкого комплекса практических мероприятий и научных исследований по охране окружающей среды.

Хозяйственная деятельность человека-это взаимоотношение человека и природы, комплекс воздействия антропогенных факторов на природу и природных факторов влияют на здоровье человека и его деятельность. И на постоянное влияние человечества на жизненную среду в наше время указывают мощное, локальное и глобальное воздействие на людей и экономику.

Для того чтобы не разрушить природу, люди не должны не обдуманно и безответственно изменять природу, а учитывать экологические законы. Если деятельность человека будет идти в соответствии с законами природы то изменение природы, человеком и есть способ сохранения природы.

Для того чтобы спасти животные и растительный мир, мы должны научить студентов понимать природу, особенно биологов, и знать, как сохранять и беречь исчезающие виды и среды обитания, влиять на окружающую среду и спасти природу от гибели.

В настоящее время развивается промышленная микробиология как одна из отраслей народного хозяйства, в которой производственные процессы-основа микробиологического синтеза, то есть сырьём, которое используется в промышленной микробиологии являются углеводы, нефть, газы, гидролизаторы и другое, а также отходы промышленной переработки масличных культур, сахарной свеклы и хлопка, антибиотики, витамины, ферменты, аминокислоты, кормовые дожди, средства защиты растений, животных, климат и так далее.

Надо сохранить на земном шаре воду - в том составе, в каком она способна утолять жажду, и нашу, и всего живого на планете, на которой большая часть всех пресных вод -уже используется на потребу цивилизации.Человек должен научиться управлять законами развития внешней среды, осознать ее место как в системе социокультурных ценностей общества, так и в системе собственных ценностей.Потребности личности в вещах не всегда совпадают с потребности общества. Причем природа такой потребности может быть позитивной или негативной, нравственной или безнравственной. То же самое можно сказать и о несовпадении

потребностей общества и личности.Мир культуры есть мир целостный, непрерывный. Мысль становится действием, действие - вещью, а вещь, в свою очередь, порождает мысль Провести между материальной и духовной культурой четкую грань по принципу: из чего "сделан" предмет, по-видимому, невозможно".

От правильного решения проблем охраны окружающей среды в значительной степени зависят возможности развития, благосостояние и жизнь не только нынешнего, но и будущих поколений. Нужно разумно пользоваться огромными, но не беспредельными восстановительными силами природы.

Рецензент: ***Саидов М.К.*** **– к.б.н., доцент ТНУ**

ЛИТЕРАТУРА

1. Андерсон Дж. М. Экология и наука об окружающей среде... биосфера, экосистемы, человек. Лен. Гидрометеоиздат, 1985.- С.160-165.
2. Артамонов В.И. //Растения и чистота природной среды. М: Наука; 1986 С. 124-144.
3. Воронов Н.А. Роль лесов в охране природы - Л. Гидрометлоиздат, 1988.- С.113-280
4. Воронов Н.А. Роль лесов в охране природы. - Л. Гидрометлоиздат, 1988.- С.113-134
5. Воронцов А.И., Щетинский Е.J1. Охрана природы – М: Агропромиздат. 1989. С. 92-100
6. Гирусов Э.Ф. Методологические проблемы теории взаимодействия в природе. М:-1978.- С.8-19
7. Гладков Н.А. Проблемы охраны природы и ее народнохозяйственное значение. М: Изд. Московского университета, 1968.-С.27.
8. Колбасов О.С. Правовая охрана природы. М:-1971. С. 15-27.
9. Кумачев А.Н., Кузьминок H.J1. Глобальная экология и химия. Минск: Университетское, 1991. С.175
10. Лукашев К.И. Тревоги и надежды. Изменяющаяся биосфера. Минск: Наука и техника, 1987: С. 92-100.
11. Миланова Е.В., Рябчиков Л.М. Использование природных ресурсов и охраны природы. – М: Высшая школа; 1986-280 с.
12. Розанов Б.Г. Основа учения об окружающей среде. М: Изд. Моск. Унив 1984-С. 211-318.
13. Сидаренько Г.И. Можев Е.А. Санитарное состояние окружающей среды и здоровье населения. М: Медицина, 1987.-126с.
14. Худушин Ф.С. Природа и мораль. М: 1983.С. 51-63.
15. Яницкий О.Н. Экология города. Зарубежные междисциплинарные концепции. М: Изд. Наука 1984.- С. 240.

ВАЗИФАҲОМ МУҲИММИ ТАРБИЯИ ЭКОЛОГӢ БО МАҚСАДИ ҲИФЗИ МУҲИТИ АТРОФ
(масоили экологӣ)

Тарбияи экологӣ натанҳо ба ҳиссиёти одамон, балки ба донишу малакаи онҳо вобастагии зич дорад. Дуст доштани табиат ва зарурияти донстани қонунҳои он, дуруст истифода бурдани донишҳо оид ба тағйирёбии табиат ва дигаргунсозии онҳоро аз байн намебаранд. Танҳо оқилона истифодабарии сарватҳои табиӣ ва меҳру муҳаббат ба зуҳуроти зебои он имкон медиҳад, ки Замини мо боз ҳам зебою хуррам гардад. Мақсади асосии тарбияи экологӣ огоҳии одамон аз муҳити зист ва масъулият барои муҳофизати табиат, ки дар таъсири оқилонаи илмӣ асосноки инсон ба табиат зоҳир мегардад.Таъсири мутақобилаи инсон ва табиат ин таъсири якҷоягии омилҳои антропогенӣ ба табиат ва омилҳои табиӣ ба саломатӣ ва фаъолияти иқтисодии одамон мебошад.Одамон ба тағйирёбии иқлим ёрӣ расонида наметавонанд, вале онҳо метавонанд барои тозагию зебои он масъулияти баланд дошта бошанд. Агар фаъолияти одамон мувофиқи қонунҳои табиат равад, на бар хилофи онҳо, пас аз тарафи одам тағйир додани табиат роҳи нигаҳдории он ва вайрон кардани он мегардад.Инкишофи донишҳои экологӣ боиси тағйир ёфтани нуқтаи назари аҳамияти иқтисодии ҷангалҳо мегардад. Нақши экологии онҳо ҳамчун танзимгари иқлим ва дигар ҷузъҳои муҳити табии дар мадди аввал гузошта мешавад. Ин муносибат дар масъалахои истифода ва муҳофизати ҷангал дигаргуниҳои куллӣ ба амал меорад.Алоқаи доимӣ бо табиат ва вобастагии одамон ба он дар марҳалаҳои аввали тараққиёти ҷамъияти инсонӣ дар бораи аҳамияти табиат дар ҳаёти онҳо ақидаҳои муайянро ба вуҷуд овард.

Калидвожаҳо: ҷангал, растанӣ, буттаҳо, дарахтон, ҳавои тоза, сайругашт, ҳандақҳо, нишебиҳои кӯҳӣ, боғҳои ҷангали сунъӣ, кабудизоркунӣ, муҳити зист, арзишҳо, гулҳои нодир, муносибати инсон ба табиат.

ВАЖНЕЙШИЕ ЗАДАЧИ ЭКОЛОГИЧЕСКОГО ВОСПИТАНИЯ С ЦЕЛЬЮ ЗАЩИТЫ ОКРУЖАЮЩЕЙ СРЕДЫ
(экологические проблемы)

Экологическое воспитание должно опираться не только на чувства людей, но и на их знания. Любовь к природе не избавляет от необходимости познавать ее закономерности и правильно использовать эти знания о природе в процессе ее преобразования. Лишь рациональное использование природы в сочетании с любовью к каждому ее позитивному проявлению, к ее красоте даст возможность обеспечить будущее нашей прекрасной Земли. Целью экологического воспитания является осознание людьми окружающей среды, ответственность за ее состояние, что проявляется в разумном научно обоснованном воздействии человека на природу. Взаимодействие

человека и природы - это комплексное воздействие антропогенных факторов на природу и природных факторов на здоровье человека и его хозяйственную деятельность. Люди не могут не изменять природу. Но они могут и должны перестать ее необдуманно и безответственно изменять. Если деятельность людей будет идти в соответствии с законами природы, а не вопреки им, то изменение природы человеком станет способом ее сохранения, а разрушения. Развитие экологических знаний ведет к изменению взгляда на экономическое значение лесов. На первый план выдвигается их экологическая роль как регулятора климата и других компонентов природной среды. Такой подход вносит коренные изменения в вопросы эксплуатации и охраны лесов. Постоянное общение с природой и зависимость людей от нее на ранних стадиях развития человеческого общества сформировали определенные представления о значении природы в их жизни.

Ключевые слова: лес, растения, кустарник, деревья, чистый воздух, прогулки, террасирование, горные склоны, искусственные лесопарки, озеленение, среда, ценности, редкие цветы, отношение человека к природе.

THE MOST IMPORTANT TASKS OF ENVIRONMENTAL EDUCATION FOR THE PURPOSE OF PROTECTION OF THE ENVIRONMENT
(environmental problems)

Environmental education should rely not only on the feelings of people, but also on their knowledge. Love for nature does not eliminate the need to know her patterns and correctly use these knowledge of nature in the process of its transformation. Only rational use of nature in combination with love for each positive manifestation, to her beauty will provide an opportunity to ensure the future of our NPEKAnaya Earth. The purpose of environmental education is the awareness of people of the environment, responsibility for its condition, which is manifested in different scientifically substantiated impact of a person in nature. The interactions of man and nature are the integrated effect of anthropogenic factors on nature and natural factors on human health and its economic activities. People cannot but change nature. But they can and must stop it thoughtlessly and irresponsible. If the activities of people will go in accordance with the laws of nature, and not contrary to them, the change in nature by man will become a way to preserve it, but destruction. The development of environmental knowledge leads to a change in the economic significance of forests. Their environmental role is put forward for the climate regulator and other components of the natural environment. This approach makes indigenous changes to the issues of exploitation and protection of forests. Constant communication with nature and the dependence of people from it in the early stages of the development of human society have formed certain ideas about the importance of nature in their lives. The exhaustion of any natural resource, including the playful role in the human life, led to the need to take measures to preserve them.

Key words: forest, plants, bush, trees, clean air, walks, terracing, mountain slopes, artificial forest parks, landscaping, environment, values, rare flowers, human attitude to nature.

Маълумот дар бораи муаллиф: ***Назарова Хайри Акрамовна*** - Донишгоҳи миллии Тоҷикистон, муаллими калони кафедраи умумидонишгоҳии педагогика. **Суроға:** Ҷумҳурии Тоҷикистон, ш. Душанбе, хиёбони Рудакӣ, 17. Телефон: +**992 934 20 20 53**.. E- mail: **khayri.nazarova** i@mail.ru
Ғайратова Кибриё Асламшоевна - Донишгоҳи миллии Тоҷикистон, муаллими калони кафедраи умумидонишгоҳии педагогика. Суроға: Ҷумҳурии Тоҷикистон, ш. Душанбе, хиёбони Рудакӣ 17. Телефон: **+992 908286868**. E- mail: **khayri.nazarova** i@mail.ru

Сведение об авторах: ***Назарова Хайри Акрамовна*** - Таджикский национальный университет, старший преподаватель общеуниверситетской кафедры педагогики. **Адрес:** Республика Таджикистан, г. Душанбе, проспект Рудаки, 17. Телефон: **+992 934 20 20 53**. E-mail: **khayri.nazarova** i@mail.ru
Гайратова Кибриё Асламшоевна - Таджикский национальный университет, соискатель общеуниверситетской кафедры педагогики. **Адрес:** Республика Таджикистан, г. Душанбе, проспект Рудаки, 17. Телефон: **+992 908286868**. E-mail: **khayri.nazarova** i@mail.ru

Information about the authors: ***Nazarova Khayri Akramovna*** - Tajik National University, senior lecturer at the university-wide department of pedagogy. **Address:** Republic of Tajikistan, Dushanbe, Rudaki Avenue, 17. Phone: **+992 934 20 20 53**. E-mail**: khayri.nazarova** i@mail.ru
Gayratova Kibrie Aslamshoevna - Tajik National University, candidate of the University-wide Department of Pedagogy. Address: Republic of Tajikistan, Dushanbe, Rudaki Avenue, 17. Phone**: +992 908286868**. E-mail: **khairi.nazarova i@mail.ru**

УДК: 37.412

ИСТИФОДАИ ТЕХНОЛОГИЯИ ПЕДАГОГӢ ВА УСУЛҲОИ ГУНОГУНИ ТАЪЛИМИ ҒАЙРИРАСМӢ

Мирализода А.М.,Сафаров М.В.
Донишгоҳи давлатии Кӯлоб ба номи Абӯабдуллоҳи Рӯдакӣ

Усули технологияи таълими ғайрирасмии калонсолон, ки дар марҳилаи кунунӣ торафт бештар дар сатҳҳои гуногуни таҳсилот маъмул шуда истодааст, ҳам дар системаи расмӣ ва ҳам дар таҳсилоти ғайрирасмӣ усули таълим дар асоси усули таҳқиқоти мавзӯӣ баргузор шуда метавонад.

Усули таҳлили ҳолатҳои мушаххас дар аввали асри XX пайдо шудааст. Дар мактаби тиҷорати Донишгоҳи Ҳарварди ИМА дар муҳити таҳсилоти калонсолон истифода шудааст. Интихоби воқеа барои ҳолатҳое, ки мубоҳисаи онҳо ба рушди салоҳият, малака ва донишҳои муайян нигаронида шудааст (масалан, рушди малакаҳо барои муқоиса: 10-14 ҳолатҳо анҷом дода шудааст, воқеа кушодааст, дар ҳар лаҳза иваз ё такмили он метавонад вуҷуд дошта бошад). Дар ҷараёни таълими ғайрирасмӣ ин ҳолатҳо муҳокима карда мешаванд.

Дар раванди таълими ғайрирасмӣ, омӯзгорон метавонанд якчанд ҳодисаҳоро таҳия кунанд, ки баъдан метавонанд дар раванди кори педагогии худ, бо омӯзандагон онро мавриди истифода қарор диҳанд. Чунин технологияи ташкили таълими ғайрирасмӣ нисбат ба усулҳои анъанавии ташкили такмили ихтисос бартариҳои зиёд доранд, ки ба андешаи мо аз инҳо иборатанд:

1.Онҳо аз ҷиҳати иттилоотӣ васеанд, дар муҳтаво навоваранд, ба Шумо имкон медиҳанд, ки бевосита ба навовариҳо дар муҳити касбӣ ва амалӣ шинос шавед;

2.Ба Шумо имконият медиҳанд, ки татбиқи навовариҳои мустақимро бубинед;

3.Шунаванда имконият пайдо мекунад, ки мустаъқиман ба муаллифи ғояи педагогӣ саволҳои ба худ мароқоварро пешниҳод намояд;

4.Ошноӣ бо ғояҳои инноватсионӣ дар шакли технологияҳои педагогӣ, фестивалҳои педагогӣ, ки дар он технологияҳои гуногун муаррифӣ карда мешаванд, шунаванда имконият дорад, ки ин навоварии педагогиро дар муҳити таълимие, ки худ дар он кор мекунад, мавриди санҷиш қарор диҳад;

5.Имкони шунидани андешаҳои ҳамкасбони худро оид ба идеяи педагогии нишон додашуда ва дар мавриди даркорӣ дар худ муқоиса намудани онҳо.

Роҳу усулҳои муосири таълими ғайрирасмӣ, технологияеро дарбар мегиранд, ки вобаста ба робитаи мавҷудаи таҳсилоти ғайрирасмӣ ва равишҳо ба таълими анъанавӣ, ба таври гуногун татбиқ карда мешаванд. Усулҳои таълими ғайрирасмӣ, дар таълим ва тарбия васеъ истифода мешаванд, чунки таълими ғайрирасмӣ бо дарки самтҳои танқидии иттилоот, масъулияти шахсии ҳамаи иштирокчиён дар ҷараёни таълим ва чорабиниҳои гузаронидашуда, нигаронида мешавад.

Дар таҳсилоти ғайрирасмӣ, шахси соҳибмаълумот на танҳо дониш мегирад, балки дорои симои идеалии ояндаи худ мегардад. Дар мавриди истифодаи мақсадноки се гурӯҳи усулҳо дар таълими ғайрирасмӣ чунин самтҳои боварӣ ҳосил мегарданд:

1. Усулҳои омӯзиши берун аз ҷойи кор;
2. Усулҳои таълим дар ҷойи кор;
3. Усулҳои таълим ҳам дар ҷойи кор ё берун аз ҷойи кор (омехта).

Усулҳои таълими берун аз макони кор, дар курсҳои муназзами таълим бо танаффус, аз кор ё худ бидуни ҷудошавӣ дар шом ва истироҳат истифода мешаванд. Ин усулҳоро ҳам дар таълими расмӣ ва ҳам ғайрирасмӣ метавон татбиқ кард. Ба қатори ин усулҳо: лексияҳо, суҳбатҳо, мубоҳисаҳо, семинарҳои модератсионӣ, супоришҳои гурӯҳӣ, кори гурӯҳӣ оид ба таҳияи лоиҳаҳо, омӯзиши фосилавӣ, омодагиҳои беруна ва семинарҳои интерактивӣ ва ғайра мебошанд. Онҳо, инчунин, метавонанд барномаҳои қонеъ кардани ниёзҳои инфиродиро дар таълим ва барномаҳои рушди шахсиро дарбар гиранд.

Низоми таҳсилоти ғайрирасмӣ бисёр озодиҳои педагогӣ, вақти дарс, шаклҳо, низоми ҳамкорӣ (иртибот) ва инчунин, хусусиятҳои синнусолиро дарбар мегирад, ки ҳамаи онҳо баҳри бештар, истифода намудани усулҳои мубоҳисавӣ ва камтари иттилоотӣ равона карда шудаанд.

Омӯзиши берун аз ҷойи кор метавонад аз ҷониби ҳамкорон, кормандон, андрагогҳо (мутахассисони соҳаи таълиму идоракунӣ ва машваратии калонсолон) ва ғайра гузаронида шаванд. Барои самаранок ба роҳ мондани истифодаи усулҳои таълим, дар ҷойи кор ё берун аз он мутахассисони муассисаҳои берунаи таҳсилоти умумӣ ё касбӣ, шахсони алоҳида, мушовирони таълимӣ ё лекторони даъватшуда ва олимон ҷалб карда мешаванд. Ташкилотҳои таълимӣ аксар вақт ба созмонҳои хориҷӣ ва шахсони алоҳида, барои машғулият оид ба мушкилоти гуногун муроҷиат мекунанд ва дар ин самт нақши низоми таҳсилоти ғайрирасмӣ низ таҷдиди назар карда мешавад.

Усулҳои таълимӣ дар ҷойи кор усулҳое мебошанд, ки ҳамарӯза ё дар қисми барномаи махсуси таҳияшудаи таълимӣ истифода бурда мешаванд. Ба қатори онҳо намоиш, мураббигӣ, ротатсияи намудҳои кор, гирифтани таҷрибаи системавӣ ва дигар намудҳои рушди шахсият дохил мешаванд. Ин усулҳоро тавассути системаи ғайрирасмии таълимӣ ҳамчун вазифаи махсус барои «омӯхтан», аз худ кардан, такмил додани дониш ва густариши салоҳиятҳо истифода бурдан мумкин аст.

Чорабинии корпоративӣ (дастаҷамъона) усулест, ки дар марҳалаи (ҳамкории ғайрирасмӣ) рушд ва ташаккули гурӯҳро ифода мекунад, махсусан, вақте аз коркарди бозиҳои таълимӣ дар доираи барномаи рушди ташкилот объектҳо интиқол дода мешаванд, ё бо таҳияи харитаи роҳ алоқамананданд.

Агар мо ба масъалаи такмили таълим дар таҳсилоти ғайрирасмӣ таваҷҷуҳ дошта бошем, ин на танҳо нақши омӯзгор, балки нақши як дастурдиҳандаи хуб, бад ва муқарририро барои омӯзиш ва муҳокима пешниҳод хоҳем кард.

Вазифа ё системаи асосии сохти ин механизм, ки он аз ҷониби гурӯҳ барои тавсифи фарқиятҳо дар объектҳои муҳими таълимӣ истифода мешавад, аммо чунин система муҳокимашаванда вуҷуд надорад, аз ин рӯ, аъзоёни гурӯҳ бо зиддиятҳо ва душвориҳои муқоисавӣ қаноатманд мегардад, ки барои вазъи объектҳо хело муҳим арзёбӣ мегардад. Ҳатто агар система вуҷуд надошта бошад ҳам, онро аксар вақт метавон дар раванди муошират эҷод кард.

Технологияи коучинг (усули таълимест, ки дар ҷараёни он шахсе, ки онро «тренер» меноманд, ба донишҷӯ ё омӯзанда барои расидан ба зиндагии муайян кумак мекунад)-ро дар Ҷумҳурии Тоҷикистон одатан технологияи самт ва рушд меноманд. Ин усули инфиродии таълимӣ буда, барои рушди малакаҳо, тавсияи дониш ва ташаккули муносибат ба корманди педагогӣ таҳия шудааст. Ин яке аз шаклҳои расонидани кумак ба субъектҳо дар фаҳмидани он ки оё онҳо хуб кор мекунанд ва чиро бояд дар раванди таълими ғайрирасмӣ омӯзанд, дарбар мегиранд. Дар таҷрибаи Тоҷикистон коучинг ба шогирдтайёркунӣ менторинг (як намуди муносибатҳои дастгирӣ ва роҳи самараноки интиқоли дониш, таҷриба аз коршиноси ботаҷриба, соҳибкор, роҳбар (мураббӣ) мебошад) дахл дорад, ки он чандон дақиқ нест, аниқтараш инро мебояд чунин баррасӣ кард:

1.Роҳбарӣ ба ҳайати ваколатдор;

2.Истифодаи ҳама гуна ҳолатҳои бавуҷудоянда, ҳамчун имконият барои таълим;

3.Иҷрои вазифаҳои муайян, вале на ба дастури супориш оид ба чӣ гуна ва чӣ кор кардан, балки ҳамеша дар асоси мусоидат ба фанҳо ва таълим.

Вазифаи асосии андрагог аз ташаккул додани тафаккури хонандагон барои дарк кардани аҳамияти падидаи баррасишаванда иборат аст, то ки онро воқеӣ ва зарурӣ гардонад. Эҳтимолан андрагог дар системаи таълими ғайрирасмӣ на бо интиқоли донишҳои нав, балки бо ташаккули объектҳо алоқаманд аст. Дастурдиҳанда шунавандагонро ба сухан гуфтан, мубоҳисаро дар хатти қаблан пешбинишуда бурдан даъват мекунад, ки вай бояд нақша ва ҳадафи ниҳоӣ дошта бошад, то тавонад натиҷаҳои фосилавӣ ва ниҳоиро ҷамъбаст кунад. Ин усул ба гурӯҳи методҳои таълимӣ берун аз ҷойи кор мансуб мебошад.

Ҳамин тариқ, истифодаи технологияҳо ва усулҳои гуногуни таълим аз ҷумла, таълими ғайрирасмӣ мебошад, ки тавассути он методҳо ва технологияҳо фаъолияти коммуникатсиониро бо роҳҳои гуногун ташкилу баррасӣ намуда, шунавандаро дар ҷараёни ин фаъолият дар самти се механизм дохил мекунанд: ҳаммонанд кардан, қолабкунонидан ва робитаи мутақобила.

Ҳангоми интихоби усулҳо ва технологияҳо хусусиятҳои дараҷаи омӯзандагони калонсол, бояд ба назар гирифта шаванд, ки дар заминаи фаҳмиши таълими ғайрирасмӣ ҳамчун намуди фаъолияти коммуникатсионӣ, шаклҳои ҳамкорӣ асоснок карда шаванд. Ҳангоми гузаштан аз механизмҳои монандкунӣ, инъикос, қолабсозӣ, робитаи мутақобила ин муошират, ҳамкорӣ байни таълимгиранда ва инструктор (омӯзгор шахсест, ки дастур медиҳад, чизе ё мавқеъро таълим медиҳад), бояд барпо карда шавад. Се гурӯҳи усулҳоро истифода намудан ба мақсад мувофиқ аст; дар ҷойи кор; берун аз ҷойи кор ва омехта; истифода намудани технологияи иттилоотию коммуникатсионӣ (ТИК).

Дар шароити гузариш ба системаи маблағгузорӣ ҳангоми таълим дар системаи такмили ихтисос чунин унсурҳо ҷараён мегирад, аз ҷумла, имкониятҳои таълими расмӣ, таҳсилоти ғайрирасмӣ, усулҳо, шаклҳо ва технологияҳои таълимро дарбар мегиранд, ки метавонанд ба самаранокӣ ва самарабахшии ҳайати омӯзгорон таъсири мусбат расонанд. Гузаштан ба системаи маблағгузории такмили ихтисос таълим каме муташаккил мешавад, ҷузъи эҷодии ин раванд тақвият дода мешавад, ки ин ба таълими ғайрирасмӣ мусоидат мекунад. Рушди марҳилаҳои назариявии таълими ғайрирасмӣ, роҳҳои дохил кардани он ба системаи такмили ихтисос дар марҳилаи кунунӣ боиси сазовори омӯзиши ҳаматарафа мебошанд.

Таҷрибаи вилояти Хатлон муҳим будани таълими ғайрирасмиро дар системаи такмили ихтисос тасдиқ мекунад. Омӯзиши таҳсилоти ғайрирасмӣ, дар минтақаҳои гуногун имкон медиҳад, ки мавҷуд набудани системаи мақсадноки фарогирии таҳсилоти ғайрирасмӣ дар Ҷумҳурии Тоҷикистон нишон дода шавад. Таҳсилоти бештари ғайрирасмӣ аз курсҳои гуногун иборат аст, ки дар онҳо намояндагони касбу кор ва синну соли гуногун пайгирии як ҳадаф мегардад. Дар байни ин курсҳо: «Саводнокии иттилоотӣ», «Таълими забони гуфтугӯи хориҷӣ», «Андозбандӣ», «Омӯзиши психологӣ» ва дигарон амал мекунад.

Онҳо дар тамоми минтақаҳо сершуморанд ва аксаран ба ҳайси хизматрасониҳои таълимӣ ташкил карда мешаванд, маълумоти расмиро пурра мекунанд ва ҳамчун фармоиши давлатӣ амалӣ карда мешаванд. Вақтҳои охир шумораи курсҳои гуногун, ки дар онҳо категорияҳои калонсолон таҳсил мекунанд, афзоиш ёфтааст, ки ин зарурияти таълими ғайрирасмии онҳоро тасдиқ мекунад. Ташкил ва бароҳмонии мақсадноки курсҳои таҳсилоти ғайрирасмӣ барои калонсолон мушкил аст, зеро дар ин сурат баъзе курсҳо кушода ва баъзе курсҳо баста мешаванд.

Таълими ғайрирасмии ҳайати омӯзгорон дар системаи такмили ихтисос, ки системаи иҷтимоӣ, динамикӣ, кушода, тағйирёбанда, мобилӣ баррасӣ мешавад, ба эҳтиёҷоти касбии омӯзгорон, дигаргуниҳои иҷтимоиву фарҳангиро дар ҷомеа, аз ҷумла, дар фаъолияти касбӣ, дар таълими кулли системаҳо зиёдтар таваҷҷуҳ мекунад.

Асоси дохил намудани усулҳои таълими ғайрирасмӣ ба низоми такмили ихтисос, ин ташкил намудани мубоҳисаҳо дар асоси истифодаи усули фокус-гурӯҳҳо (як усули сифатӣ дар ҷомеашиносӣ мебошад, ки аз ташкили таҳқиқот тавассути ҷамъ овардани гурӯҳ иборат аст), фаҳмида мешавад, ки онҳо дар синфҳо аз рӯйи мушкилоти касбию педагогии ишорагардида ва баррасии минбаъдаи порчаҳои алоҳидаи проблема дар гурӯҳҳои хурд мебошад. Муҳокима, қоидаҳои пешниҳоди натиҷаҳои кории ҳар гурӯҳ (шакл, давомнокӣ, сохтор, омили вақт, маводи муаррифии таҳиягардида ва арзёбӣ)-ро дарбар мегирад. Меъёрҳои арзёбии пешниҳоди натиҷаҳоро метавонад муаллим таҳия намоянд ва ба омӯзандагон дар аввали дарс пешниҳод намояду бо ҳамроҳ бо иштирокчиёни курс онро низ таҳия намояд.

Вазифаҳо пас аз курсҳо имкон медиҳанд, ки бо назардошти дараҷаи огоҳии мавзӯи баҳс, шавқу рағбати шахсиятӣ ва касбии (омӯзгории) шунавандагон фардӣ кунонида

шаванд. Вазифаҳо метавонанд аз рӯйи интихоб пешниҳод карда шаванд, «Ман»-вазифаҳо низ инчунин, метавонанд дар андозаи таълими ғайрирасмӣ имконпазир бошанд.

Таълими ғайрирасмӣ новобаста аз он шакле, ки ба системаи такмили ихтисос тавассути манбаъҳои гуногуни таълим дохил карда мешавад, бояд бо истифодаи чунин бандҳо амалӣ гардад:

1. Системаҳои таълимии анъанавӣ ва инноватсионӣ;
2. Марказҳо (илмӣ-методӣ ва иттилоотӣ-методӣ);
3. Марказҳои бисёрвазифагии тахассуси амалӣ;
4. Марказҳо барои сертификатсияи мустақил;
5. Инкубаторҳои технологияҳои нав ва инноватсияҳои дигар;
6. Кластерҳои таълимӣ дар заминаи такмили ихтисос;
7. Ширкатҳо, ассотсиатсияҳои инноватсионии таълимӣ.

Равишҳои илмӣ-таълимӣ новобаста аз шакли он доимо рушд мекунанд, ки бо технологияҳои иттилоотӣ ва коммуникатсионӣ, аз ҷумла, тавассути ҷамоаҳои шабакавӣ ҳавасманд карда мешаванд. Ҷамоаи шабакавӣ ҳамчун шаклҳои фарогирии табии таълими ғайрирамсмӣ шомил намудани таълими ғайрирасмӣ ба системаи такмили ихтисос ва махсуси ташкилшуда амал мекунанд.

Ҷамоаи шабакавӣ ҳамчун шакли фарогирии таълими ғайрирасмӣ, ки тамоюлҳои рушди омӯзгоронро дар марҳилаи кунунӣ равшан ифода мекунанд.

Ҳамин тариқ, вариантҳои гуногуни ворид намудани таълими ғайрирасмӣ ба системаи такмили ихтисос баррасӣ карда шудаанд. Муайян карда шуд, ки ин масъала торафт бештар дар сохторҳои таълимӣ ҷалб кардашуда истодааст, зеро аз ҳайати омӯзгорон (тренерон) хоҳиш карда мешавад, ки баҳри беҳтарсозии ин раванди муҳими таълим, яъне таълими ғайрирасмии калонсолон чораҳои зарӯрӣ андешанд.

Интиқоби босуръат инкишофёбандаи таҳаввулоти илмӣ-техникӣ, аз ҷумла, рушди техника ва технологияи информатсионӣ-коммуникатсионию иттилоотӣ боиси ташаккули ҷанбаҳои иқтисодӣ, иҷтимоию фарҳангии ҷомеаи умумибашарӣ, воридшавии Ҷумҳурии Тоҷикистон, бахусус сохтори илму маориф ба низоми нави таълими кредитию фосилавӣ ва ба фазои ягонаи таҳсилоти ҷаҳоншавии он, рушди шаклҳои нави таълим, тайёрии касбию касбомӯзӣ, такмил ва бозомӯзии ихтисосмандони соҳаи омӯзгорӣ дар тамоми самтҳо, ҳамчунин, ҳадафҳои навину навгонӣ ва навсозию ислоҳоти таълимии муассисаҳои таълимӣ дар кишвар гардид.

Аз ин рӯ, ташаккули ҷанбаҳои гуногуни илмию назариявии рушди таълими ғайрирасмӣ, самти равишҳои методологиро дар заминаи мундариҷаи Консепсияи миллии таҳсилот дар Ҷумҳурии Тоҷикистон (Қарори Ҳукумати Ҷумҳурии Тоҷикистон аз 03.05.2006, таҳти №200) таълими расмиро ворид намуда, дар муқоиса бо таълими анъанавӣ дар ҷойгоҳи таълими ғайрирасмиро дар соҳаи маорифи Ҷумҳурии Тоҷикистон ва хориҷи он тавсиф ва баррасӣ намудан зарур аст. Мутаассифона, ягон коркарди илмӣ, ки ҷанбаҳои асосии таҳсилоти ғайрирасмиро дар системаи такмили ихтисосу касбомӯзии калонсолон амалӣ накардааст.

Тавре, ки Е.Л.Фрумина қайд намудааст, «Баҳри ба даст овардани дониш ва малакаҳои нав нақши калидиро на таҳсилоти расмӣ, балки таълими мутаносиб ва ғайрирасмӣ мебозад» [14, с.278].

Ҷанбаҷҳои педагогию дидактикиии таълими ғайрирасмию касбомӯзии калонсолон дар таҳқиқотҳои олимони дохилӣ ва хориҷӣ ба мисоли Ҷ. Алимӣ [2], Ф. Азимова [1], М.В. Сафаров [14], А. Макаренья [5], А.М. Митина [6], О.Н. Олейникова [9] ва дигарон ба таври илмӣ, назариявию амалӣ тавсифу баррасӣ гардидаанд.

Таҳсилоти умумӣ дар давоми тамоми умр тавассути истифодаи воситаҳои иттилоотӣ ва ҳамчун воситаи худомӯзии раванди таълим амал мекунад, аммо таҳсилоти ғайрирасмӣ бошад, самаранокии раванди бозомӯзию худомӯзиро фаъол ва такмил медиҳад.

Бо истифода аз таҳқиқоти олимон: Е.В. Пискунов [11], Н.И. Никитина [3], Г.А. Клюева [7] ва М.С. Якушкина [17], ба ҷанбаҳои таълими ғайрирасмӣ диққат дода, дар байни онҳо мо тавонистем озмоишҳои педагогиро оид ба ҷанбаҳои таълими ғайрирасмӣ дар байни калонсолон бо истифода аз саволнома - анкетаҳо, саволи кадом усулҳо, шаклҳо

ва технологияҳоро барои ташкили таълимӣ тестҳои тахассусӣ ва роҳу усулҳои технологияи ҷараёни таълими ғайрирасмӣ истифода бурдан мумкин аст, гузаронида шуд ва чунин натиҷагирӣ карда шуд:

– таҳрезии хусусиятҳои фаъолияти касбӣ ё сифатҳои шахсии омӯзгор ва дониши калонсолон;

– доштани таҷрибаи касбӣ ва ҳаётӣ, дониш ва малака;

– имконнопазирии таълими «бо зӯрӣ бор кардан» ва «калонсолон бояд омӯзанд»;

– онҳо танҳо чизҳои ба худашон заруриро меомӯзонанд;

– дар ҷараёни кор меомӯзанд;

– тағйироти равонӣ ва физиологии синну солӣ.

Ҳадафи ташкили таълими ғайрирасмии калонсолон, иборат аз дарёфти вазифа ва ҷустуҷӯи роҳу усулҳо ва ҳаллу рафъи ин мушкилот ба шумор меравад.

Муносибат ба омӯзиши таълими ғайрирасмӣ аз нуқтаи назари фаъолияти коммуникативӣ ва муносибату назарияи эмпирикӣ (таҳлили дақиқи маълумотҳои таҷрибавӣ), назарияи он, интихоби истифодаи роҳу усулҳо, шаклҳо ва технологияҳои иттилоотӣ, таҷрибаи хонандагон, аз ҷумла, таҷрибаи муошират ҳамчун нуқтаҳои калидии консепсияи «Таҳсилоти калонсолон дар Ҷумҳурии Тоҷикистон» маҳсуб меёбад. Дар таълими ғайрирасмӣ дар ин замина, андешаи муҳаққиқон Е.Л. Фрумина [16], Е.В. Пискунов [11], нақши асосӣ на ба муаллим, балки коромӯзон ва мушоҳидаю озмоишҳои педагогии мо (кадрҳои педагогӣ) ишғол менамояд.

Хусусияти таълими ғайрирасмӣ дар он аст, ки вазифаи асосии муаллимон ин кумак расонидан ба омӯзанда буда, дониши худро ба равияи омӯзандагон яъне – таълим додани калонсолон баланд бардоран ва маҳорати касбии худро сайқал диҳанд. Аз ин рӯ, ба андешаи мо таълими ғайрирасмӣ он маъниро дорад, ки ҳангоми ташкилу истифодаи технологияи иттилоотӣ ва шаклҳои самараноки таълимии ба машқҳои амалӣ асос ёфта, яке аз масъалаҳои меҳварии таълим ба шумор меравад.

Аз озмоишу мушоҳидаҳои педагогии мо бар меояд, ки системаи аз ҳама самарабахши таълими ғайрирасмӣ, ин системаест, ки дар доираи он мушкилот, ҳодисаҳо, вазифаҳои марбут дар раванди таълим ва ба фаъолияти касбии худ аз тарафи омӯзандагон танҳо дар ҷойи кор, дар муколамаҳо фаъолияти технологияи коммуникатсионӣ – ахборотӣ баррасӣ карда мешаванд.

Таълими ғайрирасмӣ ҳамчун намуди фаъолияти технологияи коммуникатсионӣ тавассути се намуди муоширатро дар бар мегирад, яъне дар сатҳи макро (муошир͏ати муаллимон бо таълимгирандагон ҳамчун шарти ҳаёти иҷтимоӣ), мезо, ки робитаҳои инфиродии касбии байнишахсиро инъикос мекунад (дар гурӯҳҳои педагогӣ) ва микро, ки он ҳамчун муошират дар интихоби шаклҳо, усулҳо ва технологияҳои таълимӣ, дар асоси муносибати ҳамдигарфаҳмӣ муайян карда мешавад, яъне метавон тазаккур намуд, ки ин раванд метавонад тавассути фаҳмишу рафтор ва тафсир бо истифода аз усулҳои маълуми фаъолияти педагогӣ) баррасӣ карда шавад.

Ҷорисозии таълими ғайрирасмӣ тавассути муносибатҳои кориро дар шакли пешниҳодҳо, андешаҳо, иттилоот, дархостҳои иттилоотӣ ва дар шакли изҳорот, амалҳо ҳамчун намуна (таҷрибаи пешқадами педагогӣ), технологияҳо, шаклҳо ва ғайра тавассути се шакли асосии коммуникатсионӣ, яъне монологӣ, муколамавӣ ва полологӣ имконпазир мегардад.

Татбиқи сохтори таълими ғайрирасмӣ дар ҷараёни таълим, тавассути бақайдгирии вазъи корӣ дар асоси ташкили чорабиниҳои ҳамкории омӯзандагон ва коромӯзон амалӣ карда мешавад. Дар рафти чорабиниҳо, ҳамкории омӯзандагонро дар ҷараёни таълими ғайрирасмӣ, масалан, корҳои тайёрӣ, муқаррар кардани мавзӯъ, ташкили марҳилаи танқид, машқҳои эҷодӣ, идоракунии фосилавӣ, самаранокии санҷишу назорат ва марҳилаҳои дигаргунсозӣ таҷдиди назар мешаванд.

Клюева Г.А. [7] дар таълими ғайрирасмӣ вазифаҳои ба салоҳият нигаронидашударо бо таври зайл пешниҳод менамояд, аз ҷумла, масъалаҳои таррохӣ, ки дар доираи онҳо баъзе салоҳиятҳои касбӣ аз ҷониби муаллим ва дигар кормандони педагогӣ таҳия карда мешаванд ва вазифаи ба салоҳият нигаронидашуда - сохтани намоиши слайдҳо мебошад,

ки ҳангоми таҳияи вазифаҳои ба салоҳият нигаронидашуда, бояд шартҳои зерин ба назар гирифта шаванд:

1. Вазифа ҷиҳати иҷроиши масъалаҳои иҷтимоӣ ва касбӣ нигаронида шуда бошад;
2. Бояд ба таври касбӣ равона карда шавад;
3. Тавсифи усулҳо ва методҳое, ки фаъолият сурат мегирад, ҳамроҳ карда шавад.

Дар минтақаи Кӯлоб намудҳои гуногуни конфронсҳо, мизҳои мудаввар, семинарҳои кӯтоҳмуддати мавзӯӣ (тарзҳои идоракунию арзёбии муосири сифати таълим), аз ҷумла, семинарҳои онлайнӣ ва форумҳо «Инноватсияҳои педагогӣ: гузашта, ҳозира ва оянда», «Фарҳанги корпоративии муаллимон – афсона ё воқеият», воситаҳои ғайрианъанавии гуногуни технологияҳои таълимӣ ҳамчун асос барои истифодаи технологияҳои иттилоотию коммуникатсионӣ (ТИК) дар заминаи таҷрибаи кории касбии таълимӣ, худташкилӣ, семинарҳо гузаронида мешаванд, ки натиҷаҳои ниҳоии онҳо чунинанд:

- баъзе аз технологияҳои санҷидашуда, дар курсҳои таълими ғайрирасмӣ бо иштироки сатҳи гуногуни шунавандагон таҳия мегарданд;

– технологияҳои дуркардашудаи веб-квест, кэйз-метод, бизнес-бозӣ, омодагии контекстӣ, таълими рефлексӣ, портфолио, баҳсҳо, технологияҳои кушодаи кайҳонӣ;

– технологии коучинг, дарсдиҳии технология, технологияи муштараки идоракунӣ, технологияи нусха кардани филмҳо;

– технологияи Каузер, технологияи идоракунӣ, технологияи модулӣ, технологияи арзёбӣ;

– технологияи дугонаи таълим, усули лоиҳа, технологияи модератсия, омӯзиши омӯзгорон, технологияи фокус-гурӯҳҳо, тренингҳо, технология барои ташкили муваффақият;

– ҳуҷуми фикрӣ, сармоягузории иҷтимоӣ, технологияи инкрементализмӣ, технологияи омӯзиш оид ба мушкилоти осон татбиқшаванда бо назардошти он, ки равандҳоро дар сохтори таҳсилот ташкил мекунанд ва ғайраҳо.

Моҳияти технология таълим маънои онро дорад, ки ҳангоми муайян кардани мушкилот ва роҳҳои ҳалли он, ҳамаи намуди коммуникатсия дар фаъолияти коммуникатсионӣ арзёбӣ мегардад:

1. Гумроҳ шудан;
2. Ошкор кардани сабабҳои хатогӣ;
3. Ҷустуҷӯи роҳҳои ислоҳи хатогиҳо (интихоб кунед);
4. Мустақилона хатогиҳоро бартараф намоед ё кӯшиши ислоҳ карданро анҷом диҳед;
5. Қобилияти инъикоскунӣ;
6. Гузаронидани худбаҳодиҳии доимӣ ва аудити имконияти худ;
7. Воқиф будан дар бораи норасоиҳои онҳо дар асоси дарки воқеии натиҷаҳои бадастомада (ҷадвали хаттии рейтингии натиҷаҳо бояд бо ҷадвали бисёрченакаи баҳодиҳӣ бо дарназардошти сатҳи инкишофи шунаванда, афзоиши пешравӣ дар инкишофи бадастомадаи шахсии ӯ иваз карда шавад);
8. Бояд дар ҷадвали арзёбии шахсии шунаванда ворид карда шавад, ки дараҷаи инкишофи ӯро инъикос мекунад;
9. Мавҷудияти унсури омӯзиш тавассути таҷрибаи манфӣ ва хатогиҳо;

Технологияи таълим дар раванди таълими ғайрирасмӣ аз рӯйи мушкилот, ки он баҳри дарёфт кардани малакаҳо ва муайян кардани мушкилот нигаронида шудааст, муайян карда мешавад. Зеро мушкилот имконотро пинҳон мекунад, фаҳмиши равандҳоро инкишоф дода, шахс онро дар таҷриба дида, сабабҳои мушкилот, мавзӯъҳои онро мушаххас намуда, онро худ мебинад ва баъдан роҳҳои имконпазири онро пешниҳод менамояд. Аён аст, ки таҷрибаомӯзон аз як тараф, падида, раванд ва аз тарафи дигар, мушкилотро фарқ намекунанд. Соҳибкорон чунин мешуморанд, ки хатои хатаровар, ин дар сурати мавҷуд будани ҷавоби омода ва ҳамзамон мушкилоти амиқ таҳиянашуда рух медиҳад. Бо дарки он ки мушкилот «дар маҷмӯъ» вуҷуд надорад, яъне он ҳамеша субъективист ва ба таври объективӣ падидаҳо ё равандҳо мавҷуданд ва мушкилот ба ҷуз дард, ноумедӣ ва ё изтироби шахси мушаххас нест.

Бо ин технология асоси таълими ғайрирасмӣ иваз кардани самтгирӣ баҳри азхудкунии дониш, ҷавобҳои дурусти мавҷудбудаи омӯзиш барои саволҳо мебошад. Шунаванда бояд яке аз муҳимтарин вазифаҳои омӯзишии худро бубинад. Ба монандӣ, гузоштани саволҳо барои ифода кардани ғояи он ки сифати ҳалли масъала аз сифати савол вобаста аст ва технология, ки он ба рушди малакаҳои беҳтар кардани сифати саволҳо нигаронида шудааст, такя намояд.

Истифодаи технологияҳои муосир хусусияти хоси худро дорад, ки аз таҳияи системаи баҳодиҳии дастовардҳои омӯзандагон иборат буда. қобилияти кор кардан бо мушкилот ва ҷавоб ёфтан ба саволҳоро дар самти тавсия, тафовутҳо ва ғайраро дар бар мегирад.

Технологияи аз ҳама ҷолиб, ки бевосита дар ҷараёни татбиқи он ба омӯзандагони матн пешниҳод карда мешавад, ки пас аз он омӯзандагон ба ӯ саволҳо медиҳанд, чӣ қадаре саволҳо бисёр бошанд, ҳамон қадар беҳтар аст. Саволҳоро чунин гурӯҳбандӣ кардан мумкин аст:

1. Саволҳое, ки тафовут доранд, яъне саволҳо ва мафҳумҳое, ки дар сатҳи аз ҳама пасттарин; (Ин чист?, Ин кист?, Ин чӣ гуна аст?), саволҳои хулоса, мулоҳиза (чаро, чаро, чаро); саволҳои таҳаввулот (Чӣ мешавад, чӣ мешавад?, Чаро?, Чӣ гуна тағйиротро интизор шудан мумкин аст, кадом оқибатҳо дорад?).

2. Саволҳое, ки барои муайянкунии аввалини миқдорӣ, кӣ пурсид? кӣ чӣ қадар пурсид?; Сипас сифатӣ, ки дар давоми он ҳамон саволҳо тадриҷан қатъ карда мешаванд.

3. Баъд саволҳое интихоб мешаванд, ки ҷавоби онҳоро ман намедонам (дар нақша дорам, ки аз рӯйи онҳо кор кунам), то ин ки «ҷаҳолат» -и донишамро ислоҳ кунам.

4. Ташаккули мушкилот (мушкилоте, ки ба таҳлили ҷавобҳо асос ёфтаанд, ҳамчун мушкилоти омӯзиш ва мушкилоти воқеӣ муайян карда мешаванд, ки он аз ҳалли равандҳои ҷойдоштаи онҳо дар ҳаёт вобастаанд).

Ҳамин тариқ, омӯзиш, таҳқиқ ва таълими усулҳои гуногуни таълим дар Ҷумҳурии Тоҷикистон, бевосита дар самти таълими калонсолон яке аз масъалаҳои меҳварии як соҳаи педагогика - андрагогика ба шумор рафта, тайи солҳои охир дар ҷумҳурӣ корҳои зиёд ба анҷом расонида шудаистодааст. Барои беҳтару хубтар намудани таълими калонсолон бо истифода аз усулҳои гуногуни таълим, зарур аст, ки омӯзгор бевосита аз усулҳои нави таълим ва дорои технологияи нави педагогӣ бошад. Чунки ӯ бо гурӯҳи синнусоли калони омӯзандагон сару кор дорад ва онҳо аллакай донишҳои заминавиро хуб медонанд.

АДАБИЁТ

1. Азизова Ф. С. Непрерывное образование педагога: среда, истоки и условия / Ф. С. Азизова // Образование через всю жизнь. Непрерывное образование для устойчивого развития: труды международного сотрудничества. Т. 7 / сост. Н. А. Лобанов; под науч. ред. Н. А. Лобанова и В. Н. Скворцова - СПб.: ЛОИРО, 2009. - С. 419-422.
2. Алимӣ Ҷ. Андрагогика (инноватсия). - Душанбе: Деваштич, 2013.-350с.
3. Клюева Г.А. Компетентностно-ориентированные задания: вопросы проектирования / Г.А. Клюева //Среднее профессиональное образование, 2012. - №2. - С.29-32.
4. Корсаков С.В. Неформальное образование: мастерская образовательных технологий / С.В.Корсаков /Среднее профессиональное образование, 2012. - № 2. - С. 38-39.
5. Макаренья А.А. Образование взрослых как фактор социокультурного развития регионов: монография по вопросам модернизации системы образования взрослых /А.А. Макаренья Н.Н. Суртаева - СПб.: ИОВ РАО, 2005. - 116с.
6. Митина А.М. Дополнительное образование взрослых за рубежом: концептуальное становление и развитие / А. М Митина. - М.: Наука, 2004. - 304 с.
7. Никитина Н.И. Непрерывное социально-профессиональное образование как социокультурный феномен / Н.И. Никитина / Социальная политика и социология, 2009. - № 5. - С. 237-243.
8. Огарев Е.И. Образование взрослых: основные понятия и термины (Тезаурус) / Е.И.Огарев. - СПб.: ГНУ «ИОВ РАО», 2005. - С.62-63.
9. Олейникова О.Н. Обучение в течение всей жизни как инструмент реализации Лиссабонской стратегии /О.Н. Олейникова, А.А.Муравьева, Н.М. Аксёнова. - М.: РИО ТК им. Коняева, 2009. - С. 115.
10. Павлова О.В. Информальное образование в контексте воспроизводства современной культуры / О.В.Павлова // Академия профессионального образования, 2014. - № 5-6. - С. 14-18.
11. Пискунова Е.В. Непрерывное образование как стратегия развития образования в мире/Е.В.Пискунова//Непрерывное образование, 2012. - С.114-119.

12. Протасевич А.В. Неформальное образование в структуре непрерывного образования в течение всей жизни /А.В.Протасевич, О.В. Ройтблат //Региональное образование XXI века: проблемы и перспективы, 2011. - №2. - С.75-76.
13. Ройтблат О.В. Неформальное образование как условие социального взаимодействия в процессе повышения квалификации /О.В. Ройтблат, А.А.Макареня, Н.Н.Суртаева // Человек и образование, 2011. - № 4. - С. 59-64.
14. Сафаров М.В. Технология развития неформального образования – Душанбе: Промэкспо, 2017.-121 с.
15. Стародубцев В.А. Неформальное образование в жизнедеятельности педагога / В.А.Староубцев, А.А.Киселева // Инновации в образовании. - 2010. - № 9. - С. 74-83.
16. Фрумина Е.Л. Непрерывное образование для педагогов: модели и особенности /Е.Л.Фрумина//Непрерывное образование в политическом и экономическом контекстах /отв. ред. Г.А.Ключарев.-М.: ИС РАН.-2008.-278 с.
17. Якушкина М.С. Инновационная деятельность педагогов в системе непрерывного образования/М.С.Якушкина. - СПб: НМЦ Василеостровского района, 2002.-170 с.

ИСТИФОДАИ ТЕХНОЛОГИЯИ ПЕДАГОГӢ ВА УСУЛҲОИ ГУНОГУНИ ТАЪЛИМИ ҒАЙРИРАСМӢ

Муаллиф дар мақолаи мазкур проблемаи истифодаи технология ва усулҳои гуногуни таълимро дар таълими ғайрирасмӣ мавриди таҳқиқ қарор додааст. Ба ақидаи муаллиф дар раванди таълими ғайрирасмӣ, омӯзгорон метавонанд якчанд ҳодисаҳоро таҳия кунанд, ки баъдан метавонанд дар раванди кори педагогии худ, бо омӯзандагон онро мавриди истифода қарор диҳанд. Чунин технологияи ташкили таълими ғайрирасмӣ нисбат ба усулҳои анъанавии ташкили такмили ихтисос бартариҳои зиёд доранд.Аз нуқтаи назари муаллиф роҳу усулҳои муосири таълими ғайрирасмӣ, технологияеро дар бар мегиранд, ки вобаста ба робитаи мавҷудаи таҳсилоти ғайрирасмӣ ва равишҳо ба таълими анъанавӣ, ба таври гуногуни омӯзандаю татбиқ карда мешаванд. Усулҳои таълими ғайрирасмӣ, дар таълим ва тарбия васеъ истифода мешаванд, чунки таълими ғайрирасмӣ бо дарки самтҳои танқидии иттилоот, масъулияти шахсии ҳамаи иштирокчиён дар ҷараёни таълим ва чорабиниҳои гузаронидашуда, нигаронида мешавад. Муаллиф мутмаин аст, ки дар таҳсилоти ғайрирасмӣ, шахси соҳибмаълумот на танҳо дониш мегирад, балки дорои симои идеалии ояндаи худро тағйир медиҳад.Муаллиф чунин усулҳо: лексияҳо, суҳбатҳо, мубоҳисаҳо, семинарҳои модератсионӣ, супоришҳои гурӯҳӣ, кори гурӯҳӣ оид ба таҳияи лоиҳаҳо, омӯзиши фосилавӣ, омодагиҳои беруна ва семинарҳои интерактивӣ ва ғайраро пешниҳод мекунад, ки онҳо метавонанд барномаҳои қонеъ кардани ниёзҳои инфиродиро дар таълим ва барномаҳои рушди шахсиро дар бар гиранд.

Ҳамин тариқ, истифодаи технологияҳо ва усулҳои гуногуни таълим дар таълими ғайрирасмӣ тавассути методҳо ва технологияҳо фаъолиятҳои коммуникатсиониро бо роҳҳои гуногун ташкилу баррасӣ намуда, шунавандаро дар ҷараёни ин фаъолият дар самти се механизм дохил мекунанд: ҳаммонанд кардан, қолабкунонидан ва робитаи мутақобила.

Калидвожаҳо: усул, омӯзиш, шакл, ҷараён, мубоҳиса, таълим, ғайрирасмӣ, система, такмил, ихтисос, восита, худомӯзӣ

ИСПОЛЬЗОВАНИЕ РАЗЛИЧНЫХ ТЕХНОЛОГИЙ И МЕТОДОВ ОБУЧЕНИЯ В ПРОЦЕССЕ НЕФОРМАЛЬНОГО ОБРАЗОВАНИЯ

В данной статье автор исследует использование различных технологий и методов обучения в неформальном образовании. По мнению автора, в процессе неформального обучения преподаватели могут разработать ряд мероприятий, которые затем могут быть использованы в процессе педагогической работы с обучающимся. Данная технология организации неформального образования имеет много преимуществ перед традиционными методами организации профессионального развития.С точки зрения автора, современные методы неформального образования включают в себя технологии, которые изучаются и применяются по-разному, в зависимости от существующей связи неформального образования и подходов к традиционному образованию. Неформальные методы обучения широко используются в преподавании и обучении, поскольку неформальное обучение ориентировано на понимание важнейших аспектов информации, личной ответственности всех участников учебного процесса и выполняемой деятельности.Автор убежден, что в неформальном образовании человек не только получает образование, но и обретает идеальный образ своего будущего.Автор предлагает следующие методы: лекции, беседы, дискуссии, модерационные семинары, групповые задания, групповую работу над развитием проекта, дистанционное обучение, внешнее обучение и интерактивные семинары и т.д.Таким образом, использование различных технологий и методов обучения в неформальном обучении посредством использования методов и технологий по-разному организует и обсуждает коммуникативные действия, вовлекая слушателя в процесс этих действий в трех областях: идентификация, формирование и взаимодействие.

Ключевые слова: метод, обучение, форма, процесс, дискуссия, образование, неформальный, система, совершенствование, специализация, инструмент, самообучение.

THE USE OF VARIOUS TECHNOLOGIES AND TEACHING METHODS IN THE PROCESS OF NON-FORMAL EDUCATION

In this article, the author explores the use of various technologies and teaching methods in non-formal education. According to the author, in the process of informal learning, teachers can develop a number of activities that can then be used in the process of pedagogical work with students. This technology of organizing non-formal education has many

advantages over traditional methods of organizing professional development.From the author's point of view, modern methods of non-formal education include technologies that are studied and applied in different ways, depending on the existing connection between non-formal education and approaches to traditional education. Non-formal teaching methods are widely used in teaching and learning, since non-formal learning is focused on understanding the most important aspects of information, the personal responsibility of all participants in the educational process and the activities performed.The author is convinced that in non-formal education a person not only receives an education, but also acquires an ideal image of his future.The author suggests the following methods: lectures, conversations, discussions, moderation workshops, group assignments, group work on project development, distance learning, external training and interactive workshops, etc.Thus, the use of different technologies and teaching methods in non-formal learning through the use of methods and technologies organizes and discusses communicative actions in different ways, involving the listener in the process of these actions in three areas: identification, formation and interaction.

Key words: method, teaching, form, process, discussion, education, informal, system, improvement, specialization, tool, self-study.

Маълумот дар бораи муаллифон*:* ***Мирализода Абдусалом Мустафо*** – Донишгоҳи давлатии Кӯлоб ба номи Абӯабдуллоҳи Рӯдакӣ, доктори илмҳои педагогӣ, профессор. **Суроға:** 735360, Ҷумҳурии Тоҷикистон, ш. Кӯлоб, кӯчаи С. Сафаров, 16.
Сафаров Мунир Ватанович – Донишгоҳи давлатии Кӯлоб ба номи А. Рӯдакӣ, номзади илмҳои педагогӣ, дотсент. **Суроға:** 735360, Ҷумҳурии Тоҷикистон, шаҳри Кӯлоб, кӯчаи С. Сафаров-16. Телефон: **918665441**. E-mail: munir11@list.ru

Сведение об авторах: ***Мирализода Абдусалом Мустафо*** – Кулябский государственный университет им. А. Рудаки, доктор педагогических наук, профессор. **Адрес:** 735360, Республика Таджикистан, город Куляб, ул. С. Сафарова,16
Сафаров Мунир Ватанович – Кулябский государственный университет им. А. Рудаки, кандидат педагогических наук, доцент**. Адрес:** 735360, Республика Таджикистан, город Куляб, улица С. Сафарова-16. Телефон: **918665441**. E-mail: munir11@list.ru

Information about the authors: ***Miralizoda Abdusalom Mustafo*** **-** Kulyab State University named after A. Rudaki, Doctor of Pedagogical Sciences, Professoi. **Address:** 735360, Republic of Tajikistan, Kulyab city, st. S. Safarov, 16.
Safarov Munir Vatanovich – Kulob State University named after A.Rudaki, Candidate of Science Pedagogical, assistant professor. **Address**: 735360, Republic of Tajikistan, Kulyab city, S. Safarov street 16. Phone: **918665441**. E-mail:munir11@list.ru

УДК:372.871

ТАШАККУЛИ ҚОБИЛИЯТИ ЭҶОДӢ ВА МАҲОРАТИ КАСБИИ ДОНИШҶӮЁНИ ИХТИСОСИ ДИЗАЙНИ МАҲСУЛОТИ ДӮЗАНДАГӢ ДАР ТАЪЛИМИ ҲУНАРҲОИ МАРДУМӢ

Таирова М.М.
Донишгоҳи давлатии Хуҷанд ба номи академик Б.Ғафуров

Ҳунарҳоӣ анъанави мардум бо ҳаёту зиндагии ҳамарӯза алоқамандии зич дошта, имконияти васеи ҷалб намудани наврасону ҷавонон ба омӯзишу эҳёи намунаҳои ҳунари мардумӣ ва ташаккули раванди завқи бадеӣро дорост. Шароити имрӯза тақозо менамояд, ки услубҳои дастрастарини истифодаи намунаҳои ҳунарҳои мардумиро аз нав эҳё намуда,онҳоро баҳри пешбурди ҳаёти маънавию маишӣ васеъ истифода намоем.

Таърихи пайдоиш ва ташаккули ҳунарҳои бадеии мардумӣ гувоҳи он аст, ки ин намуди ҳунар дар тарбияи шахсияти комилан ташаккулёфта мақоми махсус дошта, шахсро дар рӯҳияи меҳнатдӯстӣ, меҳанпарастӣ, тарбия менамояд. То ин дам дар таҳқиқотҳои олимони соҳаҳои санъатшиносӣ бештар инкишофи ҳунарҳои халқиро дар доираи муассисаҳои алоҳида, мактабу донишгоҳ, муассисаҳои иҷтимоию фарҳангӣ, муассисаҳои таълимии иловагӣ маҳдуд баррасӣ намуда, ба мавқеи ҳунарҳои бадеии мардумиро, ки доираи фаъолияти касбии ҳаётии инсон мебошад, ки кам аҳамият медоданд. Мақсад ва анъанаҳои миллӣ ҳамчун рукни асосии давлати миллӣ ба масъалаи ҳунарҳои мардумӣ, хонаводагӣ ба вижагиҳои мардумӣ табдил дода, бо ин роҳ раванди завқи бадеии ҷавонон ва инкишофи минбаъдаи онро ба хотири идомаи анъанаи меросгузории фарҳангӣ таъмин мебошад.

Ҳунарҳои бадеии мардуми тоҷик дорои унсурҳои беҳтарини тарбиявӣ буда, эҳёи дубораи онҳо имконият медиҳад, ки истифода аз анъанаҳои марбут ба тарбия характери оммавӣ пайдо намояд ва бо ин роҳ ҳаёти маънавии ҷомеъа ранги тоза касб намояд. Таҷрибаи бойи мардум дар масъалаи аз насл ба наслгузарии ҳунарҳои мардумӣ, меросгузорӣ, ки бо қонуниятҳои пешқадами тарбия сахт марбутанд, имконият доданд, ки дар шароити эҳёи анъанаҳои миллию фарҳангии халқ аз қувваю нерӯи тавонои таълиму тарбиявӣ васеъ истифода карда мешаванд.

Асосгузори сулҳу ваҳдати миллӣ – Пешвои миллат, Президенти Ҷумҳурии Тоҷикистон, муҳтарам Эмомалӣ Раҳмон баҳри эҳёи анъанаҳои миллӣ, ҳунарҳои дастӣ ва суннатҳои ахлоқиву маърифатӣ пайваста иқдому талошҳо намуда, кӯшиш ба харҷ медиҳанд, ки духтарони ҷавон ва соҳибхоназанон ҳунарҳои зебои миллиро омӯхта, аз як тараф тавассути касбу ҳунари хеш рӯзғори худро обод созанд ва аз ҷониби дигар фарҳанг, ҳунар ва санъату маҳорати хешро дар арсаи ҷаҳонӣ муаррифӣ намоянд.

Санъати ороишӣ-амалӣ аз қадимулайём писандидатарин соҳаи ҳунари тасвирии мардуми тоҷик ба шумор меравад. Тоҷикистон – дорои сарватҳои гуногуни бебаҳост. Мардуми меҳнатдӯсту қавиирода мо бо асарҳо ва ҳунарҳои ниёгонии худ шӯҳратёри олам гашта, баҳри ободии кишвар ва беҳбудии зиндагии худ пайваста меҳнат мекунанд.

Вазифаи муаллим, дар айни замон, ба донишҷӯёни муассисаҳои олӣ фаҳмондани асосҳои санъати ороишӣ-амалӣ, таърихи пайдоиши санъатҳои гуногун, ташаккул ва имкониятҳои муосири ин намуди санъатҳо дар замони муосир, кӯмак расонидан дар он дидани он имкониятҳое, ки ба ташаккули шахсияти эҷодӣ мусоидат мекунанд, рӯҳонӣ ва зебоипарастии онро муайян мекунанд.

Дар фаҳмиши муосири эҷодкорӣ ин ғояҳои падидор шинохтӣ (феноменологӣ), ки мавҷудияти инсонро ҳамчун як муколамаи иҷтимоӣ меомӯзанд, ки гузаштан ба иқдомоти дигар ҳамчун шарти тамоман нав муҳим аст.

"Эҷодиёт - эҷод, офариниш, бунёд чун хислати фаъолона аст. Эҷодиёт ба ҳар кас ато намешавад. Қобилиятнок - сазовор ба ягон чиз, ё моил ба чизе, моҳир, кордон сифатҳои истеъдод ё эҷодкор аст..." [10, с. 25]. Дар фарҳанги истилоҳоти фалсафӣ омадааст, ки эҷодиёт раванди фаъолияти инсонист, ки арзишҳои сифатан нави моддӣ ва маънавӣ ба вуҷуд меорад. "Эҷодиёт қобилияти дар меҳнат ба миён омадаи аз маводи воқеият пешниҳод карда, воқеияти навро ба вуҷуд овардани инсон аст, ки ниёзҳои гуногуни иҷтимоиро қонеъ мекунад" [15, с. 474]. Г.В. Ҳегел эҷодиётро чун кӯшишҳои инфиродии одамон муайян мекунад, аммо ҳама корҳое, ки одамон ба иҷро мерасонанд, амалӣ гардонидани ҳадафҳои рӯҳи ҷаҳонӣ мебошад, ки ноаён таърихро идора менамояд [9, с.125].

Дар фаҳмиши муосири эҷодиёт ғояҳои ҷараёни феноменологӣ, ки ҳастии инсонро чун як ҳастии муколамавӣ меомӯзад ва дар он гузаштан ба ғайр чун шарти ҳар гуна навгонӣ зоҳир мегардад, нақши муҳим мебозад.

Р.Л. Муни чор муносибати асосиро ба эҷодиёт вобаста аз он, ки кадом яке аз ҷанбаҳо ба моддӣ аввал мебарояд, ҷудо мекунад: а) муҳите, ки дар он эҷодиёт амалӣ карда мешавад; б) маҳсули эҷодӣ; в) раванди эҷодӣ; ғ.) шахсияти эҷодӣ [12, с. 331].

Фаҳмиши эҷодиёт чун фаъолияти инсоне, ки арзишҳои нави, аслии моддӣ ва маънавӣ меофарад ва онҳо аҳамияти иҷтимоӣ ва касбӣ доранд, маъмултарин мебошад. Мавҷудияти унсурҳои эҷодиёт дар ҳар намуди фаъолияти инсонӣ имконпазир аст. Аммо, зуҳуроти онҳо ба иқтидори эҷодӣ, пеш аз ҳама, қобилиятҳои эҷодии шахсият, ки ин фаъолиятро анҷом медиҳад, вобаста аст. Ин мавқеъ дар як қатор асарҳои фалсафӣ инъикос ёфтааст.

Дар асарҳои А.М. Матюшин, мо тавсияҳои сершуморро оид ба ҳалли вазифаҳои эҷодӣ ва баромадан ба принсипҳои фаъолияти эҷодиро пайдо мекунем, ки ҳамзамон вазифаҳои принсипҳои худ инкишофи эҷодии шахсиятро иҷро карда метавонанд. Дар пайравӣ ба М.А. Матюшин дар таҳқиқоти худ, мо тайёрии касбии мутахассисони ихтисоси дизайни маҳсулоти дӯзандагӣ ва ба фаъолияти эҷодии онҳоро чун худинкишофи эҷодии шахсият аз нуқтаи назари фалсафа ва психологияи ин хориқа баррасӣ мекунем [11, с. 85].

Бинобар ин, дар навиштаҳои Г.С. Алтшуллер, Д.Пой, А.И. Половинкин ва дигарон таваҷҷӯҳ гоҳе ба усулҳои эвристӣ чун хусусияти асосии протсессуалии фаъолияти эҷодӣ дода мешавад, гоҳе сухан дар бораи вижагиҳои эҷодӣ меравад [1, с. 207].

Саъю кӯшиш ба озодии шахсӣ бояд қоидаи асосии маъниофари ҳар инсон гардад [3, с. 16]. Эҷодиёт метавонад яке аз роҳҳои худшиносӣ бошад, зеро он ба инсон имкон медиҳад, ки аз доираи ҳаёти ҳамарӯза берун рафта, худро татбиқ намояд. Н.А. Бердяев дар ин бора навиштааст: "... эҷодиёт як ҷӯшу хурӯш ва сууд аст, он аз ҳаёт боло меравад, марзу худудҳоро убур мекунад, ба малакут мерасад... Дар олами эҷодиёт ҳама чиз нисбат ба ҳаёти воқеӣ нисбат ба таърих ё олами рефлексию таҷаллиҳо ҷолибтар, муҳимтар, асилтар, амиқтар аст" [6, с. 45].

Аввалин кӯшишҳои фаҳмидани қонунҳои эҷодиётро олимони барҷаста, файласуфони қадим Архимед, Гераклит ва баъдтар Ф. Бэкон, Р. Декарт ва дигарон ба харҷ додаанд. Онҳо муқаррар намудаанд, ки ба эҷодиёт шахсиятҳои махсус ба ин гуна фаъолият тайёр

шуда, дорои тахайюлоти эҷодӣ ва қобилият ба тафаккури таҳлилӣ машғул шуда метавонанд. Аксар вақт онҳо таълими махсус фарогирии эҷодиёти техникиро чун “атои илоҳӣ” (боистеъдодӣ) маънидод мекарданд ва ин истеъдодро ба доираи хеле маҳдуд ва аксаран, ба ашхоси хеле давлатманд мансуб медонистанд [4, с. 89].

Қобилияти бар хилофи ҳама чиз худро татбиқ кардан шуурро дар ҳолати фаъолнокии доимӣ нигоҳ медорад, зеро “Эҷодиёт қобилияти аз маводи пешниҳодкунандаи воқеият ба вуҷуд овардани воқеияти нав аз ҷониби инсон мебошад, ки талаботи гуногуни фаъолияти ҳаётии инсонро қонеъ мекунад” [8, с. 13].

Андешаҳои фалсафиро дар бораи маънои ҳаёт ҷамъбаст намуда, метавон ба хулоса расид, ки инсон ҳаёташро мувофиқи мақсад ва мӯҳтавои худ ба роҳ монда, чун меъмори фаъолияти ҳаётии худ зуҳур мекунад, ва алорағми вазъият ва аксаран алорағми тақдир амал менамояд. Инсон, ки дорои иродаи озод аст, метавонад худро бо назардошти талаботу мақсадҳои мунтазам навшавандааш эҷод кунад.

Таҳқиқоти психологию педагогии солҳои охир нишон медиҳанд, ки дониши нав бо роҳи аз худ кардани тарзҳои фаъолияти эҷодӣ, ҳангоми гузоштани саволҳои нав, ҳалли ҳолатҳои ғайримуқаррарӣ ва пеш гузоштани фарзияҳо ташаккул меёбад.

Бинобар ин, мактаби олӣ бояд рушди маҳоратҳои эҷодии донишҷӯро чун воситаи худинкишофи шахсиятӣ ва касбӣ ба тамоми воситаҳо ҳавасманд гардонад.

Дар баробари вижагии бунёдии шахсияти рушдёфтаи бадеӣ - қобилиятест ба тафаккури образнок дар рафти дар донишгоҳ ба эҷодиёт ҷалб шудаи ифода чунин сифатҳои махсуси шахсият аз қабили тахайюл (қобилияти офаридани образҳои нав ва таҷдид намудани образҳои ҳиссӣ ва фикрӣ) фантазия (маҳорати офаридани образҳое, ки ба онҳо нерӯи махсус ва ғайриодибуда хос аст), мушфиқияти эҳсосӣ ва эмпатия, тафаккури ғайриқолабӣ ва танқидӣ, қобилият ба ҷамъбаст ба тариқи аҳсан инкишоф меёбад.

Ба онҳо инчунин тафаккури образнок мансубааст, ки аз тафаккури мафҳумӣ фарқи назаррас дорад. Он маҷмӯи эҳсосот, муҳокимарониҳо, завқ, нуқтаи назар, идеал, ғоя ва назарияҳои барои фард мубрамро ифода мекунад, ки ба туфайли онҳо, шахс дар бораи санъат ва олами атроф дониши махсуси эҳсосию образнок касб ва сабт мекунад ва имкони муносибати худро нисбати онҳо баён сохтанро ба даст меорад. Моҳияти тафаккури образнок пеш аз ҳама қобилияти идроки санъат дар шакли эҳсосию образнок, дар ягонагии том, дар ҳамоҳангии беназири инфиродии шаклу мундариҷа, ошкор кардани унсурҳои зеҳнияти инсонӣ мебошад, ки дар образҳои санъат, яъне дар иттисоли образ ва муносибати шахсиятӣ ба он таҷассум ёфтаанд.

Роҳи асосии рушди тафаккури бадеию образнок дар вохӯриҳои мунтазам ва ҳадафманд бо санъат, дар идроки мӯҳтаво ва маънои зебоипарастии он, арзиши бузурги он барои инсон (муносибат ба худ чун ба истеъмолкунанда ва манбаи арзишҳои маънавӣ) ифода меёбад.

Дар образи бадеӣ чун як шакли тафаккур иттилооти васеъ дар бораи табиат, ҷомеа, муносибатҳои иҷтимоӣ, таърих, донишҳои илмӣ таҷаммӯъ мегардад. Дар ҷараёни таълими бадеии ҳадафманд, рушди тафаккури образнок, маъмулан, аз образи содатарин - тасаввурот ба ҷамъбасти бадеӣ, аз дарки образи томи асарҳои санъат то ифшои маънои амиқи ботинии ҳаракат мекунад.

Дар чунин шарҳи маънои таҳсилоти бадеию педагогӣ ду ҷанбаи мубрамро ҷудо кардан мумкин аст: ҷанбаи предметӣ ва ҷанбаи шахсиятӣ. Ҷанбаи предметии фарҳанги

бадеии фард аксаран ҷанбаи объективӣ аст, ки бо ҷалб намудан ба олами воқеан мавҷудаи арзишҳои бадеӣ бо иқтибоси маҳорати махсус, ки ба идроки олами эҷодиёти бадеӣ ва дар он ба вуҷуд овардани арзишҳо (тавассути иҷро, эҷоди асарҳои санъат, идроки намунаҳои эҷодиёти бадеӣ) имкон медиҳад, алоқаманд аст.

Саъю кӯшиши озодии шахсӣ бояд қоидаи асосии ташаккулдиҳандаи ҳар як шахс гардад. Эҷодкорӣ метавонад яке аз роҳҳои худшиносӣ бошад, зеро он ба инсон имкон медиҳад, ки аз доираи ҳаёти ҳамарӯза берун рафта, худро дарк намояд. Имрӯз, танҳо шахсе, ки ба кори худ муносибати эҷодӣ дорад, метавонад тамоми маҷмӯи вазифаҳои амалӣ ва назариявиро, ки дигаргуниҳои босуръат рушдёбандаи иқтисодӣ ва пешрафти илмию техникӣ дар назди ӯ мегузоранд, иҷро кунад.

Моҳияти мундариҷаи фалсафии эҷодиёт тамоюли созандагии инсонро ифода менамояд, ки фаъолияти он як чизи сифатан нав ва бо аслияти ҷамъиятию таърихӣ фарқкунандаро тавлид мекунад. Мафҳуми эҷодкорӣ ин эҷод намудан дар асоси анъана ва суннатҳо миллӣ, қонуну қоидаҳои нажодӣ, пеш аз ҳама, дар осори ҳунари миллӣ ифода меёбад ва тавассути офаридаҳои бошуурона сурат мегирад. Вале танҳо дар доираи корҳои анъанавӣ, яъне доираи маҳдуд, ҳунари халқӣ наметавонад ба таври озод амалиёт барад, тағйир диҳад ва мақсади хешро дар мутобиқат бо талаботи ғояҳои эстетикии шахсӣ ба ҳамдигар пайваст намояд.

Аз нуқтаи назари психология, метавон гуфт, ки эҷодиёт шакли олии фаъолнокии иҷтимоӣ, маърифатӣ ва зебоипарастӣ, ҳамчунин худтакмилдиҳии шахсият мебошад.

Н.А. Бердяев, В. А. Петровский, С. В. Максимова эҷодиётро чун зуҳуроти фаъолнокии ғайриадаптивӣ (кӯшиши баромадан аз чаҳорчӯба, талабот ба пешниҳоди вазифаҳои ҷолиби маърифатӣ, зуҳури иқтидорҳои ботинӣ) мефаҳманд [2, с. 45].

“Омӯхтани соҳаи санъати ороишӣ - амалӣ ва фанни мувофиқ чун як низом, мо бояд як қатор унсурҳои ба ҳам алоқамандро муайян намоем, ки ба онҳо хусусияти маҷмӯӣ диҳанд” [7, с. 25]. Масоили тахайюл ва эҷодиёт, аз ҷумла эҷодиёти бадеӣ дар бисёр асарҳои файласуфон, равоншиносон ва омӯзгорони ватаниву хориҷӣ мавриди таҳқиқ қарор гирифтаанд.Яке аз масъалаҳои муҳимтарин ва баҳсталаби санъат масъалаи табиати функсияҳои олии психикӣ, табиати зеҳни инсон мебошад. Дар назди омӯзгорон доимо саволи зерин ба миён меояд: - рушди психикии фард аз чӣ вобаста аст: маълумот, тарбия, таҷрибаи ҳаёт ё ин ки онро сифатҳои табиӣ муайян мекунанд?

Агар фарз кунем, ки рушди зеҳн комилан аз сатҳ ва сифати таълиму тарбия вобаста аст, пас табиист, ки нақши ин омилҳо нақши фаъоли эҷодии омӯзгорро машрут месозанд. Гурӯҳи олимоне, ки ин консепсияро ҷонибдорӣ мекунанд, чунин мешуморанд, ки барои пурраю ҳаматарафа кушода шудани имкониятҳои як ҷавон, ӯ бояд бисёр ва амиқ дониш омӯзад. Маориф чун омили тавонои фарҳанг бояд ба амалигардонии ҳарчи бештари қобилиятҳои эҳтимолии донишҷӯ равона карда шавад.

Дар мавриди омӯзиши рангубори матоъ (техникаи батик) чунин хулоса бароварда мешавад, ки ҳангоми таҳсил аз худ кардани асосҳои санъати ороишӣ - амалӣ ба донишҷӯ замина фароҳам меорад, ки дар асоси он минбаъд муносибатҳои ҳам маърифатӣ ва ҳам эҷодии рассом - ҳунарманд ба муҳити атроф муайян карда шаванд.

Н.А. Бердяев навиштааст: “Таҳти мафҳуми эҷодиёт ман ҳамеша эҷоди маҳсулоти фарҳангӣ, балки тазалзул ва сууди тамоми вуҷуди инсониро, ки ба зиндагии дигар, олитар равона шудааст, мефаҳмам... Эҷодии инсон пурра бо маводе, ки олам медиҳад, муайян карда намешавад, дар он навгоние ё мавҷуд аст, ки олами беруна муқаррар накардааст”

[15, с.308]. Дар асарҳои бисёр олимони дигар ба кашфиётҳо дар соҳаи физиология, ки бо равандҳои маърифатӣ зич алоқамананданд, диққати махсус дода мешавад. Ин таҳқиқот имкон медиҳанд ба раванди таълиму азхудкунии донишҳо таҷдиди назар кунем. Онҳо барои рушди иқтидори эҷодии шахсият ва умуман зеҳни ӯ имкониятҳои нав фароҳам меоранд

Донишмандони дигар бар он ақидаанд, ки сатҳи қобилияти зеҳнии фард ирсӣ аст ва ба зиёд шудани он дар раванди таълим амалан умедвор бастан нашояд.

Мо дар ин масъала дар асоси таҳлили пажӯҳишҳои охирин дар соҳаи педагогика ва психология оид ба рушди эҷодии шахсият дар таълим мавқеъгирӣ мекунем.

Эҷодкориро аз нигоҳи педагогӣ баррасӣ намуда, муҳаққиқон дар он рушди қобилиятҳои эҷодӣ ва маҳоратҳои фаъолияти эҷодиро муайян мекунанд. С.Л. Рубинштейн, таҳсилро як раванди эҷодӣ ҳисобидааст [13, с. 137].

Эҷодиётро аз нигоҳи педагогӣ баррасӣ намуда, дар он фаъолиятеро дидан дуруст аст, ки дар раванди он арзишҳои нав ба вуҷуд оварда мешаванд аз ҳисоби ташаккули маҳоратҳои фаъолияти эҷодӣ қобилиятҳо ба фаъолияти эҷодӣ инкишоф меёбанд. Аз ин лиҳоз, фаҳмидани он нуқта муҳим аст, ки навоварӣ метавонад объективӣ ва субъективӣ бошад [14, с. 28].

Ҳангоми таълим донишҷӯ наметавонад фавран ҳамаи талаботи ба асарҳои эҷодӣ пешниҳодшавандаро иҷро кунад, бинобар ин дар аввал ба ӯ вазифаи содатари аз худ кардани унсурҳои фаъолияти эҷодӣ дода мешавад. Масъалан, ба ӯ пешниҳод мекунанд, ки ба хусусиятҳои иҷрои амалиёти технологӣ (дақиқии гузоштани нишона, аниқии иҷрои хатҳо ва ғайра) ва ба ҷараёни иҷро, яъне ангеза ва усули иҷро таваҷҷӯҳ диҳад, вазифаҳои дигарро мавқуф мегузоранд, зеро дар ин ҳолат ӯ маҷбур мешавад, ки ин идроку диққати худро ба самти дигар равон кунад, ки боиси паст шудани сифати тамоми маҳсулот мегардад.

Ба осонӣ дидан мумкин аст, ки дар ҳолати аввал таваҷҷӯҳ шуур аст, ки метавон онро ба чизе равона кард, дар ҳолати дувум бошад, маҳорат аст, ки бояд ба даст оварда шавад.

Агар мо таърифи паҳншудаи эҷодиётро аз рӯи маҳсул қабул кунем, бидуни истисноҳои нодир ба донишҷӯён ягон амали воқеан, эҷодиро мансуб донистан имконнопазир мегардад. Дар бораи хонандагони мактаби миёна бошад ҳоҷати гап нест. Ба фаъолияти эҷодии воқеӣ ҷалб кардани донишҷӯён танҳо дар солҳои охир шурӯъ гардид ва он ҳам бошад фақат дар мактабҳои олии мӯътабар. Зимнан фаъолияти эҷодии ассотсиативиро бо фаъолияти мантиқӣ омезиш додан лозим аст, бо вуҷуди дараҷаи маълуми номуайянии онҳо ва амалисозӣ танҳо ҳангоми фаъолияти низомҳо бо дарназардошти тамоюли умумии рушд.

Чунин муносибат хусусияти тарбиявии таълими маҳоратҳои фаъолияти эҷодиро муайян мекунад.

Дар ин асос чунин шуморида мешавад, ки инкишофи маҳоратҳои эҷодӣ ҳангоми таълими рангубори матоъ (техникаи батик) бояд ҳадафҳои таълимиро пайгирӣ кунад, барои ин бошад ташкили дурусти ҷараёни таълим зарур аст. Пеш аз ҳама, суботкорона ва пайдарпай ноил гардидан ба ҳадафҳои омӯзишӣ мебошад. Ҳангоми рангубори матоъ (техникаи батик) вазифаҳои инкишоф додани маҳоратҳои фаъолияти эҷодиро ҳал карда, донишҷӯ бояд мунтаззам тавассути иҷрои машқҳои махсус дониш ва маҳорати худро мустаҳкам кунад, фаъолияташро аз рӯи аломатҳои муҳимтарин бодиққат таҳлил кунад, лаҳзаҳои алоҳидаи технологияро ҷудо карда ба онҳо диққати махсус диҳад. Ҳангоми иҷрои кор на танҳо тафсилоти фаъолияти худро идрок кунад, балки дар рафти иҷрои

супориш, тамоми диққатро ба ҳамин тарз дода, усулҳои дигарро сарфи назар карда тавонад. Танҳо баъди иҷрои ин кор ба азхудкунии тарзҳои дигар гузарад. Моҳияти супоришҳои таълимӣ оид ба иҷрои маҳсулот маҳз дар ҳамин аст.

Аз таҷриба маълум аст, ки методистони алоҳидаи соҳаи санъати тасвирӣ чунин мешуморанд, ки дар ҷараёни таълим ба донишҷӯ чи гуна иҷро кардани корро нишон додан лозим нест, зеро тарзи таълим гӯё фардияти донишҷӯёнро маҳдуд мекунад ва онҳоро водор менамояд, ки ба омӯзгор тақлид кунанд. Гӯё аз ҷониби омӯзгор ислоҳ шудани хатоҳо озодии эҷодиёти донишҷӯро маҳдуд мекунад.

Аз ин лиҳоз, нигоҳ доштан ва тараққӣ додани санъати халқӣ дар мо на танҳо чун вазифаи муҳими хоҷагии халқ, балки ҳамчун муаммои идеологӣ низ мебошад, ки он ба муносибати бевоситаи ташаккули маданияти бадеии халқӣ мусоидат мекунад.

Муқарриз: Дадобоева М.Н. – н.и.п., дотсенти ДДХ ба номи академик Б.Ғафуров

АДАБИЁТ

1. Алтшуллер Г.С. Алгоритм изобретения. Учебное пособие / Г.С. Алтшуллер. – М.: Изд. “Моск. Рабочий”, 2-е издание, 1973.-426с.
2. Ананьева Б.Г. Проблема восприятия пространства и времени. Учебное пособие / Б.Г. Ананьева, Б.Ф. Ломова. –М.: 1961. - 211 с.
3. Аронов В.Р. Художник и предметное творчество. Учебное пособие / В.Р. Аронов. –М.: 1987.- 235с.
4. Бекон Ф. Сочинения. Соч. в 2-х тт. Т.1. / Ф. Бекон. - М.: Мысль, 1977. - 687 с.
5. Бердяев Н. А. Опыт прикладной этики. Учебное пособое / Н.А. Бердяев.- М.: 2003. -701с.
6. Бердяев Н.А. Смысл творчества. Учебное пособие / Н.А. Бердяев -М.: Изд-во Г.А. Лемана и С.И. Сахарова, 1997.-256с.
7. Борев Ю.А. Эстетика.- 4-е изд., доп. Учебное пособие/ Ю.А. Борев - М.: Политиздат, 1988.- 496с.
8. Галайда С.Д. Обучение старших школьников отражению явлений общественной жизни в изобразительной деятельности. / С.Д. Галайда дис. ... канд. пед. наук 13.00.01 – М.: 1981. – 258с.
9. Гегель Г.В. Сочинение / Г.В. Гегель. В 12-ти т. - Москва, 1935. т.8
10. Даль В.И. Толковый словарь живого великорусского языка / В.И. Даль. – М.: Рус. яз. 1998.-352с.
11. Матюшкин А.М. Проблемные ситуации в мышлении и обучении. Учебное пособие / А.М. Матюшкин. – М.: Педагогика, 1972.-185с.
12. Муни Р. Л. Концептуальная модель для интеграции четырех подходов к идентификации творческого таланта // Научное творчество: его признание и развитие / Тейлор В. В., Баррон Ф. (Ред.) : Wiley, 1963.-99с.
13. Ростовцев Н.Н. Развитие творческих способностей на занятиях изобразительным искусством. Учебное пособие / Н.Н. Ростовцев. –М.:, 1983. - 287 с.
14. Таирова М.М. Формирование профессиональной готовности дизайнеров швейных изделий к производственной деятельности / М.М. Таирова дис. ... канд. пед. наук 13.00.08. – Худжанд. 2020.-240с.
15. Фонарев А.Р. Психологические особенности личностного становления профессионала. Учебное пособие / А.Р. Фонарев. - М.: Изд-во Моск. психол.-социал. ин-та; Изд-во МОДЭК, 2005. - 560 с.

ТАШАККУЛИ ҚОБИЛИЯТИ ЭҶОДӢ ВА МАҲОРАТИ КАСБИИ ДОНИШҶӮЁНИ ИХТИСОСИ ДИЗАЙНИ МАҲСУЛОТИ ДӮЗАНДАГӢ ДАР ТАЪЛИМИ ҲУНАРҲОИ МАРДУМӢ

Санъати ороишӣ - амалӣ фаннест, ки ба силсилаи фанҳои махсуси тарбияи касбии мутахассисони ихтисоси дизайни маҳсулоти дӯзандагӣ дохил мешавад. Рангубори матоъ (техникаи батик) чун як намуди санъати ороишӣ - амалӣ метавонад ба сифати василаи рушди маҳоратҳои эҷодии донишҷӯён ҳангоми таҳсил дар донишгоҳ хизмат кунад.Барномаи омӯзиши санъати ороишӣ - амалӣ ба донишҷӯёни дизайни маҳсулоти дӯзандагӣ ба андӯхтани дониш оид ба ташаккул ва рушди намудҳои гуногуни санъат, бо назардошти вақт ва фазо ва рушди инкишофи маҳоратҳои эҷодӣ ва касбии мутахассисони ихтисоси дизайни маҳсулоти дӯзандагӣ пешбинӣ шудааст. Мо барномаро чун низоми маърифатӣ, бо таркиби худ (номгӯи унсурҳои санъати ороишӣ - амалӣ), сохтор (мақсадҳои ин барнома) ва имкониятҳои фаъолияти он, ки онҳоро тарзи фаъолият муайян мекунандМаҳорати фаъолияти эҷодӣ азхудкунии тарзҳои ин фаъолиятро пешбинӣ мекунад. Аз нигоҳи педагогика эҷодиёт ба таври объективӣ ё субъективӣ ба вуҷуд овардани маҳсулоти сифати нав мебошад, ки раванди он зуҳури як ё якчанд қоидаҳои мазкурро талаб мекунад. Эҷодиёт ҳамчунин ташаккули муносибатро ба фаъолияти эҷодӣ ва объектҳои тасвиршудаи воқеият тақозо менамояд.

Калидвожаҳо: санъати ороишӣ, ҳунарҳои халқӣ, эҷодиён, дизайн, фаъолият, таҷриба, ҳунарҳои бадеӣ, қобилият, таҳқиқот, мутахассис

РАЗВИТИЕ ТВОРЧЕСКИХ СПОСОБНОСТЕЙ И ПРОФЕССИОНАЛЬНЫХ НАВЫКОВ СТУДЕНТОВ СПЕЦИАЛЬНОСТИ ДИЗАЙНЕРОВ ШВЕЙНЫХ ИЗДЕЛИЙ ПРИ ОБУЧЕНИИ НАРОДНЫМ ПРОМЫСЛАМ

Декоративное искусство – практическая дисциплина, входящая в ряд специальных дисциплин профессиональной подготовки специалистов по дизайну одежды. Роспись по ткани (техника батик) как вид декоративно-прикладного искусства может служить средством развития творческих способностей студентов в период обучения в вузе.Программа изучения декоративно-прикладного искусства предназначена для студентов дизайнера швейных изделий для получения знаний по становлению и развитию различных видов искусства с учетом времени и пространства и развития творческих и профессиональных навыков специалистов дизайнера швейных изделий. Мы определяем программу как образовательную систему, с ее составом (перечень элементов декоративно-прикладного искусства), структурой (целями этой программы) и возможностями ее деятельности, которые определяются способом функционирования. Навыки творческой деятельности предполагают овладение приемами этой деятельности. С педагогической точки зрения творчество – это объективное или субъективное создание нового качественного продукта, процесс которого требует проявления одного или нескольких из этих правил. Творчество также требует формирования отношения к творческой деятельности и изображаемым объектам действительности.

Ключевые слова: декоративно-прикладное искусство, народные промыслы, творчество, дизайн, деятельность, опыт, ремесла, умение, исследование, специалист.

DEVELOPMENT OF CREATIVE ABILITIES AND PROFESSIONAL SKILLS OF STUDENTS OF THE SPECIALTY DESIGNERS OF GARMENTS IN TEACHING FOLK CRAFTS

Decorative arts is a practical discipline that is part of a number of special disciplines for the professional training of fashion design specialists. Painting on fabric (batik technique) as a kind of arts and crafts can serve as a means of developing the creative abilities of students during their studies at the university.The arts and crafts study program is designed for apparel designer students to gain knowledge on the formation and development of various types of art, taking into account time and space and the development of creative and professional skills of apparel designer specialists. We define the program as an educational system, with its composition (a list of elements of arts and crafts), structure (the goals of this program) and the possibilities of its activity, which are determined by the way it functions.Creative activity skills involve mastering the techniques of this activity. From a pedagogical point of view, creativity is the objective or subjective creation of a new high-quality product, the process of which requires the manifestation of one or more of these rules. Creativity also requires the formation of an attitude towards creative activity and the depicted objects of reality.

Key words: arts and crafts, folk crafts, creativity, design, activity, experience, crafts, skill, research, specialist.

Маълумот дар бораи муаллиф: ***Таирова Мавлуда Муллоҷоновна*** - Донишгоҳи давлатии Хуҷанд ба номи академик Б.Ғафуров, муаллими кафедраи технология ва методикаи таълими он. **Суроға**: 735700, Ҷумҳурии Тоҷикистон, шаҳри Хуҷанд, гузаргоҳи Мавлонбеков, 1. E-mail**: tairova.mavlyuda@mail.ru** Телефон: **92-726-22-20**

Сведение об авторе:***Таирова Мавлуда Муллоджоновна*** - Худжанский государственный университет имени академика Б. Гафурова, преподаватель кафедры технологии и методики её обучения. **Адрес:** 735700, Республика Таджикистан, г.Худжанд, проезд Мавлонбекова 1. E-mail: **tairova.mavlyuda@mail.ru** Телефон: **92-726-22-20**

Information about the author:***Tairova Mavluda Mullojonovna*** - «Khujand State University named after academician B. Gafurov», lecturer of the department of technology and methods of its teaching attached to the faculty of fine arts and technology under. **Address**: 735700, Republic of Tajikistan, Khujand, Mavlonbekov passage 1. E-mail: **tairova.mavlyuda@mail.ru** Phone:: **92-726-22-20**

УДК:371.94

МУНОСИБАТИ НИЗОММАНД БА ТАШХИСИ НИЗОМҲОИ ТАЪЛИМ ВА АСОСҲОИ НАЗАРИЯИ ТАШХИСИИ ТАФАККУР

Хайдарова М.С.
Донишгоҳи давлатии Бохтар ба номи Носири Хусрав

Муносибати низомманд ҳамчун методи баррасии падидаҳои мавҷуда ба мо имкон медиҳад, ки онҳоро дар соҳаҳои гуногуни дониш, аз ҷанбаҳои дарбаргиранда ва сифат омӯзем. Вобаста ба соҳаи маориф, омӯзиши ҳодисаҳои таълиму тарбия, лоиҳасозии низомҳои педагогии навъҳои гуногун ин равиш дар педагогика аз солҳои 70-уми асри XX татбиқ гардидааст.

Барои равшан кардани моҳияти ташхис дар соҳаи маориф аз нуқтаи назари низоммандӣ, бо такя ба категорияҳои асосии ин методи тадқиқот ба саволҳои зерин ҷавоб додан лозим аст: Кӣ метавонад ҳамчун субъекти ташхис баромад кунад? кадом низомҳо метавонанд ҳамчун объекти ташхис қабул карда шаванд? Кадом муқарраротӣ назариявӣ барои шарҳ додани хосиятҳои низомҳои мушаххас, чӣ гуна ҳадафҳо ва натиҷаҳои ташхис дар соҳаи маориф муайян карда мешаванд ва чӣ гуна ҷузъҳои низомҳои математикаи мактабӣ ва таҳсилоти олии муаллимони ояндаи математика бо ҳам алоқамананданд?

Дар асарҳои файласуфон ва педагогон нишон дода шудааст, ки низомҳое, ки бо фаъолияти инсон, бо тарбия алоқамананданд, ба дараҷаи низомҳои мураккаби иҷтимоӣ, ошкоро ва ба ҳам алоқамандии зич надошта мансубанд. Моҳияти объективии низомҳои педагогӣ (таълимӣ) аз он иборат аст, ки пайгирӣ, қобилияти ташаккули низомҳои қисмҳои ба ҳам алоқаманд яке аз хислатҳои асосии материяи ҷамъиятӣ мебошад [1, с. 56].

Дар таҳқиқоти Л.В. Загрекова чунин қайд шудааст: «Низоми педагогӣ маҷмуи падидаҳои объективии мавҷудаи иҷтимоию педагогӣ мебошад, ки таъсири мутақобилаи онҳо боиси пайдоиши сифатҳои нави интегративӣ мегардад, ки ҷузъҳои алоҳида гирифташудаи онро ташкил медиҳанд» [5, с.6].

Чунонки М.С. Каган қайд мекунад, фаҳмиши мувофиқи низоми мураккаби динамикӣ се самти тадқиқоти онро талаб мекунад - предметӣ, функсионалӣ ва таърихӣ. Ин се самти тадқиқоти низоммандӣ «бояд ҷузъҳои зарурӣ ва кофии методологии муносибати низоммандӣ дар маҷмуъ эътироф карда шаванд» [7, с.23].

Бештари муаллифон, аз ҷумла М.С. Каган, шарти умумии зеринро қайд мекунад, ки ҳангоми таҳлили низомҳои мураккаб бояд риоя карда шавад: «муносибат ба низоми тадқиқшаванда ҳамчун қисми мета-низомманди муайян, яъне аз берун, аз муҳит, ки дар он навишта шудааст ва дар он кор мекунад» [7, с.24]. Вобаста ба намуди алоқа ва муносибатҳо бо дигар низомҳо намудҳои зерини низомҳо ҷудо карда мешаванд: «низом супернизом», вақте ки якум унсури низоми дуюми тартиби олӣ мебошад; «низом - зернизом», вақте ки низом низомҳои дигареро дар бар мегирад, ки нисбат ба низоми додашуда низомҳои дараҷаи поёнтар мебошанд.

Аз ин рӯ, барои таҳқиқи низом мавқеи онро дар низоми болотарине, ки дар он фаъолият мекунад, муайян кардан лозим аст, яъне вобастагии зинаи бисёрсатҳии низомҳоро бунёд намуда, низоми дилхоҳро ҳамчун унсур ё қисми он нигаронида шудаанд.

Баъзе аз равишҳо ба сохтани чунин вобастагии дараҷаҳои низомҳо, ки ба ақидаҳои муосир оид ба муаммои таълим, ба нақш ва мавқеи шахсият дар низоми сохташаванда асос ёфтаанд, баррасӣ мегардад.

Г.Д. Глейзер таълимро «чун раванди мақсадноки аз ҷиҳати педагогӣ муташаккили инкишофи маънавӣ, зеҳнӣ ва ҷисмонии шахс» таъриф мекунад [3, с. 3].

Г.Д. Глейзер, дар баробари ин, се ҷиҳати ҷудонашавандаи раванди ягонаи таълимро ҷудо мекунад: «омӯзиш ҳамчун раванди интиқоли таҷриба, дониш, малака ва маҳорат; омӯзиш ҳамчун раванди иҷтимоишавии шахс ва тарбия ҳамчун раванди васеи маданият» [3 с. 3]. Ин раванд тасаввуроти умумии таълимро ҳамчун супернизом нишон медиҳад, ки ҳадаф ва натиҷаи он шахсият мебошад ва ҷузъҳои «канорҳои» таълим ҳамчун ҷузъҳои супернизом амал мекунанд, ки бе фаъолияти самараноки он ба амал овардани мақсади асосии таълим имконнопазир аст. Дар ин тавсиф маориф ҳамчун категорияи фалсафӣ фаҳмида мешавад ва аз ин рӯ, ҷанбаҳои қонуну қоидаҳои он таъкид нашудаанд. Бо вуҷуди ин, раванди мазкур аз нуқтаи назари ташхис имкон медиҳад, ки объекти он таълим ва натиҷа рушди шахсиятро нишон диҳад. Субъекти ташхис метавонад ҳам ҷомеа ва ҳам ҳар як фарди он бошад. Асоси назариявии гузоштани чунин ташхис тамоми таҷрибаи зеҳнии ҷамъкардаи инсоният ва сатҳи рушди ҷомеа мебошад.

В.С. Леднев таълимро ҳамчун раванди ташаккули шахсият муайян мекунад. Вай менависад, ки таълим «раванди сегона буда, бо чунин ҷиҳатҳои он, ба монанди азхудкунии таҷриба, тарбияи хислатҳои рафтор, инкишофи ҷисмонӣ ва равонӣ хос аст» [11, с.25].

В.С. Леднев мафҳумҳои асосиеро, ки дар раванди таълим истифода мешаванд ва ҷиҳатҳои асосии он: таълим, инкишоф, тарбия, азхудкунии таҷрибаро (дар шакли дониш ва малака) тавзеҳ додааст. Муносибати қабулкардаи олим аз лиҳози таҳқиқоти мо муҳим ба назар мерасад, зеро он, дар навбати аввал, тафовути байни истилоҳоти истифодашавандаро нишон медиҳад; дуюм, се хусусияти асосии зуҳуроти ҷанбаҳои тарбияро муайян мекунад: ҷанбаи шахсӣ, ҷанбаи тарбия, таъсири ташкилкунанда ва натиҷа. Масалан, муаллиф мафҳуми таълимро ҳамчун ҷиҳати раванди тарбия, ҳамчун намуди асосии фаъолияти тарбиявӣ ҳисоб карда, истилоҳи «таълим»-ро бо ин мафҳум алоқаманд кардааст. Барои тавсифи ҷанбаи шахсии ин мафҳум истилоҳи «таълим додан» ва барои таъсири ташаккулёбанда истилоҳи «таълим гирифтан» истифода мешавад. Барои ифодаи натиҷаи таълим мафҳумҳои «шахси таълимдиҳанда», «таълимгиранда» истифода мешаванд.

Олими машҳур Г.Л. Луканкин мафҳуми таълимро ҳамчун «раванди сегонаи идоранашавандаи тағйир додани хосиятҳои ҷисмонӣ ва равонии шахс мутобиқи барномаҳои ирсӣ ва иҷтимоӣ» тавсиф мекунад [12, с.41].

Бо дарназардошти он ки ҷузъи муассири супернизом маҳсули таълимро инъикос мекунад, табиист, ки ташхисро дар ин низом метавон аз як тараф ҳамчун ҷузъи низоми маориф баррасӣ кард ва аз тарафи дигар, унсури зернизомҳои интихобшуда, ки ҷузъи самараноки онҳоро муайян мекунанд.

Барои сохтани минбаъдаи вобастагии дараҷаҳои низомҳо маҷмуи мувофиқи ҷузъҳои низоми таълимро, ки фаъолият ва рушди онро таъмин мекунанд, муайян кардан лозим аст. Аз лиҳози методологӣ ин таҳлили низомро дар сатҳи таърихӣ пешбинӣ мекунад. «Ҳар як давраи таърихӣ низоми таълими худро дорад, ки ба саволи мушаххас – барои чӣ, ба кӣ, чиро ва чӣ тавр таълим додан ҷавоб медиҳад» [14, с. 267].

Таҳлили муқоисавии таърихӣ нишон медиҳад, ки яке аз қисмҳои таркибии ҳар як низоми педагогӣ (асрҳои қадим, асрҳои миёна, буржуазӣ, сотсиалистӣ ё демократӣ) мақсадҳои таълиму тарбия маҳсуб меёбанд. Ҷузъҳои навбатии инвариантии низом иштирокчиёни «интиқол» ва «қабул», таҷрибаи иҷтимоию фарҳангӣ ва илмӣ мебошанд,

яъне муаллим ва хонандагон. Ҷавоб ба саволи «чӣ бояд таълим диҳад?», дар ҳама давру замон аҳамияти худро нигоҳ дошта, аз мавҷудияти чунин ҷузъе, ба мисли мазмуни таълим, инкишоф ва тарбия шаҳодат медиҳад. Вазифаи дуюми амалӣ «лоиҳасозии як намуди низоми ташкилӣ мебошад, ки раванди муайяни технологиро амалӣ менамояд ва имкон медиҳад ба ҳадафҳои таълимӣ ноил шавад», ки аз нуқтаи назари рушди таърихии низом бармеояд [13, с. 20]. Ҳалли ин масъала имкон медиҳад, ки чунин ҷузъҳои таркибии низоми педагогиро, ба мисли шаклҳои ташкил, восита ва методҳои таълим ва равандҳои таълиму тарбияро ҷудо кунем.

Аз ин рӯ, «натиҷаи асосии омӯзиш бояд ташаккули қобилияти маърифатӣ дар асоси аз худ намудани донишу малакаҳои дахлдор бошад» [16, с.37].

Фаъолияти лоиҳасозӣ, ки яке аз намудҳои фаъолияти касбии омӯзгор мебошад.

В.С. Леднев мазмуни таълимро ҳамчун «мазмуни раванди тадриҷан зиёдшавии тағйирёбии хосият ва сифатҳои шахс, ки шарти зарурии фаъолияти махсус ташкилшуда мебошад», муайян кардааст [11, с.54]. Маълум аст, ки мазмуни таълим наметавонад дар нақшаҳои таълимӣ, барномаҳо ва китобҳои дарсии мактабӣ пурра инъикос ёбад. Аз ин рӯ, азхудкунии пурраи он аз бисёр ҷиҳат вобаста аст ва онро танҳо тавассути технологияҳои мувофиқи таълим амалӣ кардан мумкин аст. Мазмуни таълим унсури низоми методии таълим мебошад, ки ба саволи ба насли наврас чиро омӯзондан лозим аст, ҷавоби мушаххас медиҳад.

Меъёри асосии санҷиш азхудкунии мавод аз тарафи мактаббачагон ё муаллими таҷрибадор мебошад, ки хатогиҳои хосси талабагонро медонад ва ё барои муаллими ҷавон шумораи дарсҳое, ки аз рӯйи нақшаи омӯзиши фан ҷудо карда шудаанд. Баъд банди навбатӣ ба ҳамин тарз таҳлил карда мешавад ва ғ. Дар охири мавзуъ одатан санҷиш гузаронида мешавад ва як давраи омӯзиш анҷом дода мешавад. Аз рӯйи натиҷаҳои чунин кор ба хонандагон аз рӯйи дараҷаи азхудкунии мавзуъ баҳо дода мешавад.

Умуман, дар адабиёти психологию педагогӣ мазмуни маводи таълимӣ равшан тавсиф карда нашудааст. Аз ин рӯ, онро аз мавқеи равишҳои муосир оид ба муайян намудани мазмуни таълим ва махсусан мазмуни таълими математика баррасӣ кардан зарур аст. Ба гуфтаи В.В. Краевский ва И.Я. Ларнер, мазмуни таълим аз: дониш дар бораи инсон, табиат, ҷомеа, техника, тафаккур ва тарзи рафтор иборат аст. Азхудкунии ин донишҳо дар шуури талаба тасвири дурусти ҷаҳонро таъмин намуда, ӯро бо муносибати дурусти методологӣ ба фаъолияти маърифатию амалии худ мусаллаҳ менамояд; таҷрибаи фаъолияти муоширатӣ, равонӣ, методҳои фаъолиятро аз худ мекунад [8, с. 104].

Чун анъана дониш, маҳорат ва малака натиҷаи аз худ намудани маводи таълимӣ мебошанд. Аммо таҳлили адабиёт нишон медиҳад, ки ин мафҳумҳо якранг маънидод мешаванд.

Азхудкунии дониш дар натиҷаи фаъолияти субъективии мактаббачагон дар сатҳи сифатан нав ба амал меояд. Танҳо дар ҷараёни фаъолияти эҷодии таълимию маърифатӣ, мактаббачагон усулҳои шинохти илмиро - эвристикӣ, мантиқӣ ва ҳам махсусро аз худ мекунанд. Фаъолияти риёзӣ, ки мақсаднок анҷом дода мешавад, воситаи асосие мебошад, ки мундариҷаи математикии маводи омӯхташударо барои донишҷӯ фаҳмо мегардонад.

Аз гуфтаҳои боло метавон ба хулосае омад, ки қисми дуюми методологии мазмуни дониши математикӣ дониш дар бораи методҳои дарккунӣ, ҳам умумӣ ва ҳам махсус, дар бораи ақидаҳо, принсипҳои математика, дар бораи таърихи ташаккул ва инкишофи он, дар бораи равандҳо ва методҳои гирифтан ва ба кор бурдани донишҳои математикӣ, дар бораи усулҳои фаъолият ва ғайра мебошад. Ин маънои онро дорад, ки ҷузъи методӣ, мисли ҷузъи иттилоотӣ, бояд дар мазмуни маводи таълимӣ инъикос ёбад. Аз ин рӯ, дар

раванди таҳлили мантиқӣ-математикӣ ва дидактикии маводи таълимӣ бояд ду намуди унсурҳои донишро, ки мутаносибан ба ҷузъҳои иттилоотию методии мазмуни донишҳои математикӣ тааллуқ доранд, фарқ кард.

Аз ин рӯ, аз ин нуқтаи назар, унсурҳои маводи таълимӣ амалҳое буда метавонанд, ки донишҳои муайян (дар бораи мақсади амал, дар бораи пайдоиш, таркиб, асосҳои тахминии онҳо, методҳои назорат ва ғайра), инчунин методҳои фаъолият, ба вуҷуд овардан ва татбиқ намудани донишро дар бар гиранд. Аммо, азбаски дар барномаҳо талаботи омодагии математикии хонандагон тавассути маҳорат тасвир шудааст, дар байни мафҳумҳои «маҳорат», «амал» ва «методҳои фаъолият» робита муқаррар кардан лозим аст. Дар адабиёти педагогӣ ва психологӣ мафҳумҳои «маҳорат» ва «малака» ба таври гуногун шарҳ дода шудаанд, ки дар тавсифи онҳо хусусияти фаъолияти онҳо инъикос ёфтааст.

Дар асоси хулосаҳои методистон-математикҳо, ки донишҳои математикиро хонандагон дар ҷараёни фаъолияти махсуси муташаккили математикӣ ба даст меоранд, дар шарҳи мафҳуми «маҳорат» мо аз сохтори фаъолияти таълимӣ, ки бо ёрии он амалҳои муайяни таълимӣ-маърифатӣ амалӣ мегардад, мебароем. Тибқи назарияи фаъолият дар раванди азхудкунии донишҳои навъи якум ва дуюм таҳлили пайдоиши дониш гузаронида мешавад, сохтори онҳо ошкор карда мешавад, модели мундариҷаи ошкоршуда сохта ва таҳқиқ карда мешавад, натиҷаҳо дар шакли низоми вазифаҳои мушаххас ва ғайра ба даст оварда мешаванд.

Ҳамин тариқ, технологияи мувофиқи таълим имкон медиҳад, ки хонандагон ба сатҳи дигари азхудкунии донишҳои нав, огоҳӣ ва дарки амалҳои дар объектҳои математикӣ иҷрошаванда даст ёбад.

Муқарриз: ***Азизов А.А.*** **– д.и.п., профессори ДДХ ба номи академик Б.Ғафуров**

АДАБИЁТ

1. Афанасьев В.Г. О системном подходе в социальном познании. Учебное пособие / В.Г. Афанасьев. -М., 1973. -101.
2. Ганеев Х.Ж. Теоретические основы развивающего обучения математике в средней школе: автореф. дис. ... д-ра пед. наук / Х.Ж. Ганеев. –СПб., 1997.-34 с.
3. Глейзер Г.Д. Методы формирования и развития пространственных представлений взрослых в процессе обучения геометрии в школе: дис. ... д-ра пед. наук / Г.Д. Глейзер. - М., 1984.-326 с.
4. Жохов А.Л. Мировоззренчески направленное обучение математике в общеобразовательной и профессиональной школе (теоретический аспект): монография / А.Л. Жохов. -М.: Изд. центр АПО, 1999.-150 с.
5. Загрекова Л.В. Диагностика педагогических систем: методологичес-кие и научно-теоретические основы. Учебное пособие / Л. В. Загрековой. -Н. Новгород: Изд-во НГПУ, 1998.-352с.
6. Иванова Т.А. Гуманитаризация общего математического образования: Монография / Т.А. Иванова.-Н. Новгород: Изд-во НГПУ, 1998.-206 с.
7. Каган В.И. Основы оптимизации процесса обучения в высшей школе (Единая методическая система института: теория и практика): Научно-метод. пособие / В.И. Каган, И.А. Сычеников. -М.: Высшая школа, 1987.-143 с.
8. Краевский В.В. Методологическая рефлексия. Учебное пособие / В.В. Краевский. -М., 1989. -173с.
9. Курдюкова Н.А. Оценивание успешности учебной деятельности как психолого-педагогическая проблема: дис. ... канд. псих. наук / Н.А. Курдюкова. -СПб., 1997. -176 с.
10. Леднев В. С. Понятийно-терминологические проблемы педагогики // Понятийный аппарат педагогики и образования: Сборник научных трудов / В.С. Леднев. –Екатеринбург, 1996. -340 с.
11. ЛедневВ.С. Содержание образования: сущность, структура, перспективы. Учебное пособие / В.С. Леднев.-М.: Высшая школа, 1991.-224 с.
12. Луканкин Г. Л. Научно-методические основы профессиональной подготовки учителя математики в педагогическом институте: дис. ... д-ра пед. наук / Г. Л. Луканкин. -Ленинград, 1989. -150с.
13. Логвинов И.И. Философия образования. Учебное пособие / И.И. Логвинов. -М.: Педагогика.1995.- 220с.
14. Рубинштеин С. Л. Проблемы способностей и вопросы психологической теории. Учебное пособие/ С. Л. Рубинштеин. -1960.-315 с.
15. Фройденталь Г. Математика как педагогическая задача.учебное пособие/ Г. Фройденталь. -М.: Просвещение, 1982.-Ч. 1.-208 с.
16. Эльконин Д.Б. Психолого-педагогическая диагностика: проблемы и задачи. Сборник научных трудов/ Д.Б.

Эльконин. -Таллин: 1980.-168с.

МУНОСИБАТИ НИЗОММАНД БА ТАШХИСИ НИЗОМҲОИ ТАЪЛИМ ВА АСОСҲОИ НАЗАРИЯИ ТАШХИСИИ ТАФАККУР

Дар мақола муаллиф муносибати низоммандро нисбати ташхиси низомҳои таълим ва асосҳои назарияи ташхисии тафаккур мавриди баррвасӣ қарор додааст.Муаллиф қайд менамояд, ки марҳилаи огоҳӣ ва фаҳмиш, ки дар он амалҳо ҷузъи фаъолияти умумии мантиқӣ, эвристикӣ ва мушаххаси (математикии) хонандагон бо объектҳои нав мебошанд, ҳамчунин маҷмуи амалҳо ва натиҷаи аввалини аз худ намудани мавзуъ баромад мекунанд. Ин нишондиҳанда дар бораи омодагии хонандагон ба марҳилаи таҳкими донишҳои гирифташуда маълумоти фаврӣ медиҳад. Маҷмуи амалҳои интихобшудаи муаллим оид ба таҳлили маводи таълимӣ ба ӯ имкон медиҳад, ки модели мавзуро ҳамчун намунаи азхудкунии дониш ва азхудкунии фаъолияти математикӣ бунёд намуда, аз он барои лоиҳасозии раванди таълим; тартиб додани нақшаҳои азхудкунии донишҳои математикӣ; нишон додани марҳилаҳо ва объектҳои ташхис; тартиб додани вазифаҳои ташхисӣ; таносуби натиҷаҳои банақшагирифташуда ва бадастовардашуда ва ташхиси сабабҳои қафомонии баамаломада истифода барад.

Калидвожаҳо: дониш, маҳорат, малака, қобилият, таълим, ташхис, муносибат, тафаккур, низом, мантиқ.

СИСТЕМНЫЙ ПОДХОД К ДИАГНОСТИКЕ ОБРАЗОВАТЕЛЬНЫХ СИСТЕМ И ТЕОРЕТИЧЕСКИЕ ОСНОВЫ ДИАГНОСТИКИ МЫШЛЕНИЯ

В статье автором рассматривается системный подход к диагностике образовательных систем и теоретические основы диагностики мышления. Автор отмечает, что этап осознания и осмысления, где в качестве первого результата усвоения темы должны выступать операции и действия, входящие в состав общелогической, эвристической и специфической (математической) деятельности учащихся с новыми объектами, а также их комплекс в виде способа (приема) действий. Этот показатель дает оперативную информацию о готовности учащихся к этапу закрепления усвоенных знаний.Выделенная совокупность действий учителя по анализу учебного материала позволит ему построить тематическую модель как модель усвоения знаний и овладения учебной математической деятельностью и использовать ее: для проектирования учебного процесса; обучения учащихся составлению подобных схем усвоения математических знаний; выделения этапов и объектов диагностики; составления диагностических заданий; соотнесения запланированных и достигнутых результатов и диагностики причин возникших отклонений.

Ключевые слова: знания, умения, навыки, способности, образование, диагностика, подход, мышление, система, логика.

A SYSTEMATIC APPROACH TO DIAGNOSTICS OF EDUCATIONAL SYSTEMS AND THEORETICAL FOUNDATIONS OF DIAGNOSTICS OF THINKING

In the article, the author considers a systematic approach to the diagnostics of educational systems and the theoretical foundations of the diagnostics of thinking. The author notes that stage of awareness and comprehension, where operations and actions that are part of the general logical, heuristic and specific (mathematical) activities of students with new objects, as well as their complex in the form of a method (reception) of actions, should act as the first result of mastering the topic. This indicator provides operational information about the readiness of students for the stage of consolidating the acquired knowledge. The selected set of actions of the teacher on the analysis of educational material will allow him to build a thematic model as a model for the assimilation of knowledge and mastery of educational mathematical activity and use it: for the design of the educational process; teaching students to draw up such schemes for the assimilation of mathematical knowledge; highlighting stages and objects of diagnostics; drawing up diagnostic tasks; correlating planned and achieved results and diagnosing the causes of deviations that have arisen.

Key words: knowledge, abilities, skill, abilities, education, diagnostics, approach, thinking, system, logic.

Маълумот дар бораи муаллифон: ***Ҳайдарова Мухбира Салимҷоновна*** **–** Донишгоҳи давлатии Бохтар ба номи Носири Хусрав, унвонҷӯй. **Суроға:** 735140, Ҷумҳурии Тоҷикистон, вилояти Хатлон, шаҳри Бохтар, кӯчаи Айнӣ, 67.

Сведение об авторе:***Хайдарова Мухбира Салимджоновна*** **-** Бохтарский государственный университет имени Носира Хусрава, соискатель. **Адрес**: 735140, Республика Таджикистан, Хатлонская область, город Бохтар, улица Айни, 67.

Information about the author:***Khaidarova Mukhbira Salimdzhonovna*****-** Bokhtar State University named after Nosir Khusrav, applicant. **Address:** 735140, Republic of Tajikistan, Khatlon region, Bokhtar, Ayni street, 67.

УДК 372.815.99+378(575.3)

ФАЪОЛИЯТИ ТАЪЛИМИИ ХОНАНДАГОН ДАР РАВАНДИ ОМӮЗИШИ ФАННИ ЗООЛОГИЯИ МАКТАБӢ

Алимова Х.Б.

Донишгоҳи давлатии Хуҷанд ба номи академик Бобоҷон Ғафуров

Мақсади асосии муассисаҳои таҳсилоти миёнаи умумӣ, мукаммал намудани раванди таълими биология бо усули салоҳиятнокӣ ба ҳисоб меравад. Аълими биология бояд бештар ба талаботи замон ҷавобгӯ бошад ва дар хонандагон қобилияти зеринро ташаккул диҳад: таъмин кардани хонандагон бо донишҳои амиқ) ва мустаҳкам, маҳорат ва малакаи истифода бурдани ин донишҳо, тарбияи ҷаҳонбинии илмӣ, тарбияи меҳнатӣ, эстетикӣ ва ғайра. Вобаста ба вазифаҳои дар назди муассисаҳои таълимӣ гузошташуда, талабот ба гузаронидани дарс ҳамчун шакли асосии таълим ва амалӣ намудани мақсадҳои таълимӣ, тарбиявӣ ва инкишофдиҳандагии он бояд ҳал карда шавад.

Талаботи асосии дарс, дуруст муайян кардани вазифаҳои дарс ва бо донишҳои биологие, ки дар барнома нишон дода шудаанд, мусаллаҳ гардонидани хонандагон ва ташаккул додани қобилияти кор бо объектҳои табиӣ мебошад. Тарбияи хонандагон дар муносибати масъулиятнок нисбат ба табиати иҳотакарда ва боигариҳои табиӣ, муҳофизати саломатии худ ва атрофиён ҳал карда мешавад. Ҳангоми муайян кардани вазифаҳои дарс, талаботҳои мактаб ва барномаи таълимиро ба назар гирифтан муҳим мебошад. Дар замони муосир ба ташаккул додани фаъолияти таълимии хонандагон бояд аҳамияти аввалиндараҷа дода шавад. Ҳангоми интихоби мазмун ва мундариҷаи маводи таълимӣ бояд ба он дониш ва маҳорате, ки барои хонандагон муҳим аст, аҳамият дода, дастовардҳои илми биологӣ ва таърихи кашфиётҳо ҳамроҳ карда шаванд [15,с.127].

Дар давраи муосири тараққиёти илму техника, талаботи асосӣ ба интихоби мазмуни маводҳои таълимӣ ба инобат гирифтани ғояҳои асосӣ ба ҳисоб меравад.Бо мақсади бомуваффақият ташаккул ёфтани ҷаҳонбинии илмии хонандагон, нақши ғояҳои эволютсионӣ бузург мебошад.

Дар синфи V-ум мазмуни курси «Ботаника»-ро дар асоси ғояҳои эволютсионӣ кушодан муҳим аст, ташаккули маҳфумҳои эволютсиониро оғоз намуда, хусусиятҳои мутобиқшавиро дар сохт ва фаъолияти ҳаётии узвҳои рустаниҳои гулдор, ҳамаи организмҳои рустанигӣ ба муҳити зист ва сабаби ин ҳодисаҳо муайян гардида, инкишофии таърихии рустаниҳо нишон дода мешавад. Дар синфи VI ғояҳои эволютсиониро дар асоси муайян намудани мавзуъ тавзеҳ дода, гуногунии рустаниҳо бо ба инобатгирии ғояҳои эволютсионӣ кушода дода мешавад, ки ин имконияти алоқаи филогенетикии байни онҳоро ба вуҷуд меорад, хусусиятҳои мураккабро дар сохти онҳо муайян менамояд.

Курси ботаника бо мавзуи «Инкишофи олами набобот» ба охир мерасад, ки ба ҷамъбасти донишҳо оид ба инкишофи таърихии рустаниҳо имконият медиҳад, маълумотҳоро оид ба давраҳои тараққиёти рустанӣ ба система даровардa, хулосаҳо оид ба хешии гурӯҳҳои гуногуни таксономиро асоснок менамояд. Дар синфи 7-ум оид ба сохти ҳуҷайравии ҳайвоноти бемуҳра ва дар синфи 8-ум ҳайвоноти муҳрадор васеътар маълумот дода мешавад. Ҳангоми интихоби маводи таълимӣ нисбати мафҳумҳои гигиенӣ диққати бештар додан зарур аст. Ин маводҳо имконияти мустаҳкам намудани дониши гигиении хонандагонро фароҳам оварда, онҳо муҳофизати саломатии худ ва атрофиёнро мефаҳманд, инчунин дар хонандагон эмин доштани саломатии худ аз ҳар гуна бемориҳо

(зарари кирмҳои муфтхӯр) тарбия карда мешавад.Барномаи биология талаботи дигареро ба дарс пешниҳод менамояд, аз ҷумла: дар хонандагон ташаккул додани доираи муайяни маҳорати амалӣ, зеҳнӣ (интеллектуалӣ), умумитаълимӣ.

Мазмуни курси биологияи мактабӣ махсусан барои ташаккули маҳорати зеҳнӣ (интеллектуалӣ) имкониятҳои зиёд дорад. Дар дарсҳо хонандагон бештар объектҳои биологиро ба қисмҳо тақсим менамоянд, аз ҷумла: узвҳои рустаниҳо, органоидҳои ҳуҷайраҳои рустаниҳо, ҳайвонот. Хонандагон алоқамандии қисмҳои организмро муайян менамоянд ва муаллим онҳоро ҷамъбаст менамояд. Масалан, алоқамандии байни узвҳоро муайян намуда, оид ба ягонагии организм хулоса мебароранд. Ин имконияти мустаҳкам гардидани дониши хонандагонро фароҳам меорад.

Байни маҳоратҳо барои бештар аз худ намудани донишҳои биологӣ маҳорати умумитаълимӣ нақши муҳим мебозад. Аз ҷумла, кор бо матни китоби дарсӣ, расмҳо, саволҳо, эзоҳномаҳо ва пур кардани ҷадвалҳо, инчунин адабиётҳои илмӣ-оммавӣ. Таҷрибаҳо нишон медиҳанд, ки дар раванди омӯхтани фанни биология дар хонандагон маҳорати умумитаълимӣ кам ба назар мерасад, бинобар ин дар онҳо ин маҳоратро ташаккул додан лозим аст.

Омӯзгор бояд корро дар дарс бо китоби дарсӣ ташкил намояд ва фаъолияти хонандагонро бо китоб мураккабтар гардонида, ҳангоми иҷрои кор аз рӯйи супоришҳо ба онҳо мустақилияти бештар додан лозим аст [9,с.78].

Дар раванди таълим дар мактаб аксар вақт ахбороти муаллим афзалият дошта, хонандагонро бо нақши шунавандагони нофаъол маҳкум менамояд. Омӯзгор ба дарс диққати бештар дода, онҳоро барои мустақилона гирифтани дониш дар раванди кор бо манбаъҳои гуногун, ба монанди: бо объектҳои табиӣ, аёниятҳои тасвирӣ, китобҳои дарсӣ, адабиётҳои илмӣ-оммавӣ, барномаҳои телевизионӣ ва филмҳои кӯтоҳи таълимӣ равона созад.

Китоби дарсӣ манбаи асосии дониш буда, мазмуни асосии фанро пайдарпай баён карда, ба барномаи асосҳои илми биологӣ дохил шудааст ва ҳаҷми он аз синф ба синф зиёд мегардад.

Аз ҷониби хонандагон аз худ намудани маҳорати кор бо китоби дарсӣ - шарти муҳимми бомуваффақият иҷро намудани супоришҳои мустақилона дар дарс ва хона мебошад. Дар раванди кор бо китоби дарсӣ дар хонандагон маҳорати гуногуни амалиётҳои фикрронӣ, хулосабарорӣ ташаккул ёфта, алоқамандии назария ва амалия пайдо мегардад. Ташаккули маҳорати кор бо китоби дарсӣ имконият медиҳад, ки хонанда вақти таълимро дар раванди дарс ва инчунин ҳангоми тайёр намудани супоришҳои хонагӣ нисбатан сарфакорона истифода бурда тавонад.

Дар бисёр хонандагон мушкилӣ ҳангоми кор бо матн ба вуҷуд меояд, ки онҳо на ҳама вақт маънии асосии матнро ҷудо карда, тибқи мазмуни он нақша тартиб дода метавонанд, инчунин барои пурра намудани ҷадвал маълумотҳои мушаххас низ пайдо карда наметавонанд. Дар китоби дарсии биология супоришҳо оид ба кор бо матнҳо ва ҷузъҳои ғайриматнӣ (сарлавҳаҳо, эзоҳнома, расмҳо) кам нишон дода шудааст. Бинобар ин, тартиб додани супоришҳои махсус барои кор бо матнҳо, расмҳо ва саволҳои китоби дарсӣ дар дарсҳо аҳамияти зиёд дорад. Ҳангоми тартиб додани супоришҳо, ки онҳо барои ташкили фаъолияти таълимии хонандагон равона карда мешаванд, бояд хусусиятҳои психологии хонанда, дараҷаи инкишофи онҳо ва тайёрии умумӣ, хусусияти курси биология ба инобат гирифта шаванд [7,с.171].

Дар оғози омӯзиши фанни зоологияи синфи 7-ум кор оид ба мураттаб намудани

нақша доир ба мавзуъ бо аҳли синф гузаронида мешавад. Барои ташаккул додани ин намуди маҳорат ба хонандагон тавсия карда мешавад, ки аввал қисмҳои асосии матнро ҷудо карда, дар ҳар як қисм фикри асосиро ёбанд ва алоқамандии ин фикрҳоро муайян намоянд. Сипас, пас аз муайян кардани қисмҳои асосӣ нақша оид ба мавзуъ тартиб дода мешавад. Дар ҷараёни суҳбат пас аз муҳокимаи мавзуъ вариантҳои он интихоб карда шуда, ба дафтари хонандагон навишта мешаванд. Ин намуди супоришро дар мавзуи «Рӯдаковокҳо» ташкил кардан мумкин аст.

Нақша:
1.Муҳити зист ва гуногуншаклии рӯдаковокҳо
2.Сохти берунии рӯдаковокҳо
3.Шакли зиндагии рӯдаковокҳо
4.Ғизогирии рӯдаковокҳо

Дар мавзуи «Сикли инкишофи бандкирми гов» дар натиҷаи кори хонандагон чунин нақша оид ба мавзуъ тартиб дода мешавад:

1.Ҷойи зисти бандкирми гов.

2.Сохти беруна:

а) қисмҳои бадан;

б) хусусиятҳои сохти ин қисмҳо.

3. Равандҳои ҳаётгузаронии бандкирми гов:

а) ғизогирӣ;

б) афзоиш.

4.Давраҳои асосии инкишоф.

5.Зарари бандкирми гов ба инсон ва саломатии ӯ.

Дар аз худ намудани дониш ва пайдо кардани маҳорату малака ташкил кардани кор бо матни китоби дарсӣ ва тартиб додани ангора (схема) ва ҷадвалҳо аҳамияти муҳим дорад. Чунин намуди фаъолият имконият медиҳад, ки хонандагон дониши худро ҷамъбаст намуда, ба система дароранд. Онҳо, инчунин ба таври кӯтоҳ баён кардани фикри худро аз худ карда, интихоби маълумотҳои заруриро меомӯзанд. Ин намуди кор мураккаб буда, ба хонандагон аввал ангора ва ҷадвали тайёр пешниҳод карда мешавад, то ин ки онҳоро пурра намоянд. Ин ҳангоми омӯхтани мавзуъҳо оид ба сохти берунӣ ва дохилии узвҳо, намудҳои афзоиш гузаронида мешавад. Ҳангоми кор бо ҷадвал торафт миқдори сатру сутунҳо зиёд шуда, истифодаи маълумотҳои иловагӣ пешниҳод карда мешавад.

Масалан, ба хонандагони синфи 7-ум аз китоби дарсии зоологияи мактабӣ хондани мавзуи « Ҳашарот- зараррасони саҳро ва обчакорӣ» ва пурра намудани ҷадвал супориш дода мешавад.

Ҷадвали 1. Ҳашароти зараррасони саҳро ва обчакорӣ

№	**Ҳашароти зараррасон**	**Қатор**	**Зарари расонида**
	Сангпуштаки зараррасон	ганданафасакҳо	ба гандум зарар мерасонад, дони нимхомро сӯрох карда, луоби даҳонашро мегузорад. Луоб ширеши гандумро вайрон карда, маҳсулоти ҳалшударо мемакад

Дар синфи 8-ум ҳангоми омӯзиши мавзуи «Қатори даррандаҳо» ба хонандагон супориш дода мешавад, ки ҷадвали таснифоти ҳайвоноти даррандаро тартиб дода, дар он намуд, оила, қатор, синф ва типи ҳайвонотро нишон диҳанд.

Ҷадвали 2

Таснифоти ширхӯрони даранда			
	Типи хордадорон Синфи ширхӯрон Қатори дарандаҳо		
Оилаи гургҳо	**Оилаи гурбаҳо**	**Оилаи хирсҳо**	**Оилаи савсор**
Намуд	Намуд	Намуд	Намуд
Гург Сагҳо	Гурбаи хонагӣ Силовсин	Хирси сафед Хирси ало	Савсор Самур

Чунин иҷрои кор имконият медиҳад, ки ҷойи ҳар як зинаҳои таснифотӣ дар системаи олами органикӣ ва алоқамандии байни онҳо муайян карда шавад. Барои муайян кардани тобеияти узвҳо дар системаи узвҳо, алоқамандии намудҳо дар биогеосеноз, ҳуҷайраҳо бо бофтҳо ва моддаҳои байниҳуҷайравӣ, давраҳои эмбриогенез, тақсимшавии ҳуҷайра низ, пур кардани чунин ҷадвалҳоро супориш додан ба мақсад мувофиқ аст.

Китоби фанни зоология маводҳои тасвирии зиёд дорад. Бисёртар тасвири схематикии сохти берунӣ ва дохилии ҳайвонот, раванди ҳаётгузаронии организмҳо, алоқамандии сохт ва вазифа, алоқамандӣ дар табиат, мутобиқшавии организмҳо ба муҳити атроф, истифодабарии методҳои тадқиқотӣ ва ғайраҳо мавҷуд мебошад. Кор бо расми китоби дарсӣ фаъолияти таълимии хонандагонро таъмин менамояд ва чунин вазифаҳо иҷро карда мешаванд:шинохтани узвҳо, системаи узвҳо, намуди ҳайвонот, давраҳои ҳаётгузаронӣ;маълумотҳои муҳим ба саволҳои додашуда;муқоисаи объектҳои дар расм додашуда;тартиб додани ҳикоя аз рӯйи расм;аз рӯйи расм тартиб додани хусусиятҳои объектҳои биологӣ, нишон додани алоқамандии байни организмҳои зинда ва ғайризинда, аломатҳои мутобиқати организмҳо ба муҳити атроф [11,с.136].

Барои аз расми китоб маълумот гирифтан ба хонандагон омӯзонидан лозим аст, ки бо навиштаҷотҳои расм аҳамият дода, аз онҳо истифода баранд.

Омӯзгор ба хонандагон фаҳмонад, ки системаи ҳозима бо ранги сабз, системаи нафаскашӣ-кабуд, системаи ихроҷ- сиёҳ, системаи асаб-зард, системаи гардиши хун-сурх, системаи узвҳои афзоиш-ҷигарӣ тасвир карда мешаванд. Ҳангоми аз худ намудани маводҳои таълимӣ бояд, хонандагон дар дарс мустақилона бо объектҳои табиӣ ва тасвирӣ фаъолият бурда тавонанд: шиносоии бевосита бо намудҳои ҳайвонот, бо сохт ва вазифаҳои организм ва узвҳои он, бо таҷрибаҳое, ки раванди ҳаётгузарониро дар организм ошкор менамоянд, имконияти гирифтани донишҳои пурра оид ба ҳаёт ва организмҳои зинда ва ғ.

Истифода намудани объектҳои табиӣ диққати хонандагонро ба объектҳои омӯхташаванда равона карда, бо сохт, хусусият, моҳияти ҳодисаҳо шинос мегардонад. Кори мустақилона бо обеъктҳои табиӣ дар асоси барномаи таълимӣ дар рафти машғулиятҳои лабораторӣ ташкил карда мешавад. Ҳангоми иҷрои кори мустақилона аз хӯсаи ҳайвонот, гӯшмоҳии нармбаданҳо, мустаҳзарҳои (микропрепратҳо) ҳайвонот, препаратҳои тари ҳайвонот истифода шуда, таҷрибаҳо гузаронида мешавад. Кор бо объектҳои табиӣ аҳамияти муҳимми амалӣ дорад, зеро хонандагон бо сохти берунӣ, ранг ва ҳаҷми объектҳои омӯхташаванда бевосита шинос мешаванд. Ҳангоми ташкил намудани кори мустақилона бо объекти табиӣ бояд мақсади мушоҳида ва таҷриба муайян карда шавад.Дар дарсҳои аввалин хонандагон бо ёрии омӯзгор мақсади мушоҳидаро муайян намуда, ба хулосаҳои аниқ меоянд. Масалан, ҳангоми мушоҳидаи хусусиятҳои сохти медуза аз препарати тар, расми китоб ва овезаҳо истифода мешавад. Омӯзгор, сараввал, мақсад мегузорад, ки хусусиятҳои сохти медузаро аз назар гузаронанд, муайян намоянд, ки медуза вобаста ба муҳити зист чӣ хел мутобиқат пайдо намудааст.

Хонандагон ҳангоми кор бо объектҳои табиӣ шумораи ҳассосаҳо, сатҳи ковокии рӯда, симметрияи шуогии тана, ки ба типи рӯдаковокон дохил гардидани медузаро қайд менамоянд. Ҳангоми омӯхтани маводҳои нав аз фанни биология машғулиятҳои лабораторӣ нақши муҳим мебозанд. Се намуди ташкил намудани машғулиятҳои лабораторӣ бештар истифода бурда мешавад: фронталӣ - хонандагон таҳти роҳбарии омӯзгор кор иҷро менамоянд; гурӯҳӣ – гурӯҳи хонандагон кор иҷро менамояд ва фардӣ-ҳар як хонанда мустақилона корро аз рӯйи дастурамал иҷро менамояд.

Ташкили фаъолияти таълимии хонандагон ҳангоми иҷрои машғулиятҳои лабораторӣ аз фанни зоология, тайёрии пешакии хонандагонро талаб менамояд. Ҳангоми омӯзиши сохти берунии кирми лойхӯрак, хонандагон ҳаракати он, ба таъсиротҳои беруна ҷавоб гардонидан, ба ҳаёти хушкӣ мутобиқат пайдо намудани онҳоро меомӯзанд.

Ҳангоми омӯзиши олами ҳайвонот кори мустақилона бо объектҳои табиӣ дар мавзуи "Қатори пулакчаболон", "Шапараки карамхӯр" ташкил карда мешавад. Омӯзгор оид ба гуногунии ҳашаротҳои қатори пулакчаболон ва аҳамияти онҳо дар табиат маълумот медиҳад. Сипас, мақсади кори мустақилона, омӯзиши хусусиятҳои сохти берунӣ, афзоиш ва инкишофи шапараки карамхӯр гузошта мешавад. Кори мустақилонаро аз рӯйи вариантҳои гуногун ташкил кардан мумкин аст.

Варианти 1. Коллексияи шапараки карамхӯрро аз назар гузаронед ва хусусиятҳои сохти берунии ин шапарак (шакли тана андоза, ранги болҳо, пӯшиши тана, мӯйлабҳо, олоти даҳон) – ро муайян намоед.

Варианти 2. Коллексияи шапараки карамхӯрро аз назар гузаронед ва фазаҳои инкишофи он, аломати фарққунандаи зоча аз фарди болиғро муайян намоед. Барои иҷрои чунин кори мустақилона тайёрии хонандагон талаб карда мешавад. Онҳо аз рӯйи овезаҳо ва коллексияҳо бо намудҳои гуногуни ин шапарак шинос шуда, дар натиҷа ба хулосаи муайян омада, натиҷаи кори иҷрогардидаро дар дафтари худ қайд менамоянд.

Роҳҳои баланд бардоштани фаъолияти таълимии хонандагон дар муассисаҳои таҳсилоти миёна кор бо китоби дарсӣ (расм, матн) ва адабиёти илмӣ-оммавӣ, пурра намудани ҷадвалҳо, намоиш додани объектҳои табиӣ, иҷрои машғулиятҳои лабораториро дар назар доранд.

Ҳангоми омӯзиши фанни биология кор бо китоби дарсӣ ва объектҳои табиӣ на фақат фаъолияти хонандагонро ташаккул медиҳад, балки дар онҳо тасаввурот оид ба муҳофизати табиат, муҳаббат нисбат ба ватан ташаккул меёбад.

Самаранок ташкил намудани фаъолияти таълимии хонандагон ба такмили раванди таълим таъсир расонида, имконияти тарбияи хонандагони **муассисаҳои таҳсилоти миёна** ва баланд гардидани сатҳу сифати донишро фароҳам меорад.

Муқарриз: *Ахмедова З.С.* – н.и.п., дотсенти ДДХ ба номи академик Б.Ғафуров

АДАБИЁТ

1. Абдуллозода Ҳ., Зубайдов У. Асосҳои методикаи таълими биология / Абдуллозода Ҳ., У. Зубайдов. -Душанбе: «ДДОТ», 2008. -232 с.
2. Барномаи таълимии фанни биология дар синфҳои 5-11-уми муассисаҳои таҳсилоти умумӣ. -Душанбе, 2018. -112 с.
3. Бровкина Е.Т. Уроки зоологии: Пособие для учителя / Е.Т. Бровкина, Н.И. Казьмина. -М.: Просвещение, 1987. -192 с.
4. Биология 6-11 классы: секреты эффективности современного урока / авт.- сост. Н.В. Ляшенко [и др]. -2-е. изд. -Волгоград: Учитель, 189 с.
5. Верзилин Н.М. Общая методика преподавания биологии / Н.М. Верзилин, В.М. Корсунская. -М.: Просвещение, 1983. -384 с.
6. Зверев И.Д. Воспитание учащихся в процессе обучения биологии / И.Д. Зверев, А.Н. Мягкова, Е.П. Бруновт. -М.: Просвещение, 1984. -160 с.
7. Иванова Т.В.Общая методика обучения биологии в школе / Т.В. Иванова, Е.Т. Бровкина, Г.С. Калинова и др. -М.: Дрофа, 2010. -271 с. – (Российская академия образования - учителю).
8. Конюшко В.С. Методика обучения биологии. Учеб. пособие / В.С. Конюшко, С.Е. Павлюченко, С.В. Чубаро. -Мн.: Книжный Дом, 2004. -256 с.

9. Мягкова А.Н. Организация учебной деятельности школьников на уроках биологии / А.Н. Мягкова, Е.Т. Бровкина, Г.С. Калинова и др. -М.: Просвещение,1988. -192 с. (Б-ка учителя биологии).
10. Маҳмадзиёев А. Зоология. Китоби дарсӣ барои синфи 7-уми муассисаҳои таҳсилоти умумӣ / А. Маҳмадзиёев, К. Исоев. –Душанбе: Полиграф групп, 2018. -240 с.
11. Пономарёва И.Н. Общая методика обучения биологии: Учеб.пособие для студ.пед.вузов / И.Н. Пономарёва, В.П. Саломин, Г.Д. Сидельникова. -М.: Издательский центр “Академия”, 2003. -272 с.
12. Сластенин В.А. Педагогика: Учеб. пос. для студ. высш.пед.учеб.заведений / В.А. Сластенин, И.Ф. Исаев, Е.Н. Шиянов; под ред В.А. Сластенина. -М.: Изд. центр «Академия», 2002. -576 с.
13. Талызина Н.Ф. Педагогическая психология: Учеб. пособие для студ. сред. пед. учеб. Заведений / Н.Ф. Талызина. -М.: Издательский центр «Академия», 1998. -288 с.
14. Шалаев В.Ф. Методика обучения зоологии / В.Ф. Шалаев, В.Б. Богорад, А.И. Никишов, Е.Г. Бровкина, Э.В. Середенко. -М.: Просвещение, 1987. -180 с.
15. Якунчев М.А. Методика преподавания биологии. Учебник для студентов/ М.А. Якунчев, О.Н. Волкова, О.Н. Аксенова. -М.: Издателский центр “Академия”, 2008. -320 с.

ФАЪОЛИЯТИ ТАЪЛИМИИ ХОНАНДАГОН ДАР РАВАНДИ ОМӮЗИШИ ФАННИ ЗООЛОГИЯИ МАКТАБӢ

Дар мақолаи мазкур ташкили фаъолияти таълимии хонандагон дар дарсҳои биология дар муассисҳои таҳсилоти миёнаи умумӣ мавриди омӯзиш қарор гирифтааст. Муаллиф нишон медиҳад, ки ташкили фаъолияти таълимии хонандагон аз фанни зоология аз тарафи омӯзгор барои баланд бардоштани дараҷаи донишазхудкунии хонандагон равона карда мешавад. Барои аз худ намудани дониш ва ба даст овардани маҳорат ба хонандагон кор бо китоби дарсӣ, тартиб додани нақшаҳо, саволҳо, ангораҳо ва пурра намудани ҷадвалҳо мусоидат менамояд. Кори мазкур барои ба тартиб даровардан ва ҷамъбасти дониши хонандагон имконият дода, онҳоро барои ба таври кӯтоҳ ҷамъбаст намуди фикр, интихоби маълумотҳои муҳим водор менамояд. Ин намуди фаъолият мураккаб буда, тарзи иҷрои он ба хонандагон аз ҷониби омӯзгори фанни биология омӯзонида мешавад. Аз тарафи хонандагон аз худ намудани маҳорати кор бо китоби дарсӣ - шарти муҳимми мустақилона иҷро намудани супоришҳо дар дарсҳои таълимӣ ва вазифаҳои хонагӣ мебошад. Инчунин, дар мақола шакли тартиб додани нақша доир ба мавзуъ, саволҳо, пур намудани ҷадвалҳо, тартиб додани ангора чун намуна оварда шудаанд, ки барои мукаммал намудани дониш ва истифодаи онҳо дар раванди ҳаёт муҳим ба шумор меравад. Дар раванди кор бо китоби дарсӣ дар хонандагон маҳорати гуногуни амалиёти фикрронӣ, хулосабарорӣ ташаккул ёфта, дар онҳо алоқамандии назария ва амалия ташаккул меёбад.

Калидвожаҳо: салоҳият, фаъолият, муаллим, хонанда, биология, дониш, маҳорат, малака, таълим, матн, китоб.

ОБРАЗОВАТЕЛЬНАЯ ДЕЯТЕЛЬНОСТЬ УЧАЩИХСЯ В ПРОЦЕССЕ ОБУЧЕНИЯ ЗООЛОГИИ

В статье исследуется организация учебной деятельности учащихся на уроках биологии общеобразовательных школ. Автор указывает, что организация преподавателем учебной деятельности учащихся в области зоологии направлена на повышение уровня знаний учеников.Для того, чтобы учащиеся приобрели знания и навыки, важно организовать понимание своей работы с помощью учебника по составлению планов, вопросов, схем и заполнения таблиц. Данная работа позволяет систематизировать знания учащихся и обобщить нужную информацию и мысли в процессе обучения. Эта деятельность более сложная, ее выполнение со стороны учащихся требует помощи от учителя биологии. Учащиеся осваивают навыки работы с учебником – это важное условие успешного сомостоятельного выполнения заданий на уроках и дома.В статье также представлены составление плана, вопросы, заполнение таблиц, которые важны для улучшения знаний и их применения в жизненном процессе.В процессе работы с учебником у учащихся развиваются различные навыки, мышления, обобщения и связь теории и практики.Эффективная организация учебной деятельности учащихся оказывает влияние на совершенствование учебного процесса и имеет потенциал для решения проблемы обучения учащихся общеобразоватеьных школ и повышения качества обучения.

Ключевые слова: компитентность, деятельность, учитель, учащихся, биология, знания, умение, обучение, текст, книга.

EDUCATIONAL ACTIVITIES OF PUPILS IN THE PROCESS OF LEARNING ZOOLOGY

The article examines the organization of educational activities of pupils in biology lessons in secondary schools. The author points out that the organization by the teacher of the educational activities of students in the field of zoology is aimed at increasing the level of knowledge of pupils. In order for students to acquire knowledge and skills, it is important to organize an understanding of their work with a textbook on drawing up plans, questions, charts and filling out tables. Students master the skills of working with a textbook - this is an important condition for successfully completing assignments independently in class and at home. This work allows you to systematize the knowledge of students and

summarize the necessary information and thoughts in the learning process. The article also presents the preparation of a plan, questions, filling out tables, which are important for improving knowledge and their application in the life process. In the process of working with the textbook, students develop various skills, thinking, generalizations and the connection between theory and practice. The effective organization of the educational activities of students has an impact on the improvement of the educational process and has the potential to solve the problem of teaching students in general education schools and improve the quality of education.

Keywords: competence, activity, teacher, students, knowledge, skill, biology, teaching, text, book.

Маълумот дар бораи муаллиф: ***Алимова Хуршеда Баходуровна*** **–** Донишгоҳи давлатии Хуҷанд ба номи академик Бобоҷон Ғафуров, номзади илмҳои педагогӣ, дотсенти кафедраи биология ва методикаи таълими он. **Суроға**: 735700, Ҷумҳурии Тоҷикистон, ш. Хуҷанд, гузаргоҳи Мавлонбеков 1. Телефон: **927-17-20-77**. E-mail: **khurshedakhon80@ mail.ru**

Сведение об авторе: ***Алимова Хуршеда Баходуровна*** – Худжанский государственный университета им. Б.Гафурова, кандидат педагогических наук, доцент кафедры биологии и методики ее преподавания. **Адрес**: 735700, Республика Таджикистан, г.Худжанд, проезд Мавлонбекова 1. E-mail: **khurshedakhon80@mail.ru.** Телефон: **927-17-20-77**

Informationabout the author: ***Alimova Khursheda Bahodurovna*** - Khujand State University named after B. Gafurova, candidate of pedagogical sciences, assistant professor of the department of biology and methods of its teaching. **Address**: 735700, Republic of Tajikistan, Khujand, Mavlonbekov's passage 1. E-mail: **khurshedakhon80@mail.ru.** Phone: **927172077**

УДК 372.8 (372.854)

ТАШАККУЛИ САЛОҲИЯТИ ИТТИЛЛОТӢДАР ФАЪОЛИЯТИ ТАЪЛИМИИ ОМӮЗГОРИ ФАННИ ХИМИЯ

Алимова М.А.
Донишгоҳи давлатии Хуҷанд ба номи академик Бобоҷон Ғафуров

Дар шароити тағйирёбии иҷтимоию фарҳангии ҷамъият асоси навсозӣ ва мазмуни таҳсилоти умумиро раванди салоҳиятнокӣ ташкил медиҳад, ки мақсади он инъикоси ташаккули салоҳияти хонандагон дар соҳаҳои гуногун ба ҳисоб меравад.

Дар Қонуни Ҷумҳурии Тоҷикистон «Дар бораи маориф», «Стандарти давлатии таълимии таҳсилоти миёна», Ташаббуси миллии таълимӣ таъкид шудааст, ки яке аз ҳадафҳои асосии таълим ташаккули шахсият: ташаббус, қобилияти фикрронии эҷодӣ ва пайдо кардани ҷавобҳои ғайристандартӣ, қобилияти интихоби касб, омӯзиши илмҳои ҷаҳонӣ ва ғайра. Дар айни замон, дар робита бо ҷомеаи иттилоотӣ, ба ин рӯйхат боз як ҷузъи муҳимми дигар - салоҳияти иттилоотӣ низ илова карда шудааст [1,с.2-3].

Бояд қайд кард, ки дар модели соҳаи маорифи Тоҷикистон дар соли 2020 яке аз муҳимтарин ҷузъҳои таълими мактабӣ рӯ овардан ба салоҳиятнокии иттилоотӣ, малакаҳои амалӣ, қобилияти татбиқи дониш мебошад [2,с.134-138]. Дар илми педагогии муосир дар муассисаҳои таълимии инноватсионӣ ин равишро салоҳиятнокии пешқадам меноманд. Ин раванд дар натиҷаи таълими ҷанбаҳои иттилоотӣ ба даст омада, қобилияти шахсро барои рафтор дар ҳолатҳои гуногун ташаккул медиҳанд. Дар ин сурат сухан дар бораи на фақат аз ёд кардани алгоритмҳои одӣ, балки, дар бораи пуррагардонии ҳақиқии таълими мактабӣ меравад, ки он муошират, таҳлил, фаҳмиш, қабули қарор ва ғайраро дарбар мегирад.

Дар адабиёти илмӣ мафҳумҳои «салоҳиятнокӣ» ва «салоҳият» дар аксари мавридҳо аз ҳам фарқ мекунанд. Мафҳумҳои «салоҳият» барои тавсифи натиҷаи ниҳоии таълим ва ҳам барои тавсифи хислатҳои гуногуни шахсият, ки дар раванди таълим ба даст оварда шудаанд, истифода мебаранд [3,с.124-126; 4,с.2-3].

Салоҳият, ҳамчун дониши аниқ ва ҳамаҷониба дар бораи моҳияти кори иҷрошуда, усулҳо ва воситаҳои ноил шудан ба ҳадафҳои пешбинишуда, инчунин мавҷудияти малака, қобилияти аз худ кардани донишҳои ҷамъшуда ва қобилияти истифода бурдани он муайян карда мешавад. Мафҳуми «салоҳият»-ро ҳамчун як қатор ҳуқуқҳо, масъулиятҳо, соҳаи вазифаҳое, ки ба салоҳият тобеъанд, шарҳ медиҳанд [5,с.67-72].

Хусусияти махсуси салоҳият аз он иборат аст, ки он маҳсули омӯзиш буда, бевосита натиҷаи рушди худидоракунии шахс, рушди шахсии ӯ дар самти технология, натиҷаи худидоракунӣ мебошад. Салоҳият як роҳи мавҷудияти дониш, маҳорат, таҳсилот, мусоидат ба худшиносии шахс, пайдо кардани мавқеъи хонандагон дар ҷамъият мебошад, ки дар натиҷаи таҳсилот бо ҳавасмандии баланд ба маънои воқеӣ, ки ба шахсият нигаронида шудааст, ба назар мерасад [6,с.175-185].Салоҳиятнокӣ ягонагии системавиро муайян намуда, хусусиятҳои шахсиро муттаҳид мекунад. Салоҳиятнокӣ на танҳо гирифтани дониш, балки инкишофи доимӣ барои навсозӣ ва истифодаи онҳоро дар шароити мушаххас дар назар дорад. Салоҳият як роҳи андухтани дониш, маҳорат, таҳсилот, мусоидат ба худшиносии шахс, пайдо кардани мавқеи донишҷӯён дар ҷамъият мебошад. Мафҳуми «салоҳиятнокӣ» бо «салоҳият» зич алоқаманд аст. Дар луғати вожаҳои хориҷӣ “салоҳият” ҳамчун доштани донише, ки имкон медиҳад ба чизе доварӣ кунад” маънидод шудааст. Худи ҳамон мафҳуми «салоҳият» (аз лот. Competentia - мансубият аз рӯйи ҳуқуқ) дар ҳамин луғат чунин маънидод шудааст [7,с.23-26]:

1) доираи ваколати ягон мақом ё шахси мансабдор;
2) доираи масъалаҳое, ки шахс дар онҳо дониш ва таҷриба мегирад.

Таснифи салоҳиятҳоро аз рӯйи мундариҷаи таълим пешниҳод кардааст:

1. Салоҳияти арзишӣ-маъноӣ.
2. Салоҳияти умумии фарҳангӣ.
3. Салоҳияти таълимӣ ва маърифатӣ.
4. Салоҳияти иттилоотӣ.
5. Салоҳияти коммуникатсионӣ.
6. Салоҳияти иҷтимоӣ ва меҳнатӣ.
7. Салоҳияти худтакмилдиҳии шахсӣ.

Дар адабиёти илмӣ шумо метавонед таърифҳои зиёди истилоҳи «салоҳияти иттилоотӣ»-ро пайдо кунед. Дар ҳар кадоми онҳо олимон вобаста ба соҳаи донишҳои илмӣ ин ё он ҷиҳати ин намуди салоҳиятро таъкид кардаанд. Аз ҷумла, салоҳияти иттиллотиро ҳамчун таълими мураккаби психологии инфиродӣ дар асоси донишҳои назариявӣ, малакаҳои амалӣ дар соҳаи технологияҳои инноватсионӣ ва маҷмуи муайяни сифатҳои шахсӣ шарҳ медиҳад [8,с.123; 9,с.6].

Дар бораи салоҳияти иттилоотӣ сухан ронда, мафҳумҳои «салоҳиятнокӣ» ва «салоҳият»-ро тақсим карда, таъкид мекунем, ки ин категория мафҳуми фаъол дорад, яъне СИ на танҳо маҷмӯи дониш, балки маҷмуи усулҳо дар фазои иттилоотӣ мебошад. Ҳамин тариқ, СИ гуфта, мо қобилияти дар амал татбиқ кардани дониш ва малакаҳои умумиро дар соҳаи технологияҳои иттилоотӣ дар назар дорем.Яке аз вазифаҳои муҳимтарини таҳқиқоти «Илмҳои педагогӣ» равшан кардани моҳияти мафҳуми «салоҳияти иттилоотии хонандаи синфҳои болоӣ» мебошад. Имрӯз ин мафҳум ба таври умум пазируфта нашудааст ва якранг муайян карда шудааст. Муаллифон дар кушодани ин мафҳумҳо ақидаҳои гуногун доранд. Аломати муҳимми донистани информатика ҳамчун фан, истифодаи компютер ҳамчун воситаи зарурии техникӣ, мавқеи фаъоли иҷтимоӣ ва ҳавасмандии субъектҳои раванди таълим, маҷмуи чорабиниҳои универсалии таълимӣ оид ба ҷустуҷӯ, таҳлил ва таълим истифодаи маълумот, мавҷудияти вазифаи воқеии таълимӣ ё касбӣ мебошад, ки дар он СИ ташаккул меёбад.

Ҳамин тариқ, салоҳияти иттилоотии хонандагони мактаби миёна маҷмӯи хислатҳои аз ҷиҳати касбӣ муҳим, ба ҳам алоқаманди шахсият мебошад, ки иҷрои самараноки фаъолияти касбӣ ва самтгириро дар фазои иттилоотӣ таъмин менамояд [10,с.14-15; 11,с.51-52].Мувофиқи информатизасияи мактаби маълумоти умумӣ ташаккули СИ яке аз вазифахои асосӣ мебошад. Он бояд дар ҳама дарсҳои мактабӣ, аз ҷумла дарси информатика сурат гирад. Вазифаи мо аз он иборат аст, ки ба ташаккули ин малакаҳо мутобиқи талаботи ҷомеаи иттилоотӣ, ки дар он бештари иттилоот дар шакли электронӣ пешниҳод карда мешавад, мусоидат намоем. Барои ин муаллим бояд ба ташаккули ин салоҳият мутобиқ бошад, ки тағйир додани ҳадафҳои дидактикии супоришҳои маъмулиро талаб мекунад. Дар ин маврид ду мақсад ба миён меояд: омӯзиши маводи мушаххаси таълимӣ ва ташаккули СИ.Ба ташаккули СИ дар раванди таълим инҳо мусоидат мекунанд:

1. истифодаи усулҳои фаъоли таълим (корҳои гурӯҳӣ, бозиҳои корӣ ва нақши бозӣ ва ғайра);
2. самти амалии таълим;
3. кори мустақилонаи хонандагон.

Кори гурӯҳӣ дар раванди таълим метавонад ҳамчун усули фаъол дар ташаккули СИ истифода шавад. Ин усул дорои хусусиятҳои омӯзиши инноватсионӣ буда, мустақилона азхудкунии дониш дар натиҷаи фаъолияти ҷустуҷӯӣ ва амалиёт бо иттилоот, инчунин ҳамкорӣ дар гурӯҳҳо ва дар натиҷа ташаккули СИ мебошад.

Дар замони муосир усули бозиҳои корӣ тақлид ба қабули қарор дар ҳолатҳои гуногуни ба таври сунъӣ сохташуда тавассути бозӣ кардани нақшҳои мувофиқ, инфиродӣ ва гурӯҳӣ тибқи қоидаҳои муқарраршуда ва таҳиякардаи худи иштирокчиёни бозӣ

мебошад. Дар он хар як иштирокчӣ нақш мебозад, амалҳоеро, ки ба рафтори одамон дар ҳаёт монанд, вале қоидаҳои қабулшудаи бозиро ба назар гирифта, иҷро мекунад. Ин усули таълими таҷрибавии дорои хусусияти рақобатӣ барои омӯхтани фаслҳои муҳимтарини курс ҳавасмандии заруриро ба вуҷуд меорад [15,с.14-15].Дар шароити мактаби муосир ба хонандагони синфҳои болоӣ на танҳо дониши хуби назариявӣ, балки малака ва малакаҳои амалӣ, ки дар ҷараёни дарсҳои таълимии амалӣ ба даст овардаанд, зарур аст. Малакаҳое, ки тавассути омӯзиши амалӣ ба даст оварда мешаванд, қобилияти гузаронидани тадқиқот, тафаккури абстрактии мантиқӣ, истифодаи усулҳои индуксия ва дедуксия, қобилияти муайян кардан ва бартараф кардани мушкилоти сохторнашуда ва кор дар ҷадвали қатъиро дар бар мегиранд. Аз ин рӯ, омӯзгор бояд ба самти амалии таълим барои ҳалли масъалаҳои омодасозии мактаббачагон ба ҳаёти муваффақ дар ҷомеаи иттилоотӣ диққати ҷиддӣ диҳад.Дар раванди ташаккули салоҳияти иттилоотии хонандагон кори мустақилона нақши калидӣ дорад.Ҳамчун як намуди фаъолияти маърифатӣ кори мустақилонаи донишҷӯён, аз як тараф, ба азхудкунии самараноки дониш ва аз худ намудани усулҳои фаъолият, ки ҷузъи мазмуни таълими фанни муайяни таълимӣ мебошанд, мусоидат мекунад. Мо тахмин дорем, ки барои ташаккули бомуваффақияти СИ шартҳои зерин заруранд:

- ташаккули малакаи устувори хонандагон ва амалҳои гугуногунии таълимии кор бо информатика ва техникаи компютерӣ ва истифодаи технологияҳои иттилоотӣ мувофиқи самти фаъолияти онҳо;
- ҷорӣ намудани технологияҳои нави иттилоотӣ дар ташкили раванди таълим ва мавҷудияти заминаи муосири техникӣ (компютерӣ);
- асосноккунии илмӣ ва ҷорӣ намудани таъминоти методии раванди ташаккули СИ-и хонандагон;
- сатҳи баланди омодагии касбии омӯзгорону мутахассисони соҳаи технологияҳои иттилоотию коммуникатсионӣ.

Бинобар ин, методологияи таълими информатика бояд тавре сохта шавад, ки таълим бо омӯзиши назариявии воситаҳои компютерӣ ва барномавӣ маҳдуд нагардида, балки барои ҳалли масъалаҳои амалӣ истифода шавад. Хонандагон бояд на танҳо тамоми маҷмуи асбобҳои мавҷударо донанд, балки онҳоро дар вазъияти конкретии ҳаётӣ истифода бурда тавонанд. Истифодаи СИ бояд дар тамоми гӯшаҳои системаи таълимии мактабҳо ҷорӣ карда шавад ва барои ба даст овардани натиҷаҳо мусбӣ барои хонандагон ҷалб карда шавад.Аз ин рӯ, ташаккули салоҳияти хонандагони синфҳои болоӣ дар соҳаи фаъолияти иттилоотӣ раванди тулонии гузариши тадриҷӣ ба дониш, аз такмили малакаҳо то пайдоиши малакаҳои нав мебошад. Ин раванд дар шароити табдили рафтори иттилоотии хонандагон, ҳамгироии соҳаҳои иттилоотӣ ва таълимӣ-маърифатии фаъолият сурат мегирад. Аммо, ба назари мо, СИ яке аз салоҳиятҳои дигар аст, зеро иттилоот муҳити моддии ҳаёти инсонро ташкил медиҳад, ҳаёти иҷтимоию фарҳангии ӯро муайян мекунад ва ҳамчун маводи иттилоотӣ шакл ва мундариҷаи гуногун дошта метавонад. Шаклҳои маъмултарини онро хабар, мусоҳиба ва гузориш (репортаж) ташкил медиҳанд. Албатта, инҳо танҳо навъҳои маъмултаринанд, ки шумо метавонед бо он кифоят кунед. Новобаста ба шаклҳои ин ҷо зикргардида, дар ҳама маводи иттилоотӣ таваҷҷуҳи аудиторияро муҳимияти он ташкил медиҳад. Муҳаққиқони иртиботи оммавӣ қолаберо пешниҳод менамоянд, ки таъсирбахш ва хонданбоб гардидани маводи иттилоотиро бештар мегардонад.Иттилоот дар ҷаҳони муосир гуногун буда метавонанд. Хусусиятҳои мушаххас ва сифати иттилоот онро ба навигарӣ табдил медиҳанд. Ҳама гуна иттилоот навигарӣ нест. Агар нишонаи асосии навигарии хабариро дар мадди аввал гузорем, саволҳои чӣ, кай, дар куҷо будани он муҳим аст, вале ҳама гуна иттилое, ки ба ин саволҳо ҷавоб мегӯяд, навигарӣ нест. Тамара Козитская нуҳ шарти муҳимми навигариро чунин шарҳ медиҳад:

Аҳамиятнокӣ. Навигарӣ ҳодисаест, ки ҳоло рӯй медиҳад, нав аст. Одамон кунҷкобанд ва мехоҳанд бидонанд, ки имрӯз дар мактаб, шаҳр, кишвари онҳо ва ҷаҳон чӣ рӯй медиҳад. Дар маълумоти хабарӣ шумо метавонед якчанд иттилооти дуюмдараҷаро, дар бораи ҷузъиёти иловагӣ бо мақсади тасвири вазъият, шароит, муҳит ёдовар шавед, ки дар хабарҳои пешина дар бораи онҳо маълумот дода шуда буд.

Наздикӣ. Одамон нисбат ба чорабиниҳое, ки дар наздикии мактаб, хона ё корашон сурат мегиранд, рағбат доранд.

Таъсирнокӣ. Чорабинӣ метавонад дар наздикӣ рӯй надиҳад, аммо одамон мехоҳанд бидонанд, ки оё он метавонад ба ҳаёти онҳо таъсир расонад.

Масоҳат. Эҳтимол, ин андозаи калон аст. Агар борон ба обхезӣ оварда расонад, агар набудани борон боиси хушксолӣ шуда бошад; агар шумораи парвандаҳо афзоиш ёбад, агар сатҳи фавт баланд бошад - ин хабар аст.

Шуҳратмандӣ. Вақте ки одамони маъруф ё таъсирбахш (масалан, шахсони машҳур, мансабдорон) ба ҷамоати шумо ё дар лоиҳаи нав иштирок мекунанд - ин хабар аст. Эҳсосот. Мавзуъҳое, ки таваҷҷуҳи доираи васеи мардумро ба худ ҷалб мекунанд, барои мардум эҳсосоти муҳаббат, нафрат, тарс, ваҳм, ҳамдардӣ ё таассуфро ба вуҷуд меоранд.

Низоъ. Мушкилоте, ки ба минтақаҳо, муассисаҳо ва кишварҳо таъсир мерасонанд, бояд мавриди омӯзиш қарор гиранд. Низоъҳо ҳамоҳангӣ, иқтисод ва сифати ҳаётро вайрон мекунанд.

Пешравӣ. Кашфиёт, дигаргунии куллӣ дар ягон соҳаи илм ва ҳаёт навигарӣ аст.

Беназирӣ. Зуҳуроти нахустин, ғайричашмдошт, аҷиб, ки метавонанд боиси дигаргуниҳои хуб ё бад дар ҳаёт, ҷомеа, илм бигарданд, навигарианд [13,с.33-36; 15,с.12-15].

Муошират дар олами маҷозӣ ё интернет бо махсусияти худ фарқ мекунад. Мо дар ин ҷо гоҳо худ ва гоҳо ҳамсуҳбати худро ба таври ғайримуқаррарӣ тасаввур мекунем. Муошират, ҳангоме ки рӯ ба рӯ сурат мегирад, мо тавассути забон, имову ишора, ваҷоҳат ҳамдигарро эҳсос ва дарк мекунем, аммо муошират тавассути интерент дигар аст. Мо чизеро, ки гуфтан мехоҳем, менависем, бо аломатҳои зарурӣ ишора мекунем, смайликҳо мегузорем. Гоҳо ҳамдигарро нодуруст мефаҳмем, ки боиси ихтилофи назар бо ҳамсуҳбатамон мегардад. Бинобар ин, дар интернет қоидаҳои муошırате амал мекунанд, ки онро нетикет мегӯянд.

Ахлоқи шабакавӣ (setiket, netiket - аз калимаҳои Network - шабака ва etiket - одоб, ахлоқ) меъёрҳои рафтор, муошират дар интернет, анъанаҳо ва фарҳанги ҷомеаи интернет аст, ки аксарият риоя мекунанд. Ин мафҳум дар миёнаи солҳои 80-уми асри XX дар эхоконфронсҳои (конференсияҳои махсуси иттилоотии шабакавии суроғавӣ) шабакаи FIDO[3] пайдо шуд. Онҳо қоидаҳои одоби барои ҳама умумӣ нестанд ба таври ягона ҳам муқаррар нашудаанд, дар ҷомеаҳои гуногун онҳо метавонанд ба таври назаррас фарқ кунанд. Азбаски ҳадафи асосии одоб монеъ шудан ба муошират дар ҷомеа нест, қоидаҳо метавонанд дар асоси ҳадафҳои ҷомеа, услуби қабулшудаи муошират, маҳдудиятҳои техникӣ ва ғайра муқаррар карда шаванд. Баъзе қоидаҳо сабт карда мешаванд ва ҳатто шаклан ба расмият дароварда мешаванд, санадҳои меъёрии ҳуқуқӣ ва баъзан танҳо дар шакли рӯйхат вуҷуд доранд. Онҳо аслан ба аксарияти аъзоёни ҷомеа маълуманд ва қатъӣ иҷро карда мешаванд.Маъмулан, вайрон кардани одоб дар шабака бо риоя накардани эҳтиром нисбат ба ҳамсуҳбат, гузаштан ба таҳқиқри шахсият ва дур шудан аз мавзуи суҳбат, ифода меёбад. Инчунин, эҳтимол дорад, ки тӯҳмат, пешниҳоди маълумоти нодуруст (фиреб) ё асардуздӣ, вайрон кардани одоб дар интернет бошад.

Умуман, муқаррароти (тавсияҳои) одобро дар интернет ба се категория ҷудо мекунанд:

1. Равонӣ, эмотсионалӣ - истифодаи ҷонишини "ту" ё "шумо" ҳангоми муроҷиат, истифодаи смайликҳо, ба сифати кадом аломатҳо истифода кардани онҳо, кам ё зиёд,

рамзи шаҳр нишон дода шавад ё не, навкорон дастгирӣ карда шаванд ё инкор карда шаванд, ба саволҳои онҳо ҷавоб диҳем ё не ва ғайра.

2. Техникӣ, ороишӣ — истифодаи сатрҳои кӯтоҳ ё дароз, ихтисорҳо, маҳдудият дар ҳаҷми паёмҳо, имконпазир будан ё набудани форматҳои гуногуни матн (ҳуруфи равғанӣ, курсив, хаткашида, ранг, фон ва ғайра).

3. Маъмурӣ — қоидаҳои номгузорӣ, сарлавҳамонӣ, қоидаҳои иқтибос, имконпазирии ҷой додани реклама, риояи мавзуи паём ва ғайра.

Муқарриз: *Ахмедова З.С.* – н.и.п., дотсенти ДДХ ба номи академик Б.Ғафуров

АДАБИЁТ

1. Архангельский С.И. Учебный процесс в высшей школе, его закономерные основы и методы: Учебно-методическое пособие / С.И. Архангельский. -М., 2003. -368 с.
2. Зайцева О.Б. Формирование информационной компетентности будущих учителей средствами инновационных технологий: автореф. дис. … канд. пед. наук / О.Б. Зайцева. -Брянск, 2002.
3. Зеер Э.Ф. Реализация компетентностного подхода в профессиональном образовании / Э.Ф. Зеер, Д.П. Заводчиков, Е.Г. Лопес. -Екатеринбург, 2007.
4. Зимняя, И.А. Ключевые компетентности как результативно-целевая основа компетентностного подхода в образовании / И.А. Зимняя. -М., 2004.
5. Кисель Н.В. Повышение эффективности управления школой на основе внедрения достижений науки и информационных технологий / Н.В. Кисель // Материалы семинара-совещания директоров школ г. Калуги. -Калуга, 1999. -С.2-7.
6. Кисель Н.В. Эффективное управление современной школой с применением новых информационных технологий / Н.В. Кисель, А.Б. Боровков. -Калуга: Издательство Н.Бочкарёвой, 2002.
7. Иванов Д.В. Виртуализация общества. Версия 2.0 / Д.В. Иванов. -СПб.: Петербургское востоковедение, 2002. -224 с.
8. Маркова, А.К. Психология профессионализма / А.К. Маркова. -М., 1996.
9. Российское образование–2020: модель образования для экономики, основанной на знаниях / под ред. Я. Кузьминова, И. Фрумина // К IX Междунар. науч. конф. «Модернизация экономики и глобализация», Москва, 1–3 апреля 2008 г. -М., 2008.
10. Опарина, О.Д. Об информационных компетенциях преподавателя / О.Д. Опарина // Высш. образование в России. - 2008. -№8. -С.136-138.
11. Скибицкий, Э.Г. Информационно-образовательная среда вуза как средство формирования профессионализма студентов / Э.Г. Скибицкий // Инновации в образовании. - 2008. -№8. -С.14-20.
12. Тришина, С.В. Информационная компетентность как педагогическая категория / С.В. Тришина // Эйдос. – 2005. -10 сентября. [Электронный ресурс]. URL: http://www.eidos.ru/journal/2005/0910-11.htm
13. Хуторской, А.В. Ключевые компетенции. Технология конструирования / А.В. Хуторской // Народное образование. – 2003. -№5. -С.55-61.
14. Хуторской, А.В. Ключевые компетенции как компонент личностно-ориентированной парадигмы образования / А.В. Хуторской // Народное образование. – 2003. -№2. -С.32–41.
15. Тришина С.В. Информационная компетентность специалиста в системе дополнительного профессионального образования / С.В. Тришина, А.В. Хуторской // Интернет-журнал «Эйдос». 2004. 22 июня. [Электронный ресурс]. URL: http://www.eidos.ru/journal/2004/0622-09.htm (дата обращения 12.02.2012).
16. Тихомиров В.П. Качественное образование в информационном обществе, основанном на знаниях / В.П. Тихомиров // Стратегическая программа развития для России. [Электронный ресурс]. URL: expert. ustu. ru/ doc/ seminarmesi /Downloads _GetFile.aspx?id=212 (дата обращения 17.02.2012).

ТАШАККУЛИ САЛОҲИЯТИ ИТТИЛЛОТӢ ДАР ФАЪОЛИЯТИ ТАЪЛИМИИ ОМӮЗГОРИ ФАННИ ХИМИЯ

Дар мақолаи мазкур масъалаи такмил додани фаъолияти таълимӣ-методии омӯзгорони ҷавоне, ки аз фанҳои табиӣ дарс медиҳанд, мавриди омӯзиш қарор гирифтааст. Муаллиф қайд менамояд, ки истифодабарии технологияи иттилоотӣ аз тарафи омӯзгор барои баланд бардоштани дараҷаи дарсазхудкунии хонандагон равона карда мешавад. Истифодаи захираи электронӣ, яне маълумотҳои рақамӣ бисёр қулай буда, ба васеъшавии ҷаҳонбинии илмии хонандагон мусоидат менамояд. Омӯзгори мактабҳои ҳамагонӣ бояд қобилияти таҳияи арзёбиҳои алтернативӣ, баҳодиҳии пешрафти хонандагон, баҳодиҳии сатҳи фаъолияти ҳар як хонанда, арзёбии талаботи инфиродии хонандагон, ҳалли мушкилот, қадр кардани ҳамагуна малакаҳои қаблии хонандагон ва муайян кардани нақши волидон ҷомеа ва созмонҳои ғайридавлатиро дошта бошанд. Салоҳиятҳо дар стратегияҳои таълим барои амалияи бомуваффақияти таҳсилоти фарогир низ муҳиманд. Малакаҳои зарурӣ ин қобилияти тағйир додани супоришҳо барои хонандагон, тарҳрезии машғулиятҳо дар синфхона барои ҳамаи хонандагон, истифодаи самараноки стратегияҳои гуногуни таълимӣ, мутобиқ кардани маводҳо дар дарсҳо, мутобиқ кардани муҳтавои куррикулум ба ниёзҳои хонандагон дар синфхона ва таъмин намудани беҳтарин усулҳои таълим мебошад.

Мутобиқсозии стратегияҳои таълим, аз ҷумла омӯзиши муштарак ва мураббигии ҳамсолон, метавонад раванди омӯзиши хонандагонро осон гардонад.

Калидвожаҳо: салоҳиятнокӣ, мактаб, иттилоот, хонанда, омӯзгор, омӯзиш, пешрафт, баҳодиҳӣ.

ФОРМИРОВАНИЕ ИНФОРМАЦИОННЫХ КОМПЕТЕНТНОСТЕЙ В УЧЕБНОЙ ДЕЯТЕЛЬНОСТИ УЧИТЕЛЯ ХИМИИ

В статье рассматриваются пути совершенствования учебно-методической деятельности молодых учителей, преподающих естественные науки. Автор указывает на то, что использование учителями информационных технологий направлено на улучшение выполнения домашних заданий учащихся. Использование электронных материалов, то есть цифровых данных, очень удобно и направлено на расширение научного мировоззрения учеников.Учителя средних школ должны уметь разрабатывать альтернативные методы оценки, оценивать успеваемость учащихся, оценивать успеваемость каждого учащегося, оценивать индивидуальные потребности учащихся, решать проблемы, ценить любые предыдущие навыки учащихся и определять роль родителей и сообщества. Компетентность в стратегиях обучения также важна для успешной практики инклюзивного образования. Необходимые навыки - это способность изменять задания для учащихся, разрабатывать классные занятия для всех учащихся, эффективно использовать различные стратегии обучения, адаптировать материалы уроков, адаптировать содержание учебной программы к потребностям учащихся в классе и обеспечивать наилучшие методы обучения. Адаптация стратегий обучения, включая взаимное обучение и наставничество, может облегчить процесс обучения.

Ключевые слова: компетентность, школа, информация, ученик, учитель, обучение, успеваемость, оценка.

FORMATION OF INFORMATION COMPETENCE IN LEARNING ACTIVITIES OF THE CHEMISTRY TEACHER

The article discusses the ways of improving the educational and methodological activities of young teachers teaching natural sciences. The author points out that teachers' use of information technology is aimed at improving student homework. The use of electronic materials, that is, digital data, is very convenient and is aimed at expanding the scientific worldview of students. Secondary school teachers must be able to develop alternative methods of assessment, measure student performance, measure each student's performance, assess individual student needs, solve problems, value any previous student skills, and define the role of parents and the community. Competence in learning strategies is also essential for successful inclusive education practice. Required skills are the ability to modify student assignments, design classroom activities for all students, use different teaching strategies effectively, adapt lesson materials, adapt curriculum content to the needs of students in the classroom, and provide best teaching methods. Adaptation of learning strategies, including peer learning and mentoring, can facilitate the learning process.

Keywords: competence, school, information, student, teacher, training, progress, assessment.

Маълумот дар бораи муаллиф: ***Алимова Моҳира Абдуҳакимовна*** **–** Донишгоҳи давлатии Хуҷанд ба номи академик Бобоҷон Ғафуров, муаллими кафедраи химияи умумӣ ва методикаи таълими он. **Суроға**: 735700, Ҷумҳурии Тоҷикистон, ш. Хуҷанд, гузаргоҳи Мавлонбеков 1. Телефон: **927-01-60-16.** E-mail: **malimova1983@mail.ru**

Сведение об авторе: ***Алимова Мохира Абдухакимовна*** - Худжандский государственный университет им. Б. Гафурова, преподаватель кафедры общей химии и её преподавания. **Адрес:** 735700, Республика Таджикистан, г.Худжанд, проезд Мавлонбекова 1. Телефон: **927-01-60-16.** E-mail: **malimova1983@mail.ru**

Information about the author: ***Alimova Mohira Abdukhakimovna*** **-** Khujand State University. B. Gafurova, teacher of the department of general chemistry and its teaching. **Address:** 735700, Republic of Tajikistan, Khujand, Mavlonbekov passage 1. Phone: **927-01-60-16.** E-mail: **malimova1983@mail.ru**

УДК:378.17

ТЕХНОЛОГИЯҲОИ ТАРЗИ ҲАЁТИ СОЛИМ ВА ТАШАККУЛИ САЛОҲИЯТҲОИ ҲИФЗИ САЛОМАТИИ ДОНИШҶӮЁН ДАР МАШҒУЛИЯТҲОИ ТАРБИЯИ ҶИСМОНӢ

Самиев С.Ф.

Пажӯҳишгоҳи рушди маорифи ба номи А. Ҷомии Академияи таҳсилоти Тоҷикистон

Имрӯз тавачҷуҳи тамоми ҷомеа ба ташаккули тарзи ҳаёти солими ҷавонон ҳамчун асосгузорони дастовардҳо ва таҷассуми фаъоли ғояҳои инноватсионӣ нигаронида шудааст. Нигоҳдорӣ ва тақвияти солимӣ, ғанигардонии захираҳои он бевосита аз сатҳи рушди салоҳиятнокии ҳифзи саломатӣ дар насли ҷавон вобаста аст, ки аз маҷмуи тамоилоти арзишӣ, донишҳо, маҳоратҳо ва малакаҳои ҳифзи саломатӣ, сифатҳои шахсиятӣ иборат мебошад.

Ҳифзи солимии донишҷӯён ба таври анъанавӣ яке аз вазифаҳои муҳимтарини иҷтимоии ҷомеа ба шумор меравад. Омодасозии бомуваффақияти кадрҳои баландихтисос бо таҳким ва ҳифзи саломатӣ, баланд бардоштани қобилияти кории ҷавонони донишҷӯ зич алоқаманд аст. Ноилшавӣ ва дастгирии солимии ҷисмонӣ ва паст кардани хавфи рушди бемориҳо ба воситаҳои тарбияи ҷисмонӣ ва солимгардонӣ – ин усули татбиқи фаъолияти технологияи солимгардонӣ мебошад. Ин қоидаҳои асосии истифодаи донишҳо ва маҳоратҳо, усулҳои ташкил ва амалисозии амалҳои махсус мебошад, ки барои иҷрои фаъолияти тарбияи ҷисмонӣ–солимгардонӣ заруранд [1, с. 21-28].

Ҳар гуна технологияи ҳифзи саломатӣ гузориши мақсаду вазифаҳои солимгардонӣ ва худи татбиқи фаъолияти тарбияи ҷисмонӣ–солимгардониро дар ин ё он шакл дар бар мегирад. Технология на танҳо татбиқи барномаи солимгардонӣ, балки инчунин муайянкунии сатҳи саломатӣ, тестгузаронии омодагии ҷисмонӣ, инчунин масъалаҳои идоракунӣ ва маъмуриро дар бар мегирад.

Технологияҳои ҳифзи саломатӣ дар тарбияи ҷисмонии донишҷӯён маҷмуи усулҳо, методҳо, методикаҳо, воситаҳои таълим ва тарбияи раванди таҳсилотӣ мебошанд. Зимни онҳо ҳадди ақал чаҳор талабот иҷро карда мешаванд:

1. Баҳисобгирии хусусиятҳои инфиродии донишҷӯ.
2. Фаъолияти омӯзгор дар татбиқи технологияҳои ҳифзи саломатӣ дар машғулиятҳои тарбияи ҷисмонӣ, ки бояд шиносоӣ бо натиҷаҳои ташхисҳои тиббии донишҷӯён, баҳисобгирии онҳоро дар кори таълимӣ–тарбиявӣ дар бар гирад.
3. Роҳ надодан ба сарбории аз меъёр зиёди хастакунандаи ҷисмонӣ, эҳсосотӣ ҳангоми азхудкунии маводи таълимӣ.
4. Таъмини чунин муносибат ба раванди таҳсилотӣ, ки нигоҳдории дастгирии танҳо фазои мусоиди маънавӣ–психологиро дар гурӯҳ кафолат медиҳад [11].

Бо истифода аз технологияҳои ҳифзи саломатӣ дар раванди таълимии таҳсилоти олӣ омӯзгор солимии донишҷӯёнро нигоҳ дошта, беҳтар месозад. Технологияҳои ҳифзи саломатӣ аз низоми умумии маориф ҷудо нестанд. Дар ин асос, шартҳои педагогиеро фарқгузорӣ мекунанд, ки ба ҳифзи саломатии донишҷӯён мусоидат менамоянд:

1. иртиботӣ – услуби муоширати педагогӣ;
2. ташкилӣ – маҳдудсозии сарбории таълимӣ, истифодаи методикаҳои гуногун, методҳои интерактивии таълим, шаклҳои гунонуни таълим бо шомилсозии "дақиқаҳои

истироҳат”, технологияҳои ҳифз ва ташвиқи саломатӣ шаклҳои гуногуни ташкилии гузаронидани машғулиятҳо ва ғайра;

3. шароити моддӣ–техникӣ – истифодаи таҷҳизоти гуногун дар равандҳои таҳсилотӣ;

4. шароити санитарӣ–беҳдоштӣ;

5. шароити зебоишиносӣ [11].

Айни замон пастшавии самарабахшии технологияҳои таҳсилотӣ дар низоми тарбияи ҷисмонии ҷавонони донишҷӯ масъалаи мубрам маҳсуб меёбад. Мутахассисон қайд мекунанд, ки аксарияти омӯзгорони кафедраҳои тарбияи ҷисмонии муассисаҳои таҳсилоти олӣ донишҷӯёнро танҳо ба супоридани бомуваффақияти санҷиш аз фанни “тарбияи ҷисмонӣ”, баъзан бо ҳар гуна роҳ ва на ба ташаккули донишҳо, маҳоратҳо, малакаҳо ва салоҳиятҳои махсус дар ҷавонон – мутахассисони оянда дар соҳаҳои гуногуни фаъолият, шиносшавӣ бо меъёрҳои тарзи ҳаёти солим, ҳифз ва таҳкими банақшагирифташудаи сатҳи саломатии ҷисмонии худ ва ғайра самт медиҳанд [12, с. 178-182]. Дар корҳои сершуморе, ки ба технологияҳои ташаккули тарзи ҳаёти солим ва салоҳиятҳои ҳифзи саломатии донишҷӯён бахшида шудаанд [6, с. 92-98; 8, с. 51-53; 9, с. 1699-1702], қайд карда мешавад, ки то лаҳзаи дохилшавӣ ба муассисаҳои таҳсилоти олӣ ҷавонон дорои тағйироти назарраси саломатӣ мебошанд, аммо дар солҳои таҳсил дар муассисаи таҳсилоти олӣ донишҷӯён имкониятҳои захиравии бадани худро на танҳо афзоиш намедиҳанд, балки ба дараҷаи назаррас аз даст медиҳанд, ки дар зиёдшавии бемориҳои музмин инъикос меёбад.

Илова бар ин, таҳқиқоти мавҷудаи ватанӣ ва хориҷӣ оид ба мавзуи мазкур ба он ишора мекунанд, ки саломатии донишҷӯён, аз ҷумла рушд ва такмили технологияҳои марбут ба пешгирӣ ва ҳифзи он, ҳамчун ҷанбаи ба таври нокифоя омӯхташудаи ҳаёти донишҷӯӣ боқӣ мемонанд.

Мутахассисон шарҳҳои гуногуни истилоҳи “технологияҳои ҳифзи саломатӣ”–ро, ки солҳои охир дар луғати илмӣ ва педагогӣ пайдо шудааст, баррасӣ мекунанд. Истилоҳи мазкур аз ҷониби олимон ва омӯзгорони муассисаҳои таҳсилоти миёнаи умумӣ ва олӣ ба таври гуногун шарҳ дода мешавад. Ҳамин тавр, баъзеи онҳо онро шабеҳи чорабиниҳои санитарӣ–беҳдоштӣ медонанд [15, с. 21]. Баъзан, тамоми консепсияи ҳифзи саломатӣ бо таълими фанҳои махсуси таълимӣ (масалан, валеология) ё ташкили барномаҳои махсус ҷамъбаст мешавад [5].

Дар адабиёти илмӣ оид ба технологияҳои ҳифзи саломатӣ, ба сохтори онҳо таваҷҷуҳи зиёд зоҳир карда шудааст. Ҷузъҳои асосии ташаккулдиҳандаи сохтор инҳоянд:

- *аксеологӣ*, ки дар дарки арзиши баланди саломатӣ, эътиқодмандӣ дар зарурати тарзи ҳаёти солим аз ҷониби таълимгирандагон зуҳур меёбад. Дар донишҷӯён муносибати бошуурона ба саломатӣ, ки дар рафтори мусбати худнигоҳдоранда асос ёфтааст, рушд меёбад;

- *гнесологӣ,* ки бо касби донишҳо ва маҳоратҳои барои ҳифзи саломатӣ зарур, ки бо майлу рағбат ба масъалаҳои саломатии шахсӣ, омӯзиши адабиёт оид ба ин мавзуъ ва методикаҳои гуногун оид ба солимгардонӣ ва таҳкими бадан алоқамананданд, марбут аст;

- ҷузъи худи *ҳифзи саломатӣ* низоми арзишҳо ва муносибатҳоеро дар бар мегирад, ки талаботро ба баланд бардоштани фаъолнокии ҳаракатӣ, пешгирии гипердинамия ва касби малакаҳои беҳдоштӣ ташаккул медиҳанд. Нақши асосӣ ба фаъолияти тарбияи ҷисмонӣ–солимгардонӣ, риояи реҷаи рӯз, сифати ғизо, реҷаи меҳнат ва истироҳат ҷудо

карда мешавад, ки ба пешгирии бавуҷудоии одатҳои бад ва бемориҳои гуногун мусоидат менамоянд;

- *эҳсосотӣ–иродавӣ* зуҳури механизмҳои эҳсосотӣ ва иродавиро, ки хоҳиши тарзи ҳаёти солимро таҳким мебахшанд, дар бар мегирад;

- *экологӣ* имкон медиҳад ба мазмуни раванди ташаккули саломатӣ ҷузъи таркибии экологӣ ворид карда шавад [3, с. 4-6].

Яке аз таснифоти истифодашаванда аз ҷониби Н. К. Смирнов пешниҳод шудааст [14, с. 125]. Дар миёни технологияҳои ҳифзи саломатӣ, ки дар муассисаҳои таҳсилот истифода мешаванд, ӯ якчанд гурӯҳҳоро фарқгузорӣ мекунад, ки дар онҳо муносибатҳои гуногун ба ҳифзи саломатӣ ва мутаносибан ба шаклҳои гуногуни кор мавриди истифода қарор гирифтаанд.

Ба гурӯҳи аввал *технологияҳои тиббӣ–беҳдоштӣ* мансубанд. Ин фаъолияти муштараки маъмурияти муассисаҳои таҳсилот, омӯзгорон ва кормандони тиб мебошад. Инчунин, Н.К. Смирнов ба технологияҳои тиббӣ–беҳдоштӣ назорат ва кумакро дар таъмини шароити мувофиқи беҳдоштӣ нисбат додааст. Ин, пеш аз ҳама, ташкили утоқҳои тиббӣ дар муассисаҳои таҳсилоти олӣ мебошад, ки эмгузаронии таълимгирандагон, расонидани кумаки машваратӣ ва аввалияро ба мурочиаткунандагон амалӣ гардонида, чорабиниҳоро доир ба равшаннамоии санитарӣ–беҳдоштии донишҷӯён ва ҳайати педагогӣ гузаронида, чорабиниҳои пешгирикунандаро дар арафаи эпидемияҳо (грипп) ташкил карда, як қатор вазифаҳои дигарро, ки ба салоҳияти хадамоти тиббӣ дахл доранд, ҳаллу фасл менамоянд [15].

Гурӯҳи дуюмро *технологияҳои тарбияи ҷисмонӣ–солимгардонӣ* ташкил медиҳанд, ки ба рушди ҷисмонии таълимгирандагон нигаронида шудаанд. Технологияҳои тарбияи ҷисмонӣ–солимгардонӣ дар машғулиятҳои тарбияи ҷисмонӣ ва дар сексияҳо, дар чорабиниҳои беруназдарсии варзишӣ–солимгардонӣ татбиқ карда мешаванд.

Гурӯҳи сеюм бо *технологияҳои экологии ҳифзи саломатӣ* муаррифӣ гардидааст. Онҳо ба эҷоди шароити бо табиат ҳамоҳанг, аз ҷиҳати экологӣ оптималии ҳаёт ва фаъолияти одамон нигаронида шудаанд.

Ба гурӯҳи чорум *технологияҳои таъмини бехатарии фаъолияти ҳаётӣ* шомил карда шудаанд. Онҳоро мутахассисони соҳаи ҳифзи меҳнат, ҳимоя дар вазъиятҳои фавқулода, меъморҳо, бинокорони корпусҳои таълимӣ, хадамоти муҳандисӣ–техникӣ, нозирони сӯхторхомӯшкунӣ татбиқ менамоянд.

Ба гурӯҳи панҷум технологияҳои ҳифзи саломатӣ мансуб буда, ба се гурӯҳ тақсим мешаванд:

1) *технологияҳои ташкилӣ–педагогӣ*, ки сохтори раванди таълимро муайян карда, ба пешгирии ҳолати хастагии зиёд, гиподинамия ва ғайра мусоидат менамоянд;

2) *технологияҳои психологӣ–педагогӣ*, ки бевосита бо кор дар дарсҳои тарбияи ҷисмонӣ алоқаманданд. Ба онҳо, инчунин, ҳамроҳкунии психологӣ–педагогии ҳамаи унсурҳои раванди таҳсилот дохил мешавад;

3) *технологияҳои таълимӣ–тарбиявӣ* барномаҳоеро дар бар мегиранд, ки ба донишҷӯён дар бораи ғамхорӣ кардан дар бораи саломатии худ, тарзи ҳаёти солим, даст кашидан аз одатҳои бад маълумот медиҳанд. Ин технологияҳо, инчунин, гузаронидани корҳои ташкилӣ–тарбиявиро бо донишҷӯён баъди машғулиятҳо пешбинӣ менамоянд.

Ҷойгоҳи махсусро дар таснифи Н.К. Смирнова боз ду гурӯҳи технологияҳо ишғол менамоянд, ки ба таври анъанавӣ берун аз муассисаи таълимӣ татбиқ мегарданд, вале дар

вақтҳои охир ҳарчи бештар ба кори беруназдарсии муассисаи таҳсилоти олӣ дохил карда мешаванд. Инҳо:

1) технологияҳои иҷтимоӣ–мутобиққкунанда ва шахсиятӣ–рушдиҳанда – ин ташаккул ва таҳкими саломатии психологии донишҷӯён, баланд бардоштани захираҳои мутобиқшавии психологии шахсият (тренингҳои иҷтимоӣ–психологӣ, барномаҳои педагогикаи иҷтимоӣ ва оилавӣ) мебошанд;

2) технологияҳои табобатӣ–солимгардонӣ аз соҳаҳои мустақилонаи тиббӣ–педагогии донишҳо: педагогикаи табобатӣ ва тарбияи ҷисмонии табобатӣ иборат аст, ки онҳо барқароршавии солимии ҷисмонии таълимгирандагонро таъмин менамоянд.

Ҳамаи технологияҳои дар боло зикргардидаро ба таври низомнок ва дар маҷмуъ истифода бурдан зарур аст, аммо дар муассисаҳои таҳсилоти олии Тоҷикистон то имрӯз амсилаи ягонаи бунёдии кор оид ба ҳифз ва таҳкими саломатии донишҷӯён нокифоя арзёбӣ мегардад.

Ҷустуҷӯи технологияҳои нави ҳифзи саломатии психикии донишҷӯёни муосир зарурӣ ба назар мерасад. Тибқи баъзе таҳқиқоти ҷомеашиносӣ–психологӣ, қариб 90% донишҷӯёни соли якум душвориҳоро дар фаъолияти таҳсилӣ (бадшавии ҳофиза, изтиробнокӣ, тарсҳои бесабаб) қайд мекунанд [4, с. 57].

Аз омӯзиши асосҳои назариявӣ-методологии асосноккунии зарурати ташкили фаъолияти хонандагон бо мақсади омӯзонидани технологияҳои ҳифзи саломатӣ, ба мо бештар ақидаҳои Н.М.Амосов дар бобати он ки шахси солимро, пеш аз ҳама, кӯшишҳои худи ӯ (муттасил, назаррас) ва хоҳиши сиҳату саломат буданаш муаррифӣ мекунад, наздик аст [2].

Дар робита ба ин Е. Р. Калитиевская чаҳор дараҷаи хоҳиши солим буданро ҷудо мекунад:

- *дараҷаи танзими психофизиологӣ* (шахс талаботҳои асосиро қонеъ мегардонад), ки метавон ба саломатии табиӣ нисбат дод;

- *дараҷаи танзими мутобиқшавӣ ба ҷомеа* (шахс ба ҷомеа ва талаботи вазъияти воқеӣ мутобиқ мегардад), ки онро метавон бо саломатии иҷтимоӣ алоқаманд кард;

- *дараҷаи танзими маъноиро* (шахс муносибатро бо олам ҳамчун ягонагии комил, ки дур аз ҳаёти воқеии инсон дар паҳноии вақт вусъат ёфтааст, барпо мекунад) метавон бо саломатии маънавӣ марбут донист;

- *дараҷаи экзистенсиалӣ* ё худ дараҷаи худмуайянкунии шахсият (танзими маъноии фаъолияти эҷодии шахсият тавассути интихоб дар заминаи иттиҳоди озодӣ ва масъулият ба амал меояд) – метавон ба саломатии равонӣ нисбат дод; маҳз дар ҳамин сатҳ инсонро метавон тавассути чунин мафҳумҳо, ба монанди камолот, тағйир наёфтан ва фаъолнокии механизмҳои худтанзимкунии шахс тафсиф намуд [7].

Баррасии асосҳои назарии зарурати ворид кардани омӯзиши технологияи ҳифзи саломатӣ ба раванди таълими муассисҳои таълимӣ аҳамияти таҳқиқотҳои соҳаи равоншиносиро дар ин ҷода, ки дар охири асри XX ва оғози асри XXI рӯ ба инкишоф ниҳодаанд, собит менамояд. Дар таҳқиқотҳои ин соҳа таъкид меравад, ки фаъолияти зеҳнӣ, дар равандҳои психологӣ, ба монанди диққат, хотир, тафаккур, тасаввурот ва ғайра зоҳир мегардад, дар ҷараёни машғулиятҳои ҷисмонӣ фаъол мегарданд.

Ба андешаи олим М.Мерфи, ҳама гуна навгониҳои техникӣ ба қобилияти инсон таъсири манфӣ расонида, ба заиф шудани мушакҳо боис мегарданд, зеро, ҳар қадаре, ки

инсон аз технологияҳо истифода кунад, ҳамон қадар мероси аҷиби имкониятҳои психосоматикии ба ӯ додашударо истифода намуда, онҳоро инкишоф намедиҳад [13].

Бинобар ин зарурати аз худ кардани маҷмуи ҳаракатҳои нав, инкишофи қобилиятҳои ҷисмонӣ тасаввуротро дар бораи имкониятҳои худӣ васеъ намуда, эътимодро ба неруи худ зиёд мегардонад ва барои рушду такомули минбаъдаи на танҳо ҷисмонӣ шароити мусоид фароҳам меоварад, зеро ҳаракат, машқҳои муттасили ҷисмонӣ ва варзиш ба инкишофи тамоми равандҳои психикӣ таъсири мусбӣ мерасонад.

Муоширати педагогӣ аз омилҳои муҳимми раванди таълиму тарбияи ба ҳифзи саломатӣ нигаронидашуда маҳсуб меёбад, зеро мурофиқати педагогии раванди таълим ҳамеша робитаи мутақобилаи омӯзгор ва таълимгирандаро дар назар дорад, ки ба ангеза бахшидани фаъолнокии мақсадноки шахсият зимни истифодаи технологияҳои ҳифзи саломатӣ, татбиқи неруи ӯ, баланд бардоштани нақши худи таълимгиранда дар раванди таълим равона карда шудааст.

Масъалаҳои ҳифзи саломатӣ ва тарғиби тарбияи ҷисмонии шахсият дар таҳқиқоти олимони шинохтаи соҳаи педагогикаи муосири тоҷик М.Лутфуллозода, Ф, Шарифзода, Х. Раҳимзода, Сабуров Х.М. низ мақоми хосса доранд. Аз тарафи онҳо роҳҳои беҳтар намудани тарбияи ҳифзи саломатӣ ва дар насли наврас тарбия намудани моҳияту мазмун ва аҳамияти он мавриди таҳқиқ қарор дода шудаанд.

Дар асари академик Лутфуллозода М. “Педагогикаи миллии халқи тоҷик” вобаста ба тарбия ва тарғиби ҳифзи саломатии ҷомеа қисмати алоҳида бахшида шудааст, ки дар он мавзуъҳои лафздармонӣ ва тарбияи ҳифзи саломатӣ, моддаҳои зараровар ва оқибати истеъмоли он, ҳаммом ва аҳамияти он дар тозагию саломатӣ, хонавода ва шартҳои саломатии насл ва ғ. мавриди таҳқиқ қарор гирифтаанд, ки байни насли наврас ва ҷавонон ғояи пеш гирифтани тарзи ҳаёти солимро тарғиб мекунад [10].

Дар китоби академик Шарифзода Ф “Педагогика–назарияи инсонофар ва ҷомеаи шаҳрвандӣ” низ оид ба тарбияи солимии ҷомеа маводҳои арзишманди илмӣ гирд оварда шуда, саломатиро тамоили умедбахши илмию педагогӣ дар қарни бисту як номидаанд. Ин олими шинохта бо такя ба илми валеология, ки назария ва амалияи соҳаи тандурустии инсонро меомӯзад, чунин муаммоҳои асосии онро пешниҳод намудааст:

1. саломатӣ ҳамчун категорияи биологию иҷтимоӣ;
2. усули ташаккули саломатӣ;
3. усули муайян намудани хусусиятҳои конститутсионии фард;
4. усули арзёбии саломатии фард ва хусусиятҳои тарзи ҳаёти солим;
5. тарзҳои амалии ҳифз ва тақвияти саломатӣ;
6. назария ва усули таълими валеология [16].

Таҳлили гузаронидашудаи манбаъҳои назариявӣ нишон медиҳад, ки зери технологияи таҳсилотии ҳифзи саломатӣ муаллифони гуногун низомеро мефаҳманд, ки шароити заруриро барои ҳифз ва рушди солимии маънавӣ, эҳсосотӣ, зеҳнӣ, шахсиятӣ ва ҷисмонии тамоми субъектҳои таҳсилот фароҳам меорад.

Ниҳоят, ба назари мо, технологияҳои ҳифзи саломатӣ чунин технологияҳое мебошанд, ки ба ҳифз ва нигаҳдошти солимии ҳамаи субъектҳои раванди ҳифзи саломатӣ нигаронида шудаанд. Нақши технологияҳои ҳифзи саломатӣ аз фароҳам овардани вазъияти иҷтимоии рушд барои тамоми иштирокчиёни муносибатҳои таҳсилотӣ, бо шумули фароҳам овардани муҳити таҳсилотии ҳифзи саломатӣ иборат мебошад.

Ҳамин тариқ, метавон ба хулосае омад, ки худи истилоҳи “технологияҳои ҳифзи саломатӣ”-ро ҳамчун тавсифи сифатии ҳар гуна технологияи таҳсилотӣ, ҳамчун маҷмуи он принсипҳо, усулҳо, методҳои кори педагогие баррасӣ кардан мумкин аст, ки технологияҳои анъанавии таълим ва тарбияро пурра карда, ба онҳо нишонаҳои ҳифзи саломатиро мебахшанд. Зимнан, истифодаи технологияҳои инноватсионии тарзи ҳаёти солим ва ҳифзи саломатӣ дар тарбияи ҷисмонии донишҷӯёни муассисаҳои таҳсилоти олӣ ба фаъолноксозии тарбияи ҷисмонию солимгардонӣ, баланд бардоштани ҳавасмандӣ ба машғулиятҳои мунтазами тарбияи ҷисмонӣ, ташаккули мустақилият, фаъолнокии эҷодӣ, ташаббускорӣ мусоидат мекунад. Бинобар ин, истифодаи технологияҳои инноватсионӣ ба баланд бардоштани самарабахшии раванди таълиму тарбия дар муассисаҳои таълимӣ мусоидат мекунад.

Муқарриз:Мирзоев А.Р. –д.и.п., профессори ДМТ

АДАБИЁТ

1. Ахутина Т.В. Здоровьесберегающие технологии обучения: индивидуально- ориентированный подход / Т.В. Ахутина // Школа здоровья. -2000. -Т. 7. -№2. -С.21 – 28.
2. Амосов, Н.М. Голоса времён / Н.М. Амосов. – Киев: Оранта – пресс, 1999. -500с.
3. Артемьева Л. О. Здоровьесберегающие технологии комплексного сопровождения детей, оставшихся без попечения родителей // Здоровьесберегающие технологии в образовательном процессе: проблемы и перспективы. Под ред.Л. О. Артемьевой. – Пенза: АНОО Приволжский Дом знаний, 2009. -С. 4-6.
4. Борщёва И. В. Психологические проблемы здоровьесбережения студентов СГА / И. В. Борщёва // Здоровьесберегающиеобразовательные технологии: материалы междисциплинарной научно-практической конференции. Отв. ред.Е. В. Усова. – М.: СГА, 2007.
5. Бондин В. И. Здоровьесберегающие технологиив системе высшего педагогического образования / В. И. Бондин // Теорияи практика физической культуры. -2004. -№ 10.
6. Ефимова В. М. Мониторинг и оценка показателей здоровья студентов: опыт педагогического анализа / В. М. Ефимова, Н. Н., Скоромная, Л. П. Яцкова // Проблемы современного педагогического образования. -Ялта: РВВ КГУ, 2014. - Вып. 45. - Ч. 2. -С. 92-98.
7. Калитиевская, Е.Р Адаптация или развитие: выбор психотерапевтической стратегии / Е.Р.Калитиевская, В.И. Ильичева // Психологический журнал. -1995. - №1. -С. 115-121.
8. Латышевская Н. И. Гендерные различия в состоянии здоровья и качестве жизни студентов / Н. И.Латышевская, С. В.Клаучек, Н. П.Москаленко // Гигиена и санитария. - 2004. - № 1. -С. 51-53.
9. Лысцова Н. Л. Оценка здоровья студенческой молодёжи / Н. Л. Лысцова // Фундаментальные исследования. - 2015. - № 28. - С. 1699-1702.
10. Лутфуллоев М. Педагогикаи миллии халқи тоҷик / М. Лутфуллоев. – Душанбе: Сифат, 2015.-704с.
11. Методы оценки и самоконтроля физического здоровья учащейся молодежи: учебно-методическое пособие/ С.В. Михайлова, Ю.Г. Кузмичев, Н.В. Жулин; Арзамасский филиал ННГУ, НГМА, ЦГБ г.Арзамаса.-А.: Арзамасский филиал ННГУ. 2017. - 174с.
12. Осипов А.Ю. Формирование здоровьесберегающих компетенций будущих специалистов средствами физического воспитания / А.Ю.Осипов, Л.А.Гольм, С.А. Михайлова // Вестник Череповецкого государственного университета. -2012. -№2 (39). -Т.2. -С.178 – 182.
13. Петровская, Л.А. Компетентность в общении / Л.А. Петровская. - М., 1989.
14. Смирнов Н.К. Здоровьесберегающие образовательные технологии и психология здоровья в школе / Н.К. Смирнов. – М.: АРКТИ, 2005.
15. Степанова Г. А. Здоровьесберегающие основы образовательного процессаучащихся и студентов Г. А./ Степанова, Г. А.Булатова, Р. М. Гимазов. – Сургут: РИО СурГПУ, 2006.
16. Шарифзода Ф. Педагогика: назарияи инсонофарин ва ҷомеаи шаҳрвандӣ.- Душанбе: Ирфон, 2010. -544с.

ТЕХНОЛОГИЯҲОИ ТАРЗИ ҲАЁТИ СОЛИМ ВА ТАШАККУЛИ САЛОҲИЯТҲОИ ҲИФЗИ САЛОМАТИИ ДОНИШҶӮЁН ДАР МАШҒУЛИЯТҲОИ ТАРБИЯИ ҶИСМОНӢ

Муаллиф дар мақолаи худ технологияҳои тарзи ҳаёти солим ва ташаккули салоҳиятҳои ҳифзи саломатии донишҷӯёнро дар машғулиятҳои тарбияи ҷисмонӣ ба риштаи таҳқиқ даровардааст. Дар асоси таҳлили манбаъҳои сершумор муаллиф хусусиятҳои технологияҳои мазкурро кушода дода, қайд мекунад, ки омодасозии бомуваффақияти кадрҳои баландихтисос бо таҳким ва ҳифзи саломатӣ, баланд бардоштани қобилияти кории ҷавонони донишҷӯ зич алоқаманд мебошад. Таъкид карда мешавад, ки технологияҳои тарзи ҳаёти солим ва ҳифзи саломатӣ дастоварди таҷрибаи шахсии мутахассисони нодир набуда, мувофиқи дастовардҳои илми тиб таҳия карда мешаванд. Зимнан, ҳар гуна технологияи тарзи ҳаёти солим ва ҳифзи

саломатӣ гузориши мақсад ва вазифаҳои солимгардонӣ ва худи татбиқи фаъолияти тарбияи ҷисмонӣ–солимгардониро дар ин ё он шакл дар бар мегирад. Технология на танҳо татбиқи барномаи солимгардонӣ, балки инчунин муайянкунии сатҳи саломатӣ, тестгузаронии омодагии ҷисмонӣ, инчунин масъалаҳои идоракунӣ ва маъмуриро дар бар мегирад. Хулоса карда мешавад, ки технологияҳои инноватсионии тарзи ҳаёти солим ва ҳифзи саломатӣ дар тарбияи ҷисмонии донишҷӯёни муассисаҳои таҳсилоти олӣ ба фаъолноксозии тарбияи ҷисмонию солимгардонӣ, баланд бардоштани ҳавасмандӣ ба машғулиятҳои мунтазами тарбияи ҷисмонӣ, ташаккули мустақилият, фаъолнокии эҷодӣ, ташаббускорӣ мусоидат мекунад.

Калидвожаҳо: технология, тарзи ҳаёти солим, салоҳият, ҳифзи саломатӣ, донишҷӯ, машғулиятҳои тарбияи ҷисмонӣ, муассисаи таҳсилоти олӣ, ҷомеа.

ТЕХНОЛОГИИ ЗДОРОВОГО ОБРАЗА ЖИЗНИ И ФОРМИРОВАНИЯ ЗДОРОВЬЕСБЕРЕГАЮЩИХ КОМПЕТЕНЦИЙ СТУДЕНТОВ НА ЗАНЯТИЯХ ПО ФИЗИЧЕСКОМУ ВОСПИТАНИЮ

В своей статье автор исследует технологии здорового образа жизни ии формирования здоровьесберегающих компетенций студентов на занятиях по физической культуре. На основе анализа многочисленных источников автор раскрывает особенности этих технологий, отмечая, что успешная подготовка высококвалифицированных кадров тесно связана с укреплением и сбережением здоровья, повышением работоспособности студенческой молодежи. Подчеркивается, что технологии здорового образа жизни и здоровьесбережения не являются результатом личного опыта специалистов, а разрабатываются в соответствии с достижениями медицинской науки. При этом любая технология здорового образа жизни и здоровьесбережения включает в себя постановку целей и задач здоровьесбережения, а также осуществление физкультурных мероприятий в той или иной форме. Технология включает в себя не только выполнение реабилитационной программы, но и определение уровня здоровья, тестирование физической подготовленности, а также управленческие и административные вопросы. Делается вывод, чтоинновационные технологииздорового образа жизни и здоровьесбережения в физическом воспитании студентов высших учебных заведений способствует активизации физической культуры и здоровья, повышению мотивации к регулярным занятиям физической культурой, формированию самостоятельности, творческой активности, инициативы.

Ключевые слова: технология, здоровый образ жизни, компетентность, здоровьесбережение, студент, занятие физической культуры, вуз, общество.

TECHNOLOGIES FOR A HEALTHY LIFESTYLE AND THE DEVELOPMENT OF STUDENTS' HEALTH COMPETENCIES IN PHYSICAL EDUCATION CLASSES

In his article, the author explores the technologies of a healthy lifestyle and the development of competencies to health care of students in physical education. Based on numerous sources, the author reveals the features of these technologies,noting that the successful training of highly qualified personnel is closely linked with the strengthening and protection of health, improving the working capacity of young students. It is emphasized that the technologies of healthy lifestyles and health care are not the result of personal experience of specialists, but are developed in accordance with the achievements of medical science. At the same time, any technology of a healthy lifestyle and health care includes a statement of the goals and objectives of health, as well as the implementation of physical education activities in one form or another. The technology includes not only the implementation of a rehabilitation program, but also the identification of health levels, testing of physical fitness, as well as management and administrative issues. It is concluded that innovative technologies for a healthy lifestyle and health in the physical education of students of higher education institutions will help the activation of physical culture and health, increasing motivation for regular physical education, the formation of independence, creative activity, initiative.

Keywords: technology, healthy lifestyle, competence, health care, student, physical education, higher education institution, society.

Маълумот дар бораи муаллиф: ***Самиев Сироҷиддин Файзуллоевич*** – Пажӯҳишгоҳи рушди маорифи ба номи А. Ҷомии Академияи таҳсилоти Тоҷикистон, унвонҷӯй, омӯзгори кафедраи тибби ҳарбии Донишгоҳи давлатии тиббии Хатлон. **Суроға:** 734024, Ҷумҳурии Тоҷикистон, ш. Душанбе, кӯчаи Айнӣ, 126.
E-mail: **Sirochiddin.s@mail.ru** Телефон: **903-05-55-32**. **918-49-32-85.**

Сведение об авторе: ***Самиев Сироджиддин Файзуллоевич*** – Институт развития образования имени А.Джами Академии образования Таджикистана, соискатель, преподаватель кафедры военной медицины Хатлонского медицинского университета.. **Адрес:** 734024, Республика Таджикистан, город Душанбе, улица Айни, 126..
E-mail: **Sirochiddin.s@mail.ru** Телефон: **903-05-55-32**. **918-49-32-85.**

Information about the author: ***Samiev Sirojiddin Fayzulloevich*** - Institute for the Development of Education named after A.Jami of the Academy of Education of Tajikistan, applicant, teacher of the Department of Military Medicine of Khatlon Medical University. Address: 734024, Republic of Tajikistan, Dushanbe, Aini street, 126..
E-mail: **Sirochiddin.s@mail.ru** Phone: **903-05-55-32. 918-49-32-85**.

УДК:378.1

АРЗЁБИИ ТАЪЛИМИ САЛОҲИЯТНОК ҲАМЧУН УСУЛИ МУАССИРИ ТАЪЛИМ ДАР ТАШАККУЛИ ДОНИШҲОИ ЗЕҲНИИ ДОНИШҶӮЁН

Кассиров Ш.Н.
Донишгоҳи миллии Тоҷикистон

Навсозии ҷомеаи Тоҷикистон гузариш аз ҷомеаи аграрӣ ба саноатӣ ва ҷомеаи иттилоотиро дар бар мегирад, ки дар он равандҳои ташаккул ва густариши дониш калидӣ мебошанд. Бешубҳа, ин равандҳо аксаран ба рушди системаи таҳсилот такя мекунанд. Афзалиятҳои асосии таълим дар раванди навсозии ҷомеа бояд ташаккули масъулият барои некуаҳволии худ ва барои вазъи ҷомеа тавассути ташаккул додани малакаҳои асосии иҷтимоӣ, малакаҳои амалӣ дар соҳаи иқтисод ва муносибатҳои иҷтимоӣ, рушди донишҳои зеҳнӣ, таъмини ҳаракати иҷтимоӣ дар ҷомеа тавассути дастгирии ҷавонони боистеъдод ва фаъол новобаста аз пайдоиши иҷтимоӣ ва тавсеаи имкониятҳо барои зуд иваз кардани нақшҳои иҷтимоӣ ва иқтисодӣ бошад. Дар таъмини ҳаёти ҷомеаи муосир нақши муҳимро мутахассисони соҳаҳои гуногун - коргарон ва мутахассисон мебозанд. Таҳсилоти миёнаи касбӣ чун як қисми ҷудонашавандаи системаи таҳсилоти олӣ вазифаи махсуси заминавиро дар тайёр кардани мутахассисони баландихтисос иҷро менамояд, ки масоили арзёбии таълими салоҳиятнок дар ташаккули зеҳнии донишҷӯёни муассисаҳои таҳсилоти миёнаи касбӣ метавонад аҳамияти хосса дошта бошад.

Ҳамзамон, самаранокии раванди таълим аз шахсияти донишҷӯ сатҳи нисбатан баланд ва ташаккулёфтаи зеҳниро тақозо дорад. Яке аз вазифаҳои умдаи илми педагогикаи муосир на танҳо азхудкунии дониш, маҳорат ва малакаҳо, балки инчунин, ташаккули тарзҳои фаъолияти маърифатӣ ҳамчун зуҳуроти неруи зеҳнии донишҷӯён мебошад, ки тавассути арзёбӣ муайян ва ташаккул дода мешавад. Мутаассифона, ин вазоиф ва талаботи илми педагогика солиёни тулонист, ки дар раванди таълими чи муассисаҳои таҳсилоти миёнаи касбӣ, чи муассисаҳои таҳсилоти олии касбӣ ба таври зарурӣ роҳандозӣ карда намешавад. Аз ҷумла, дар муассисаҳои таҳсилоти миёнаи касбӣ вазифаҳои таълимии идроккунӣ, бахотиргирӣ (аз ёд кардан), ҳисобкунӣ (ҳалли мисолу масъала) ба андозаи талаботи барномаҳои таълим анҷом дода мешаванд. Вале ба мақсаду вазифаи муҳимтарини самаранокии таълим – рушди фикррониии донишҷӯён, ки хусусиятҳои муҳокима, муқоиса ва хулосабарориро доро буда, заминаи устувори ташаккулёбии зеҳнӣ ва тафаккури мантиқии шахсиятро мегузорад, кам аҳамият дода мешавад. Ҳол он ки маҳз ҳалли ин мақсаду вазифаҳои педагогии раванди таълим ояндаи чи таълимӣ (донишомӯзӣ) ва чи ҳаётии шахсиятро муайян менамояд, ки то кадом андоза шахсият соҳиби зеҳн ва ақлу тафаккури мустақилона гардида, масъалаҳои минбаъдаи фаъолияти касбӣ ва ҳаётии худро зуд, ҳавасмандона ва салоҳиятмандона ҳал менамояд.

Дар иртибот ба масоили самаранокии ин раванд дар ташаккули зеҳнии донишҷӯён мухтасаран тавзеҳи мафҳуми зеҳнро пеш меорем, ки он асосҳои педагогӣ ва психологии худро дорад. Зери мафҳуми зеҳн дар илмҳои педагогӣ ва психологияи педагогӣ қобилияти шахсӣ барои анҷоми раванди маърифат ва ҳалли босамари масоил (мушкилот), аз ҷумла, ҳангоми ҳалли силсилаи вазифаҳои нави ҳаётӣ (амалия) фаҳмида мешавад. Зеҳн, қабл аз ҳама, мақсадгузорӣ, баинобатгирии имконоту захираҳои ақлию фикрӣ, бунёдиояндабинонаи расидан ба мақсад мебошад. Маҳз ин сифатҳои зеҳн ва рушди тадриҷии он инсонро аз ҳайвон фарқ кунонидааст ва сабаби рушди шуури инсонӣ гашта ӯро ба иҷтимоъ табдил додааст ва пасон сабаби тамаддуни башарӣ гардидааст. Зеҳн ҳамчун истеъдод (неру) бо ёрии чунин қобилиятҳо ташаккул меёбад ва амалӣ карда мешавад:

арзёбии таълими салоҳиятнок, фаҳмидан, омӯхтан, муқоиса кардан, фикри мантиқӣ, банизомдарории ахбор, таҳлил ва таснифи он, ёфтани равобит, қонуният ва фарқият дар ашё, ҳодисоту воқеоти олам ва ғайра мебошад. Дар шароити имрӯзаи низоми таҳсилот инкишофи зеҳнии донишҷӯён ба муаммои аввалиндараҷа ва ҳалталаб мубаддал гаштааст. Хусусан омӯзгорони муассисаҳои таҳсилоти миёнаи касбиро зарур аст, ки дар фаъолияти кории худ масоили арзёбиро ҷиҳати рушди фикррониии шогирдон воқеъбинона роҳандозӣ намоянд.Таҳлилҳо нишон медиҳанд, ки дар марҳилаи кунунӣ як қисми муайяни донишҷӯёни муассисаҳои таҳсилоти миёнаи касбӣ фикррониии озодона надошта, дидаву шунидаи худро аз рӯйи мантиқ таҳлил карда наметавонанд, ки ин омили пастшавии рушди зеҳнии онҳо мегардад [12,с.13].Ба андешаи педагогҳои муосир, дар баробари инкишоф додани зеҳн ва тафаккури донишҷӯён бояд нутқ низ дар онҳо инкишоф дода шавад, зеро зеҳн ва тафаккур ба воситаи нутқ амалӣ мешаванд. Махсусан инкишоф додани нутқи донишҷӯён вобаста ба касби интихобнамудаашон хеле муҳим аст. Инкишофи касбии нутқ ба донишҷӯ барои аз худ кардани дониш, мукаммал кардани тафаккур, хотир ва дигар хусусияту сифатҳои муҳим ёрӣ мерасонад. Мусаллам аст, ки дар сурати надоштани дараҷаи баланди нутқи касбӣ мутахассис наметавонад уҳдадориҳои худро мустақилона ва ё худ салоҳиятмандона иҷро намояд. Муҳим аст, ки донишҷӯ захираи луғавии умумӣ ва касбии худро бой гардонад, маҳорату малакаи истифода ва корбурди озоди забони касбиро ташаккул диҳад, кӯтоҳ, аниқ ва пурмазмун баён кардани фикри худро омӯзад [7, с.16].

Албатта, арзёбии таълими салоҳиятнок ҳамчун усули муассири таълим метавонад дар инкишофи донишҳои зеҳнӣ, тафаккури мантиқӣ ва нутқи донишҷӯён мусоидат намояд.Тавре профессор Нуров А. иброз медорад, назорат ва баҳо додан (арзёбӣ) ба дониш ва маҳорати таълимгирандагон қисми муҳим ва таркибии ташхисгузаронӣ маҳсуб меёбанд. Ин қисматҳо унсурҳои хеле муҳимми технологияи педагогӣ мебошанд. Дар боби баҳодиҳӣ ва технологияи он садсолаҳо инҷониб педагогҳо мунозира доранд, ки баҳо чиро бояд нишон диҳад. Он бояд ченаки муайянкунанда, яъне ченаки муайянкунандаи пешрафти хонандагону донишҷӯён, ё ки баръакс, ҳамчун нишондиҳандаи бартарият ва норасоии ин ва ё он системаи таълим бояд вуҷуд дошта бошад. Хислати ихтилофӣ доштани баҳои мактабиро ҳанӯз Я.А.Коменский қайд карда, таъкид намуда буд, ки омӯзгорон бояд нисбатӣ баҳогузорӣ оқилона рафтор кунанд. Талаби холисонаи назораткунӣ ва муносибати гуманистии педагогҳо ба хонандагон сармашқи системаи дидактикӣ мебошад [6, с.494].

К.Д. Ушинский шакли санҷиши замонаашро сахт танқид карда буд. Камбудиҳои онро нишон дода, пеш аз ҳама қайд карда буд, ки тарз ва рафтори мавҷуда фаъолияти фикрии хонандагонро пахш менамояд. Одатан, муаллим як ё якчанд талабаро мепурсад, вале дигарон дар ин ҳолат вақтро зоеъ мегузаронанд. Табиист, ки дар чунин шароит талаба имконияти ошкор намудани қобилият ва ташаббусноки (яъне сухан дар бораи салоҳиятмандии донишҷӯ меравад)-и худро надорад [9].Барои муқаррар кардани сатҳи иҷроиш сараввал дараҷаҳо муайян карда мешаванд. Масалан: ғайриқаноатбахш, қаноатбахш, хуб ва аъло. Дараҷаҳо метавонанд бо рақамҳо, рамзҳо ё ҳарфҳо дарҷ шаванд. Масалан, 2, 3, 4, 5 ё а, б, в, г ё 10, 15, 20 …100. Муҳим он аст, ки ин дараҷаҳо кадом марҳалаи ташаккули салоҳиятро инъикос мекунанд. Арзёбӣ ҷузъи таркибии муносибати салоҳиятнок ба таълим буда, барои назорати раванди ташаккули салоҳиятҳо ба омӯзгор ва ҳам ба донишҷӯ имконият фароҳам меорад. Дар муносибати классикии таълим мақсадҳои дарс хусусиятҳои умумӣ дошта, одатан фаъолияти омӯзгорро инъикос мекунанд. Дар муносибати салоҳиятнок ба таълим мақсадҳо фаъолиятҳои маърифатии донишҷӯёнро инъикос мекунанд ва дар асоси салоҳиятҳо таҳия карда мешаванд, ки ин раванд дар ташаккули зеҳни донишҷӯён таъсири мусбӣ мерасонад.Ҳар як фаъолияти

таълимӣ иҷрои амалҳои мушаххаси донишҷӯро талаб мекунад, ки аксари ин амалҳо хусусияти таҳқиқотӣ доранд. Дар ҷадвали поён барои фаъолиятҳои таълим намунаҳои амалҳо пешниҳод карда мешаванд, ки барои интихоби технологияи педагогии мувофиқ имконият медиҳанд.

Ҷадвали 1: Намунаҳои амалҳо барои фаъолиятҳои таълимӣ

Фаъолияти таълимӣ	Амалҳо
Таҳқиқ ва муайян кардани проблемаҳои таълим	Гузаронидани таҷрибаи аввалия, муайян кардани мушкилот, алоқаманд кардани дониши заминавӣ бо донишҳои нав, таҳияи фарзияҳо ва ғайра.
Мақсадгузорӣ	Муайян кардани нишондиҳандаҳои муваффақият, муайян кардани афзалиятҳо, аниқ сохтани шароит ва мавод барои ҳалли масъала ва амсоли он.
Банақшагирии фаъолиятҳои таълим	Муайян кардан ва тартиб додани рӯйхати фаъолиятҳое, ки барои расидан ба мақсад заруранд, банақшагирии вақт, воситаҳои худназорат ва худбаҳодиҳӣ, муайян кардани равандҳои иҷрои фаъолиятҳои таълимӣ ва ғайра.
Худназораткунӣ ва худидоракунӣ	Муқаррар намудани нишондиҳандаҳо барои назорати раванди иҷрои фаъолиятҳои таълимӣ ва мувофиқати онҳо ба масъалаҳои таълим, таҳлили раванди иҷрои фаъолиятҳои таълимӣ, муқоисаи натиҷаҳои кор бо нишондиҳандаҳо ва муайян кардани ғалатҳо ва ислоҳи онҳо ва ғайра.
Худбаҳодиҳӣ	Муайян намудани мушкилот ва роҳҳои ҳалли онҳо ҳангоми иҷрои фаъолияти таълимӣ, муқоисаи натиҷаҳо бо мақсадҳои гузошташуда ва такмил додани натиҷаҳо тавассути тағйири тартиби кор ва иҷрои фаъолият.
Пешниҳоди натиҷаҳои кор	Дар шакли мувофиқ инъикос кардани натиҷаҳои кор, омода намудани муаррифӣ.
Рефлексия	Дарки тавсияҳо, қабули тақризу назарҳои интиқодӣ, ба қайд гирифтани тавсияҳо.

Ҳангоми гузаронидани санҷишҳои нимсола ва солона ба дониш, маҳорат ва малакаи донишҷӯ баҳо дода мешавад. Аз рӯйи ҳар як мавзуи санҷишӣ шаклҳои назорати ҷорӣ муайян карда мешавад. Агар донишҷӯ дар давоми хониш пайдарпай натиҷаҳои баландро нишон диҳад, он гоҳ вай аз санҷиши нимсола ва ё яксола озод карда мешавад.Албатта, ҳамаи ин методҳо ва усулҳои арзёбӣ омили ташаккулёбии донишҳои зеҳнии донишҷӯён гардида, дар онҳо кунҷкобӣ, мушоҳидакорӣ, таҳлил, муҳокима ва хулосабарорӣ рушд мекунанд.Ҳалли ин вазоиф, ба ҳамаи зинаҳои таҳсилот, аз ҷумла ба муассисаҳои таҳсилоти миёнаи касбӣ мансубанд, ки барои инкишофи зеҳн ва тафаккури донишҷӯён шароити мусоид фароҳам меоранд.

Муқарриз: Ахмедова Мушаррафа- н.и.п., дотсенти ДМТ

АДАБИЁТ

1. Гершунский, Б.С. Философия образования/ Б.С.Гершунский. -М.: Флиннта, 1998. -112 с.
2. Зиёев М, Забони модарӣ синфи 4 /М.Зиёев Эрматова У, Олимова Ф, Зоолишоева Б, Набиев М, Қосимова Ш. -Душанбе: Ирфон, 2010.- 543 с.
3. Лихачев Б.Т. Педагогика /Б.Т. Лихачев. - М.: Юрайт, 2003. - 316 с.
4. Лутфуллозода, М. Педагогикаи миллии халқи тоҷик. - Душанбе, 2015. - 126 с.
5. Подласый, И.П. Педагогика/ И.П. Подласый. - М.: Владос, 1999.
6. Раҳимов Х. Педагогика / Х. Раҳимов, А. Нуров - Душанбе: Ирфон, 2020.-С - 494.
7. Саидов Н.Т. Муоширати педагогӣ ҳамчун воситаи ташаккулдиҳии тафаккур ва нутқи омӯзгорони оянда дар раванди таълим / Н.Т. Саидов // Маводи конференсияи ҷумҳуриявии илмӣ-амалии “Проблемаҳои муосири назария ва амалияи таълими фанҳои сикли психологию педагогӣ дар тайёрии касбии омӯзгорони оянда”. – Душанбе, 2022.- С. 16.
8. Симоненко Н.Н. Управление образовательными услугами с применением инновационых методов обучения / Н.Н. Симоненко // Вестник Тихоокеанского государственного унверистета -2012.-№2.- С.164.
9. Ушинский К.Д. Избранные педагогические произведения / К.Д.Ушинский – М.: Просвещение, 1968. - С.10.
10. Фарҳанги забони тоҷикӣ. -М.: Советская энциклопедия, 1969.

11. Харламов, И.Ф. Педагогика/И.Ф. Харламов. - М.: Гардарики, 2005.
12. Шарифзода Ф. Педагогика: назарияи инсонофар ва ҷомеаи фарҳангӣ. - Душанбе: Ирфон, 2010. -543 с.
13. Шарифзода, Ф. Педагогикаи ҳамгиро. - Душанбе: Ирфон, 2011.- 510 с.
14. Шарифзода, Ф. Педагогикаи умумӣ ва касбӣ/ Ф.Шарифзода, А.М.Миралиев. - Душанбе: Ирфон, 2012.- 560 с.
15. Щуркова, Н.Е. Педагогика / Н.Е. Щуркова. - М., 2004.- 473 с.

АРЗЁБИИ ТАЪЛИМИ САЛОҲИЯТНОК ҲАМЧУН УСУЛИ МУАССИРИ ТАЪЛИМ ДАР ТАШАККУЛИ ДОНИШҲОИ ЗЕҲНИИ ДОНИШҶӮЁН

Дар мақолаи мазкур, дар бораи роҳу усулҳои муассири таълими салоҳиятнок дар раванди арзёбӣ чун воситаи ташаккули донишҳои зеҳнии донишҷӯён маълумот дода шудааст. Муаллиф, қайд намудааст, ки зери мафҳуми зеҳн дар илмҳои педагогӣ ва психологияи педагогӣ қобилияти шахс барои анҷоми раванди маърифат ва ҳалли босамари масоил (мушкилот), аз ҷумла ҳангоми ҳалли силсилаи вазифаҳои нави ҳаётӣ (амалия) фаҳмида мешавад. Зеҳн, қабл аз ҳама мақсадгузорӣ, баинобатгирии имконоту захираҳои ақлию фикрӣ, бунёди ояндабинонаи расидан ба мақсад мебошад. Ҳамчунин, дар қайд гардидааст, ки муносибати салоҳиятнок ба таълим фаъолиятҳои маърифатии донишҷӯёнро инъикос мекунад ва дар асоси салоҳиятҳо таҳия карда мешавад, ки ин раванд дар ташаккули зеҳнии донишҷӯён таъсири мусбӣ мерасонад. Муаллиф қайд менамояд, ки дар натиҷаи истифодаи самараноки арзёбии таълими салоҳиятнок дар донишҷӯён фаъолияти худназораткунӣ ва худбаҳодиҳӣ ташаккул ёфта, мустақилият пайдо гардида, донишҳои зеҳни онҳо ташаккул меёбад ва таҷрибаи аввалияи фаъолияти касбӣ пайдо мегардад.

Калидвожаҳо: арзёбӣ, таълим, салоҳиятнок, усул, муассир, ташаккулёбӣ, дониш, зеҳн, фаъолият, омӯзгор, донишҷӯ, машғулият, раванд, шакл, маҳорат, сифат, инъикос.

ОЦЕНКА ГРАМОТНОГО ОБУЧЕНИЯ КАК ЭФФЕКТИВНОГО МЕТОДА ОБУЧЕНИЯ В ФОРМИРОВАНИИ ИНТЕЛЛЕКТУАЛЬНЫХ ЗНАНИЙ УЧАЩИХСЯ

В данной статье представлены эффективные способы грамотного обучения в процессе освоения как средство формирования интеллектуальных знаний учащихся. Автор отмечает, что под интеллектом в педагогических науках и педагогической психологии понимается способность личности к завершению процесса познания и эффективного решения задач, в том числе решения ряда новых жизненных задач (практик). Разум, прежде всего, целеустремлен, с учетом возможностей и интеллектуальных ресурсов, созданием визионерской цели.Также в данной статье указывается, что компетентностный подход к целенаправленному обучению отражает познавательную деятельность учащихся и разрабатывается на основе компетенций, что положительно влияет на интеллектуальное формирование учащихся. В данной статье предусмотрено, что в результате эффективного использования оценки компетентностного обучения в вузах формируется деятельность по самоанализу и переоценке, обретается самостоятельность, формируются и обрабатываются интеллектуальные знания, приобретается первичный опыт профессиональной деятельности.

Ключевые слова: оценка, обучение, компетентность, метод, эффективность, формальность, знания, интеллект, деятельность, преподаватель, студент, профессия, процесс, форма, навыки, качество, отражение.

ASSESSMENT OF LITERATE LEARNING AS AN EFFECTIVE METHOD OF TEACHING IN THE FORMATION OF INTELLECTUAL KNOWLEDGE OF STUDENTS

This article presents effective ways of competent learning in the process of mastering as a means of forming students' intellectual knowledge. The author notes that intelligence in pedagogical sciences and pedagogical psychology is understood as the ability of a person to complete the process of cognition and effectively solve problems, including solving a number of new life tasks (practices). The mind, first of all, is purposeful, taking into account the possibilities and intellectual resources, the creation of a visionary goal. This article also indicates that the competence-based approach to purposeful learning reflects the cognitive activity of students and is developed on the basis of competencies, which positively affects the intellectual formation of students.This article provides that as a result of the effective use of the assessment of competency-based training in universities, self-analysis and reassessment activities are formed, independence is gained, intellectual knowledge is formed and processed, and primary experience of professional activity is acquired.

Key words: assessment, training, competence, method, efficiency, formality, knowledge, intelligence, activity, teacher, student, profession, process, form, skills, quality, reflection.

Маълумот дар бораи муаллиф: ***Кассиров Шеравган Нуралиевич*** **-** Донишгоҳи миллии Тоҷикистон, аспиранти кафедраи умумидонишгоҳии педагогика. **Суроға:** 734025, Ҷумҳурии Тоҷикистон, шаҳри Душанбе, хиёбони Рӯдакӣ,17. Телефон**: (+992) 935 08 04 06**

Сведение об авторе: ***Кассиров Шеравган Нуралиевич*** – Таджикский национальный университет, аспирант общеуниверситетской кафедры педагогики. **Адрес:** 734025, Республика Таджикистан, город Душанбе, проспект Рудаки 17. Телефон: **(+992) 935 08 04 06**

Information about the author: ***Kassirov Sheravgan Nuralievich*** - Tajik National University, postgraduate student of the university department of pedagogy. **Address:** 734025, Republic of Tajikistan, Dushanbe city, Rudaki avenue 17. Phone**: (+992) 935 08 04 06**

УДК:372.84

ПРОБЛЕМАИ ТАШКИЛИ ТАЪЛИМИ ИНТЕРАКТИВИИ ЗАБОНҲОИ ХОРИҶӢ ДАР МАКТАБҲОИ ОЛӢ

Ҷумъахон Алимӣ, Одинаев К.Б.
Донишгоҳи давлатии Кӯлоб ба номи Абӯабдуллоҳи Рӯдакӣ,
Донишгоҳи давлатии омӯзгории Тоҷикистон ба номи Садриддин Айнӣ

То имрӯз як қатор ҳуҷҷатҳое қабул карда шудаанд, ки таълими донишҷӯёнро дар соҳаҳои алоҳида дар Тоҷикистон ба танзим медароранд: Қонуни ҶТ «Дар бораи маориф» [15], Қонуни ҶТ «Дар бораи муассисаҳои таҳсилоти олии касбӣ» [16], Стандарти давлатии таҳсилоти олии касбӣ [20]. Дар асоси ин санадҳои меъёрӣ, муассисаҳои таҳсилоти олии касбӣ заминаи меъёрӣ ва методии худро таҳия мекунанд, ки ҳуҷҷати асосии он Стандарти давлатии таҳсилот мебошад.

Якчанд асари муҳаққиқи тоҷик Ҷ.Алимӣ ба таълими интерактивӣ бахшида шудаанд [1;2;3;4;5;6;7]. Дар таълифот ва таҳқиқоти чунин муҳаққиқони рус низ роҷеъ ба таълими интерактивӣ мулоҳизаҳо иброз шудаанд: Н.И.Алмазова [8], Б.С.Бадмаев [9], А.В.Барибин [10], А.Я.Гайсина [11], М.Г.Евдокимова [12], А.К.Крупченко [17], Д.А.Махотин [18], И.Л.Колесникова [13], ки ин ва дигар мутахассисон чунин ҷанбаҳои таълими интерактивиро, аз қабили ҳамкории нутқӣ, психологияи муносибати омӯзгор ва донишҷӯ, муоширати муколамавӣ, раванди шинохти муштарак тавассути диалог (полилог), ҷалби донишҷӯён ба фаъолияти таълимӣ ва инъикоси онро омӯхтаанд. Муаллифон имконоти ҳамгироии усулҳои интерактивиро бо усулҳои анъанавӣ таҳқиқ намуда, ҳамчунин масъалаҳои таъсири таълими интерактивиро ба рушди қобилияти эҷодии донишҷӯён баррасӣ кардаанд.

Низоми педагогӣ танҳо дар сурати иҷрои шароити муайян метавонад муваффақона фаъолият ва рушд кунад. Вижагии хосси мафҳуми «шароити педагогӣ» аз он иборат аст, ки он унсурҳои тамоми ҷузъҳои раванди таълим ва тарбияро фаро мегирад: ҳадафҳо, мундариҷа, усулҳо, шаклҳо, воситаҳо. Дар айни замон, муваффақияти ташаккули салоҳиятҳо ва сифатҳои аз ҷиҳати касбӣ муҳимми донишҷӯро он шароитҳои педагогие муайян мекунанд, ки метавонанд самаранокии раванди ташаккули онҳоро таъмин кунанд. Зери мафҳуми шартҳо мо шароит ва омилҳоеро дар назар дорем, ки ба ягон раванди воқеият таъсир мерасонанд. Ба худии худ ҳамчун сабабҳои рӯйдодҳо амал накардан, шароити педагогӣ таъсири сабабро афзоиш медиҳад ё суст мекунад. Аз ин нуқтаи назар, шартҳо омилҳо, ҳолатҳо, маҷмуи тадбирҳо мебошанд, ки дараҷаи самаранокии фаъолияти низоми педагогӣ ба онҳо вобаста аст. Шартҳои педагогии таълими интерактивии забони хориҷӣ маҷмуи омилҳои ба ҳам алоқамандро барои татбиқи фаъолияти якҷояи таълимии омӯзгор ва донишҷӯён ифода мекунанд, ки барои ташаккули самараноки салоҳияти иртиботӣ-муоширатии забони хориҷӣ дар донишҷӯён, ҳамчунин ташаккули сифатҳое мебошанд, ки барои донишҷӯён барои ба даст овардани муваффақият дар фаъолияти касбии худ муҳим мебошанд. Шакли таълими интерактивӣ ифодаи берунии фаъолияти якҷояи омӯзгор ва донишҷӯён, ҷанбаи ташкилии он мебошад. Ҳангоми асоснок кардани маҷмуи шароит ва шаклҳои таълими интерактивӣ, мо на танҳо аз таҳлили ҳуҷҷатҳо ва маъхазҳои назариявӣ, ки заминаи тағйир додани таҷрибаи таълимиро дар донишгоҳ муқаррар кардаанд, балки аз таҳлили таҷрибаи таълими забони хориҷӣ дар ДДК ба номи А.Рӯдакӣ, ҳамчунин натиҷаҳои пурсишномаҳои омӯзгорон ва донишҷӯён пеш рафтем.

Тағйир додани ҷойгоҳи салоҳияти забонҳои хориҷӣ дар тайёрии касбии мутахассиси муосири гуманитарӣ. Ин муқарраот ба талаботи ҷавобгӯ ба талаботи муосир аз ҷониби корфармоён ва шароити бозор вобаста аст. Агар қаблан, ҳангоми тайёр кардани масалан муҳандис, салоҳияти забони хориҷӣ ба қадри кофӣ маҳдуд дониста мешуд, асосан танҳо тарҷума ва хондани матнҳои гуманитарӣ, имрӯз дар шароити муосири ошкорбаёнӣ ва ҳамкорӣ, ҳаракатҳои академӣ ва касбӣ, зарурати васеъ кардани фаҳмиши салоҳияти забонҳои хориҷӣ ба миён меояд. Дар айни замон, он қобилияти муоширати касбӣ ва иҷтимоӣ, қобилияти муколама дар мавзуъҳои умумӣ ва илмӣ, маърузаҳо ва презентатсияҳо, ҳамчунин иртиботи хаттии дорои вижагии касбӣ ва шахсиро фаро мегирад. Ин маънои онро дорад, ки салоҳияти забони хориҷӣ ҷузъи зарурии муоширати касбӣ ва шахсӣ мегардад ва аз ин рӯ усули интерактивии ташаккулро талаб мекунад.

Тағйир додани мундариҷа ва моҳияти салоҳияти забонҳои хориҷӣ дар самти таҳкими тамоюли иҷтимоии он. Ҷузъи муҳимми тағйир додани мундариҷа ва моҳияти салоҳияти забони хориҷӣ самти иҷтимоии он мебошад. Он имконоти иртиботӣ-муоширатии мутахассисро дар назар дорад, ки донистани забони хориҷӣ дар соҳаҳои иҷтимоӣ, корӣ ва илмӣ-техникиро дар назар дорад. Ҳамин тариқ, муҳтавои салоҳияти забонҳои хориҷӣ на танҳо дар донистани ҷанбаҳои сарфунаҳвӣ (грамматикӣ) ва луғавии забон ва қобилияти дуруст, оқилона ва возеҳ баён кардани фикрҳои худ, сохтани нутқи шифоҳӣ ва хаттӣ ифода меёбад, балки ҳамчунин дар қобилияти таҳлили мушкилоти дорои аҳамияти иҷтимоӣ, дарёфти иттилооти зарурӣ, фаъолона дохил шудан ва ғ. Набудани салоҳияти забони хориҷӣ метавонад ба кам ва маҳдуд шудани доираи тамосҳои мутахассис, танг шудани доираи робитаҳои иҷтимоии ӯ оварда расонад.

Тағйир додани ҷойгоҳ ва мундариҷаи салоҳияти забонҳои хориҷӣ боиси истифодаи шаклҳо ва усулҳои ғайрианъанавӣ, фаъоли (интерактивӣ) ташкили раванди таълим дар донишгоҳ мегардад. Онҳо ҳамкории наздики ҳамаи иштирокчиёни фаъолияти таълимӣ, мавқеи донишҷӯён, фаъолияти баланд ва ҳавасмандии онҳоро барои омӯхтани забони хориҷӣ фаро мегиранд.

Тақвияти нақши усулҳо ва шаклҳои фаъол (интерактивӣ) ва захираҳои таълимии онҳо дар азхудкунии забони хориҷӣ. Имрӯзҳо шаклҳо ва усулҳои фаъоли (интерактивии) таълим дар ҳама марҳилаҳои таълим бештар истифода бурда мешаванд. Аз ин рӯ, усулҳои интиқолӣ бо мавқеи ғайрифаъоли донишҷӯ ва фаъолияти репродуктивии онҳо на танҳо кӯҳна мешаванд, балки бо муносибат ва ангезаҳои нави донишҷӯён, ки на танҳо ба худи дониш, балки ба тарзи ба даст овардани он манфиатдоранд, зиддият мекунанд. Ба ибораи дигар, таҷрибаи таълимии донишҷӯ на танҳо бо дониши нав, балки бо усулҳои ба даст овардани он низ ғанӣ мегардад.

Омӯзиши муносибати омӯзгорон ва донишҷӯён ба усулҳо ва шаклҳои фаъол (интерактивӣ) -и таълим. Дар асоси натиҷаҳои пурсиш маълум гардид, ки усулҳо ва воситаҳои таълими интерактивӣ дар амалия хеле душвор ҷорӣ карда мешаванд. Фикрҳои омӯзгорон дар бораи самаранокӣ ва маҳсулнокии усулҳои фаъол (интерактивӣ) тақсим шуданд. Баъзе омӯзгорон чунин мешуморанд, ки шаклҳо ва усулҳои интерактивии таълим ба самаранокии азхудкунии салоҳияти иртиботӣ-муоширатии забони хориҷӣ таъсири мусбат мерасонанд («натиҷаи таълими интерактивӣ азхудкунии бошуурона, пурмазмуни мундариҷаи мавзуъ мебошад»). Қисми дигари омӯзгорон ин усулҳоро нокифоя ва бесамар меҳисобанд ва онҳоро «... бозӣ, фароғат, ки бевосита бо ҳалли масъалаҳои таълими касбӣ алоқаманд нестанд», меноманд. Бояд зикр кард, ки аксарияти мутлақи донишҷӯён ба

истифодаи усулҳои фаъоли таълим дар синфҳо муносибати мусбӣ доранд. 98% донишҷӯёни пурсидашуда посух доданд, ки ба онҳо маъқул аст «ҳангоми ҳамкорӣ бо омӯзгор ва дигар донишҷӯён таҳлил, мулоҳиза рондан ва кӯшиши якҷоя ҳал кардани мушкилот».

Таҳлили таҷрибаи таълими инноватсионии забони хориҷӣ дар донишгоҳ. Донишгоҳи давлатии Кӯлоб ба номи Абуабдуллоҳи Рӯдакӣ яке аз донишгоҳҳои пешрафтаи миллии таҳсилотӣ ва таҳқиқотии Ҷумҳурии Тоҷикистон аст ва робитаҳои мустаҳками байналмилалӣ дорад. Аз ин рӯ, донишгоҳ ба татбиқи фаъоли шаклҳо ва усулҳои муосири инноватсионии таълим, аз ҷумла забони хориҷӣ (англисӣ) манфиатдор аст. Масалан, дар таҷрибаи таълими забони хориҷӣ шаклҳои зерини интерактивӣ ва методҳои таълим истифода мешаванд: таълими мустақил, таълими лоиҳавӣ, усули қазия, таълими электронӣ. Ин шаклҳо аз озмоиши замон гузашта, самаранокии худро на танҳо дар ташаккули салоҳиятҳои фаннии забонҳои хориҷӣ, балки аз ҷиҳати рушди маърифатӣ, иҷтимоӣ, иртиботӣ-муоширатии донишҷӯён низ тасдиқ карданд.Бо назардошти муқаррароти зикршуда, амалияи таълими забони хориҷӣ дар ДДК ба номи А.Рӯдакӣ ба роҳ монда шудааст.

Дар ДДК ба номи А.Рӯдакӣ маҷмуи зерини шарту шароити омӯзгориро барои таълими интерактивии забони англисӣ дар донишгоҳи гуманитарӣ муҳим меҳисобанд:

Шарти аввал. Фаъолгардонии фаъолияти таълимӣ ва касбии донишҷӯён дар раванди таълимии донишгоҳ бо сабаби ҳавасмандии мусбии донишҷӯён ба фаъолияти касбии забонҳои хориҷӣ, ки дар намудҳои гуногуни фаъолият ба амал бароварда мешаванд, ба монанди: истеҳсолӣ, ташкилӣ ва мудирият, таҳқиқот ва тарроҳӣ. Барои амалисозии фаъолияти касбии оянда ба донишҷӯён лозим аст, ки салоҳиятҳои касбии дар солҳои аввали таҳсил ташаккулёфтаро аз худ кунанд. Маҳз дар ду соли аввал фанни Забони хориҷӣ ба раванди таълим ворид карда мешавад. Сарфи назар аз он ки забони хориҷӣ фанни асосӣ нест, балки як фанни таҳсилоти умумӣ мебошад, донишҷӯ бояд салоҳиятҳои забони хориҷиро ҳамчун ҷузъи ҷудонашавандаи салоҳиятҳои касбӣ барои муваффақона амалӣ намудани фаъолияти касбии оянда аз худ кунад: қобилияти хондан ва фаҳмидани матнҳои гуногун бо забони хориҷӣ, озодона баён кардани фикрҳои худ, муколама ва полилог, қарорҳои худро баҳс кунанд, матнҳоро дар жанрҳои гуногун бо назардошти меъёрҳои форматонӣ, ки дар кишвари забони ҳадаф қабул шудаанд, эҷод кунанд, стратегияҳои асосии кор бо матнҳои аслии дорои табиати мухталифро, ки дар барнома пешбинӣ шудаанд, истифода баранд, дар раванди суханронӣ ва навиштан ба забони хориҷӣ малакаҳои заруриро истифода баранд.

Ҳамин тариқ, ҳангоми аз худ кардани ин салоҳиятҳо, донишҷӯ имкон пайдо мекунад, ки аз адабиёти хориҷӣ озодона истифода барад (яъне хонад, фаҳмад ва тарҷума кунад), бо дастурамалҳои гуногун шинос шавад, бо мутахассисони хориҷӣ муошират кунад ва мубодилаи таҷриба кунад, мақолаҳои илмӣ нависад, бо забони хориҷӣ барои маҷаллаҳои касбӣ ва илмӣ. Аммо донишҷӯи омӯзандаи забони хориҷӣ то ҳол вижагиҳои фаъолияти касбии ояндаро амиқ дарк намекунад, аз ин рӯ, иҷрои ин шарт дар назар дошта шудааст: пайваст кардани маводи омӯхташуда бо фаъолияти амалии оянда; мутобиқати мундариҷаи таълим бо самтҳои асосии рушди илм ва техника; қобилияти қонеъ кардани манфиатҳои маърифатии донишҷӯён; равона кардани раванди таълим ба рушди мустақилияти донишҷӯён ва масъулият барои натиҷаҳои фаъолияти онҳо; дарки

бошуурона ва интиқодии амалҳои тарбиявӣ, ангезаҳо, сифат ва натиҷаҳои онҳо аз ҷониби омӯзгор ва донишҷӯён.

Шарти дуюм. Тағйир додани мавқеи омӯзгор аз роҳбар ба вазифаи ташкилотчӣ-иштирокчии чорабиниҳои якҷояи таълимӣ бо донишҷӯён. Аз як тараф, фаъол сохтани фаъолияти таълимии касбии донишҷӯён дар раванди таълим тағйир додани нақш ва мавқеи омӯзгорро талаб мекунад. Аз тарафи дигар, дар ҳуҷҷатҳо, масалан, дар матни «Амсилаи муосири таҳсилот», ки ба ҳалли масъалаҳои рушди инноватсионӣ нигаронида шудааст, зарурати тағйир додани технологияҳои таълимӣ ва нақши омӯзгор, ташаккули омодагӣ ва қобилияти ӯ ҳамчун мушовир, ташкилотчии фаъолияти мустақилонаи донишҷӯёнро таъкид мекунад.Дар таълими анъанавӣ нақши омӯзгор аз ташкили робитаи тарафҳои фаъол ва пассив иборат аст.

Истифодаи шаклҳо ва усулҳои интерактивии таълим дар раванди таълим дар донишгоҳ инҳоро фаро мегирад: услуби рафтори демократии омӯзгор ва донишҷӯён, ки ба муносибатҳои боэътимод ва мусбат асос ёфтааст; татбиқи амсилаи роҳбарӣ ва шарикии ҳамкории омӯзгор ва донишҷӯён; истифодаи фаъолонаи тасвирҳо, мисолҳо ва омилҳои равшан ва такя ба дониш ва таҷрибаи шахсии донишҷӯён; гуногунии шаклҳо ва усулҳои пешниҳоди иттилоот, шаклҳои фаъолияти донишҷӯён; иртибот ва муоширати гуногунҷабҳа бо забони хориҷӣ, ки ҳадафи он қабул ва тавлиди маълумоти саҳеҳест, ки барои ҳамаи иштирокчиён ҷолиб аст; такя ба мундариҷаи таҳсилоти сатҳи қаблии таълим - мактаб, коллеҷ, литсей.

Шарти сеюм. Истифодаи усулҳо ва шаклҳои интерактивии гузаронидани машғулиятҳои омӯзишӣ. Нақши тағйирёфтаи омӯзгор, ки фаъолияти бештари донишҷӯёнро дар раванди таълим дар назар дорад, зарурати истифодаи усулҳо ва шаклҳои махсуси интерактивиро тақозо мекунад, ки ба фаъолияти бештар, мустақилият ва ҳавасмандии донишҷӯён оварда мерасонад. Усули интерактивӣ роҳи ташкили фаъолияти якҷояи таълимӣ маҳсуб меёбад.Аз ҷумла шаклҳои зерин истифода мешаванд: кор дар гурӯҳҳои хурд; вазифаҳои эҷодӣ; муҳокима; омӯхтан ва мустаҳкам кардани маводи нав дар лексияи интерактивӣ (лексия-суҳбат, лексия бо таҳлили ҳолатҳои мушаххас, лексия-мубоҳиса, лексия бо хатогиҳои пешакӣ пешбинишуда, мини-лексия); гуфтугӯи эвристикӣ; бозиҳои таълимӣ (симулятсияҳо, бозиҳои нақшофарӣ, бозиҳои корӣ ва бозиҳои таълимӣ); муҳокима ва ҳалли мушкилот («ҳамлаи зеҳнӣ», «дарахти тасмим», «таҳлили парванда», «гуфтушунид ва миёнаравӣ», «нардбонҳо ва морҳо»); лоиҳаҳои иҷтимоӣ ва дигар усулҳои таълими беруназсинфӣ (саёҳатҳо, тамошо ва муҳокимаи наворҳои видеоӣ, даъвати мутахассис, намоишҳо).

Ба назари мо, курси таълимии электронӣ шакли махсуси таълими интерактивӣ мебошад. Ҳамчун як шакли таълими интерактивӣ дар раванди он иштирокчиён дар муҳити маҷозии таълимӣ кор мекунанд; омӯзгор дар мавқеи модератор, коршинос ва донишҷӯён, дар навбати худ, дар мавқеи иштирокчӣ мебошанд. Курси таълими электронӣ як манбаи электронии таълимӣ мебошад, ки барои такмил додани раванди таълим дар муассисаҳои таълимии таҳсилоти умумӣ, махсус ва касбӣ пешбинӣ шудааст ва ҳамчунин барои ташкили кори мустақилонаи донишҷӯён дар доираи барномаҳои гуногуни таълимӣ, аз ҷумла барномаҳое, ки ба идомаи таҳсил равона шудаанд, пешбинӣ шудааст. Курси электронӣ тамоми вазифаҳои асосии методологии нашрияҳои электрониро иҷро мекунад: намоиш, назорат, амсиласозӣ, тақлид, маълумотнома, вазифаҳои симулятор. Аз нуқтаи

назари технологияҳои иттилоотӣ ва иртиботӣ курси электронӣ низоми иттилоотӣ (татбиқи нармафзор) мебошад, ки ҳадафи мураккаб дорад, ки бо ёрии барномаи ягонаи компютерӣ (бидуни истифодаи расонаҳои коғазӣ) имконоти дидактикии воситаҳои ТИК-ро дар тамоми марҳилаҳои давраи дидактикии раванди таълим татбиқ мекунад: вазифаи маърифатӣ; пешниҳоди маводи зарурии таълимӣ; истифодаи донишҳои ибтидоӣ (ташкили фаъолият оид ба иҷрои вазифаҳои инфиродӣ, ки дар натиҷаи он донишҳои илмӣ ташаккул меёбанд); назорати фаъолияти донишҷӯён; омодагӣ ба фаъолияти минбаъдаи таълимӣ (пешниҳоди роҳнамо барои худомӯзӣ, алалхусус барои хондани адабиёти иловагӣ).Гузашта аз ин, курси электронӣ сикли дидактикии раванди таълимро пайваста ва мукаммал мекунад, он маводи зарурии назариявӣ пешниҳод мекунад, фаъолияти таълимиро ташкил ва назорат мекунад ва воситаи муносиби баҳодиҳии сатҳи дониш мебошад. Курси электронӣ фаъолияти ҷустуҷӯии донишҷӯёнро фаро мегирад, ки амсилаиронӣ ва амсиласозии математикиро бо визуализатсияи компютерӣ ва вазифаҳои хидматрасонӣ фаро мегирад. Ҳар як курси таълими электронӣ метавонад ба талаботи донишомӯзи мушаххас мутобиқ карда шуда, раванди таълимро инфиродӣ гардонад ва ба ин васила самараноктар гардонад.

Усулҳои муосири таълими интерактивӣ хеле зиёданд.Мо махсусан усули кейсро зикр мекунем (аз усули англисии case - усули ҳолатҳои мушаххас гирифта шудааст) - усули таълим, ки тавсифи ҳолатҳои воқеиро истифода мебарад. Донишҷӯён бояд вазъиятҳоро таҳлил кунанд, худро ба мушкилоти воқеӣ ғӯтонанд, роҳҳои ҳалли имконпазирро дар гурӯҳ таҳия кунанд ва роҳи беҳтарини ҳалли мушкилотро ёбанд. Асоси қазияи омӯзишӣ, чун қоида, маводи воқеӣ ё ҳолатҳое мебошанд, ки ба воқеият бештар наздиканд. Дар навбати худ, усули ҳолатҳои мушаххас (case-study) ба тавсифи фаъолияти мушаххаси касбӣ ё ҷанбаҳои ҳиссиётӣ-рафтории ҳамкории одамон асос ёфтааст. Таҳлили вазъияти мушаххас кори гурӯҳӣ мебошад, ки мантиқан истифодаи шакли мубоҳисаи озодро фаро мегирад. Рушди фаъолияти маърифатӣ ва қабули вариантҳои одамони дигар барои беғаразона ҳал кардани масъала дар истифодаи қазия-стейд муҳим аст. Ҳамин тариқ, ин усул ба донишҷӯён имкон медиҳад, ки қобилияти таҳлили ҳолатҳои гуногуни мушкилиро рушд диҳанд, мустақилона роҳҳои ҳалли онро пайдо кунанд, ки барои ҳар як мутахассиси муосир зарур аст.

Шарти чорум. Ҷойгиркунии мундариҷаи фанни таълимии забони хориҷӣ дар самти таълими интерактивӣ, ки ба рушди салоҳиятҳои иртиботӣ-муоширатии умумифарҳангӣ ва хориҷӣ равона карда шудааст. Дар таълими анъанавӣ ба омӯзиши луғат ва грамматика, яъне ба рушди қобилияти хондан, навиштан ва тарҷума бештар диққат дода мешавад. Дар таълими интерактивӣ салоҳиятҳои зерини иртиботӣ-муоширатии забони хориҷӣ ҳамчун асос ба назар гирифта мешаванд:-қобилияти истифодаи фазои иттилоотӣ бо мақсади худомӯзӣ ё ҷустуҷӯи иттилооти аз ҷиҳати касбӣ муҳим;- ташаккули қобилияти муошират дар сатҳи иҷтимоӣ;-аз худ кардани малакаҳо дар сатҳи муошırати касбӣ ва корӣ (муоширати шифоҳӣ ва хаттӣ, баромад дар конфронсҳо, мубодилаи афкор дар доираи вазифаҳои илмӣ ва касбӣ);-огоҳии иҷтимоӣ-фарҳангӣ.

Мундариҷаи фанни забони хориҷиро дар самти муносибати интерактивӣ бо истифода аз мисоли як мавзуъ дар доираи барномаи таълимии ДДК ба номи А.Рӯдакӣ дида мебароем: «Маълумоти олӣ дар Тоҷикистон ва берун аз он». Омӯзиши ин мавзӯъ расидан ба ҳадафҳои зеринро дар назар дорад: омӯзиш ва муқоиса кардани низоми таҳсилоти олии Ҷумҳурии Тоҷикистон бо низоми таҳсилоти олии хориҷа: омӯзиши

донишгоҳи ватанӣ (фанҳо, имтиҳонҳо, сатҳҳои маълумоти олӣ, таърих ва анъанаҳои ДДК ба номи А. Рӯдакӣ, олимону муҳаққиқон ва хатмкардагони маъруф ва барҷаста), барномаҳои таълимӣ дар Ҷумҳурии Тоҷикистон ва дар хориҷа (тахассус ва шаҳодатномаҳо, грантҳо, барномаҳои мубодила, ҳаракати академӣ); омӯзиши ҷанбаҳои луғавию грамматикии забони хориҷӣ (англисӣ) дар доираи ин мавзуъ; аз ҷониби донишҷӯён аз худ кардани салоҳиятҳои зарурӣ барои фаъолияти муваффақонаи касбӣ.

Ҳангоми омӯзиши ин мавзуъ мо ба чунин шаклҳо, усулҳо ва воситаҳои интерактивӣ, ба мисли мубоҳиса, омӯзиши мустақил, омӯзиши электронӣ, ҳафтаи конфронс ҳамчун як шакли ташкили омӯзиш (татбиқи усули интерактивӣ ба таълим) такя мекунем. Дар омодагӣ ба ҳафтаи конфронс ба донишҷӯён нақши фаъол дода мешавад: интихоби мустақили мавзуъҳои мавриди таваҷҷуҳ, ҷустуҷӯи мустақили иттилоот, ташкил, ба низом даровардан, омодасозии презентатсия. Дар ҷараёни омодагӣ ва баргузории ҳафтаи конфронс донишҷӯён на танҳо маълумоти мушаххас, дониши ҷанбаҳои луғавӣ ва грамматикии забонро аз худ мекунанд, малакаҳои гӯш кардан, гуфтан ва талаффуз карданро машқ медиҳанд, балки муҳимтар аз ҳама, онҳо салоҳиятҳои иртиботӣ-муоширатии хориҷиро аз худ мекунанд.

Ҳамин тариқ, шароити пешниҳодшудаи педагогӣ ҷузъи зарурии раванди таълими касбии донишҷӯён дар соҳаҳои гуманитарӣ мебошад. Ҳангоми ташкили раванди педагогӣ, интихоби шаклу усулҳо онҳо бояд ба назар гирифта шаванд.

Муқарриз: Асадова М. – н.и.ф, дотсенти ДМТ

АДАБИЁТ

1. Алимӣ,Ҷ. Андрагогика (педагогикаи нав ва ё фаромӯшшуда?) // Паёми ДДК ба номи А.Рӯдакӣ (маҷаллаи илмӣ). -Душанбе, 2013. - №3-4. -С.140-150.
2. Алимӣ,Ҷ. Мушкилоти педагогӣ (дидактика). –Душанбе: Эр-граф, 2014. -220 с.
3. Алимӣ,Ҷ. Тренинг чист? Тренер кист? – Душанбе: Деваштич, 2006. - 320с.
4. Алимӣ,Ҷ. Андрагогика (инноватсия). –Душанбе: Бухоро, 2013. -350с.
5. Алимӣ,Ҷ. Андрагогика (таҳсилоти идомадор ва ғайрирасмӣ (ҳаммуаллиф). -Душанбе: Адабиёт, 2017. -175с.
6. Алимӣ,Ҷ. Андрагогика: методҳои анъанавию инноватсионии таълим //Паём»-и ДДК ба номи А.Рӯдакӣ. -2014. -№№№1(10). - С.144-149.
7. Алимӣ,Ҷ. Андрагогика: методолигияи таълими инноватсионӣ //Паёми ДДК ба номи А.Рӯдакӣ. №5-6.-С.90-92.
8. Алмазова, Н.И.Когнитивные аспекты формирования межкультурной компетентности при обучении иностранному языку в неязыковом вузе: дис. ...д-ра пед. наук/Н.И.Алмазова.-СПб.,2003.-44с.
9. Бадмаев,Б.Ц. Психология и методика ускоренного качественного обучения/Б. Ц.Бадмаев. -М.: ВЛАДОС, 1998. -272с.
10. Барыбин А.В. Педагогические условия изучения иностранного языка в системе дополнительного профессионального образования взрослых / А.В.Барыбин //Новые исследования в психологии.-1982.-№1.-С.562.
11. Гайсина А.Я. Обучение профессиональному общению на основе текста: англ. яз. неязыковой вуз:дис. ...канд.пед.наук / А.Я. Гайсина. -М.,1997.- 259с.
12. Государственный стандарт высшего профессионального образования. -Душанбе, 2006.
13. Евдокимова, М. Г. Система обучения иностранным языкам на основе информационно-коммуникационной технологии: автореф. дис. ... д-ра пед. наук / М.Г. Евдокимова. -М., 2007. -49с.
14. Закон РТ «Об образовании». -Душанбе,1993.
15. Закон РТ «Об учреждениях высшего профессиональногообразования» - Душанбе, 1994.,
16. Колесникова, И.Л. Англо-русский терминологический справочник по методике преподавания иностранных языков:справ.пособие /И.Л.Колесникова, О.А.Долгина.-М.: Дрофа, 2008. - 431с.
17. Крупченко, А.К. Становление профессиональной лингводидактики как теоретико-методологическая проблема в профессиональном образовании:дис. ...д-ра пед. наук / А.К.Крупченко. -М., 2007.-503с.
18. Махотин, Д.А. Интерактивное обучение на уроках экономики [Электронный ресурс]. - URL: http://www.eidos.ru/iournal, свободный.- (Санаи муроҷиат:16.08.2018).
19. Национальная концепция образования в Республике Таджикистан на период до 2025г. - Душанбе: Матбуот, 2003.-24с.

20. Национальная стратегиря развития образования Республики Таджикистан для 2006-2015 гг. –Душанбе, 2005.-32с.
21. Национальная стратегия развития образования в Республике Таджикистан в период до 2015г. - Душанбе: Матбуот,2007. -81с.
22. Прозументова, Г.Н.Стратегия и программа гуманитарного исследования образовательных инноваций/Г.Н.Прозументова// Переход к Открытому образовательному пространству.Ч.1.Феноменология образовательных инноваций:коллективная монография. Под ред. Г.Н.Прозументовой. -Томск:Изд-во Томск. ун-та, 2005.-С.15-138.

ПРОБЛЕМАИ ТАШКИЛИ ТАЪЛИМИ ИНТЕРАКТИВИИ ЗАБОНҲОИ ХОРИҶӢ ДАР МАКТАБҲОИ ОЛӢ

Мақола ба баррасию тавсифи масъалаи ташкили таълими интерактивии забонҳои хориҷӣ дар мисоли забони англисӣ дар муассисаҳои таҳсилоти олии касбӣ бахшида шудааст. Ба андешаи муаллиф, низоми педагогӣ танҳо дар сурати иҷрои шароити муайян метавонад муваффақона фаъолият ва рушд кунад. Вижагии хосси мафҳуми «шароити педагогӣ» аз он иборат аст, ки он унсурҳои тамоми ҷузъҳои раванди таълим ва тарбияро фаро мегирад: ҳадафҳо, мундариҷа, усулҳо, шаклҳо, воситаҳо. Дар айни замон, муваффақияти ташаккули салоҳиятҳо ва сифатҳои аз ҷиҳати касбӣ муҳимми донишҷӯро он шароитҳои педагогие муайян мекунанд, ки метавонанд самаранокии раванди ташаккули онҳоро таъмин кунанд. Бо шартҳо мо шароит ва омилҳоеро дар назар дорем, ки ба ягон раванди воқеият таъсир мерасонанд. Ба худии худ ҳамчун сабабҳои рӯйдодҳо амал накардан, шароити педагогӣ таъсири сабабро афзоиш медиҳад ё суст мекунад. Аз ин нуқтаи назар, шартҳо омилҳо, ҳолатҳо, маҷмуи тадбирҳо мебошанд, ки дараҷаи самаранокии фаъолияти низоми педагогӣ ба онҳо вобаста аст. Шартҳои педагогии таълими интерактивии забони хориҷӣ маҷмуи омилҳои ба ҳам алоқамандро барои татбиқи фаъолияти якҷояи таълимии омӯзгор ва донишҷӯён ифода мекунанд, ки барои ташаккули самараноки салоҳияти иртиботӣ-муоширатии забони хориҷӣ дар донишҷӯён муҳим мебошанд.

Калидвожаҳо: талабот, таълим, муассисаҳои таҳсилоти олии касбӣ, забонҳои хориҷӣ, забони англисӣ, раванди педагогӣ, маърузаҳо, усулҳои интерактивӣ, муошırати касбӣ, мутахассис, салоҳият,муколама, иртибот, соҳаҳои гуманитарӣ.

ПРОБЛЕМА ОРГАНИЗАЦИИ ИНТЕРАКТИВНОГО ОБУЧЕНИЯ ИНОСТРАННЫМ ЯЗЫКАМ В ВЫСШЕЙ ШКОЛЕ

Статья посвящена рассмотрению и описанию организации интерактивного обучения иностранным языкам на примере английского языка в высших учебных заведениях. По мнению автора, педагогическая система может функционировать и успешно развиваться только при соблюдении определенных условий. Особенность понятия «педагогическая среда» состоит в том, что она охватывает все элементы образовательного процесса: цели, содержание, методы, формы, средства. При этом успешность развития профессионально важных компетенций и качеств студента определяется педагогическими условиями, способными обеспечить эффективность процесса их формирования. Под терминами мы понимаем условия и факторы, влияющие на любой процесс реальности. Неспособность действовать самостоятельно как причина событий увеличивает или уменьшает педагогическое влияние причины. С этой точки зрения, условия - это факторы, случаи, комплекс мер, от которых зависит степень эффективности педагогической системы. Педагогические условия интерактивного обучения иностранному языку представляют собой совокупность взаимосвязанных факторов для реализации совместной учебной деятельности преподавателей и обучающихся, направленной на эффективное развитие коммуникативной компетенции иностранного языка у обучающихся, а также формирование качеств. **Ключевые слова:** требования, образование, высшие учебные заведения, иностранные языки, английский, педагогический процесс, лекции, интерактивные методы, профессиональное общение, специалист, компетенция, диалог, общение, гуманитарные науки.

THE PROBLEM OF ORGANIZING INTERACTIVE TEACHING OF FOREIGN LANGUAGES IN HIGHER EDUCATION

The article is devoted to the consideration and description of the organization of interactive teaching of foreign languages on the example of English in higher educational institutions. According to the author, the pedagogical system can function and develop successfully only if certain conditions are met. The peculiarity of the concept of "pedagogical environment" is that it covers all elements of the educational process: goals, content, methods, forms, means. At the same time, the success of the development of professionally important competencies and qualities of a student is determined by pedagogical conditions that can ensure the effectiveness of the process of their formation. By terms we mean conditions and factors that influence any process of reality. The inability to act independently as a cause of events increases or decreases the pedagogical influence of the cause. From this point of view, conditions are factors, cases, a set of measures on which the degree of effectiveness of the pedagogical system depends. The pedagogical conditions of interactive teaching of a foreign language are a set of interrelated factors for the implementation of joint educational activities of teachers and students, aimed at the effective development of the communicative competence of a foreign language in students, as well as the formation of qualities.

Key words: requirements, education, higher educational institutions, foreign languages, English, pedagogical process, lectures, interactive methods, professional communication, lectures, specialist, competence, dialogue, communication, humanities.

Маълумот дар бораи муаллифон: ***Ҷумъахон Алимӣ*** – Донишгоҳи давлатии Кӯлоб ба номи Абӯабдуллоҳи Рӯдакӣ, профессор. **Суроға:**735360, Ҷумҳурии Тоҷикистон, шаҳри Кӯлоб, кӯчаи С.Сафаров-16. Телефон: **918112662, 987657262**
Одинаев Комронҷон Бобокалонович – Донишгоҳи давлатии омӯзгории Тоҷикистон ба номи Садриддин Айнӣ, доктораaнти Ph.D. **Суроға:** 734003, Ҷумҳурии Тоҷикистон, шаҳри Душанбе, хиёбони Рӯдакӣ, 121. Телефон: **987657262**

Сведение об авторах: ***Джумахон Алими*** - Кулябский государственный университет имени Абуабдуллоха Рудаки, профессор**. Адрес:** 735360, Республика Таджикистан, город Куляб, улица С.Сафарова-16. Телефон: **918112662, 987657262**
Одинаев Комронон Бобокалонович – Таджикский государственный университет имени Садриддина Айна, докторант Ph.D. **Адрес:** 734003, Республика Таджикистан, город Душанбе, проспект Рудаки, 121. Телефон: **987657262**

Information about the authors: Jumakhon Alimi - Kulyab State University named after Abuabdulloh Rudaki, professor. **Address:** 735360, Republic of Tajikistan, Kulyab city, S. Safarov street-16. Phone: **918112662, 987657262**
Odinaev Komronon Bobokalonovich – Tajik State University named after Sadriddin Ain, Ph.D. .**Address:** 734003, Republic of Tajikistan, Dushanbe city, Rudaki avenue, 121. Phone: **987657262**

УДК:372.84

РАФЪИ МУШКИЛОТИ ТАЪЛИМИ ЗАБОНИ ХОРИҶӢ ДАР МАКТАБҲОИ ОЛӢ ДАР НАЗАРИЯ ВА АМАЛИЯИ ПЕДАГОГӢ

Орифов О.О.
Донишгоҳи давлатии Кӯлоб ба номи Абӯабдуллоҳи Рӯдакӣ

Ҳуҷҷату сандаҳои меъёрии ҳуқуқии зиёде, аз ҷумла Қарори Ҳукумати ҶТ "Дар бораи тасдиқи барномаи давлатии такмил ва омӯзиши забонҳои русӣ ва англисӣ дар Ҷумҳурии Тоҷикистон барои солҳои 2015-2020», Қонуни ҶТ «Дар бораи маориф», «Стандарти давлатии таҳсилоти олии касбӣ» (1996), «Стратегияи миллии рушди таҳсилоти олии касбӣ дар ҶТ барои солҳои 2007-2015», Барномаи давлатии рушд ва вориднамоии технологияҳои иттилоотӣ-коммуникатсионӣ дар ҶТ (3 декабри соли 2004 таҳти № 468), Стратегияи миллии рушди таҳсилоти Ҷумҳурии Тоҷикистон то соли 2020 қабул шудаанд, ки такмили ҷиддии назариявӣ ва методологии таълими забонҳои хориҷӣ, аз ҷумла забони англисиро дар муассисаҳои таҳсилоти олии касбӣ пешбинӣ кардаанд.

Дар «Барномаи давлатии такмили таълим ва омӯзиши забонҳои русӣ ва англисӣ дар Ҷумҳурии Тоҷикистон барои солҳои 2015-2020 чунин омадааст: «Таъминоти моддӣ-техникӣ: Дастгирии рушди заминаи моддӣ-техникии муассисаҳои таҳсилотӣ яке аз шартҳои асосии татбиқи воқеӣ ва муваффақонаи раванди таълим мебошад. Дар аксари муассисаҳои таҳсилотӣ заминаи зарурии моддӣ-техникӣ (компютерҳо, синфҳои лингафонӣ, китобхонаҳои электронӣ) вуҷуд доранд… Натиҷаҳои интизории татбиқи Барнома "коркард ва вориднамоии моделҳои дурнамои воситаҳои таълими инноватсионӣ ва иттилоотӣ, воситаҳои муосири техникӣ, васоити аёнӣ ва таҷҳизот барои таълими забонҳои русӣ ва англисӣ маҳсуб меёбад" [2].

Такмил додани низоми тайёр кардани кадрҳои баландихтисоси педагогӣ ҳалли масъалаи ба педагогика мутобиқ намудани омӯзгорони ҷавони навкорро талаб мекунад. Ба ин муносибат омӯзиши тамоми маҷмуи равандҳои мутобиқшавӣ, ки бо тарбияи муаллим ҳамчун иштирокчии шаклҳои гуногуни ҳамкории педагогӣ алоқаманд аст, аҳамияти махсус пайдо мекунад. Дар ин маврид доир ба мавқеи муаллими ҷавон дар низоми мудирияти дохилимактабӣ, вазифаҳои ӯ дар фаъолияти якҷояи аъзоёни коллективи педагогӣ, талаботи ахлоқие, ки алоқаи ӯро бо ҳамкасбон - омӯзгорон ба тартиб меандозанд, саволҳои зиёдеро ба миён меорад. Нуқтаи муҳиме, ки мутобиқшавии касбии омӯзгори ҷавонро тавсиф мекунад, тағйирёбии объекти фаъолият мебошад, ки дар давраи унвонҷӯӣ, магистратура ва докторантура раванди ҷудонашавандаи педагогӣ бо динамизм, гуногунҷанбагӣ, зиддиятнокӣ ва мураккабии хосси худ мебошад. Ҳамин чиз ҳам аҳамияти зиёд дорад, ки муаллими ҷавон ҳамчун як субъекти ҷамъиятӣ - коллективи педагогӣ, ки ба талаботи ин коллектив, хусусиятҳои муносибатҳо дар он, услуби роҳбарӣ, дараҷаи муайяни маҳорат мувофиқ буда, ба амал мебарояд. Вазифаи нав бо «полифобия»- и худ, вазифаҳои гуногуне, ки муаллим бояд дар мактаб иҷро кунад, фарқ мекунад. Ҳамаи ин хусусиятҳо омӯзгорро водор месозанд, ки худро ҳамчун субъекти фаъолияти педагогӣ дарк намоянд. Тавре ки таҳлили таҳқиқоти илмӣ нишон медиҳад, аксари омӯзгорони ҷавон усулҳои дар амал татбиқ намудани донишҳои назариявиро намедонанд, дар фаъолияти банақшагирӣ, ташкилию муоширатӣ душвориҳоро аз сар мегузаронанд, дар ташкили кори беруназсинфӣ ва ҳамкорӣ бо оилаи муҳассилин мушкилот вуҷуд доранд. Далели дуруст истифода бурда натавонистани донишҳои назариявии омӯзгорони ҷавон дар он аст, ки онҳо дар аксари мавридҳо бевосита технологияҳои педагогӣ, усулҳои дар

донишгоҳ гирифташударо интиқол медиҳанд, технологияҳои қолабии таълимро истифода мебаранд. Аз як тараф, роҳу усулҳои демократикунонӣ, дастрасии умумӣ ва фардикунонии дониш, фарҳанги касбӣ имкон медиҳанд, ки муносибати эҷодии омӯзгорон дар соҳаи тайёр намудани мутахассисони баландихтисос, худомӯзии омӯзгорони ҷавон дар низоми мактабҳои маълумоти умумӣ таъмин карда шавад. Аз сӯйи дигар, вазъи сиёсиву иҷтимоии кишвар, номукаммалии қонунгузорӣ, бо воситаҳои моддию техникӣ нокифоя таъмин будан, ташаккули арзишҳои ғоявию ахлоқӣ, мушкилоти нав ба миён меоранд. Душвориҳои низоми тайёрии касбии мутахассисон дар раванди ташаккули маданияту маърифат, ба вуҷуд овардани ҳавасмандгардонӣ, нобароризо дар фаъолияти омӯзгорон зоҳир мегарданд. Омӯзгорони мактабҳои маълумоти умумӣ дар бартараф намудани душвориҳо, таҷрибаи амалӣ дар муассисаҳои таълимӣ бо душворӣ мувоҷеҳ мешаванд. Инчунин, хусусиятҳо ва нишондиҳандаҳои микдориву сифатии тайёрии омӯзгорон ба талаботи низоми мактаби маълумоти умумӣ ҷавобгӯ нест. Ба раванди мутобиқшавии шахсият бо худмуайянкунии ӯ дар коллектив, ба даст овардани «чеҳраи худ», амалӣ гардидани имконоти инфиродӣ хос аст. Дар ин ҳолат ҳатман таҷдиди сохтори функсияҳо ба амал меояд. Ҳамин тавр, мутобиқшавии омӯзгорони ҷавон ба шароити мактаб раванди дарозмуддати динамикии аз ҷониби шахс аз худ намудани маҷмуи вазифаҳои иҷтимоӣ ва касбии вобаста ба соҳаи интихобкардаи фаъолият, касб, дар муносибатҳое мебошад, ки воқеан дар шароити мактаб рушд меёбанд. Самтҳои асосии баланд бардоштани сифати тайёр намудани мутахассисони баландихтисос дар муассисаҳои таълимӣ дар санадҳои меъёрии ҳуқуқии Ҷумҳурии Тоҷикистон: «Консепсияи миллии маориф», Қонуни Ҷумҳурии Тоҷикистон «Дар бораи маориф» ва ғайра муайян карда шудаанд, ки дар он андешаҳои пешбарандаи такмили мундариҷаи таълим, баланд бардоштани сифати омодасозии омӯзгорон, ки ба талаботи марҳилаи муосир ва тамоюлҳои рушди ҷомеа ҷавобгӯ дарҷ гардидаанд.

Тибқи дастуру супоришҳои Асосгузори сулҳу ваҳдати миллӣ-Пешвои миллат, Президенти мамлакат, муҳтарам Эмомалӣ Раҳмон ҳоло ҳама чораҳо оид дар самти баланд бардоштани сифати таълим ва омоданамоии мутахассисон ва омӯзгорони баландихтисос андешида шуда истодаанд. Аз ҷумла, Президенти мамлакат дар яке аз Паёмҳои худ ба

Маҷлиси Олии ҶТ чунин ибрози андеша кардаанд: “Мо ислоҳоти низоми ҳамаи зинаҳои таҳсилро минбаъд низ давом дода, усулҳои фаъоли таълимро ҷорӣ мекунем ва ба сатҳу сифати таълим эътибори аввалиндараҷа медиҳем... Ҳамзамон бо ин, Вазорати маориф ва илм якҷо бо Вазорати рушди иқтисод ва савдо ва дигар сохтору мақомоти дахлдор то соли 2020 масъалаи норасоии кадрҳои омӯзгориро пурра ҳаллу фасл намояд. Бояд гуфт, ки дар соҳаи маориф ду проблемаи асосии ҳалталаб вуҷуд дорад. Якум, норасоии кадрҳои соҳибкасби омӯзгорӣ ва дуюм, баланд бардоштани сатҳу сифати таълим дар тамоми муассисаҳои таҳсилоти кишвар. Мо заҳмати устодону омӯзгоронро ҳамеша баланд арзёбӣ мекунем ва ғамхориро дар ҳаққи онҳое, ки дар ин соҳа хизматҳои шоиста кардаанд, идома медиҳем. Лекин пешрафти ҷомеа, тараққиёти илму техника ва технология тақозо мекунад, ки онҳо низ барои баланд бардоштани сатҳи касбияти худ мунтазам кӯшиш кунанд…. Ҳанӯз соли 2003 Фармони Президенти кишвар дар бораи такмили таълим ва омӯзиши забонҳои русиву англисӣ қабул шуда буд. Вале таҳлилҳо нишон медиҳанд, ки натиҷаҳо дар ин масъала чандон қонеъкунанда нестанд… Агар омӯзгор сатҳи баланди касбият надошта бошад, мо ҳеҷ гоҳ ва бо ягон восита сифати таълиму тарбияро беҳтар карда наметавонем. Бинобар ин, ба Вазорати маориф ва илм зарур аст, ки фаъолияти курсҳои такмили ихтисоси омӯзгоронро боз ҳам тақвият бахшад [8].

Ба ақидаи муҳаққиқ ва педагоги тоҷик Ю.Юнусов, “педагогикаи инсонпарварона (гуманистӣ) – низоми назарияи илмиест, ки дар симои тарбиягирандагон иштирокчиёни фаъол, шуурнок, баробарҳуқуқи раванди таълиму тарбияро мебинад, ки мувофиқи имконоти худ инкишоф доранд. Педагогикаи инсонпарварона мақсад мегузорад, ки ҳар як тарбиягиранда фаъолият ва муомиларо ёд гирифта, шахсияти озоду мустақил шуда, ба воя расад. Тарбия чораҳоро андешад, то ки шахсият қобилиятҳои табиии худро барои озодӣ, масъулиятнокӣ ва эҷодкорӣ равона намояд” [14, с.12].

Дар соҳаи таҳсилоти гуманитарӣ, азхудкунии босифати забони англисӣ махсусан муҳим аст. Мутахассиси оянда, ки забони англисии касбии гуманитариро медонад, метавонад ба фарҳанг ва анъанаҳои кишварҳои дигар, хусусиятҳои миллии гуманитарии хориҷӣ таҳаммулпазир бошад. Ташкил ва усулҳои азхудкунии забони англисӣ аз ҷониби донишҷӯёни муассисаҳои таҳсилоти олии гуманитарӣ, рафъи мушкилоти таълимӣ дар омӯзиши он, асосҳои таълим дар мактаби олии гуманитарии муосир вазифаҳои таъхирнопазири Вазорати маориф ва илми Ҷумҳурии Тоҷикистон мебошанд ва рушди ҳамкориҳо бо кишварҳои хориҷӣ, тавсеаи табодули иттилооти гуманитарӣ дар заминаи мутақобила, ташкил ва муносибатҳои муштарак, иштирок дар чорабиниҳо, шарикӣ дар тарбияи кадрҳо зарурати тайёр намудани омӯзгорони донандаи забонҳои хориҷиро ба вуҷуд меорад.

Чуноне муҳаққиқони тоҷик Ф.Шарифзода ва А.М.Миралиев зикр кардаанд, «сиёсати имрӯзаи давлат дар соҳаи маориф дар низоми таҳсилот ҷорӣ намудани стандартҳои ҷаҳонӣ ва омодасозии мутахассисони соҳибхтисосеро, ки ба талаботи бозори меҳнат ҷавобгӯ бошад, яке аз масъалаҳои муҳим мушуморад. Суръати баланди пешрафти илмию техникӣ ва татбиқи амалии технологияи муосири иттилоотию иртибототӣ дар ҳама соҳаҳои ҳаёт ба рушди илмҳои дақиқ ва технологияҳо талаботи нав пеш мегузорад» [13,с.189].

Таълими забони англисӣ ҳамчун дилхоҳ забони хориҷии дигар хусусиятҳои хосси худро дорад. Тавре ки муҳаққиқи тоҷик Ф.Ҳасанова менигорад, “омӯзиши забони англисӣ дар сурате самара мебахшад, ки агар дар раванди таълим ҳам аз методҳои анъанавии таълим ва ҳам аз тарзу усли нави таълим, ки мақсад дар ҳарду самт маҳз ба ташаккулу такмили салоҳиятҳои коммуникатсионии забони хориҷӣ равона карда мешаванд, ҳампоя истифода бурда мешавад» [13, с.242-248].

Таҳлили мавзуи таҳқиқот нишон дод, ки дар ҷараёни омӯзиши забони хориҷӣ донишҷӯён ба як қатор душвориҳо дучор мешаванд. Муайян кардан ва ҷустуҷӯи илмии роҳҳои педагогии бартараф намудани онҳо яке аз вазифаҳои душвори тарбиявӣ барои муваффақона ва самарабахш омӯхтани забони хориҷӣ аз тарафи донишҷӯёни мактабҳои олии гуманитарии Вазорати маориф ва илми Ҷумҳурии Тоҷикистон мебошад.

Таҳлили сарчашмаҳои адабӣ ва натиҷаҳои таҳқиқоти диссертатсионӣ нишон медиҳад, ки забони англисӣ ҳамчун як фанни мустақили таълимӣ бо зуҳури мушкилиҳои маъмултарин, ки донишҷӯёни донишгоҳҳои гуманитарӣ бо онҳо дучор омадаанд, аз дигар забонҳои хориҷӣ фарқ мекунад. Якчанд сол ҳангоми омӯзиши забони англисӣ: -пухтан бо забони англисӣ (ин аз он сабаб рух медиҳад, ки донишҷӯён 80-90% вақти омӯзишро барои омӯзиши назария ва танҳо 10 - 20% барои амалия сарф мекунанд, дар ҳоле ки таносуби назария ба амалия бояд муқобил: 20% назария то 80% амалия бошад); дарк накардани суханронии англисӣ (нафаҳмидани забони англисӣ як мушкили хеле маъмул аст, ки донишҷӯён малакаҳои гӯш кардан надоранд, бинобар ин онҳо бояд ба қадри имкон матнҳо ба забони англисиро гӯш кунанд); пайваста фаромӯш кардани калимаҳои англисӣ (ин душворӣ аз он сабаб ба миён меояд, ки муҳассилин ба аз ёд кардани калимаҳо ҳамчун воҳидҳои алоҳидаи луғавӣ одат кардаанд, дар ҳоле ки дар хотир нигоҳ доштани самаранок аз 3 то 10 ҷумла бо чунин калимаҳо иборат аст); нодуруст фаҳмидани замонҳои

забони англисӣ аз забони тоҷикӣ (сабаби ин мушкилӣ дар он аст, ки донишҷӯён замони англисиро нодуруст меомӯзанд, дар ҳоле ки замони англисиро бояд чунин омӯзонид:

Қадами 1 - фаҳмидани кай истифода бурдани вақт.

Қадами 2 - истифодаи дурусти сохтори сарфунаҳвӣ (грамматикӣ). Қадами 3 - таҳияи пешниҳодҳои худ бо вақти муайян. Дар робита ба ин, натиҷаҳои таҳқиқоти диссертатсионӣ нишон медиҳанд, ки забони англисӣ барои рафъи душвориҳои савтиётӣ (фонетикӣ), сарфунаҳвӣ (грамматикӣ) ва луғавӣ (лексикӣ) кори ҳаррӯза ва мунтазамро тақозо мекунад, ки бояд ҳавасманд карда шавад (73 донишҷӯ ё 66% пурсидашудагон чунин гуфтаанд).

Яке аз намудҳои аввалини мушкилоти таълимӣ ин интиқоли сунъии хусусиятҳои сарфунаҳвӣ (грамматикӣ) ва услубии забони тоҷикӣ ҳамчун забони модарӣ мебошад.

Муҳаққиқи рус И.А.Зимняя дар навиштаҳои худ бо таваҷҷуҳ ба вижагиҳои омӯзиши забони хориҷӣ бо ёрии забони дигар ва мушкилоте, ки дар ин маврид ба вуҷуд меоянд, аз зарурати баррасии худи мафҳуми "забон" таъкид мекунад. Тибқи таърифи он, «забон» маърифати мураккаби сатҳи низомнок мебошад, ки тавассути он тафаккури консептуалӣ (шифоҳӣ)-и шахс ташаккул ёфта, рушди тамоми вазифаҳои олии равонии ӯ миёнарав мешавад ва воситаи асосии муоширати одамон мебошад [6, с.7].

Фанни забони хориҷиро бо дигар фанҳои таълимии донишгоҳ муқоиса намуда, фарқияти онро аз дигар фанҳои таълимӣ нишон дода, И.А.Зимняя [6,с.7] забони хориҷиро "низоми забоншиносии маҳсули иҷтимоию таърихӣ медонад, ки таърихи халқ, фарҳанги он, низоми муносибатҳои иҷтимоӣ, анъанаҳо ва ғайраҳоро инъикос мекунад". Забон дар шуури ҷамъиятии одамоне, ки ин суханро мегӯянд он ҳамчунин қудрат дорад, ки халқҳоро ҷудо ва муттаҳид созад, худ аз худ ба ҷомеаҳои инсонӣ хислати ягонаи миллӣ медиҳад, ҳатто агар онҳо аз пайдоиши ӯ гетерогенӣ ҳам бошанд» [6,с.7].

Масъалаҳои марбут ба таълими забони англисиро баррасӣ намуда, муҳаққиқи тоҷик Г.Салоҳиддинова чунин ибрози назар намудааст: "Технологияи мултимедӣ тарзи пешниҳоди иттилоот дар компютер бо имконияти дар як вақт истифодабарии матн, графикҳо, овоз, видео, ва эффектҳои аниматсиониро фаро мегирад. Истифодаи чунин технология дар ҷараёни таълим барои васеъ намудани ҷаҳонбинии донишҷӯён, мустақилона фикр кардан ва дар ниҳоят инкишофи шахсияти донишҷӯён мебошад" [10,с.136].

Таҳлили сарчашмаҳои дигари илмӣ нишон медиҳад, ки омӯзиши забони хориҷӣ бидуни истифодаи забони модарӣ ғайриимкон аст, аммо роҳҳои азхудкунии онҳо комилан мухолифи якдигаранд. Пас, муҳаққиқ Л.С.Виготский роҳи азхудкунии забони модариро ҳамчун «аз поён ба боло» зикр карда буд, дар ҳоле ки омӯзиши забони хориҷиро метавон роҳи «боло ба поён» муайян кард [5,с.6-7].

Донишҷӯ забони модариро бешуурона меомӯзад ва забони хориҷӣ аз огоҳӣ ва ният оғоз мешавад. Муҳаққиқон дуруст таъкид мекунанд, ки барои шаҳрвандон ва дигар фарҳангҳо омӯзиши забони англисӣ бо мушкилот дар фаҳмидани матлабҳои номуайян ва муайян, низоми замонҳо, пешгӯиҳои паспозитсияи феъл, ки дар он маъно ва тарҷума алоқаманд аст ва аз худи феъл вобаста аст.

Таҳлили маъхазҳои илмӣ душвории зеринро ошкор намуд, ки хангоми гуногун будани заминаи артикулятсия бояд ба назар гирифта шавад. Овози [r] ба забони тоҷикӣ ва садои [r] дар забони англисӣ аз якдигар дар талаффуз фарқ мекунанд ва садои дигар доранд. Нашри дубораи садоҳои байнизабонӣ дар нутқи англисӣ барои донишҷӯёни тоҷикзабон боз як мушкилиро пеш меорад, зеро аналогҳои ин гуна овозҳо дар забони тоҷикӣ вуҷуд надоранд ва талаффузи онҳо аз сабаби хусусиятҳои талаффузи онҳо на

ҳамеша дуруст аст, ки дар натиҷа донишҷӯён аксар вақт аз фаҳмо ва дуруст талаффуз кардани онҳо хиҷолат мекашанд. Ба забони тоҷикӣ, ибораҳои "ҳаво торик мешавад", "он гарм мешавад" мураккаб буда, бо як калима ба забони англисӣ тарҷума нашудаанд. Сохтани ҷумла бо забони англисӣ риояи қатъии пайдарпайии қисмҳои онро талаб мекунад, яъне мавзуъ ҳамеша ҷойи аввалро мегирад ва баъд предикат. Аз ин рӯ, "торикӣ"-и тоҷикӣ дар шакли англисӣ ҳамчун "торик шуда истодааст" ("It's getting dark") тарҷума мешавад. Мушкилии омӯзиш, ки донишҷӯён бо он дучор мешаванд, омӯзиши забони хориҷиро тавассути забони модарии худ тавсиф мекунад. Бисёр донишҷӯён усули коғазиро истифода бурда, тарҷумаро аз тоҷикӣ ба англисӣ ва баръакс месозанд.

Истилоҳи "дахолат" дар ибтидо дар илмҳои дақиқ истифода мешуд. Дар забоншиносӣ истилоҳи "мудохила" пас аз муаррифии он аз ҷониби доираҳои забоншиносии Прага истифода мешавад. Ин истилоҳ пас аз нашри асари У.Вайнрейх "Тамосҳои забонӣ" бештар мавриди истифода қарор гирифт [4,с. 81].

"Луғати энсиклопедии лингвистӣ", ки дар таҳрири В.Н.Ярцева тавсифи васеътари ин истилоҳро медиҳад: «Дахолат натиҷаи ҳамбастагии низомҳои забоншиносӣ дар шароити дузабонӣ аст, ки ё ҳангоми иртиботи забоншиносӣ ва ё ҳангоми азхудкунии инфиродии забони ғайримоддӣ рушд меёбад; он дар каҷравӣ аз меъёр ва низоми забони дувум зери таъсири забони аввал ифода меёбад» [15,с.24].

Забоншинос Н.Трубецкой ба проблемаҳои дузабонӣ диққати хосса додааст, ки дар он ғайр аз инерсияи узвҳои идрок ба алоқаи унсурҳои низомҳои забонии забонҳои англисӣ ва тоҷикӣ диққат дода шудааст: «Гӯш додани сухани каси дигар, ҳангоми таҳлили он чизҳое ки мешунавем, беихтиёр аз «ҷунбиши фонологӣ», ки ба тамоми забони модарӣ шинос аст, истифода мебарем. Ва азбаски "ҷумла"-и мо барои забони хориҷӣ номувофиқ мешавад, ин қадар иштибоҳ ва нофаҳмиҳои зиёд ба миён меоянд. Овозҳои забони хориҷӣ аз мо тафсири нодурусти фонологӣ мегиранд, зеро онҳо аз "элак"-и забони модарии мо мегузаранд" [11,с.24-26].

Муҳаққиқи машҳур С.Л.Рубинштейн дахолатро ҳамчун "монеъ шудан ба ҳамкории малакаҳо, ки дар онҳо малакаҳои аллакай муқарраршуда ташаккул додани малакаҳои нав ё кам кардани самаранокии онҳоро мушкил мекунанд", муайян мекунад [8, с.211].

Дар айни замон, усули ба назар гирифтани забони модарӣ ҳангоми муомила бо забони хориҷии омӯзишшаванда мавзуи баҳс нест, онро ҳама методистон эътироф мекунанд ва ҳамчунин дар таҳқиқоти диссертатсионӣ ба назар гирифта мешаванд. Дар раванди таълими забони англисӣ, дар рафти омӯзиши масъалаи диссертатсиониро метавон чунин ном бурд: 1)мураккабӣ; 2)ҳаҷм ва мавод; 3)сатҳи омодагии донишҷӯён ба азхудкунии забони англисӣ. Ин мушкилот, ба гуфтаи донишмандон бо тадриҷан ва ҳадафмандона боло рафтани мураккабии мундариҷаи барномаҳои таълимӣ шарҳ дода мешавад, ки муаллифони китобҳои дарсиро барои омӯзиши забони англисӣ вазифадор мекунанд, ки ҳаҷми мавод ва мураккабии онро танзим кунанд. Китобҳои дарсӣ ба омӯзгорон ва донишҷӯён на танҳо амсилаи таълими забонро пешкаш мекунанд, ки азхудкунии пурраи мундариҷаи забони англисиро пешкаш мекунад, балки рушди қобилиятҳо ва маҳоратҳои маърифатии донишҷӯёни донишгоҳҳои гуманитариро низ пешкаш мекунад. Ин амсила, чунонки ба назар мерасад, ба дониши «миёна» дар бораи имконоти муҳассилини синну соли муайян мувофиқат мекунад.

Муҳаққиқон Л.И.Рувинский ва И.Кобилятский, дар шароити муосир рушд додани ақидаҳои илмии И.П.Павловро дуруст мешуморанд, ки одам бо рефлекси ориентатсионӣ-пайдоиши шавқу ҳаваси маърифатӣ ҳосил мешавад [9,с.26].

Таваҷҷуҳи маърифатӣ дар ҷараёни дарёфти ҳақиқат ташаккул ёфта, як қувваи муҳимми пешбарандаи раванди таълим мегардад. Танҳо дар он сурат таъкид мекунанд, ки вақте дар байни донишҷӯён шавқи устувори маърифатӣ ташаккул меёбад, ба бомуваффақият аз худ намудани донишҳои таълимӣ боварии комил пайдо кардан мумкин аст. Ин мавқеи илмиро муҳаққиқи рус Ю.К.Бабанский изҳор доштааст, ки "ҳадафи оптимизатсия бояд бо харҷи ҳадди ақали вақт, маблағ ва талошҳо ба даст оварда шавад ..." [1,с. 16].

Муқарриз: Ҷ.Алимӣ – профессори ДДК ба номи А.Рӯдакӣ

АДАБИЁТ

1. Бабанский,Ю.К. Оптимизация процесса обучения /Ю.К.Бабанский. - М., 1977. – 124с.
2. Барномаи давлатии такмили таълим ва омӯзиши забонҳои русӣ ва англисӣ дар Ҷумҳурии Тоҷикистон барои солҳои 2015-2020. -Д., 2015
3. Бекмансурова, В.А. Обучение иностранному языку на основе мобильной педагогики /В.А.Бекмансурова //Научный поиск. -2013. -№4. 1.- С.11-12.
4. Вайнрайх, У. Языковые контакты: состояние и проблемы исследования / У. Вайнрайх. Перев. с англ. в коммент. Ю.А. Жлуктенко. -Киев: Вища школа, 1979. -112с.
5. Выготский, Л.С. Психология развития человека / Л.С. Виготский. - М.: Изд-во Смысл; Изд-во Эксмо, 2005.-166с.
6. Зимняя, И.А. Психология обучения неродному языку /И.А.Зимняя.- М.: Русский язык, 1989.-142с.
7. Паёми Президенти ҶТ ба Маҷлиси Олии ҶТ.-20018. 26.12.2018.
8. Рубинштейн, С.Л. Основы общей психологии /С.Л. Рубинштейн. -М.,1946. -282с.
9. Рувинский, Л.И. Основы педагогики: учеб. пособие для слушателей ИПК преподавателей пед. дисциплин ун-тов и педвузов /Л.И.Рувинский, Кобыляцкий И.И. - М.: Просвещение, 1985.-312с.
10. Салоҳиддинова, Г. Истифодаи технологияҳои иттилоотӣ ва мултимедӣ барои баланд бардоштани сифати таҳсилот дар дарсҳои забони англисӣ /Г.Салоҳиддинова //Паёми Пажӯҳишгоҳи рушди маориф.-Д., 2019. -№1 (25). - С.136.
11. Трубецкой Н.С. Основы фонологии /Н.С.Трубецкой. - М.: Высш. шк., 1960.- 318с.
12. Шарифзода. Педагогикаи умумӣ ва касбӣ /Ф.Шарифзода, А.М.Миралиев. -Душанбе: Ирфон, 2012 – 562 с.
13. Ҳасанова, Ф. Роҳу усулҳои самарабахши омӯзиши забони англисӣ дар муассисаҳои таълимӣ /Ф.Ҳасанов //Паёми Пажӯҳишгоҳи рушди маориф. -Д., 2019. -№2 (26). - С.242 -248.
14. Юнусов, Ю. Педагогика /Ю.Юнусов. -Душанбе: Ирфон,2005. -275с.
15. Ярцева,В.Н. Лингвистический энциклопедический словарь /В.Н.Ярцева. -М.: Большая российская энциклопедия,2002. -818с.

РАФЪИ МУШКИЛОТИ ТАЪЛИМИ ЗАБОНИ ХОРИҶӢ ДАР МАКТАБҲОИ ОЛӢ ДАР НАЗАРИЯ ВА АМАЛИЯИ ПЕДАГОГӢ

Мақола масъалаҳои вобаста ба хусусиятҳои рафъи мушкилот ва душвориҳои омӯзиши забони хориҷиро дар мисоли забони англисӣ фаро мегирад. Ба андешаи муаллиф, дар марҳалаи ҳозираи рушди ҷомеаи тоҷик тарбия намудани кадрҳои педагогии аз ҷиҳати идеявӣ эътимод ба дараҷаи замонавӣ маълумотнок, пайвастани донишҳои назариявӣ бо қобилияти қабули қарорҳои амалӣ, эҷодкорона истифода бурдани онҳо дар фаъолияти педагогӣ муҳим арзёбӣ мегарданд.Муаллиф зикр мекунад, ки дар айни замон, усули ба назар гирифтани забони модарӣ ҳангоми муомила бо забони хориҷии омӯзишшаванда мавзуи баҳс нест, онро ҳама методистон эътироф мекунанд ва ҳамчунин дар таҳқиқоти диссертатсионӣ ба назар гирифта мешаванд. Дар раванди таълими забони англисӣ, мушкилоти зерин ба миён меояд: 1)мураккабӣ; 2)ҳаҷм ва мазмуни мавод; 3)сатҳи омодагии донишҷӯён ба азхудкунии забони англисӣ. Ин мушкилот, ба гуфтаи донишмандон, бо тадриҷан ва ҳадафмандона боло рафтани мураккабии мундариҷаи барномаҳои таълимӣ шарҳ дода мешаванд, ки муаллифони китобҳои дарсиро барои омӯзиши забони англисӣ вазифадор мекунанд ҳаҷми мавод ва мураккабии онро танзим кунанд. Китобҳои дарсӣ ба омӯзгорон ва донишҷӯён на танҳо амсилаи омӯзиши забон, азхудкунии пурраи мундариҷаи забони англисиро пешкаш мекунанд, балки ба рушди қобилиятҳо ва маҳоратҳои маърифатии донишҷӯёни донишгоҳҳои гуманитарӣ мусоидат мекунанд. Ин амсила, чунонки ба назар мерасад, ба дониши «миёна» дар бораи имконоти муҳассилини синну соли муайян мувофиқат мекунад. Фикрҳои худро ҷамъбаст намуда, муаллиф хулоса мебарорад, ки таваҷҷуҳи маърифатӣ дар ҷараёни дарёфти ҳақиқат ташаккул ёфта, як қувваи муҳимми пешбарандаи

раванди таълим мегардад. Танҳо дар он сурат, ки дар донишҷӯён шавқи устувори маърифатӣ ташаккул ёбад, ба бомуваффақият аз худ намудани донишҳо боварии комил пайдо кардан мумкин аст.

Калидвожаҳо: омӯзиши забони англисӣ, дониш, омӯзгор, донишҷӯён, муайян кардан, ҷараён, тайёр кардан, ташаккул ёфтан, раванди таълим, имконоти донишҷӯён, мундариҷаи забони англисӣ, забонҳои хориҷӣ, китоби дарсӣ, маърифат, амсила.

ПРЕОДОЛЕНИЕ УЧЕБНЫХ ЯЗЫКОВЫХ ЗАТРУДНЕНИЙ В ВЫСШЕЙ ШКОЛЕ В ТЕОРИИ И ПРАКТИКЕ ПЕДАГОГИКИ

В статье раскрывается специфика преодоления трудностей изучения иностранного языка на примере английского. По мнению автора, на современном этапе развития таджикского общества проводится подготовка идеологически авторитетных педагогических кадров, современных, сочетающих глубокие теоретические знания с умением принимать практические решения, их творческое использование в педагогической деятельности. Автор отмечает, что в настоящее время методика учета родного языка при работе с иностранным языком не является предметом дискуссий, признана всеми методологами, а также учитывается в диссертационных исследованиях. В процессе обучения английскому языку возникают следующие проблемы: 1)сложность, 2)объем содержания, 3)уровень готовности студентов к овладению английским языком. Эи проблемы, по мнению энциклопедистов, объясняются постепенным и целенаправленным увеличением сложности содержания учебных программ, что требует от авторов учебников корректировки количества и сложности материала для изучения английского языка. Учебники предоставляют учителям и учащимся не только модель преподавания языка, обеспечивающую полное овладение содержанием английского языка, но и развитие когнитивных способностей и навыков студентов, изучающих гуманитарные науки. Эта модель также, соответствует «средним» знаниям о способностях школьников определенного возраста.Обобщая свои мысли, автор приходит к выводу, что когнитивное внимание формируется в процессе поиска истины и становится важной движущей силой в процессе обучения. Только в этом случае подчеркивается, что при формировании у студентов устойчивого познавательного интереса можно иметь полную уверенность в успешном усвоении учебных знаний.

Ключевые слова: изучение английского языка, знания, учитель, студенты, идентификация, процесс, подготовка, формирование, учебный процесс, возможности студентов, содержание английского языка, иностранные языки, учебник, просвещение, модель.

OVERCOMING EDUCATIONAL LANGUAGE DIFFICULTIES IN HIGHER SCHOOLS IN THE THEORY AND PRACTICE OF PEDAGOGY

The article reveals the specifics of overcoming the difficulties of learning a foreign language on the example of English. According to the author, at the present stage of development of Tajik society, ideologically authoritative pedagogical personnel are being trained, modern, combining deep theoretical knowledge with the ability to make practical decisions, their creative use in pedagogical activity. The author notes that at present, the methodology of accounting for the native language when working with a foreign language is not a subject of discussion, is recognized by all methodologists, and is also taken into account in dissertation research. In the process of teaching English when studying the problem, one can name: 1) complexity, 2) the volume of content, 3) the level of students' readiness to master the English language. This problem, according to encyclopedists, is explained by a gradual and purposeful increase in the complexity of the content of educational programs, which requires the authors of textbooks to adjust the amount and complexity of material for learning English. The textbooks provide teachers and students not only with a language teaching model that ensures full mastery of the English language content, but also the development of the cognitive abilities and skills of humanities students. This model seems to correspond to “average” knowledge about the abilities of schoolchildren of a certain age. Summarizing his thoughts, the author comes to the conclusion that cognitive attention is formed in the process of searching for truth and becomes an important driving force in the learning process. Only in this case it is emphasized that when students develop a stable cognitive interest, one can have complete confidence in the successful assimilation of educational knowledge.

Key words: overcoming, learning difficulties, learning English, knowledge, teacher, students, identification, process, preparation, formation, educational process, student opportunities, content of the English language, foreign languages, textbook, education, model.

Маълумот дар бораи муаллиф: ***Орифов Орзу Обидхуҷаевич-*** Донишгоҳи давлатии Кӯлоб ба номи Абуабдуллоҳи Рӯдакӣ, унвонҷӯй. **Суроға:** 735360, Ҷумҳурии Тоҷикистон, шаҳри Кӯлоб, кӯчаи С.Сафаров,16. Телефон**: 987218589.**

Сведение об авторе: ***Орифов Орзу Обидхуджаевич*** – Кулябский государственный университет имени Абуабдуллоха Рудаки, соискатель. **Адрес:** 735360, Республика Таджикистан, город Куляб, улица С.Сафарова,16. Телефон**: 987218589.**

Information about the author: ***Orifov Ozu Obidkhujaevich*** - Kulyab State University named after Abuabdulloh Rudaki, applicant. Address: 735360, Republic of Tajikistan, Kulyab city, S. Safarov street, 16. Phone: 987218589.

УДК-378

МАСЪАЛАИ ТАШАККУЛИ ШАВҚУ ҲАВАСИ ДОНИШҶӮЁНИ МАКТАБҲОИ ОЛӢ НИСБАТ БА МАШҒУЛИЯТҲОИ ТАРБИЯИ ҶИСМОНӢ

Сангинов Б.К.

МДТ "Донишгоҳи давлатии Хуҷанд б номи академик Б. Ғафуров"

Дар шароити кунунии рушди иҷтимоӣ-иқтисодии кишварамон, талабот нисбат ба омода намудани мутахассисон дар мактабҳои олӣ афзун гардида истодааст. Барои хатмкунандаи имрӯзаи мактаби олӣ на танҳо дорои дониш, маҳорату малакаҳои касбӣ будан, балки омодагӣ баҳри баланд бардоштани ихтисос зарур мебошад, инчунин пешбурди тарзи ҳаёти солим, омодабошии хуби ҷисмонӣ ва равонӣ доштан, муҳим мебошад. Метавон гуфт, ки ҳамаи ин талаботҳо дорои хусусиятҳои комплексӣ мебошад [2, с.2-4].Таҷриба нишон медиҳад, ки аксарияти ҷавонон ҳангоми ба мактабҳои олӣ дохил гардидан нисбат ба тарбияи ҷисмонӣ муносибати бетарафона, ё ин ки манфӣ доранд.

Тарбияи ҷисмонӣ дар таҳсилоти олӣ донишҷӯёнро бо ҳамаи ҷанбаҳои донишҳо оиди асосҳои илмӣ-амалии фарҳанги ҷисмонӣ ва тарзи ҳаёти солим таъмин намуда, барои азхудкунии маҷмуи маҳорату малакаҳои амалӣ дар таҳкими саломатӣ, беҳбудии руҳӣ-равонӣ ва такмил додани қобилиятҳои психофизикӣ, сифатҳои шахсият мусоидат мекунад [13, с.8].

Аҳамияти гуманитарии тарбияи ҷисмонӣ дар мотиватсияи устувори донишҷӯён нисбат ба тарзи ҳаёти солим, ифода меёбад.Аз ҳамин лиҳоз муҳиммияти таҳқиқоти масъалаҳои ташаккули шавқу ҳаваси донишҷӯён нисбат ба тарбияи ҷисмонӣ ба миён омадааст.Яке аз ҳадафҳои тарбияи ҷисмонӣ ташаккул додани талабот ба машғулиятҳои машқҳои ҷисмонӣ, муносибати мусбӣ нисбат ба фаъолияти ҷисмонӣ-варзишӣ ба ҳисоб меравад. Барои ноил гаштан ба ҳадафҳои мазкур ҳалли масъалаҳои ташаккули муносибати мотиватсионӣ-арзишии донишҷӯён нисбат ба тарбияи ҷисмонӣ, худтакмилдиҳӣ ва худтарбиякунии ҷисмонӣ, талабот ба фаъолияти ҳаракатии мунтазам, муҳим мебошад.

Компоненти мотиватсионӣ-арзишӣ муносибати мусбии фаъолонаи эмотсионалиро нисбат ба тарбияи ҷисмонӣ, талаботи мавҷуда, маҷмуи донишҳо, шавқу ҳавасҳо, сабабият ва эътиқодҳоро инъикос менамояд, ки саъю кӯшишҳои шахсият, фаъолияти донишандӯзӣ ва амалиро доир ба азхудкунии арзишҳои тарбияи ҷисмонӣ, инчунин ба тарзи ҳаёти солим, мукаммалии ҷисмонӣ ташкил ва равона менамояд [13, с.9-10].

Омӯзиши сарчашмаҳо ва адабиёт доир ба соҳаи равоншиносӣ нишон медиҳад, ки аксарияти олимон ду навъи мотиватсияро баррасӣ менамоянд ва мутобиқан ду навъи рафторро ҷудо менамоянд:

1) мотиватсияи берунӣ ва рафтори зоҳиран барангехташуда;

2) мотиватсияи дохилӣ ва рафтори ботинан барангехташуда.

Фаъолияти ботинан мотиватсия гардида бо ягон мукофот ҳавасманд гардонида намешавад ва танҳо фаъолнокиро дар бар мегирад. Шахсият ба чунин фаъолият танҳо баҳри худи фаъолият водор мегардад. Вобаста ба тарбияи ҷисмонӣ чунин хусусиятҳои мотиватсияи дохилӣ ва беруниро тасниф намудан мумкин аст:

1) ҳангоми бо мотиватсияи берунӣ иваз намудани мотиватсияи дохилӣ, дуюмин одатан коста мегардад;

2) мотватсияи берунӣ бештар барои афзудани ҳаҷми фаъолият мусоидат менамояд, мотватсияи дохилӣ бошад, дар афзудани сифат;

3) зиёд гардидани эътимод нисбат ба неруи худ барои афзун шудани мотиватсияи дохилӣ мусоидат менамояд. Барои мисоли зоҳир намудани мотватсияи берунӣ чунин вазъиятро баррасӣ менамоем: Ҳамаи донишҷӯён ба маҳфили гимнастикаи атлетикӣ худро номнавис намудаанд, зеро дар айни замон ин машғулият дар байни ҷавонон шуҳрат пайдо намудааст (намунаи мотиватсияи берунӣ). Лекин танҳо як ҷавон ба маҳфили тенниси рӯйи миз номнавис гардидааст, танҳо ба хотири он, ки ӯ ба ин намуди машғулият майлу рағбат дорад ва ин намунаи мотиватсияи дохилӣ мебошад. Ҳамин тариқ, тавофут байни

мотиватсияи дохилӣ ва мотиватсияи берунӣ аҳамияти зиёд дорад. Масалан, пешбурди тарзи ҳаёти солим аз вазифаҳое махсуб мешавад, ки иҷроиши он бевосита аз мотиватсияи дохилӣ вобаста мебошад [10, с.18].Қисми асосии арсаи мотиватсионии инсонро талаботҳо, сабабиятҳо ва ҳадафҳо ташкил медиҳанд.

Талаботҳо нисбат ба тарбияи ҷисмонӣ омили асосии водоркунанда, равонкунанда ва танзимкунандаи рафтори шахсият мебошанд ва маҷмуи васеи мундариҷавӣ доранд: талабот ба ҳаракат ва сарбориҳои ҷисмонӣ; ба муошират; муошират ва гузаронидани вақти холӣ дар доираи дӯстон; бозиҳо ва истироҳат, фароғат ва осудашавии эмотсионалӣ; ба худсобиткунӣ, устувор намудани мавқеи худ; талабот ба донишандӯзӣ, воқифият; ба ҳаловати эстетикӣ; ба беҳбудии сифати машғулиятҳои ҷисмонӣ-варзишӣ ва ғайра.

Талаботҳо бо эҳсосот пайвастагии зич доранд – таассурот, эҳсосоти форам ва ногувор, ҳузуру ҳаловат ва нохушӣ.

Қонеъ гардонидани талаботҳо бо эҳсосотҳои мусбӣ вобаста мебошад (хушҳолӣ, хушбахтӣ), қонеъ нагардидан – бо эҳсосотҳои манфӣ (ноумедӣ, дилхунукӣ, ғамгинӣ). Инсон, одатан, ҳамон намуди фаъолиятро интихоб менамояд, ки барои қонеъгардонии талаботи бамиёномада имконият медиҳад ва дорои эҳсосоти мусбӣ мегардад [13, с.10].

Дар муайян намудани талаботҳо, майлу рағбати донишҷӯён ба корҳои ҷисмонӣ-варзишии фаъолона омилҳои объективӣ ва субъективӣ таъсир мерасонанд.

Ба омилҳои объективӣ вазъи моддии пойгоҳи варзишӣ, мундариҷаи машғулиятҳо, талаботи барномаи таълимӣ, шахсияти омӯзгор, вазъи саломатии машққунандагон, зудии гузаронидани машғулиятҳо ва давомнокии онҳо дохил мешаванд.

Дарки аҳамияти машғулиятҳо аз ҷониби коллективи донишҷӯён, ғанӣ гардонидани сатҳи маънавиёт, ривоҷу равнақ додани қобилиятҳои донишандӯзӣ омилҳои субъективӣ махсуб меёбанд.Системаи сабабиятҳо, ки дар асоси талаботҳо пайдо мегарданд тамоюлоти шахсиятро муайян менамоянд, ӯро барои зоҳир намудани фаъолнокӣ водор ва сафарбар менамоянд.

Муносибатҳо рӯварии ҷузъиро ифода менамоянд, арзишмандии иҷтимоӣ ва шахсии тарбияи ҷисмониро дар ҳаёт муайян менамоянд. Якчанд навъҳои муносибат муайян карда шудааст, ки онҳоро баррасӣ менамоем:

1. Муносибати фаъолонаи мусбӣ. Ин навъи муносибат бо ҳавасмандии зиёди ҷисмонӣ-варзишӣ, мотиватсияи устувор, шавқу ҳавас, мунтазамии машғулиятҳо бо иштирок дар мусобиқаҳои варзишӣ, фаъолнокӣ ва ибтикор дар ташкил ва гузаронидани чорабиниҳои варзишӣ ва ғайра ифода карда мешавад.

2. Муносибати ғайрифаъоли мусбӣ. Ин муносибат аз муносибати фаъол бо ноустувории сабабият, номуайянӣ, номушаххасии ҳадафҳо, ноустувории шавқ, гоҳ-гоҳ иштирок намудан дар машғулиятҳои тарбияи ҷисмонӣ фарқ мекунад.

3. Муносибати индифферентӣ. Ин муносибати бепарвоёна буда, беэътиноиро ифода менамояд. Ҳадаф ва шавқу ҳавас нисбат ба тарбияи ҷисмонӣ умуман вуҷуд надорад.

4. Муносибати ғайрифаъоли манфӣ. Ин кушоду равшан ва ошкоро муқобилият намудан ба машғулиятҳои тарбияи ҷисмонӣ мебошад. Барои ин шахсон тарбияи ҷисмонӣ ва варзиш ягон арзиш надорад [13, с.12].

Рӯвариҳои арзишӣ маҷмуи муносибатҳои шахсиятро нисбат ба тарбияи ҷисмонӣ дар ҳаёт ва фаъолияти касбӣ ифода менамоянд.

Таҳлилҳои гузаронидашуда доир ба муносибати донишҷӯён ба тарбияи ҷисмонӣ ҳамчун ба арзиш, нишон медиҳанд, ки аксарияти донишҷӯён нисбат ба машғулиятҳои тарбияи ҷисмонӣ муносибати мусбӣ доранд. Аммо 75 % донишҷӯёни пурсидашуда арз намудаанд, ки машқҳои ҷисмонӣ, машғулиятҳои варзиширо дар соатҳои беруназдарсӣ истифода намебаранд.Натиҷаҳои таҳлил аз он гувоҳӣ медиҳанд, ки барои аксарияти донишҷӯён сабаби бартаридоштаи машғул шудан ба машқҳои ҷисмонӣ аз санҷишу имтиҳон гузаштан мебошад. Агар санҷишу имтиҳонҳо аз байн бардошта шаванд, 45% донишҷӯён арз намудаанд, ки дар дарсҳои тарбияи ҷисмонӣ иштирок намекарданд, 17% донишҷӯён мехоҳанд мутобиқи майлу хоҳиши худ дар дарсҳо иштирок намоянд. Инчунин, 10% донишҷӯёни пурсидашуда иброз намуданд, ки умуман майлу рағбати ба машқҳои ҷисмонӣ ва варзиш машғул шуданро надоранд.Барои водор намудани донишҷӯён ба

машғулиятҳои тарбияи ҷисмонӣ ва варзиш инчунин шавқу ҳавас муҳим мебошанд. Инҳо инъикоскунандаи муносибати интихобии инсон нисбат ба объект мебошанд, ки дорои аҳамиятнокӣ ва ҷолибияти эмотсионалӣ ҳастанд. Ҳангоме, ки сатҳи дарки шавқу ҳавас паст бошад, ҷолибияти эмотсионалӣ бартарии бештар дорад. Ҳарчи бештар ин сатҳ баланд бошад, аҳамиятноки объективӣ нақши бештарро доро мегардад. Дар шавқ талаботҳои инсон ва воситаҳои қонеъ гардонидани он инъикос мегарданд. Агар талабот майлу хоҳиши ба даст овардани ҷузъиётро дошта бошад, шавқ, майлу ҳоҳиши шинос шуданро дорад.Дар синну соли донишҷӯӣ майлу ҳавасҳо, қобилиятҳои махсус бо суръати баланд ташаккул ва тағйир меёбанд.Максимализм яке аз хусусиятҳои аксари донишҷӯёни курсҳои поёнӣ мебошад. Он, одатан, дар саъю кӯшиши бештар амал кардан нисбати имкониятҳои воқеӣ зоҳир мегардад. Оташинмизоҷӣ барои дуруст баҳо додани имкониятҳои худ бештар садди роҳ мешавад. Саъю кӯшиш, ҷӯшу хурӯш дар фаъолият, ҳангоми нокомии аввал метавонад ба ноумедӣ ва дилхунукӣ, аз даст додани эътимод ба неруи иродавии худ табдил ёбад.

Сохтори шавқу ҳавас се компонентро дар бар мегирад: эмотсионалӣ, донишандӯзӣ ва рафтор. Компоненти якум бо он вобаста мебошад, ки инсон нисбат ба объект ё фаъолият ҳассос мебошад. Нишондиҳандаҳои он чунин шуда метавонанд: ҳузури ҳаловат, қаноатмандӣ, дараҷаи талабот, арзёбии арзишмандии шахсӣ ва ғайра. Компоненти дуюм бо дарки хусусиятҳои объект коршоямии он барои қонеъ гардонидани талабот ва инчунин бо ҷустуҷӯ ва интихоби воситаҳои муҳим барои қонеъ гардонидани талаботҳои бамиёномада. Нишондиҳандаҳои онро чунин ҳисобидан мумкин: эътиқод доштан ба муҳиммияти машғулиятҳои тарбияи ҷисмонӣ ва варзиш, дарки муҳиммияти машғулиятҳои инфиродӣ; сатҳи муайяни донишҳо; саъю кӯшиши ба донишандӯзӣ ва ғайра. Дар компоненти рафторӣ сабабият ва ҳадафҳо инъикос мешаванд ва инчунин тарзҳои оқилонаи қонеъ гардонидани талаботҳо ифода меёбанд. Вобаста аз фаъолнокии компоненти рафторӣ шавқу хавас амалӣ ва ё амалӣ нагардида шуда метавонанд. Интихоби озодани машғулиятҳои ҷисмонӣ ва варзиш аз мавҷудияти шавқу ҳаваси бошуурона ва фаъол шаҳодат медиҳанд.

Шавқу ҳавасҳо, одатан, дар асоси он сабабият ва ҳадафҳо фаъолияти ҷисмонӣ-варзишӣ ташаккул меёбанд, ки аз инҳо вобастагӣ доранд:-бо қаноатмандӣ аз раванди машғулиятҳо (серҳаракатӣ, навгонӣ, гуногуншаклӣ, муошират ва ғайра);-аз натиҷаҳои машғулиятҳо (азхудкунии донишҳои нав, маҳорату малакаҳо, озмудани худ, беҳтар намудани натиҷаҳо);-бо дурнамои машғулиятҳо (мукаммалии ҷисмонӣ, ташаккули ҳамаҷониба, тарбияи сифатҳои шахсӣ, таҳкими саломатӣ, баланд бардоштани тахассуси варзишӣ ва ғайра [13, с.11].Агар фард дар фаъолияти ҷисмонӣ ва варзиш ҳадафҳои муайян надошта бошад, пас ӯ нисбат ба ин фаъолият шавқу ҳавас зоҳир наменамояд. Дар ин масъала рӯ меорем ба пурсиши гузаронидашуда. Донишҷӯён аз омӯзгорон мехоҳанд чунин маълумотҳоро гирифта бошанд: оиди ғизои самаранок – 63%; ба танзим даровардани мутаносибии вазн ва қаду қомат - 78%; тарзу усулҳои тамрини варзишӣ - 37%; истифодабарии тренажёрҳо – 16%.

Шавқу ҳавасҳои донишҷӯён нисбат ба машғулиятҳои тарбияи ҷисмонӣ хеле гуногунҷанба мебошанд, ки онҳо саъю кӯшишҳои таҳкими саломатӣ, ташаккули қаду қомат, майлу рағбати инкишофи сифатҳои ҳаракатӣ ва иродавиро дар бар мегиранд. Дар ҷавонписарон ва ҷавондухтарон шавқу ҳавасҳо тавофут доранд. Ҷавондухтарон бештар мехоҳанд қаду қомати зебо, ҳаракатҳои мавзун дошта бошанд. Ҷавонписарон, дар навбати худ, ба ташаккул ва тақвият бахшидани қувва, тобоварӣ, чусту чолокӣ майлу рағбати бештар доранд. Диққати моро, инчунин, интихоби намудҳои варзиш аз ҷониби донишҷӯён ҷалб намуд. Зимни суҳбат ва пурсиши афкор муайян шуд, ки донишҷӯён дар машғулиятҳо бозии волейболро истифода мебаранд – 25% пурсидашудагон, баъд аз ин шиноварӣ – 19% ва тениси рӯйи миз – 11%. Ин се намуди варзиш мебошанд, ки донишҷӯёни пурсидашуда иштиёқи машғул шудан ба онҳоро доранд. Ғайр аз ин муайян карда шуд, аксарияти машғулиятҳои варзишӣ дар вақтҳои беруназдарсӣ, дар вақтҳои фароғат ба роҳ монда мешаванд. Таҳлили адабиётҳои педагогӣ аз он гувоҳӣ медиҳанд, ки сарфи назар ба таҳқиқотҳои зиёд роҷеъ ба масъалаҳои шавқу ҳавас, корҳои махсуси

таҳқиқотии ташаккули шавқу ҳавас нисбат ба тарбияи ҷисмонӣ, ҳамчун ҷузъи асосии омода намудани мутахассисони оянда дар раванди таълимии мактабҳои олӣ роҳандозӣ нашудааст.Аз ин рӯ гузаронидани таҳқиқоти масоили ташаккули шавқу ҳаваси донишҷӯён нисбат ба тарбияи ҷисмонӣ, ҳамчун воситаи ба роҳ мондани тарзи ҳаёти солим, таҳкими саломатии мутахассисони оянда мубрам омадааст. Тибқи назари мутахассисон, машғулиятҳои тарбияи ҷисмонии барномавии мактабҳои олӣ барои таҳкими саломатӣ ба пуррагӣ мусоидат намуда наметавонанд. Барои ноил шудан ба ҳадафи мазкур тарзи пешбурди ҳаёти солим, хусусан машқҳои ҷисмонӣ, варзиш, фаъолияти варзишӣ-солимгардонӣ таъмин мусоидат мекунанд.Дар раванди таҳқиқот муайян карда шуд, ки 33% донишҷӯёни пурсидашуда бо машғулиятҳои мустақилонаи машқҳои ҷисмонӣ фаро гирифта шудаанд, аз онҳо ҳамарӯза машқҳои пагоҳирӯзиро иҷро менамоянд – 16%; бо машғулиятҳои варзишӣ дар маҳфилҳои мухталиф – 20%; бо машғулиятҳои обутобдиҳӣ – 9%.Барои ҳалли масъалаҳои ташаккули муносибати бошуурона ва фаъолонаи донишҷӯён нисбат ба машғулиятҳои тарбияи ҷисмонӣ ба такмили методикаҳои ташкил ва гузаронидани машғулиятҳои гуногун бояд диққат дода шавад.

Дар раванди ба роҳ мондани машғулиятҳои тарбияи ҷисмонӣ хусусиятҳои инкишофёбии шахсияти донишҷӯён, шавқу рағбат ва саъю кӯшишҳои онҳо ба навовариҳо бояд ба инобат гирифта шаванд. Дар ин маврид ба омӯзгорон лозим меояд, ки дар татбиқи вазифаҳои муҳимми солимгардонӣ, таълимӣ ва тарбиявӣ, восита ва шаклҳои нави муносибатҳоро доимо ҷустуҷӯ намуда, роҳандозӣ намоянд. Қайд намудан зарур аст, ки самаранокии ҳалли вазифаҳои мавсуф бештар аз фаъолнокии донишҷӯён ва муносибати бошууронаи онҳо нисбат ба навовариҳо вобаста мебошад.

Муқарриз: Ахмедова Мушаррафа – н.и.п, дотсенти ДМТ

АДАБИЁТ

1. Бальсевич В. К. Концепция альтернативных форм организации физического воспитания детей и молодежи / В. К. Бальсевич // Физическая культура: воспитание, образование, тренировка. – 2006. – № 3. – С. 20–24.
2. Бальсевич В.К. Физическая культура: молодежь и современность / В.К.Бальсевич, Л.И. Лубышева // Теория и практика физ. культуры. -1995. -№4. -С. 2 - 4.
3. Беляничева В. В. Формирование мотивации занятий физической культурой у студентов / В. В. Беляничева, Н. В. Грачева // Физическая культура и спорт: интеграция науки и практики. Вып. 2. - Саратов: ООО Издательский центр «Наука», 2009. - С. 6-9.
4. Горбунов, Г. Д. Психопедагогика спорта / Г. Д. Горбунов. – М.: Физкультура и спорт, 1986. – 207 с.
5. Дуркин П. К. Формирование у школьников устойчивого интереса к занятиям спортом / П. К. Дуркин //Теория и практика физической культуры. -1995. -№ 11. -С. 49.
6. Ильин А.А. Формы и способы мотивации студентов к занятиям физической культурой /А.А. Ильин, К.А. Марченко, Л.В. Капилевич // Вестник Томского государственного университета. -2012. - №360.
7. Матвеев, Л. П. Теория и методика физического воспитания: учеб. для ин-тов физ. Культуры: в 2 кн. / Л. П. Матвеев. – М.: Физкультура и спорт, 1986. – 446 с.
8. Осипов А. Н. Повышение мотивации к урокам физической культуры // Кон- цепт. – 2015. – № 11 (ноябрь). – ART 15390. – 0,3 п. л. – URL: http://e-kon-cept.ru/2015/15390.htm. – ISSN 2304-120X
9. Сангинов Б.К. Педагогические условия формирования интереса школьников к физической культуре и спорту / Б.К. Сангинов // Вестник Таджикского национального университета № 3/7 (214), Душанбе, 2016. -С. 248.
10. Сангинов Б.К. Формирование интереса к физической культуре и спорту у учащихся общеобразовательных учреждений Республики Таджикистан: дисс. кандидата пед. наук. 13.00.01 / Б.К. Сангинов.- Душанбе, 2020. – 174с.
11. Станкин М.И. Психолого-педагогические основы физического воспитания / М.И. Станкин. -М.: Просвещение, 1987.
12. Сырвачева И. С. Мотивация самостоятельных занятий физическими упражнениями / И. С. Сырвачева // Физическая культура, здоровье: проблемы, перспективы, технологии: матер. - Владивосток: ДГВУ, 2003. - С. 108-111.
13. Физическая культура студента: Учебник. Под ред. В.И. Ильинича. -М.: Гардарики, 2000. — 448 с.
14. Холодов Ж. К. Кузнецов В. С. Теория и методика физического воспитания и спорта. Учебное пособи / Ж.К. Холодов, В.С. Кузнецов. – Москва: Академа, 2003.
15. Ямалетдинова Г.А. Педагогика физической культуры и спорта. Курс лекций. Учебное пособие / Г.А. Ямалетдинова. –Екатеринбург: Из-во Уральского университета, 2014.

МАСЪАЛАИ ТАШАККУЛИ ШАВҚУ ҲАВАСИ ДОНИШҶӮЁНИ МАКТАБҲОИ ОЛӢ НИСБАТ БА МАШҒУЛИЯТҲОИ ТАРБИЯИ ҶИСМОНӢ

Дар айни замон масъалаи баланд бардоштани шавқу ҳаваси ҷавонон нисбат ба тарбияи ҷисмонӣ ва варзиш дар шароити кунунии системаи таҳсилоти Ҷумҳурии Тоҷикистон муҳиммият пайдо намуда, ҳаматарафа мавриди муҳокима қарор дода шудааст. Муҳиммияти мавзуи мазкур дар айни ҳол бо талабот ба омода намудани насли солими ҷавонон вобаста мебошад.Донишҷӯён бояд ҳадафҳои инкишофи сифатҳои иродавӣ, равонӣ ва ҷисмониро пайгирӣ намоянд, омӯзгорон, дар навбати худ, барои ноил шудан ба ҳадафҳои гузошташуда, тавассути ташкили дурусти таълим мусоидат намоянд. Дар мақолаи мазкур масъалаҳои баланд бардоштани сатҳи шавқу ҳаваси донишҷӯён нисбат ба машғулиятҳои тарбияи ҷисмонӣ ва варзиш ҳамчун қисми таркибии ҳавасмандгардонии шахсият баррасӣ шудаанд. Ғайр аз ин, дигар қисмҳои таркибии ҳавасмандгардонии шахсият мавриди таҳлил қарор дода шудаанд, ба монанди талабот, иштиёқ, муносибатҳо ва ғ. Инчунин, аз натиҷаҳои суҳбат ва пурсишҳои гузаронидашуда маълумотҳо пешниҳод карда шудаанд. Ҳадафи асосии кори мазкур аз муайян намудани сатҳи шавқу ҳаваси донишҷӯён нисбат ба машқҳои ҷисмонӣ ва варзиш иборат мебошад. Дар доираи масъалаи баррасишаванда якчанд тавзеҳоти мафҳуми “шавқу ҳавас” оварда шуда, роҳу усулҳои ҳалли масъала пешниҳод карда шудаанд.

Калидвожаҳо: донишҷӯён, тарбияи ҷисмонӣ, мотиватсия, шавқу ҳавас, талабот, фарҳанги ҷисмонии шахсият.

ВОПРОСЫ ФОРМИРОВАНИЯ ИНТЕРЕСА СТУДЕНТОВ ВЫСШИХ УЧЕБНЫХ ЗАВЕДЕНИЙ К ЗАНЯТИЯМ ФИЗИЧЕСКОЙ КУЛЬТУРОЙ

В настоящее время проблема повышения интереса у молодёжи к физической культуре и спорту в условиях системы образования Республики Таджикистана стала актуальной и обсуждаемой. Актуальность данной проблемы обуславливается, прежде всего, тем, что в настоящее время возникает потребность в подготовке здорового поколения молодых людей, развитых физически и интеллектуально.В задачу работников системы образования должны входить вопросы формирования интереса у молодёжи к физической культуре и спорту. Учащиеся же должны преследовать цели развития волевых, психических и физических качеств, а учитель должен способствовать этому за счёт правильной организации обучения. В данной статье повышение интереса студентов к занятиям физической культурой и спортом рассматривается как составная часть мотивационной сферы личности. Излагаются другие составные части мотивационной сферы личности, такие как потребность, интересы и отношения, приведены данные из результатов проведённых бесед и анкетирования. Главная цель работы выяснить уровень интереса студентов к занятиям физическими упражнениями и спортом. В рамках рассматриваемой проблемы даются ряд определений понятия интерес, излагаются пути решения данного вопроса.

Ключевые слова*:* студенческая молодёжь, физическое воспитание, мотивация, интересы, потребности, физическая культура личности.

ISSUES OF FORMING THE INTEREST OF STUDENTS OF HIGHER EDUCATIONAL INSTITUTIONS TO LESSONS IN PHYSICAL CULTURE

At present, the problem of increasing the interest of young people in physical culture and sports in the context of the education system of the Republic of Tajikistan has become relevant and discussed. The relevance of this problem is determined, first of all, by the fact that at present there is a need to prepare a healthy generation of young people who are physically and intellectually developed. The task of the workers of the education system should include the formation of interest among young people in physical culture and sports. Students, on the other hand, should pursue the goals of developing volitional, mental and physical qualities, and the teacher should contribute to this through the correct organization of education.In this article, increasing the interest of students in physical culture and sports is considered as an integral part of the motivational sphere of the individual. Other components of the motivational sphere of the personality are outlined, such as need, interests and attitudes, data are given from the results of the interviews and questionnaires.The main goal of the work is to find out the level of students' interest in physical exercises and sports. Within the framework of the problem under consideration, a number of definitions of the concept of interest are given, ways of solving this issue are outlined.

Key words: student youth, physical education, motivation, interests, needs, personal physical culture.

Маълумот дар бораи муаллиф: ***Сангинов Баҳром Каримович*** – Донишгоҳи давлатии Хуҷанд ба номи академик Б. Ғафуров, номзади илмҳои педагогӣ, муаллими калони кафедраи варзиш ва методикаи таълими тарбияи ҷисмонӣ. **Суроға:** 735700, Ҷумҳурии Тоҷикистон, ш. Хуҷанд, гузаргоҳи Мавлонбеков, 1. E-mail: bakhrom3931@gmail.com

Сведение об авторе: ***Сангинов Бахром Каримович*** - Худжандский государственный университет им. Б. Гафурова, кандидат педагогических наук, старший преподаватель кафедры теории и методики физического воспитания. **Адрес:** 735700, Республика Таджикистан, г.Худжанд, проезд Мавлонбекова 1. E-mail: bakhrom3931@gmail.com

Information about the author: ***Sanginov Bakhrom Karimovich*** **-** Khujand State University. B. Gafurova, Candidate of Pedagogical Sciences, Senior Lecturer of the Department of Theory and Methods of Physical Education. **Address:** 735700, Republic of Tajikistan, Khujand, Mavlonbekov passage 1. E-mail: **bakhrom3931@gmail.com**

УДК: 378.147

МЕТОДИКАИ ТАЪЛИМИ МУОСИР ДАР РАВАНДИ ДАРС

Умарова Р.Р.
МДТ "Донишгоҳи давлатии Хуҷанд ба номи академик Б.Ғафуров"

Яке аз ҳадафҳои асосии мактабҳои таҳсилоти миёна ин бо истифода аз усулҳои гуногуни таълими муосир ба рушди фикрронии солим, ташаккули ахлоқи ҳамида, хусусиятҳои эмотсионалӣ ва ҷисмонӣ ба насли наврас таъсир расонидан мебошад. Усули таълим як мафҳуми хеле мураккаб аст. То имрӯз олимон ба ин мафҳум тавзеҳи гуногун додаанд. Н.В.Савин чунин меҳисобад, ки «усулҳои таълим ин роҳҳои фаъолияти муштараки омӯзгор ва хонандагон мебошанд, ки ба ҳалли масъалаҳои таълим нигаронида шудаанд».

Истифодаи комёбиҳои техникаву технология дар раванди дарс ба мо имкон медиҳад, ки усулҳои таълимро хамчун «методи ташкили фаъолияти маърифатии талабагон» (Т. А. Илина) умуман бе иштироки муаллим низ фаҳмидан мумкин аст. Ҳамин тариқ, дар марҳалаи ҳозираи рушди педагогика таърифи зерин мувофиқтарини методикаи таълим ба назар мерасад: усулҳои таълим ин усулҳои ташкили фаъолияти таълимӣ ва маърифатии хонандагон бо вазифаҳои пешакӣ муайяншуда, сатҳҳои фаъолияти маърифатӣ, амалҳои тарбиявӣ ва натиҷаҳои интизорӣ барои ба даст овардани онҳо мебошад [8, с.129].

Усули таълим яке аз ҷузъҳои асосии раванди таълим мебошад. Агар мо усулҳои гуногунро истифода набарем, он гоҳ ҳадаф ва вазифаҳои таълимро амалӣ кардан ғайриимкон хоҳад буд. Дар ҳоли ҳозир ба инкишофи қобилияти эҷодии хонандагон, талаботи маърифатӣ ва хусусиятҳои ҷаҳонбинии онҳо диққат додан лозим аст. Аҳамияти усулҳои таълимро А.В. Луначарский чунин шарҳ додааст: «Таъсирнокии таълим вобаста ба он аст, ки то кадом андоза хонанда муҳити синф ва раванди дарсро қабул кардааст. Чи қадаре ки хонанда ба муҳит мутобиқ карда шавад, ҳамон қадар натиҷаи дилхоҳро гирифтан мумкин аст, ки он бо усули таълим зич алоқаманд аст. Бояд таълиму тарбия дар раванди дарс бо назардошти хусусиятҳои психологии хонандагон дар такя ба усулҳои муосир роҳандозӣ карда шавад» [17, с.126].

Усулҳои таълим мураккаб ва гуногунанд. Ин усулҳо бевосита аз ҳадаф ва вазифаҳои омӯзиш вобаста мебошад.

Методикаи таълими муосирро системаи усулҳо низ номидан мумкин аст. Он бо ёрии иҷрои амалиёти муайян ё ҳадафу вазифа ба даст оварда мешавад. Ҳамин тариқ, ҳангоми муайян кардани моҳияти усул ду хусусияти хосси онро дидан мумкин аст. Аввалан, дар бораи аломати максаднок будани амал ва дуюм, дар бораи аломати танзими он сухан рондан бамаврид мебошад. Ба хусусиятҳои стандартии усули таълим инҳо шомил шуда метавонанд:

- баъзе шаклҳои фаъолияти маърифатӣ;
- ҳама гуна воситаи мубодилаи иттилоот байни омӯзгорон ва хонандагон;
- ҳавасмандкунӣ ва ҳавасмандгардонии фаъолияти таълимӣ ва маърифатии хонандагон.
- назорат аз болои раванди таълим;
- идоракунии фаъолияти маърифатии хонандагон;

Ба ақидаи олимон, усули таълим ин усули ташкил ва идоракунии фаъолияти таълимӣ ва маърифатӣ мебошад. Агар ба таъриф аз нуктаи назари мантиқӣ назар кунем, он гоҳ усули таълимро метавон роҳи мантиқие номид, ки барои аз худ намудани малака, дониш ва маҳорат кумак мерасонад. Бояд қайд намуд, ки ин таъриф танҳо як тарафи усули таълимро тавсиф мекунад. Консепсияи мазкур дар конференсияи илмию амалии соли 1978 пурра муайян карда шуда буд. Мувофиқи он усулҳои таълимро «усулҳои фармоишии фаъолияти бо ҳам алоқамандии омӯзгор ва хонандагон, ки ба ноил шудан ба ҳадафҳои таълим, тарбия ва инкишофи мактаббачагон нигаронида шудаанд», метавон номид.

Муносибати мантиқӣ ба муайян кардани усули таълим дар солҳои пеш аз инқилоб пешниҳод карда шуда буд. Дертар ин методро олим Данилов мукаммал карда, ҳимоя намуд. Вай боварии қатъӣ дошт, ки усули таълим «роҳи мантиқиест, ки муаллим ба кор мебарад ва ба воситаи он хонандагон бошуурона дониш аз худ карда, малакаю маҳорат пайдо мекунанд». Аммо бисёре аз муҳаққиқон ба ин нуқтаи назар розӣ нестанд ва таъкид мекунанд, ки равандҳои равонии кӯдакони синну соли гуногун низ бояд ба назар гирифта шаванд. Аз ин рӯ, барои ба даст овардани натиҷаи дилхоҳ бояд ба рушди фаъолияти равонии хонандагон таваҷҷӯҳ зоҳир намуд [19, с.115].

Олим Е.И. Петровский вобаста ба муайян кардани мазмун ва моҳияти усулҳои таълим аз нуқтаи назари умумиифалсафӣ ақидаи худро баён кардааст. Ӯ мегӯяд, ки дар усулҳои таълим ду категория — шакл ва мазмун бояд ҷудо карда шаванд. Муҳаққиқ усули таълимро ҳамчун «як шакли муайяни таълим мувофиқ ба мақсади бевоситаи дидактикӣ, ки омӯзгор дар лаҳзаи таълим дар назди худ ва хонандагон мегузорад», тавзеҳ додааст [19, с.120].

Нуқтаҳои назари дигар вобаста ба усули таълим вуҷуд доранд. Ба акидаи яке аз онҳо, усулҳои таълим «ҳамчун роҳҳои ташкили фаъолияти маърифатии талабагон, таъмини азхудкунии дониш, усулҳои шинохтӣ ва фаъолияти амалӣ» маҳсуб меёбанд. Усулҳои таълим барои илмҳои дақиқ ва гуманитарӣ гуногун шуда метавонанд. Масалан, дар биология таҷрибаҳо, тадқиқот ва мушоҳидаҳо бояд ҳузур дошта бошанд. Аммо ҳангоми таълими фанни таърих бояд кор бо маълумот, рӯзномаҳо, маҷаллаҳо, тартиб додани диаграммаҳо, яъне фаъолияти васеи тадқиқотӣ, ки ба омӯхтани ёдгориҳои таърихӣ нигаронида шудааст, равона гардад. Бе ин қисмат омӯзиши таърих имконнопазир аст. Омӯзиши адабиёт бидуни таҳлили амиқи матн, таҳқиқи тарҷумаи ҳоли худи нависанда, давраи таърихие, ки дар он зиндагӣ мекард, ғайриимкон мебошад.

Усулҳои таълим на танҳо метод, балки тавсифи тарзи ташкили фаъолияти таълимро низ дар бар мегиранд. Ғайр аз ин, ҳама гуна усулҳоро барои омӯзиш интихоб кардан мумкин аст. Муҳим он мебошад, ки омӯзгор донад, ки вай ба кадом ҳадаф ноил шудан мехоҳад. Усули таълим аз инҳо вобаста аст:

1) аз мақсади дарс. Масалан, хонандагони синфи 5 бояд феълро омӯзанд. Дар ин маврид кори мустақилонаи хонандагон, масалан, иҷрои машқҳо усули аз ҳама самарабахш хоҳад буд;

2) аз марҳилаи дарс. Ҳамин тариқ, дар марҳилаи ибтидоӣ – дар давраи фаҳмонидани маводи нав – усули суҳбат истифода мешавад ва ё маълумоти дар мавзуи нав додашударо барои вазифаи хонагӣ пешниҳод мекунад. Барои мустаҳкам кардани мавод вазифагузорӣ мешавад, ки дар хона як қатор машқҳоро иҷро кунанд, то ин ки маводи қаблан гузашта аз хотир набарояд;

3) аз мазмуни таълим. Ҳар як фан хусусияти хосси худро дорад, мувофиқан барои аз худ кардани он усули муайян лозим аст. Масалан, ҳангоми омӯхтани фанхои физика ва химия хонандагон ба иҷрои як қатор корҳои лабораторӣ ҷалб карда мешаванд. Тавассути ин кор онҳо донишҳои назариявии гирифтаашонро мустаҳкам карда, истифода бурда метавонанд;

4) аз хусусиятҳои равонӣ ва имкониятҳои хонандагон. Барои хонандагони синфҳои болоӣ ва поёнӣ онҳо гуногунанд. Хонандагони синфҳои ибтидоӣ аз иҷрои як кор дар муддати тӯлонӣ зуд хаста мешаванд, бинобар ин дар раванди дарс истифода бурдани як усул таъсирбахш нест. Дар ин ҳолат беҳтар аст, ки муаллим усулҳои таъсирбахшро истифода барад. Омӯзгор метавонад аз усули бозӣ самаранок истифода намояд. Аммо дар ин ҷо омӯзгор бояд пайваста боварӣ ҳосил кунад, ки усулҳои истифодашуда ба ҳадафҳои таълим мувофиқ бошанд;

5) аз рӯйи шароити маҳал. Дар ин чо ҳам контингенти бачагон ва ҳам шароити маҳал нақши муассир доранд. Масалан, дар дарсҳои ботаника шумо бояд якчанд намуди растаниҳоро ба таври визуалӣ нишон диҳед. Барои муаллими деҳот ин кор душвор нахоҳад буд, вале барои муаллими шаҳр баъзе душвориҳо вуҷуд дорад. Агар бо мисоли зинда нишон додани материали шарҳдодашаванда имконнопазир бошад, бояд аз дигар воситаҳо истифода намуд. Масалан, схема ё расмҳо тартиб дода, дар тахтаи синф нишон дода шаванд;

6) аз мавҷуд будани воситаҳои таълим. Воситаҳои аёнӣ дар интихоби усули таълим нақши бузург мебозанд. Чунин мешавад, ки бидуни он маводи навро шарҳ додан ғайриимкон аст.Муаллим бояд маҳорати касбии худро мунтазам такмил дода, доираи усулҳои истифодашударо васеъ ва дар амал татбиқ намояд. Дар акси ҳол натиҷаҳои дилхоҳ ба даст оварда намешаванд. Дар хотир доштан хеле муҳим аст, ки усулҳоро якҷоя истифода бурдан лозим аст, зеро танҳо як усул барои иҷрои вазифаҳои таълимӣ имкон намедиҳад. Ба сифати далел суханони Ю.К. Бабанскийро ёдовар кардан мумкин аст. Ӯ дар яке аз китобҳои худ «Интихоби усулҳои таълим дар мактаби миёна» дар бораи проблемаи методикаи таълим андешаронӣ намуда, гуфтааст: «Муаллим аз чанд ҷиҳат бояд системаи усулҳои таълимро (дарки гносеологӣ ва мантиқӣ) омӯхта бошад. Дар ҳамин маврид ӯ метавонад хонандагонро ба таълим ҷалб кунад ва ба мақсади гузоштаи худ расад» [5, с. 125].

Дар масъалаи дидактикӣ доир ба ин мавзуъ ақидаи ягона вуҷуд надорад. Аз ин рӯ, якчанд намудҳои таснифоти усулҳои таълимро фарқ кардан мумкин аст.

Масалан, усулҳои таълим аз рӯйи гурӯҳбандӣ ба ду қисм ҷудо шуда метавонанд:

1. Усули дониши тайёр. Дар ин маврид хонандагон маълумотеро, ки муаллим пешниҳод намудааст, дарк мекунанд, ба ёд меоранд ва аз худ мекунанд.

2. Усули тадқиқот. Он ба мустақилона омӯхтани маводи таълимӣ ва аз худ кардани дониш нигаронида шудааст.

Дар гузашта ба усули тадқиқот низ таваҷҷуҳ зоҳир мегардид. Он усули беҳтарин ҳисобида мешуд ва ба ҳама усулҳои дигари таълим муқобил гузошта мешуд. Дар ниҳоят, ин таснифот мавқеи худро гум кард. Кӯшиши тасниф кардани усулҳои таълимро муҳаққиқи гурҷӣ Д.О. Лоркипанидзе низ амалӣ кардааст. Ба андешаи ӯ, усулҳои таълимро метавон ба шифоҳӣ, кор бо китоб, хаттӣ ва машқҳои таълимию амалӣ тақсим кард. Онҳо ба чунин сарчашмаҳо, аз қабили китоб, адабиёти илмӣ, сухани муаллим, фаъолияти амалии хонандагон, мушоҳидаҳо, тадқиқотҳо такя мекарданд [19, с.135].

Бархе аз олимон аз рӯйи сарчашмаҳои донишашон усулҳоро ба се гурӯҳ ҷудо мекунанд:1) шифоҳӣ;2) визуалӣ;3) амалӣ.

Таҳиякунандагони ин таснифот Е.И.Голант, С.Г. Шаповаленко, Н. Верзилин мебошанд. Аз сабабе ки ин усул сода ва дастрас буд, он хеле паҳн гардид. Новобаста аз он усули мазкур шуҳрат пайдо накард. Яке аз олимоне, ки бо ин усул розӣ набуд, Р.Г.Лемберг мебошад. Ба ақидаи ӯ, ҷузъи асосии фаъолияти маърифатӣ образ мебошад. Дар навбати худ, амалия на танҳо манбаи дониш, балки меъёри хақиқат ҳам мебошад [8, с.136].

Агар мо ҳамаи усулҳои гузаштаро ба пуррагӣ дида бароем, онро ба таври возеҳу мушаххас идеалӣ гуфтан ғайриимкон аст. Зеро ҳар як усул камбудиву норасогиҳои худро дошта метавонад. Аммо сухан дар бораи он меравад, ки кадом усулро мо самаранок истифода бурда метавонем. Усули дигари таълим, аз тарафи муҳаққиқон И.Я. Лернер ва Л. Я. Скаткин тавзеҳ дода шудааст. Ба ақидаи ин олимон, усулҳои таълим роҳҳои ташкили фаъолияти маърифатии хонандагон буда, бо ёрии онҳо дар раванди таълим дониш, малака ва маҳорати хонанда ба даст оварда мешавад. Ҳамин тариқ, онҳо ҳамаи усулҳоро ба чор категория тақсим мекунанд [8, с.137].

1. Усули тавзеҳӣ ва тасвирӣ. Ин усул, пеш аз ҳама, бо азхудкунии донишҳои тайёр алоқаманд аст. Ин донишро муаллим ба хонандагон дар шаклҳои гуногун мерасонад ва онҳо мутаносибан ин донишро дубора тавлид мекунанд.

2. Усули муаммогузорӣ. Дар ин сурат хонандагон дар муҳокима ва ҳалли масъалаҳои гуногуни таълим фаъолона иштирок мекунанд. Ин масъалаҳоро худи муаллим бо мақсадҳои маърифатӣ ба миён мегузорад.

3. Усули тадқиқот. Дар ин ҷо масъаларо худи толибилмон ҳал мекунанд. Муаллим бошад, нақши ташкилотчиро мебозад.

4. Усули ҷустуҷӯи қисман. Ин дар муқоиса бо усули тадқиқотӣ дастрастар ва содатар аст. Бо ёрии он хонандагон дар марҳилаҳои алоҳида дониш, малака ва махорат ба даст меоранд, ки онро унсурҳои чараёни маърифати илмӣ меноманд. Ин кор тавассути хусусиятҳои эҷоди фарзияҳо, тавассути мушоҳида ё ҳалли масъалаҳои мантиқӣ ба даст оварда мешавад.

Ба ақидаи муаллифони зикргардида, усулҳои таълим дар фаҳмиши анъанавии онҳо зуҳури берунии усулҳои номбаркардаи онҳост. Ба ибораи дигар, усули фаҳмондадиҳӣ-иллюстративӣ намоиш, лексия, ҳикоя, суҳбат, машқҳои хаттӣ, кор бо китобҳои дарсӣ ва ғайра мебошад. Дар мавриди усули масъала бошад, он ба пешниҳоди далели омӯзгор, маълумоте, ки аз китоби дарсӣ ё китоби илмӣ омӯхта шудааст, экскурсияҳо ва намоишҳо мувофиқат мекунад. Усули тадқиқот барои мушоҳидаҳо, таҷрибаҳо, тартиб додани нақшаҳо, ҳалли масъалаҳои маърифатӣ, тарҳрезӣ ва ғайра мувофиқ аст.

Аммо ин нуқтаи назар низ мавриди танқид қарор гирифтааст. Баъзе муҳаққиқон чунин мешуморанд, ки он масъалаи дидактикии таснифоти усулҳои таълимро ҳал намекунад. Муаллифи китоби дарсии «Асосҳои дидактика» В.Р. Есипов чунин изҳори ақида мекунад: «Мушкилоти методикаи таълимро проблемаи моҳияти раванди кори маърифатии хонандагон ҳангоми таълим иваз мекунад» [8,с.139].

Вобаста ба ин, баъзе муҳаққиқон истифодаи чунин тақсимоти усулҳои таълимро пешниҳод мекунанд: шифоҳӣ, аёнӣ, амалӣ. Аммо бояд қайд кард, ки ҳамаи ин усулҳо дар якҷоягӣ ё дар таркиби гуногун истифода бурда мешаванд.

Таснифи дигари усулҳои таълимро И.Я. Лернер ва М. Скаткин пешниҳод намудаанд:маълумот ва иҷроиш;фаҳмондадиҳӣ;ҷустуҷӯи маълумот;ҳавасмандгардонии тадқиқот.

Таснифоти дигар мавҷуд аст, ки аз рӯйи он усулҳои таълим ба се гурӯҳи калон тақсим карда мешаванд:1) усулҳои ташкил ва амалӣ намудани фаъолияти таълимӣ ва маърифатӣ; 2) усулҳои ҳавасмандгардонии фаъолияти таълимӣ ва маърифатӣ. Он вазифаҳои муҳимтарини танзими раванди таълим, инчунин фаъолсозии раванди маърифатӣ, ихтиёрӣ ва эмотсионалиро таъмин мекунад;3) усулҳои назорат ва худидоракунии самаранокии раванди таълим. Онхо ба муаллим барои назорат кардан аз болои кори хонандагон ёрӣ мерасонанд. Ҳар яке аз ин усулҳо ҳамкории зичи байни хонандагон ва муаллимро тақозо менамояд. Маълум мешавад, ки кобилияти ташкилотчигии муаллим дар баробари худташкилкунии худи талабагон нақши калон мебозад. Муаллим бояд доимо талабагонро ҳавасманд намояд. Назорати муаллим ва худидоракунии хонандагон бо ҳам зич алоқаманданд ва фаъолияти ҳамдигарро муайян менамоянд. Ин гуна муносибати касбӣ ба методикаи таълим ба ақидаи бархе аз муҳаққиқон бо гуногунрангии онҳо ва бо имконпазирии пурра шудани роҳҳои нави омӯзиш алоқаманд аст.

Ҳар як гурӯҳи усулҳои таълимро ба зергурӯҳҳо низ тақсим кардан мумкин аст. Дар гурӯҳи якум (усулҳои ташкил ва татбиқи фаъолияти тарбиявию маърифатӣ) усулҳои идрокӣ ё усулҳои ташкил ва татбиқи дарки сенсории иттилооти таълимӣ баррасӣ мешаванд. Ба зергурӯҳи дуюм усулҳои мантиқӣ, ё тавре ки онҳоро низ меноманд, усулҳои ташкил ва амалисозии фаъолияти равонии дорои хусусияти индуктивӣ, дедуктивӣ ва дигарро дар бар мегирад. Зергурӯҳи сеюм аз усулҳои маърифатӣ иборат аст. Усулҳои идоракунӣ дар таълим, ё ба иборaи дигар, усулҳои фаъолияти таълимӣ-амалии назоратшаванда ва мустақилона дохил мешаванд.

Дар бораи усулҳои ҳавасмандкунӣ сухан ронда, якчанд зергурӯҳҳоро ҷудо кардан мумкин аст. Яке аз омилҳои асосии ҳавасмандгардонии хонандагон ин аввалан шавқу ҳаваси маърифатӣ, дуюм, мавҷудияти вазифа дар раванди таълим мебошад. Ҳамин тариқ, ду зергурӯҳи зеринро фарқ кардан мумкин аст:

- усулҳои ташаккули шавқ ба омӯзиш;
- усулҳои инкишоф додани вазифаю масъулият дар таълим.

Ба ғайр аз усулҳои дар боло зикршуда усулҳои мушаххасе низ ҳастанд, ки ба азхудкунии донишу малака ва иҷрои вазифаи ташаккули шавқу завқи маърифатӣ нигаронида шудаанд. Ин методҳо усулҳои зеринро дар бар мегиранд:

- бозиҳои маърифатӣ;
- мубоҳисаҳои таълимӣ;
- эҷод кардани ҳолатҳои таҷрибаҳои эҳсосӣ ва ахлоқӣ, инчунин фароғатӣ, такя ба таҷрибаи ҳаёти қаблӣ ва навоварии маърифатӣ.

Дар робита ба ташаккули ангезаҳои уҳдадорӣ ва масъулият, усулҳои зеринро метавон мансуб донист:

- боварии хонандагон дар бораи то кадом андоза муҳим будани мавзуи дарс;
- муваффақияти таълим ба риояи қоидаҳои талаботи худи омӯзгор вобаста аст;
- машқ ва омӯзиш;

- овардани мисолҳо;
- ташкили муошурати дастгирикунанда.

Назорат ва худтанзимкунӣ усулҳои зеринро дар бар мегиранд:

- назорати шифоҳӣ;
- назорати хаттӣ;
- назорати лабораторӣ ва амалӣ;
- назорати барномавӣ ва ғайрипрограммавӣ.

Интихоби ин ё он усули таълим аз он вобаста аст, ки ҳадафи таълим чист. Масалан, таълимоти асрҳои миёнаро гирем. Мазмуни асосии он аз хондан, аз ёд кардан ва тарҷумаи матнҳои китобҳои муқаддас ва догмаҳои гуногун иборат буд. Аз ин сабаб дар хонандагон донишҳои пассивро инкишоф медоданд. Дидактикаи муосир аз ин усул комилан даст кашидааст. Акнун аз хонанда талаб карда мешавад, ки порчаҳои азими матнро беҳуда аз худ накунад, балки эҷодкорона ва бошуурона омӯхтани маводи дарсӣ, инчунин қобилияти таҳлили онро омӯзад.

Дар маҷмуъ, дар системаи муносибатҳои усули таълими муосир омӯзгор раванди дарсро бар асоси мавзуъ ва шакли таҳсил муайян менамояд. Аммо барои интихоби дуруст омилҳои муайян бояд ба назар гирифта шаванд. Якчанд намуди таснифоти усулҳои таълимро ҷудо кардан мумкин аст: онҳо аз нуқтаи назари фаъолияти таълимӣ, мувофиқи манбаъҳои дониш, аз рӯйи вазифаҳои дидактикӣ, инчунин аз рӯйи дараҷаи мустақилияти хонандагон вобаста мебошанд.

Ҳоло дар мактабҳои таҳсилоти ҳамагонӣ усули таълими шифоҳӣ, аёнӣ, амалӣ инчунин, аз бозиҳои дидактикӣ, методҳои масъалавӣ, таълими нармафзор ва компютерӣ, таълими фосилавиро низ истифода мебаранд. Бояд қайд намуд, ки масъалаи таснифоти усулҳои таълим хеле мураккаб буда, аз тарафи олимони соҳа пурра ва мукаммал гардида истодаанд.

Муқарриз: *Тошзода Савриддин* – мудири кафедраи умумидонишгоҳии педагогикаи ДМТ

АДАБИЁТ

1. Ангеловски К. Учителя и инновации: Книга для учителя: Пер. с македон / К.Ангеловски. - М., 1991.
2. Бабанский Ю.К. Проблемы повышения эффективности педагогических исследований: Дидактический аспект / Ю.К. Бабанский. - М., 1982.
3. Бабанский Ю.К. Выбор методов обучения в средней школе / Ю.К. Бабанский. - М., 1989.
4. Бабкина Н.В. Использование развивающих игр и упражнений в учебном процессе / Н.В. Бабкина //Начальная школа. - 1998 - №4. -С. 28.
5. Басов М.Я. Избранные психологические произведения / М.Я. Басов. М., 1975.
6. Бордовская Н.В. Педагогика: Учебник для вузов / Н.В.Бордовская, А.А. Реан. – СПб.: Питер, 2000.
7. Бюлер К. Духовное развитие ребенка / К. Бюлер. -М., 1975.
8. Волохова Е.А. Дидактика. Конспект лекций / Е.А.Волохова, И.В. Юкина –Ростов на /Д: Феникс, 2004. – 288 с.
9. Глушко А.И. Компьютерный класс в школе / А.И. Глушко // Информатика и образование. – 1994. - №4.
10. Гросс К. Душевная жизнь ребенка / К. Гросс. - Киев, 1916.
11. Истомина Н.Б. Развивающее обучение / Н.Б. Истомина //Начальная школа. – 1996. - №12. - С.110.
12. Каптерев П.Ф. Детская и педагогическая психология / Авт. вступ. ст. коммент. и сост. Н.С. Лейтес; Акад. пед. и соц. наук, моск. психол. – соц. ин-т. – М., 1999. - 331 с.
13. Кумунжиев К.В. Когнитивные основы развивающего обучения. Рукопись / К.В. Кумунжиев. - Ульяновск,1997.
14. Лецких Л.А. Развивающий кокон в системе Эльконина – Давыдова – Репкина / Л.А. Лецких //Начальная школа. – 1997. – №3. -С.91.
15. Лихачев Б. Педагогика. Курс лекций / Б. Лихачев. - М.: Прометей, 1992.
16. Лопатченко А.А. Поиск пути // Педагогический поиск / А.А. Лопатченко. – Сарань, 1992. – С.88.
17. Макаренко А.С. Педагогические сочинения / Педагогические сочинения. Том 8 / А.С. Макаренко. Сост. М.Д. Виноградова, А.А. Фролов. – М.: Педагогика, 1986. – 336 с.

18. Педагогика. Под ред. П. И. Пидкасистого. -М.: Педагогическое общество России, 1998.
19. Педагогика. Под ред. Ю. К. Бабанского. -М.: Просвещение, 1983.
20. Педкасистый П.И. Искусство преподавания: Первая кн. учителя / Пед. о-во России. – 2-е изд. / П.И. Педкасистый. – М.: ПО России, 1992. – 210 с.
21. Савин Н. В. Педагогика / Н. В. Савин. - М.: Просвещение, 1978.
22. Селевко Г.К. Современные образовательные технологии: Учебное пособие для педагогических вузов и ин.-тов повышения квалификации / Г.К. Селевко. – М.: Народное образование, 1998. – 256 с.
23. Сластенин В. А. Педагогика: Инновационная деятельность / В. А.Сластенин, Л. С. Подымова. - М., 1997.
24. Смирнов С. А. Педагогика: педагогические теории, системы, технологии / С. А. Смирнов и др.. -М.: Академия, 1999.
25. Ушинский К.Д. Избр. пед. соч. – Т.П / К.Д. Ушинский. – М., 1939. – 268 с.
26. Харламов И. Ф. Педагогика / И. Ф. Харламов. - М.: Высшая школа, 1990.
27. Шутая А.И. Лекция – парадокс // Педагогический поиск / А.И. Шутая. -Сарань, 1992. - С.25.
28. Шутая А.И. Опорные конспекты на уроке //Педагогический поиск / А.И.Шутая. - Сарань, 1992. -С. 28.
29. Яковенко Н.П. Использование средств наглядности и занимательного материала на уроках русского языка / Н.П. Яковенко //Начальная школа. – 1997. - №3. -С.81.

МЕТОДИКАИ ТАЪЛИМИ МУОСИР ДАР РАВАНДИ ДАРС

Мақолаи илмӣ ба масъалаи методикаи таълими муосир дар раванди дарс бахшида шуда, дар он усулҳои таълими муосир аз тарафи муҳаққиқ таҳлил ва баррасӣ карда шудаанд. Қайд гардидааст, ки усули таълим яке аз ҷузъҳои асосии раванди таълим буда, аз он сифатнокии дарс вобастагӣ дорад. Гуфта мешавад, ки агар омӯзгор дар фаъолияти худ усулҳои гуногунро истифода набарад, он гоҳ ҳадаф ва вазифаҳои таълимро амалӣ кардан ғайриимкон хоҳад буд. Дар ҳоли ҳозир ба инкишофи қобилияти эҷодии хонандагон, талаботи маърифатӣ ва хусусиятҳои ҷаҳонбинии онҳо диққат додан лозим аст, қайд менамояд муаллифи мақола. Чанд усулҳои тадқиқшудаи олимони соҳаи педагогика низ мавриди омӯзиш ва таҳлил қарор гирифтаанд. Масалан, аҳамияти усулҳои таълимро аз нуқтаи назари А.В. Луначарский муҳаққиқ шарҳ додааст: «таъсирнокии таълим вобаста ба он аст, ки то кадом андоза хонанда муҳити синф ва раванди дарсро қабул кардааст. Чи қадаре ки хонанда ба муҳит мутобиқ карда шавад, ҳамон қадар натиҷаи дилхоҳро ба даст овардан мумкин аст, ки он бо усули таълим зич алоқаманд аст. Бояд таълиму тарбия дар раванди дарс бо назардошти хусусиятҳои психологии хонандагон такя ба усулҳои муосир роҳандозӣ карда шавад». Методикаи таълими муосирро системаи усулҳо низ номидан мумкин аст, ки дар мақолаи илмии мазкур таҳлил карда шудааст.

Калидвожаҳо: методика, усули таълим, омӯзгор ва хонанда, хусусиятҳои равонӣ, қобилият, ҳавасмандкунӣ, вазифаҳои таълим, дидактикаи муосир, рушди педагогика, ҳолатҳои эмотсионалӣ.

СОВРЕМЕННЫЕ МЕТОДЫ ОБУЧЕНИЯ В ПРОЦЕССЕ УРОКА

Научная статья посвящена проблеме современных методов обучения и их анализу. Отмечено, что метод обучения является одной из основных составляющих учебного процесса и от него зависит качество урока. Говорят, что если учитель не использует в своей работе разные методы, то реализовать цели и задачи обучения будет невозможно. В настоящее время большое внимание следует уделять развитию творческих способностей учащихся, их познавательных потребностей и особенностей их мировоззрения, считает автор статьи. Также были изучены и проанализированы несколько исследованных методов ученых-педагогов. Например, значение методов обучения А.В. Луначарский поясняет: «Эффективность обучения зависит от того, насколько хорошо ученик воспринимает классную среду и процесс обучения». Чем больше ученик адаптируется к окружающей среде, тем больше может быть достигнут желаемый результат, что связано с методом обучения. Воспитание в учебном процессе должно основываться на современных методах с учетом психологических особенностей учащихся. Методику современного обучения также можно назвать системой методов, которая более наглядно проанализирована в данной научной статье.

Ключевые слова: методика, методы обучения, учитель и ученик, психологические особенности, способности, мотивация, учебные задачи, современная дидактика, педагогическое развитие, эмоциональное состояние.

MODERN LEARNING METHODS IN THE LESSON PROCESS

The scientific article is devoted to the problem of modern teaching methods in which the methods of modern teaching are analyzed and discussed by the researcher. It is noted that the teaching method is one of the main components of the educational process and the quality of the lesson depends on it. They say that if the teacher does not use different methods in his work, then it will be impossible to realize the goals and objectives of teaching. At present, much attention should be paid to the development of students' creative abilities, their cognitive needs and the peculiarities of their worldview, the author of the article believes. Also, several researched methods of educational scientists were studied and analyzed. For example, the importance of teaching methods from the point of view of A.V. Researcher Lunacharsky

explains: “The effectiveness of teaching depends on how well the student perceives the classroom environment and the learning process. The more the student adapts to the environment, the more the desired result can be achieved, which is related to the teaching method. Education in the educational process should be based on modern methods, taking into account the psychological characteristics of students. The methodology of modern education can also be called a system of methods, which is more clearly analyzed in this scientific article.

Key words*:* methodology, teaching methods, teacher and student, psychological characteristics, abilities, motivation, learning tasks, modern didactics, pedagogical development, emotional states.

Маълумот дар бораи муаллиф: Умарова *Рухшона Рустамхоҷаевна* **-** Муассисаи давлатии таълимии "Донишгоҳи давлатии Хуҷанд ба номи академик Бобоҷон Ғафуров", омӯзгори кафедраи умумидонишгоҳии фалсафа. **Суроға:** 734700, Ҷумҳурии Тоҷикистон, шаҳри Хуҷанд, хиёбони Мавлонбеков, 1. Телефон: **92 555 55 53.**

Сведение об авторе: ***Умарова Рухшона Рустамходжаевна*** – Государственное образовательное учреждение «Худжандский государственный университет имени академика Бободжона Гафурова», преподаватель общеуниверситетской кафедры философии. А**дрес:** 734700, Республика Таджикистан, город Худжанд, проспект Мавлонбекова, 1.Телефон: **92 555 55 53.**

Information about the author: -***Umarova Ruhshona Rustamkhodjaevna*** - State educational institution "Khudzhand state university named after academician Bobodzhon Gafurov", lecturer at the University Department of Philosophy. **Address:** 734700, Republic of Tajikistan, Khujand city, Mavlonbekov Avenue 1. Phone: **92 555 55 53**.

УДК:372.851

НАҚШИ АМСИЛАСОЗӢ ДАР ТАШАККУЛИ ҶАҲОНИ ЗЕҲНИИ ХОНАНДАГОНИ ХУРДСОЛ ВОБАСТА БА ҲАЛЛИ МАСЪАЛАҲОИ МАТНӢ АЗ МАТЕМАТИКА

Абдуллоев Д.А.
Донишгоҳи давлатии Кӯлоб ба номи А. Рӯдакӣ

Инкишофи тафаккури мантиқӣ бевосита бо ҳалли масъалаҳо алоқаманд аст. Ҳалли масъала на танҳо тафаккури хонандагонро инкишоф медиҳад, балки шавқу рағбати онҳоро ба раванди ҳалли масъала бедор мекунад, инчунин ба ташаккули сифатҳои шахсӣ, аз қабили матонат, устуворӣ ва дақиқнигорӣ мусоидат менамояд. Масъалаҳои матнӣ ҳамчун воситаи таълим, тарбия ва инкишофи шуури хонандагон хизмат мекунанд.

Ҳалли ҳар як масъалаи матнӣ раванди мураккаби фаъолияти рӯҳӣ мебошад. Объектҳо ва равандҳои воқеии масъала чунон гуногун ва мураккабанд, ки роҳи беҳтарини омӯзиши онҳо аксар вақт сохтан ва омӯхтани амсила ҳамчун воситаи тавонои маърифатӣ мебошад.

Масъалаҳои матнии амсилаҳои шифоҳӣ як падидаи муайян (вазъият, раванд) мебошанд. Барои ҳалли ин масъала онро ба забони амалҳои математикӣ тарҷума кардан, яъне амсилаи математикии онро сохтан лозим аст [10, с. 118].

Амсилаи математикӣ тавсифи раванди воқеӣ дар забони математикӣ мебошад. Дар раванди ҳалли масъалаҳои матнӣ се марҳилаи амсиласозии математикӣ мавҷуд аст:

Марҳилаи 1. Тарҷумаи шартии масъала ба забони математикӣ: дар ин ҳолат маълумоти барои ҳалли зарурӣ интихоб карда мешавад ва усулҳои математикӣ робитаи байни онҳоро тавсиф мекунанд.

Марҳилаи 2. Амсиласозии дохилӣ (яъне дарёфти арзиши ифода, иҷрои амал, ҳалли масъала).

Марҳилаи 3. Тафсир, яъне тарҷумаи ҳалли бадастомада ба забоне, ки дар он масъалаи матнӣ таҳия карда мешавад.

Мушкилоти асосӣ дар раванди ҳалли масъалаҳои матнӣ аз математика тарҷумаи матн аз забони табиӣ ба забони математикӣ, яъне марҳилаи 1-и амсиласозии математикӣ мебошад.

Мушкилоти матни масъала забони табиӣ мебошанд; он ҷанбаи миқдории раванд ё ҳодисаро тавсиф мекунад ва барои дарёфти қимати номаълуми миқдори муайян мувофиқи дигар хусусиятҳои маълум талаб карда мешавад [15, с. 57].

Мақсади мо такмил додани азхудкунии саволҳои назариявии ба барнома дохилшуда, омӯзонидани татбиқи донишҳои назариявӣ дар амал ва ташаккули тафаккури мантиқии хонандагон мебошад. Назари Н.Б. Истомина бар он аст, ки хонандаи хурдсол дар раванди ҳалли масъалаҳо малакаҳои зеринро ташаккул дода метавонад: интихоби маълумот ва номаълум, шарту саволҳо, муносибати байни онҳо, хулоса баровардан, тақлид кардан, санҷидани натиҷа ва ғ. Фаъолияти ҳалли масъалаҳои матнӣ марҳилаҳои зеринро дар бар мегирад: таҳлили масъала, дарёфт ва таҳияи нақшаи ҳалли масъала, татбиқи нақшаи ҳалли масъала ва санҷиши ҳалли масъала. Нақшаи ҳалли масъалаҳои матниро ба таври нақшавӣ чунин тасвир кардан мумкин аст (расми 1).

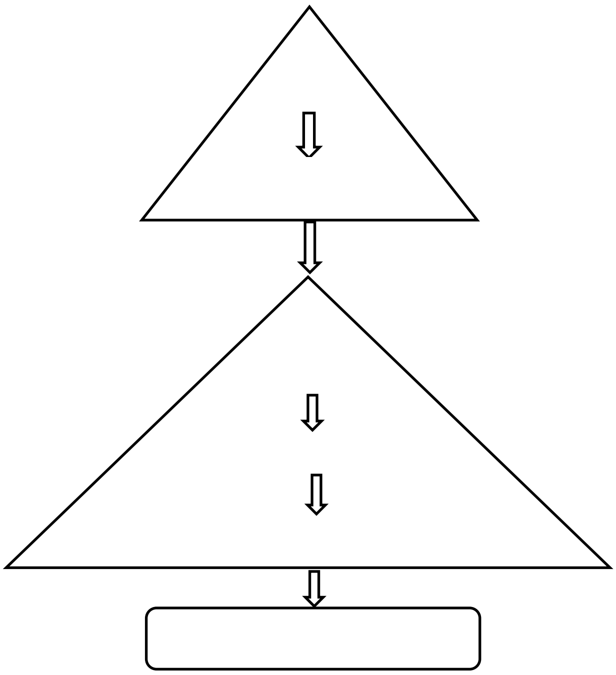

Барои мустақилона ҳал намудани масъалаҳо хонанда бояд намудҳои гуногуни амсилаҳоро аз худ намояд, тарзи интихоби амсилаи ба масъалаи пешниходшуда мувофиқро омӯзад ва аз як амсила ба амсилаи дигар гузарад. Вазифаи омӯзгорон аз он иборат аст, ки ба хонандагон дар татбиқи усули амсиласозӣ, ки барои вазифаи мушаххас мувофиқтар аст, дидани муносибат байни маълумот ва маълумоти зарурӣ, пайдо кардани роҳҳои ҳалли гуногуни масъала (агар имконпазир бошад), муносибатҳои пинҳонӣ, ки дар матни масъала равшан инъикос наёфтаанд, кумак расонад [2, с. 134].

Ба андешаи мо, аз ҳама нуқтаҳо амсилаи муваффақтарин диаграммаи нақшавӣ ва камтар муваффақтарин ёддошти кӯтоҳ бо калимаҳои истинодист. Тасвири хуб иҷрошуда тамоми муносибатҳои дар супориш баррасишударо дақиқтар инъикос мекунад. Мутаассифона, ин амсила барои ҳама вазифаҳо мувофиқ нест. Одатан, пас аз таҳлили масъала ба хонандагон супориш дода мешавад, ки барои худ як амсилаи мувофиқро интихоб кунанд ва ҷиҳатҳои мусбат ва манфии амсилаи мушаххасро пайдо кунанд. Ҳамчунин, барои инкишоф додани қобилияти тақлид кардани масъала шумо метавонед усулҳои зеринро истифода баред:

1) Рӯйхати кӯтоҳи масъаларо бо истифода аз калимаҳои калидӣ тартиб диҳед (расм, диаграмма, ҷадвал ва ғ.). Ин усул бештар дар синфҳои ибтидоӣ истифода мешавад.

2) Интихоби расму, диаграммаҳо барои вазифаҳои гузошташуда.

3) Ислоҳи хатогиҳо.

4) Дар асоси ёддошти хурд супориш тартиб додан (калимаҳои калидӣ, расм, диаграмма, ҷадвал).

5) Аз матнҳои пешниҳодшуда матни мувофиқро интихоб кардан.

6) Мутобиқати мувофиқ эҷод кардан - "трекҳо" -ро аз матн ба тасвир дар диаграмма интиқол додан [12, с. 59-66].

Истифодаи усулҳои амсиласозӣ дар синфҳои ибтидоӣ бисёр масъалаҳои педагогиро ҳал мекунад. Вақте ки хонандагон амсилаҳои гуногун эҷод мекунанд, усули амсиласозӣ фаъолияти маърифатиро фаъол карда, фаъолияти ҳамаҷонибаи тарбиявиро ташкил медиҳад. Бо таъини алгоритми ҳалли масъала маълум гардид, ки яке аз муҳимтарин марҳилаҳои ҳалли масъалаи амсиласозии матн баррасии муфассалтари ин масъала

мебошад. Дар ин маврид, дар таълим истифода бурдани ҳайкалтарошӣ аҳамияти зиёд дорад. Усули амсиласозӣ ба усулҳои асосии тадқиқоти илмӣ дохил карда шудааст. Ин усул ҳаматарафа буда, дар ҳамаи илмҳо, дар ҳамаи марҳалаҳои таҳқиқоти илмӣ татбиқ карда мешавад. Усули пешниҳодшуда имкон медиҳад, ки омӯзиши масъала одӣ ва ноаён бошад - чунон намоён ва ба назар намоён, ба чизи шинос ношинос, яъне як падидаи мураккаби воқеият барои омӯзиши ҳамаҷониба ва муфассал дар таълими математика мебошад. Аз ин бармеояд, ки истифодаи амсилаву усулҳои амсиласозӣ дар таълими математика, ба ақидаи аксари олимони муосир, барои баланд бардоштани сатҳи назариявии илм ва амалияи таълим аҳамияти хосса дорад.

Амсиласозӣ ба амсилаҳо асос ёфтааст. Тафсирҳои гуногуни ин мафҳум аз диди муҳаққикон чунин аст: Ба гуфтаи Н.Г. Салмина, амсила як объекти ба таври сунъӣ сохташудаест, ки ҷойи объекти воқеиро иваз мекунад ва шумораи маҳдуди хосиятҳои онро дар бар мегирад [8, с. 19].

Методҳои амсиласозиро таҳқиқотчиён ба таври мухталиф шарҳ додаанд. Масалан, В. Стофф амсилаҳоро бо асосҳои гуногун тасниф мекунад. Дар амалияи таълими ибтидоӣ, ба ақидаи ӯ, аз рӯйи шакли пешниҳод тасниф кардани амсилаҳо ҷолиб аст. Чунин амсилаҳоро фарқ мекунанд:

а) Воқеӣ. Чунин амсилаҳо хусусиятҳои геометрӣ ва физикии объектро такрор мекунанд (дастурҳои визуалӣ, амсилаҳо ва ғ.). Онҳо аз мавод сохта шудаанд. Хусусияти фарқкунандаи чунин амсилаҳо дар он аст, ки онҳо ба таври воқеӣ вуҷуд доранд. Амсилаҳои моддии беҳаракат ва динамикӣ (амалкунанда, ҳаракаткунанда) мавҷуданд.

б) Беҳтарин. Ин амсилаҳо дар бораи хосиятҳо ва ҳолати объектҳо, равандҳо, падидаҳо ва муносибати онҳо бо ҷаҳони беруна маълумот медиҳанд.

Беҳтарин амсилаҳо, ба гуфтаи В. Кормандон ба се гурӯҳ тақсим мешаванд:

1) тавсифӣ: амсилаҳои тавсифӣ тасвирҳо, харитаҳо ва диаграммаҳоро дар бар мегиранд, ки сохтор ё дигар хусусиятҳои объекти тақлидшударо дар шакли визуалӣ ифода мекунанд;

2) рамзӣ: амсилаҳои рамзӣ сабти хосиятҳо ва намунаҳои объектҳо бо истифода аз аломатҳои забони сунъӣ (масалан, математикӣ) мебошанд.

3) хаёлӣ: амсилаҳои психологӣ тасвирҳои хаёлии падидаҳо, равандҳо ва ашёҳо мебошанд. Чунин амсила инъикоси хосиятҳои объекти моделшуда мебошад [6, с. 38].

Амсилаҳои забони математикӣ (онҳо низ амсилаҳои математикии масъала мебошанд) ҳалли масъалаҳоро бо истифода аз амалҳо, ифода, сохтани муодилаҳо ё системаи муодилаҳо ва нобаробарӣ дар бар мегиранд. Ҷадвалҳо як навъ қолаб мебошанд, ки ба стенография монанданд. Чунин модел ҳамчун шакли таҳлили масъала ва ҳамчун воситаи асосии ҳалли масъала, инчунин барои дарёфти нақшаи ҳалли масъала ва татбиқи он амал мекунад. Мафҳуми «амсиласозӣ» дар математикаи синфҳои ибтидоиро муҳаққиқон ба таври мухталиф шарҳ додаанд.

А.П. Ҷазо раванди амсиласозиро ҳамчун сохтан ва истифодаи модел муайян мекунад. Г.А. Степаненко амсиласозиро усули шинохти сифатҳои объекти мавриди таваҷҷуҳ бо истифода аз амсилаҳо медонад. Дар ин ҷо амсиласозӣ амалия бо амсилаҳо барои омӯхтани сифатҳо ва хусусиятҳои инфиродии объект мебошад [1, с. 147].

Ба назари мо, тафаккури хонандаи хурдсол вақте инкишоф меёбад, ки дар раванди таълим схемаҳо ва амсилаҳои гуногун, ки хусусиятҳо ва робитаҳои пинҳонии ашёро дар шакли визуалӣ ва дастрас барои ӯ эҳё мекунанд. Таҳқиқотчӣ бар ин назар аст, ки усули амсиласозӣ дар мактаби муосир ба рушди чунин вазифаҳои маърифатии универсалӣ, аз

ҷумла, амалиёти мантиқӣ, рамзгузорӣ ва рамзкушоии иттилоот, системасозӣ ва ба низом даровардани дониш, тарҷума аз шифоҳӣ ба забони рамзӣ мусоидат мекунад.

Амсиласозӣ барои таҳияи усулҳои умумии ҳалли масъалаҳо ҳамчун амалияи универсалии таълимӣ, ки қариб дар ҳама фанҳо амалӣ карда мешавад, аҳамияти махсус дорад [7, с. 41-44].

Ҳамин тариқ, барои рушди босамари тафаккури мантиқии хонандагони хурдсол дар раванди ҳалли масъалаҳои матнӣ аз математика системаи махсуси масъалаҳоро бо истифода аз воситаҳои гуногуни амсиласозӣ истифода бурдан лозим аст, ки онҳоро ҳам ба раванди таълим ва ҳам дар синфҳои ибтидоӣ дохил кардан мумкин аст. Зиёда аз ин, худи силсилаи супоришҳо бояд хусусиятҳои инфиродӣ ва тафаккури хонандагонро ба назар гирад [14, с. 84-85].

Таҳлили таҷриба имкон дод, ки амсиласозӣ дар таълими ҳалли масъалаҳои матнӣ васеъ истифода бурда шавад. На ҳамеша навъҳои гуногуни амсилаҳо ба хонандагон пешниҳод карда мешаванд, вале азбаски чунин аст, хонандагон аксаран бо амсилаҳо танҳо дар марҳилаи хониш кор мекунанд, вале то андозае дар марҳилаи банақшагирӣ ва ҳалли масъалаҳо кор мекунанд. Хонандагон ҳамеша ба такмили дониши худ машғуланд. Ин далелҳо аҳамияти таҳқиқотро тасдиқ намуда, инчунин имконият медиҳанд, ки шароити моддӣ дар ҷараёни ҳалли масъалаҳои матнӣ аз математика то инкишофи тафаккури мантиқии хонандагон ёрӣ расонад. Таҳлили китобҳои дарсии математика имкон медиҳад, ки дар натиҷаи истифодаи амсилаҳои ёрирасон ҳангоми ҳалли масъалаҳои матнӣ силсилаи машқҳои инкишофи тафаккури мантиқӣ тартиб дода шавад. Ба назари мо, бо ёрии ин система ба динамикаи мусбати таъсири ин машқҳо ба дараҷаи инкишофи тафаккури мантиқии хонандагони хурдсол ноил шудан мумкин аст [3, с. 50].

Мақсади асосии таълими математика бояд ташаккул додани қобилияти тафаккури математикӣ ва аз ин рӯ, мантиқӣ ва бошуурона омӯхтани ҳодисаҳои олами воқеӣ бошад. Татбиқи ин ҳадафро метавон тавассути истифодаи навъҳои гуногуни амсилаҳои ёрирасон дар дарси математика, ҳалли намудҳои гуногуни масъалаҳои матнӣ, мантиқӣ, ғайристандартӣ таъмин кард. Кори омӯзгор дар ин самт имрӯз дар таълими математика на танҳо матлуб, балки ҳатмист. Мавзуи ба хонандагон омӯзонидани ҳалли масъалаҳои матнӣ тавассути амсиласозӣ хеле мубрам аст, зеро барои мактаби муосир эҳёи фаъолияти зеҳнӣ на танҳо аз худ намудани малака, балки ташаккул ва инкишофи онҳо дар раванди таълим вазифаи муҳим мебошад. Хулоса, масъалаи ташаккули малакаи ҳалли масъалаҳои матнии хонандагони синфҳои ибтидоӣ дар тамоми давраи ташаккул ва инкишофи илми педагогӣ аҳамияти муҳимро дорост.

Масъалаҳои матнӣ ҳамчун тавсифи вазъияти муайян дар забони табиӣ бо талаби додани аломати миқдории ҳар як ҷузъи ин вазъият, муқаррар кардани мавҷудият ё набудани ягон робитаи байни ҷузъҳои он ва ё муайян кардани навъи он фаҳмида мешавад. Усули аз ҳама самараноки ҳалли масъалаҳои матнӣ бо истифода аз воситаҳои амсиласозӣ дар шакли диаграммаҳо, расмҳо, ҷадвалҳо амалӣ карда мешавад. Дар ҷараёни ҳалли масъалахои матнӣ қобилияти иҷрои амалиёти таҳлилу синтез, абстраксия ва конкретизатсия машқ карда мешавад; аз рӯйи қиёс ба амал баровардан, мубоҳиса кардан; усулҳои ҳалли масъалаҳои типиро умумӣ гардондан; дар предметҳои реалӣ аломатҳои мафҳумҳои абстрактии математикиро ёфта, аз ин рӯ алоқаи донишҳои назариявии соҳаи математика ва ҳаётро муқаррар намоянд [13, с. 132].

Шароити педагогии инкишофи тафаккури мантиқии хонандагони хурдсол ҳангоми таълими сохтани амсилаҳои ёрирасон дар ҷараёни ҳалли масъалаҳои матнӣ дар математика инҳо мебошанд: рушди тафаккури мантиқии хонандагони синфҳои ибтидоӣ тавассути марҳилаҳои муайян ва тағйироти сифатӣ бо истифода аз амалиёт ва равандҳои

гуногуни равонӣ; ташаккули ҳавасмандии таълимии хонандагони хурдсол дар раванди ҳалли масъалаҳои матнӣ тавассути амсиласозӣ дар дарсҳои математика [4, с. 73].

Камбудии умумии китобҳои дарсиро метавон якрангии сохти супоришҳо арзёбӣ кард: шарт дар шакли баён ифода мешавад ва баъд саволе, ки дар ҷумлаи пурсиш ифода шудааст, меояд. Аломатҳои берунии супориш дар кӯдак ҳангоми таҳлили шароит ва талаботи супориш як қолаби чандирнопазирро ташкил медиҳанд. Гумон меравад, ки аллакай дар синфи 3 қолаби таҳияшуда ба қобилияти хонанда барои ҳалли мустақилонаи масъалаҳо халал мерасонад. Ҳамин тариқ, сарфи назар аз самти қабули умум дар математика барои таълими ҳалли масъалаҳо бо истифода аз амсиласозӣ, муаллифони баъзе китобҳои дарсӣ равишҳои анъанавии пешниҳоди масъалаҳоро нигоҳ медоранд. Супоришҳо маҷмуи машқҳои таълимии мувофиқи амалҳои математикии омӯхташуда мебошанд. Амсиласозӣ ва таҳлили натиҷаҳои бадастомадаро бояд омӯзгор омӯзад. Мавҷудияти амсиласозӣ дар ҷараёни ҳалли масъалаҳои матнӣ имконияти аз нав сохтан, барои хонандагон фаҳмо додани мазмуни ҳар як масъалае мебошад, ки дар курси ибтидоии математика масъалаи дорои дараҷаи абстрактии баланди он мебошад. Мақсади истифодаи амсиласозӣ дар кор оид ба масъалаҳо аз он иборат аст, ки ба хонандагон таълим додани алоқаи мувофиқ байни маълумот ва арзишҳои дилхоҳ дар ҳолатҳои гуногуни ҳаёт, ки дар дарс бо истифода аз амсиласозии сюжетӣ ва раванди ҳалли масъала такрор карда мешаванд, огоҳона пайдо кардан ва барқарор кардан аст.

Ҳамин тариқ, барои рушди босамари тафаккури мантиқии хонандагони хурдсол дар раванди ҳалли масъалаҳои матнӣ аз математика системаи махсуси супоришҳоро бо истифода аз воситаҳои гуногуни амсиласозӣ истифода бурдан лозим аст, ки онҳоро ҳам дар раванди таълим ва ҳам дар корҳои беруназсинфӣ дохил кардан мумкин аст. Илова бар ин, худи системаи вазифаҳо бояд хусусиятҳои инфиродӣ ва тафаккури хонандагони хурдсолро ба назар гирад [11, с. 87].

Муқарриз: ***Мирзоев А.Р.*** **– доктори илмҳои педагогӣ, профессори ДМТ**

АДАБИЁТ

1. Смирнова А.А. Метод варьирования текстовых задач по математике как средство повышения осознанности знаний учащихся начальных классов / А.А. Смирнова, Н.С, Чернышова, Е.В. Милейко // Начальная школа. – 2009. – № 4. – С.57.
2. Истомина Н.Б. Методика обучения математике в начальной школе: Развивающее обучение / Н.Б. Истомина. – Смоленск: Изд-во «Ассоциация XXI век», 2005. – С.105.
3. Казакова А.С. Использование приема моделирования при обучении решению текстовых задач в начальной школе / А.С. Казакова // Современные проблемы естественно-математического образования младших школьников в рамках реализации стандартов второго поколения. – Ярославль, 2015. – С.59-66.
4. Салмина Н.Ю. Имитационное моделирование: учебное пособие / Н.Ю. Салмина. – Томск: Эль Контент, 2012. – С.19.
5. Ожегов С.И. Толковый словарь русского языка / С.И. Ожегов. – М.: OZON.RU, 2015. – С.458.
6. Свечников А.А. Путешествие в историю математики, или Как люди учились считать: Книга для тех, кто учит и учится / А.А. Свечников. – М.: Педагогика-Пресс, 2010. – С.38.
7. Матвеева Н.А. Методические приемы обучения составлению текстовых задач / Н.А. Матвеева // Начальная школа. – 2013. – №6. – С.41-44.
8. Актуальные проблемы методики обучения математике в начальных классах. Под ред. М.И. Моро и др. – М.: Педагогика, 1997.
9. Бантова М.А. Методика преподавания математики в начальных классах / М.А.Бантова, Г.В. Бельтюкова. – М.: Просвещение, 1984.
10. Кульневич С.В. Современный урок/ С.В.Кульневич, Т.П. Лакоценина. -Учитель, 2005.- Часть I.
11. Кукушин В.С. Современные педагогические технологии. Начальная школа. Пособие для учителя / В.С.Кукушин. – Ростов на/Д.: Феникс, 2003.
12. Лысенкова С.Н. Когда легко учиться / С.Н. Лысенкова. – М.: Педагогика, 1985.
13. Люблинская А.А. Учителю о психологии младшего школьника. Пособие для учителя / А.А. Люблинская– М.: Просвещение, 1977.

14. Кулагина И. Ю. Возрастная психология: Развитие ребёнка от рождения до 17 лет: Учебное пособие третье издание / И. Ю. Кулагина. – М.: УРАО, 1997. – 176 с.
15. Лавриненко Т. А. Как научить детей решать задачи: Методические рекомендации для учителей начальных классов / Т. А. Лавриненко. –Саратов: Лицей, 2000.-64 с.

НАҚШИ АМСИЛАСОЗӢ ДАР ТАШАККУЛИ ҶАҲОНИ ЗЕҲНИИ ХОНАНДАГОНИ ХУРДСОЛ ВОБАСТА БА ҲАЛЛИ МАСЪАЛАҲОИ МАТНӢ АЗ МАТЕМАТИКА

Дар мақолаи мазкур муаллиф мафҳуми амсиласозиро ҳангоми ҳалли масъалаҳои матнӣ барои хонандагони хурдсол мавриди таҳқиқ қарор додааст. Амсиласозӣ иваз кардани амалҳо бо объектҳои воқеӣ, амалҳо бо қолибҳои хурдкардашуда, мисолҳо бо ивазкунии графикии онҳо: расмҳо, диаграммаҳо, нақшаҳо, ҷадвалҳо ва амсоли инҳо мебошад. Амсила бояд ба хонандагони хурдсол дар фаҳмидани мундариҷаи масъала, муайян кардани робитаи байни маълумот дар умум ва маълумоти дилхоҳ, дарёфти роҳҳои гуногуни ҳалли масъала, пайдо кардани муносибатҳои нав, ки дар масъала инъикос наёфтаанд, кумак расонад. Ба ақидаи муаллиф, тафаккури хонандагони хурдсол ҳангоми дар раванди таълим истифода бурдани схемаҳо ва амсилаҳои гуногун, ки дар шакли аёнӣ ва дастрас хусусият ва робитаҳои пинҳонии ашёро инъикос мекунанд, инкишоф меёбад. Муҳаққиқ инчунин, бар ин назар аст, ки усули амсиласозӣ дар муассисаҳои таълимии муосир заминаи рушди чунин амалҳои ҳаматарафаи маърифатӣ, аз ҷумла рамзгузорӣ ва рамзкушоии иттилоот, ба низом даровардани дониш, ташаккули тафаккури системавӣ ва ташаккули малакаҳои ҳисоббарорӣ мебошад. Мақсади асосии таълими математика ташаккул додани қобилияти фикрронии мантиқӣ ва тафаккури математикӣ мебошад. Татбиқи ин ҳадафро метавон тавассути истифодаи навъҳои гуногуни амсилаҳои ёрирасон дар ҷараёни омӯзиши математика, ҳалли намудҳои гуногуни масъалаҳои матнӣ, мантиқӣ, ғайриқолабӣ таъмин кард. Кори омӯзгор айни замон ҳамчун ниҳоят зарурӣ арзёбӣ мегардад. Мавзӯи ба хонандагон омӯзонидани ҳалли масъалаҳои матнӣ тавассути амсиласозӣ хеле мубрам аст ва барои ташаккули фаъолияти зеҳнӣ, малака, маҳорат ва рушди донишу ҷаҳони илмии онҳо дар раванди таълим нақши муассир дорад.

Калидвожаҳо: амсиласозӣ, ҷадвалҳо, диаграммаҳо, тафаккур, универсалӣ, рамзкушоӣ, ташаккул, рушд, система, маҳорат, мантиқ.

РОЛЬ МОДЕЛИРОВАНИЯ В ФОРМИРОВАНИИ ИНТЕЛЛЕКТУАЛЬНОГО МИРА МЛАДШИХ ШКОЛЬНИКОВ ПРИ РЕШЕНИИ ТЕКСТОВЫХ ЗАДАЧ ПО МАТЕМАТИКЕ

В данной статье автор исследует понятие моделирования при решении текстовых задач для младших школьников. Моделирование — это замена действий реальными предметами, действий уменьшенными шаблонами, примерами с заменой их графики: рисунков, схем, планов, таблиц и т. д. Модель должна помочь учащимся разобраться в содержании проблемы, выявить связь между общей информацией и искомой информацией, найти различные пути решения проблемы, найти новые отношения, не отражающиеся в проблеме. По мнению автора, мышление младших школьников развивается при использовании ими в процессе обучения различных схем и моделей, которые в наглядной и доступной форме отражают характер и скрытые связи предметов. Исследователь также считает, что метод моделирования в современных образовательных учреждениях является основой для развития такой комплексной познавательной деятельности, как кодирование и декодирование информации, систематизация знаний, формирование системного мышления и развитие вычислительных навыков. Основной целью обучения математике является развитие способности мыслить логически и математически. Реализация этой цели может быть достигнута за счет использования разного рода вспомогательных примеров в процессе обучения математике, решения разного рода текстовых, логических, нестандартных задач. Работа учителя в настоящее время считается необходимой. Тема обучения учащихся решению текстовых задач посредством моделирования очень актуальна и играет важную роль в формировании интеллектуальной деятельности, навыков, умений и развитии их знаний и научного мира в процессе обучения.

Ключевые слова: моделирование, таблицы, схемы, мышление, универсальное, расшифровка, формирование, развитие, система, навык, логика.

THE ROLE OF MODELING IN FORMING THE INTELLECTUAL WORLD OF JUNIOR SCHOOLCHILDREN IN SOLVING TEXT PROBLEMS IN MATHEMATICS

In this article, the author explores the concept of modeling in solving text problems for younger students. Modeling is the replacement of actions with real objects, actions with reduced templates, examples with the replacement of their graphics: drawings, diagrams, plans, tables, etc. The model should help students understand the content of the problem, identify the relationship between general information and the information sought, find various ways to solve the problem, to find new relationships that are not reflected in the problem. According to the author, the thinking of younger schoolchildren develops when they use various schemes and models in the learning process, which in a visual and accessible form reflect the nature and hidden connections of objects. The researcher also believes that the modeling method in modern educational institutions is the basis for the development of such complex cognitive activities as encoding and

decoding information, systematization of knowledge, the formation of systemic thinking and the development of computational skills. The main goal of teaching mathematics is to develop the ability to think logically and mathematically. The realization of this goal can be achieved through the use of various kinds of auxiliary examples in the process of teaching mathematics, solving various kinds of textual, logical, non-standard tasks. The work of a teacher is now considered essential. The topic of teaching students to solve text problems through modeling is very relevant and plays an important role in the formation of intellectual activity, skills, abilities and the development of their knowledge and the scientific world in the learning process.

Key words: modeling, tables, schemes, thinking, universal, decoding, formation, development, system, skill, logic.

Маълумот дар бораи муаллиф: ***Абдуллоев Диловар Анварович*** **-** Донишгоҳи давлатии Кӯлоб ба номи Абуабдуллоҳ Рӯдакӣ ассистенти кафедраи таҳсилоти ибтидоӣ. **Суроға**: 735360, Ҷумҳурии Тоҷикистон, ш. Кӯлоб, кӯчаи С.Сафаров, 16.

Сведение об авторе: ***Абдуллоев Диловар Анварович*** - Кулябский государственный университет имени Абуабдуллоха Рудаки, ассистент кафедры начального обучения. **Адрес:** 735360, Республика Таджикистан, г.Куляб, улица С.Сафарова, 16.

Information about the author: ***Abdulloev Dilovar Anvarovich*** - Kulyab State University named after Abuabdulloh Rudaki, Assistant of the Department of Primary Education. **Address:** 735360, Republic of Tajikistan, Kulyab, S. Safarov street, 16.

УДК:371.41.34

ШАРОИТИ ПЕДАГОГИИ ТАШАККУЛИ ФАРҲАНГИ ИНТЕРНЕТИИ ДОНИШҶӮЁНИ МУАССИСАҲОИ ТАҲСИЛОТИ МИЁНАИ КАСБӢ

Шарипов Р.С.
Донишгоҳи давлатии Кӯлоб ба номи Абӯабдуллоҳи Рӯдакӣ

Як қатор тадқиқоти педагогӣ ба ташаккули фарҳанги муҳассилини муассисаҳои таҳсилотӣ бахшида шудаанд. Масалан, муҳаққиқ М.М.Новожилов раванди ташаккули фарҳанги фаъолияти тадқиқотиро дар байни хонандагони мактабҳои миёна баррасӣ мекунад [4]. Назария ва амалияи ҳамкорӣ байни муассисаи таҳсилотӣ ва оиларо дар ташаккули фарҳанги муошират байнишахсӣ низ омӯхтан мумкин аст.

Раванди ташаккули фарҳанги иттилоотии мактабхон низ мавзӯи бисёр таҳқиқоти педагогӣ мебошад (Г.В.Абрамян, О.В.Артюшкин, А.М.Атаян, В.Т.Галченко, Л.У.Глухова, Е.В.Данилчук, О.А.Завялова, О.В.Киев, Н.С.Киндрат, М.В.Карнилов, В.Ю.Кочергина, Л.В. Мизинова, И. Г.Овчинников, А.Ю.Оршанский, О.И.Пугач, А.Н.Ревенко, Н.Н.Секлетов, О.А.Федосов, А.Ю.Харитонов, Е.В.Харунжева, Е.В. Шукина ва дигарон). Муҳаққиқ Э.В.Харунжев раванди ташаккули фарҳанги иттилоотии муҳассилинро дар асоси равиши интегратсионӣ таҳқиқ мекунад. Муҳаққиқ А.М.Атанай дар тадқиқоти диссертатсионии худ асосҳои дидактикии ташаккули фарҳанги иттилоотии шахсиятро дар заминаи информатизатсия дар ҷомеа таҳқиқ кардааст. Муҳаққиқ И.Г.Овчинников шароити дидактикии ташаккули фарҳанги иттилоотии хонандагони мактабро баррасӣ кардааст. Муҳаққиқ О.В.Артюткин шароити ташкилӣ ва педагогиро барои ташаккули фарҳанги иттилоотии шахсияти донишҷӯ тавассути усули информатизатсия омӯхтааст. Муҳаққиқи дигари рус О.А.Федосов [9] ҷанбаи иҷтимоию педагогии ташаккули фарҳанги иттилоотиро дар байни хонандагони синфҳои болоӣ омӯхтааст. Дар асарҳои илмии муҳаққиқ Л.Д.Василев, масъалаҳои ташаккули салоҳияти иттилоотии донишҷӯён баррасӣ карда мешаванд. Муҳаққиқ Ф.Ю.Боташев технологияҳои омӯзиши бозиро ҳамчун воситаи ташаккули фарҳанги иттилоотӣ омӯхтааст.

Кори диссертатсионии муҳаққиқ М.Р. Раянов ба консепсияи назариявӣ ва методологии ба амалия нигаронидашуда барои ташаккули фарҳанги интернетии омӯзгори оянда бахшида шудааст. Дар кори илмии муҳаққиқ М.Р. Раянов собит гаштааст, ки омодагии касбии омӯзгор нисбат ба амалияи мавҷуда ташаккули фарҳанги педагогии омӯзгори оянда самарабахштар хоҳад буд, агар: фарҳанги интернетии омӯзгор яке аз мақсадҳои афзалиятноки таълими касбии педагогӣ дониста шуда, тамоюлҳои асосии ташаккули иттилооти муосири ҷомеа ба эътибор гирифта шавад; хусусиятҳои асосии раванди ташаккули фарҳанги интернетии омӯзгор муайян карда мешаванд; мониторинги раванди ташаккулёбии фарҳанги интернетии омӯзгори оянда мунтазам гузаронида мешавад, киислоҳи онро дуруст муайян мекунад. Муҳаққиқ М.Р.Раянов консепсияи ташаккули фарҳанги интернетии омӯзгориояндаро пешниҳод мекунад. Ҳамзамон, муаллиф сарчашмаҳои консепсия, омилҳои ба консепсия таъсиркунанда, хусусиятҳои консепсия, асосҳои назариявии консепсия (ғояҳо ва принсипҳои бунёдӣ, маводи назариявӣ, муқаррароти асосии ташаккули фарҳанги интернетӣ) ва методологияи ташаккулро (омӯзиши воситаҳои барномавии татбиқшаванда, омӯзиши робитаҳои байнисоҳавӣ ва ғ. ҷузъҳои ахлоқӣ ва фарҳангӣ, ҷамъбасти донишҳои гирифташуда, таҳлили унсурҳои ташаккулёфтаи педагогии фаъолият) ба риштаи тадқиқ кашидааст [8].

Дар шароити ташаккули фарҳанги интернетӣ мо раванди тағйири мақсадноки шахсиятро дар зери таъсири шароити педагогӣ, ки махсус аз ҷониби субъекти фаъолияти педагогӣ эҷод шудааст ва барои азхудкунии малакаҳои амалии иттилоотӣ ва интерактивӣ дар интернет равона шудааст, дар назар дорем. Ташаккули фарҳанги интернетӣ ҷузъҳои коммуникативӣ ва танзимкунанда, рафторӣ ва иттилотиро фаро мегирад ва гузариши он ба сатҳи баландтар ба ташаккули фарҳанги шахсӣ мусоидат мекунад.

Сатҳи фарҳанги шахсӣ, дар навбати худ, сатҳи фарҳанги интернетиро муайян мекунад. Азбаски одами дорои сатҳи баланди фарҳанги шахсӣ қобилияти азхудкунии арзишҳои фарҳангии дар Интернет ҷойгиршавандаро дорад, маълумотро интиқодона қабул мекунад ва дар фазои маҷозӣ оқилона муошират менамояд.

Муваффақияти ҷараёни ташаккули фарҳанги интернетӣ аз шароити педагогӣ, ки ин равандро фаро мегиранд, вобаста аст. Ҳолат ҳамчун категорияи фалсафӣ муносибати объектро бо зуҳуроти атроф ифода мекунад, ки бе он вуҷуд дошта наметавонад. Шароитҳо маҷмӯи шартҳоеро ташкил мекунанд, ки дар он ин ё он падида ё раванд ба вуҷуд омада, вуҷуд доранд ва рущд меёбанд (О.В. Артюшкин). Муҳаққиқ О.В.Артюшкин дар тадқиқоти диссертатсионӣ шароити зарурӣ ва кофиро фарқ мекунад. Бо шартҳои зарурӣ муаллиф он шартҳоеро меомӯзад, ки ҳар дафъае, ки амал ба вуҷуд меояд ва ба қадри кофӣ ӯ шартҳоеро, ки албатта, ин амалро ба вуҷуд меоранд, хуб дарк мекунад [1].

Бисёре аз муҳаққиқон ба таҳлили шароити педагогӣ дар педагогика диққат додаанд. Ҷанбаҳои мухталифи ин падида дар асарҳои муҳаққиқон ба назар гирифта шудаанд: Л.А.Аухадеев, Л.В. Ершов, В.И.Кашнитский, Н.В.Ковалев, П.Ф.Каптерев, А.В.Кочалов, В.Н.Кочергин, Н.Г.Крилов, В.В.Куприянов, З.И.Лаврентев, Г.Н.Назаренков, Л.И.Орешкин, А.А.Пигузов, В.В.Рогачев, О.Ғ.Рожков, Т.А.Степанов, А.Б.Сурков, А.И.Тимонин, А.Л.Уманский, Е.В.Чанков ва дигарон.

Муҳаққиқ П.Ф.Каптерев бо шароити педагогӣ вазъиятҳоеро, ки ба натиҷа таъсир мерасонанд, дарк мекунад. Фикри ӯ ба таърифи дар «Луғати тафсирии забони русӣ» -и С.И.Ожегова ва Н.Ю.Шведова [3, с.73] овардашуда мувофиқат мекунад.

Муҳаққиқ А.В.Кочалов дар таҳқиқоти худ шароити педагогиро ҳамчун маҷмӯи чораҳои зарурӣ, ки ба муваффақияти раванди ташаккул мусоидат мекунад, дарк мекунад.

Муҳаққиқ А.А.Пигузов шароити педагогиро ҳамчун ҳолатҳое муайян мекунад, ки омӯзгорон бо мақсади кумаки мунтазам ба рушди худ ва (ё) такмили ихтисоси шахсият ба андозаи қудрати ӯ ва мутобиқи идеали иҷтимоии худ таъсис додаанд [6].

Муҳаққиқ О.В.Артюшкин шароити ташкилӣ ва омӯзгорӣ барои ташаккули фарҳанги иттилоотии шахсияти донишҷӯро омӯхта, шароити ташкилӣ ва педагогиро ҳамчун заминаи бунёдии алоқаманд кардани амалҳое, ки раванди ташаккули фарҳанги иттилоотии донишҷӯро ташкил медиҳанд, муайян менамояд [1, с.41].

Мо нуқтаи назари аксар омӯзгоронеро, ки шароити педагогиро ҳамчун омилҳо, ҳолатҳо, маҷмӯи чораҳо, ки аз самаранокии фаъолияти низоми педагогӣ вобастаанд, ҷонибдорӣ мекунем. Дар тадқиқоти мо, шароити педагогӣ низоми чораҳо, омилҳо ва ҳолатҳое мебошад, ки махсус аз ҷониби омӯзгорон таҳия карда шудааст, ки ба муваффақияти ҷараёни ташаккули фарҳанги интернетии донишҷӯ вобаста аст.

Аз шароитҳои педагогӣ самаранокии раванди ташаккули фарҳанги интернетии донишҷӯён вобаста аст.

Фаҳмиши назариявии моҳияти сохтор ва мундариҷаи фарҳанги интернетӣ ба мо имкон дод, ки дар рафти таҷрибаомӯзӣ шароити зарурии педагогиро, ки муваффақияти раванди ташаккули фарҳанги интернетии донишҷӯро муайян мекунад, равшан созем.

Мо шароити педагогиро муайян кардем, ки ташаккули самарабахши фарҳанги интернетии донишҷӯёнро таъмин мекунад: а) роҳандозии раванди ташаккули фарҳанги интернетии донишҷӯёни коллеҷҳо мувофиқи амсилаи сохторӣ ва функсионалӣ; б) дар амалияи таълимӣ ҷорӣ намудани барномаи модулии «Асосҳои фарҳанги интернетии донишҷӯён»; в) истифодаи комплексии технологияҳои иттилоотӣ ва иртиботӣ дар раванди таълим.

Шарти аввалини педагогӣ ҷараёни ташаккули фарҳанги интернетии донишҷӯён дар коллеҷҳо мувофиқи амсилаи сохторӣ ва функсионалӣ мебошад. Амсиласозӣ ҳамчун усули донишҳои илмӣ дар бисёр илмҳо, аз ҷумла педагогика, татбиқ карда мешавад. Амсиласозии зуҳуроти педагогӣ ҳамчун як қисми усули умумии таҳқиқот, таърихи тӯлонӣ дорад ва баробари пайдоиши худи илми педагогика низ ба вуҷуд омадааст.

Дар илми педагогика усули амсиласозӣ дар асарҳои муҳаққиқон В.Г.Афанасев, В.А.Веников, Б.А.Глинский, И.В.Новик, В.А. Штоф ва дигарон омӯхта шудааст. Ин усул имкон медиҳад, ки дар таҳқиқоти педагогӣ таҷриба ва назарияро муттаҳид кунем, яъне дар рафти омӯзиши объекти омӯзгорӣ, таҷриба бо сохтмони иншооти мантиқӣ ва абстракти илмиро якҷоя кунем. Амсиласозӣ сохтмони диаграммаи схемавӣ мебошад, ки раванд ё падидаи воқеии педагогиро инъикос мекунад.

Яке аз шартҳои муҳимми педагогӣ истифодаи мураккаби технологияҳои иттилоотӣ ва иртиботӣ дар раванди таълимии муассисаи таҳсилоти миёнаи касбӣ мебошад. Дар ин ҳолат, мо дар бораи хизматрасониҳои интернетие сухан меронем, ки барои фароҳам овардани муҳити ҳамкориҳои самаранок, мукотиба, интиқоли файлҳо, амалисозии муколамаҳо дар фазои муосири таълимӣ имкон фароҳам меоранд. Ин ҳолати педагогӣ истифодаи интернетро дар ҷараёни таълим ҳамчун шакли ҳамкориҳои байни донишҷӯён ва омӯзгорон, ҳавасмандгардонии фаъолияти истеҳсолии маърифатии иштирокчиёни ҷараёни таълим, ташаккули салоҳияти иртиботии онҳоро дар назар дорад. Ин шакли ҳамкорӣ, аввалан, бо хоҳиши ҳарду тараф барои васеъ кардани имконоти дарси мактаб ва ҳамгиро кардани унсурҳои таълими фосилавӣ ба раванди вақти таҳсил муайян карда мешавад ва дуюм, истифодаи технологияҳои муосири иртиботӣ дар фаъолиятҳои беруназаудиторӣ ва ба ин восила ҳалли васеи вазифаҳои омӯзгорӣ ва таълимӣ муайян карда мешавад. Ин шаклҳои ташкили ҷараёни таълим дар сохтори фарҳанги интернетӣ ба таври муфассал тавсиф карда шудаанд.

Ҳамин тавр, ташаккули фарҳанги интернетӣ як раванди тағйири мақсадноки шахсият дар зери шароити педагогӣ мебошад, ки махсус аз ҷониби субъекти фаъолияти педагогӣ эҷод шудааст, ки барои азхудкунии малакаҳои амалии иттилоотӣ ва интерактивӣ дар Интернет равона шудааст.

Таҳқиқи минбаъдаи асосҳои назариявӣ ва методологии раванди ташаккули фарҳанги интернетии донишҷӯён дар муассисаи муосири таълимӣ вазифаҳоеро фаро мегирад, ки дар ин марҳилаи таҳқиқот муҳиманд:

1) таҳияи усулҳои ташхиси психологӣ-педагогии сатҳи ташаккули фарҳанги интернетии донишҷӯ;

2) низоми фаъолият оид ба ташаккули фарҳанги интернетии донишҷӯён дар муассисаи муосири таълимӣ таҳия карда шавад;

3) барнома ва мундариҷаи барномаи модулиро таҳия менамоянд, ки ба ташаккули фарҳанги интернетии донишҷӯ нигаронида шудааст;

4) гузаронидани корҳои таҷрибавӣ оид ба ташаккули фарҳанги интернетии донишҷӯ;

5) таҳлили миқдорӣ ва сифатии натиҷаҳои корҳои таҷрибавӣ оид ба ташаккули фарҳанги интернетии донишҷӯён.

Масъалаи амсиласозии педагогӣ дар доираи омӯзиши мушаххас вақте ба миён меояд, ки зарурати ба низом даровардани ҷузъҳои раванд ё низом ба миён меояд. Раванди ташаккули фарҳанги интернетии донишҷӯён ҳамчун низом маҷмӯи зернизомҳои ба ҳам алоқаманд мебошад, ки иҷрои вазифаҳоро муайян мекунад. Ин зернизомҳо дар ҷузъҳои амсилаи сохторӣ ва функсионалии ташаккули фарҳанги интернетии донишҷӯён инъикос ёфтаанд, ки ин низоми ҷудонашаванда аз шаш ҷузъи бахшҳо (блокҳо) иборат аст: муқаррар кардани ҳадафҳо, методология, маҳорат, фаъолият, назорат ва самаранокӣ. Дар зер амсилаи сохтории функсионалии ташаккули фарҳанги интернетии донишҷӯёни коллеҷҳо оварда шудааст.

I. Қисмати гузоштани ҳадаф. Мақсад: ташаккули фарҳанги интернетии донишҷӯёни коллеҷҳо.

Вазифаҳо: расонидани кумак ва дастгирӣ ба донишҷӯёни коллеҷ дар: 1)

ташаккули низоми дониш дар соҳаи фарҳанги интернетӣ (ҷузъҳои иттилоотӣ, иртиботӣ ва меъёрӣ-рафторӣ); 2) омӯзиши механизмҳои кори самаранок дар низоми ҷустуҷӯӣ ва иртиботии интернет; 3) тарбияи хусусиятҳои ахлоқӣ ва арзишманди фарҳанги интернетӣ, ки барои анҷом додани фаъолияти муассири иттилоотӣ ва иртиботӣ дар интернет заруранд; 4) рушди унсури эҷодии фарҳанги интернетӣ. Вазифаҳо: иҷтимоӣ, иттилоотӣ, иртиботӣ, танзимӣ (танзими рафтор дар фазои интернет ба маънои васеи калима).

Ҷузъи методологӣ: Бархӯрдҳои методологӣ: ба шахсият нигаронидашуда, ба фаъолият нигаронидашуда, навоварӣ-рефлексивӣ, низомнок, аксиологӣ, амалиявӣ.

Принсипҳо: тамоюли гуманистии таълим, мутобиқати табиат, сохтори фарҳангӣ, мукаммалсозӣ, пайдарҳамӣ, якпорчагӣ ва ягонагии сохтории мундариҷаи раванди ташаккули фарҳанги интернетии донишҷӯи коллеҷ.

Ҷузъи мазмунӣ: Ангезаҳо барои фаъолияти иттилоотӣ ва иртиботӣ дар интернет; далелҳо барои риояи меъёрҳо ва қоидаҳои самарабахши фаъолияти иттилоотӣ ва иртиботӣ дар интернет; муносибат ба фаъолияти иттилоотӣ ва иртиботӣ дар интернет, ҳамчунин ба меъёрҳо ва қоидаҳои фаъолияти муассири иттилоотӣ ва иртиботӣ дар интернет; дониш дар соҳаи иртибот дар интернет ва ҷустуҷӯи иттилоот дар интернет, қоидаҳои муассири муошират дар интернет; низоми малака ва қобилияти амалӣ барои истифода, таҳлил, ташкил, табдил додан, пахши иттилоот аз интернет, ҳамчунин малакаҳои иртиботи интернетӣ, омӯзиши мустақилона дар интернет ва ғайра.

II. Қисмати фаъолият. Шаклҳои ташкилӣ ва усулҳои таълим: толори маърӯза (лексия), суҳбат, мубоҳиса, мизи мудаввар, бозии корӣ, кори лабораторӣ, корҳои амалӣ.

Воситаҳои ташаккули фарҳанги интернетии донишҷӯи коллеҷ (гурӯҳи дастурҳои таълимӣ (низоми кори лабораторӣ, корҳои эҷодӣ); гурӯҳи воситаҳои техникӣ (компютер ва ғайра); қоидаҳои самарабахши фаъолияти иттилоотӣ ва иртиботӣ дар интернет.

Муқарриз: *Мирзоев А.Р.* – доктори илмҳои педагогӣ, профессори ДМТ

АДАБИЁТ

1. Артюшкин, О.В. Организационно-педагогические условия формирования информационной культуры личности обучающегося средствами информатизации:дис....к-та пед.наук:13.00.01/ О.В.Артюшкин.- Новокузнецк, 2005.-255с
2. Бабанский, Ю. К. Педагогика: учебное пособие для студентов пед.институтов / Ю. К. Бабанский, В.А. Сластёнин, Н.А.Сорокин; под ред. Ю.К. Бабанского. -М.: Просвещение,1988. -479с.
3. Каптерев, А.И. Мультимедиа как социокультурный феномен/А.И.Каптерев. -М.: ИПО Профиздат, 2002.-156с.

4. Новожилов, Э. Д. Образовательная область «технология»: вчера, сегодня, завтра / Э. Д.Новожилов, Н.Н.Лавров // Педагогика. -2001. -№ 5. -С.18-22
5. Педагогическая энциклопедия / под ред. А. И.Каирова, Ф.Н.Петрова. -М. : Советская энциклопедия, 1964. -Т.1.-368с.
6. Пигузов, А.А. Формирование информационной культуры старшеклассников в школьном интернет-клубе как воспитательной организации: дис....к-та пед. наук : 13.00.02 /А.А.Пигузов. -Кострома, 2006. -67с.
7. Поляков, С. Д. Психопедагогика воспитания/С.Д.Поляков. -М.:Новая школа, 1996. -160с
8. Раянов, М. Р.Образовательные ресурсы Интернет //Образовательные технологии: сборник научных статей. -Самара: -Изд-во СамГПУ. -2003.-С. 64-69
9. Федосова, О.А. Социально-педагогический аспект формирования информационной культуры у старшеклассников: автореферат дис. канд.пед.наук:13.00.01 /О.А.Федосова. -М., 2005.-26 с.
10. Шарифзода, Ф. Общая и профессиональная педагогика/Ф.Шарифзода, А.М.Мирализода..-Душанбе: «Ирфон», 2012.-562с.
11. Шарипов Ф.Ф. Системный подход к информатизации педагогического процесса в вузе - доминанта формирования профессиональных компетентностей студентов: Автореф…. дис. д-ра пед. наук. - Душанбе, 2013. - 45 с.
12. Шарифзода Файзулло Интегрированное обучение: развитие мышления и целостность восприятия мира // Балтийский гуманитарный журнал. -2017. - Т.6. - № 3(20). – С. 317-321.
13. Шарифзода Файзулло. Интегрированное обучение: проблемы, поиски и размышления: в 2-х частях. - Душанбе, 1999; 2000.
14. Шацкий, С. Т. Избранные педагогические сочинения: в 2-х т. Т.2./под. ред. Н.П.Кудина, М.Н.Скаткина, В.Н. Шацкой. -М.:Просвещение,1980.
15. Ямалдинова, З.Н. Использование информационных и коммуникационных технологий в учебном процессе школы/З.Н. Ямалдинова//Новые знания. -2007. -№1. -С.27-22.

ШАРОИТИ ПЕДАГОГИИ ТАШАККУЛИ ФАРҲАНГИ ИНТЕРНЕТИИ ДОНИШҶӮЁНИ МУАССИСАҲОИ ТАҲСИЛОТИ МИЁНАИ КАСБӢ

Дар мақола шароитҳои педагогии ташаккул ва рушди фарҳанги интернетии донишҷӯён мавриди баррасӣ қарор дода шудаанд.Ба андешаи муаллиф, тавсифи ҷараёни ташаккули фарҳанги интернетии донишҷӯён дар муассисаи таълимии муосир мавзӯъ ва масъалаи муҳим мебошад. Истилоҳи «ташаккул» яке аз категорияҳои асосии педагогика ва психология мебошад. Формулаҳои гуногун бо ин мафҳум алоқаманданд ва аз ин рӯ, таърифи ягона вуҷуд надорад. Як гурӯҳи муҳаққиқон «ташаккул»-ро ҳамчун таҳияи хусусиятҳои шахсӣ дар зери таъсири омилҳои беруна тавсиф додаанд; гурӯҳи дигари муҳаққиқон ташаккулро ҳамчун пешрафти худи шахсият муайян мекунанд.Муаллиф зикр мекунад, ки дар натиҷаи таҳлили адабиёти педагогӣ, ки мушкилоти ташаккули фарҳанги интернетиро тадқиқ мекунад, хулоса баровардан мумкин аст, ки ташаккули фарҳанги интернетӣ, мутаассифона, аз ҷониби олимону муҳаққиқон мавриди омӯзиш қарор дода нашудааст. Аз шароитҳои педагогӣ самаранокии раванди ташаккули фарҳанги интернетии донишҷӯён вобаста аст.Дар ҷамъбаст муаллиф таъкид мекунад, ки дар илми педагогика усули амсиласозӣ дар асарҳои муҳаққиқон В.Г.Афанасев, В.А.Веников, Б.А.Глинский, И.В.Новик, В.А.Штоф ва дигарон омӯхта шудааст. Ин усул имкон медиҳад, ки дар таҳқиқоти педагогӣ таҷриба ва назарияро муттаҳид кунем, яъне дар рафти омӯзиши объекти омӯзгорӣ, таҷриба бо сохтмони иншооти мантиқӣ ва абстракти илмиро якҷоя кунем. Амсиласозӣ сохтмони диаграммаи схемавӣ мебошад, ки раванд ё падидаи воқеии педагогиро инъикос мекунад.

Калидвожаҳо: шароитҳои педагогӣ, фарҳанги интернетӣ, ташаккул ва рушд, муҳаққиқон, муассисаҳои таҳсилотӣ, амсиласозӣ, тачриба, омӯзгор, падида, нақша, усули ҳамгироӣ, адабиёти педагогӣ, мушкилоти ташаккул.

ПЕДАГОГИЧЕСКИЕ УСЛОВИЯ ФОРМИРОВАНИЯ ИНТЕРНЕТ-КУЛЬТУРЫ СТУДЕНТОВ СРЕДНЕГО ПРОФЕССИОНАЛЬНОГО ОБРАЗОВАНИЯ

В статье рассматриваются педагогические условия формирования и развития интернет-культуры студентов.По мнению автора, описание процесса формирования интернет-культуры студентов в современном образовательном учреждении является важной темой и проблемой. Термин «образование» является одной из основных категорий педагогики и психологии. Многие различные формулы связаны с этим понятием, и поэтому нет единого определения. Одна группа исследователей воспринимает «формирование» как развитие личностных характеристик под воздействием внешних факторов («Краткий словарь системы психологических концепций» К.К.Платонова); другая группа исследователей определяет формирование как развитие самого человека (Общая психология, под ред. А.В.Петровского).Автор отмечает, что анализ педагогической литературы, в которой изучаются проблемы формирования интернет-культуры, свидетельствует о том, что формирование интернет-культуры как процесса, основанного на педагогике, к сожалению, не было объектом пристального внимания ученых и исследователей. Эффективность процесса формирования интернет-культуры студентов зависит от педагогических условий. В заключение автор подчеркивает, что в науке о педагогике изучен метод моделирования

в работах исследователей В.Г.Афанасьева, В.А. Веникова, Б. А.Глинского, И.Б.Новика, В.А.Штофа и других. Этот метод интегрирован, позволяет объединить опыт и теорию в педагогических исследованиях, то есть объединить опыт построения логических объектов и научных рефератов при изучении педагогического объекта. Моделирование - это построение принципиальной схемы, отражающей реальный педагогический процесс или явление.

Ключевые слова: педагогическая среда, интернет-культура, становление и развитие, исследователи, образовательные учреждения, моделирование, опыт, учитель, феномен, план, метод интеграции, педагогическая литература, проблемы образования.

PEDAGOGICAL CONDITIONS FOR THE FORMATION OF INTERNET CULTURE OF STUDENTS OF SECONDARY VOCATIONAL EDUCATION

The article examines the pedagogical conditions for the formation and development of students' Internet culture.According to the author, the description of the process of formation of students' Internet culture in a modern educational institution is an important topic and problem. The term "education" is one of the main categories of pedagogy and psychology. Many different formulas are associated with this concept and therefore there is no single definition. One group of researchers perceives "formation" as the development of personal characteristics under the influence of external factors ("A Brief Dictionary of the System of Psychological Concepts" by KK Platonov); another group of researchers defines formation as the development of a person himself (General Psychology, ed. by A. V. Petrovsky).The author notes that the analysis of pedagogical literature, which studies the problems of the formation of Internet culture, testifies that the formation of Internet culture as a process based on pedagogy, unfortunately, was not the object of close attention of scientists and researchers. The effectiveness of the process of forming students' Internet culture depends on the pedagogical conditions.In conclusion, the author emphasizes that in the science of pedagogy, the modeling method has been studied in the works of researchers V.G. Afanasyev, V.A. Venikov, B.A. Glinsky, I.B. Novik, V.A. Shtof and others. This method is integrated, it allows to combine experience and theory in pedagogical research, that is, to combine the experience of constructing logical objects and scientific abstracts in the study of a pedagogical object. Modeling is the construction of a schematic diagram that reflects a real pedagogical process or phenomenon.

Key words: pedagogical environment, Internet culture, formation and development, researchers, educational institutions, modeling, experience, teacher, phenomenon, plan, method of integration, pedagogical literature, educational problems.

Маълумот дар бораи муаллиаф: ***Шарипов Раҳмоналӣ Саидакбарович*** **-** Донишгоҳи давлатии Кӯлоб ба номи Абӯабдуллоҳи Рӯдакӣ, унвонҷӯ. **Суроға:** 735360, Ҷумҳурии Тоҷикистон, шаҳри Кӯлоб, кӯчаи С.Сафаров, 16. Телефон: **918-10-19-10**

Сведение об авторе: ***Шарипов Рахмонали Саидакбарович*** - Кулябский государственный университет имени Абуабдуллоха Рудаки, соискатель. **Адрес**: 735360, Республика Таджикистан, город Куляб, улица С.Сафарова, 16. Телефон: **918-10-19-10**

Information about the author: ***Sharipov Rakhmonali Saidakbarovich*** - Kulyab State University named after Abuabdulloh Rudaki, applicant**. Address:** 735360, Republic of Tajikistan, Kulyab, S. Safarov street, 16.
Phone: **918-10-19-10**

УДК:372.853

ТАТБИҚИ МУНОСИБАТИ САЛОҲИЯТНОКӢ БА ТАЪЛИМ ҲАНГОМИ ТАШКИЛИ КОРИ ЛАБОРАТОРӢ АЗ ФАННИ ФИЗИКА ДАР МУАССИСАҲОИ ТАҲСИЛОТИ ИБТИДОИИ КАСБӢ

Гулаев И. Х. Ойматова Ҳ.Х.
Донишгоҳи давлатии Бохтар ба номи Носири Хусрав

Ҳадафҳои стратегии мамлакат ин табдил додани Ҷумҳурии Тоҷикистон аз мамлакати аграрӣ-саноатӣ ба кишвари саноатӣ-аграрӣ мебошад. Ин талаб мекунад, ки технологияи соҳаи саноат, ки ба илмҳои дақиқ иртибот дорад, кору фаъолияти ҳаррӯзаи омӯзгорони фанҳои табиатшиносии муассисаҳои таълимӣ ба он нигаронида шавад. Дар шароите, ки техникаву технологияи муосир рушд намуда, талабот ба мутахассисони фанҳои дақиқ ва табиатшиносӣ меафзояд, пешниҳоди солҳои 2020-2040 ҳамчун "Бистсолаи омӯзиш ва рушди фанҳои табиатшиносӣ, дақиқ ва риёзӣ дар соҳаи илму маориф" аз ҷониби Асосгузори сулҳу ваҳдати миллӣ-Пешвои миллат, Президенти Ҷумҳурии Тоҷикистон муҳтарам Эмомалӣ Раҳмон муҳим ва саривақтӣ мебошад. Дар доираи фармони Президенти мамлакат барои дар сатҳи зарурӣ таълим додани фанҳои дақиқ Вазорати маориф ва илм, Академияи миллии илмҳо ва дигар сохторҳои марбута дастурҳои муфид гирифтаанд [9].

Дар ин раванд қарори Ҳукумати Тоҷикистон "Дар бораи нақша чорабиниҳо барои солҳои 2020-2025 оид ба амалигардонии "Бистсолаи омӯзиш ва рушди фанҳои табиатшиносӣ, дақиқ ва риёзӣ дар соҳаи илму маориф" эълон намудани солҳои 2020-2040" қабул гардид. Барои татбиқи қарори мазкур таҳияи "Барномаи мақсадноки давлатии рушди илмҳои табиӣ, дақиқ ва риёзӣ барои солҳои 2020-2025", "Стратегияи омӯзиш ва рушди фанҳои табиӣ, дақиқ ва риёзӣ дар соҳаи илму маориф барои давраи то соли 2030" ва "Барномаи таъмин намудани муассисаҳои таълимӣ бо кабинетҳои фаннӣ ва озмоишгоҳҳои муҷаҳҳази таълимӣ барои солҳои 2021-2025" ба нақша гирифта шудааст [9].

Ба хотири боз ҳам хубтар ба роҳ мондани омӯзиши илмҳои табиатшиносӣ, дақиқ ва риёзӣ, инчунин барои рушди тафаккури техникии насли наврас олимону ихтироъкорони ҷавон корҳои илмию техникиро барои рушди ин соҳа амалӣ намуда, илмҳои дақиқро босуръат рушд мебахшанд [3].

Роҳбарияти Ҳукумати Ҷумҳурии Тоҷикистон, махсусан Сарвари маорифпарвару хирадманди давлат, муҳтарам Эмомалӣ Раҳмон барои рушди соҳаи маориф шароитҳои мусоид фароҳам овардааст. Дар самти таҳсилоти миёнаи касбӣ ба тасвиб расидани сохтор ва мақоми муассисаҳои таълимӣ "Дар бораи иваз намудани номи техникум ва омӯзишгоҳҳо ба коллеҷҳо" (Қарори Ҳукумати Ҷумҳурии Тоҷикистон, аз 2 ноябри соли 2012, №630) мисоли он мебошад [9]. Дар даврони истиқлол барои таъмин намудани муассисаҳои таҳсилоти умумии ҷумҳурӣ бо омӯзгорони синфҳои ибтидоӣ як қатор муассисаҳои таҳсилоти миёнаи касбӣ - омӯзишгоҳҳои омӯзгорӣ таъсис дода шуданд, ки теъдоди муассисаҳои таҳсилоти миёнаи касбии соҳаи омӯзгорӣ ба 16 адад расонида шуд. Имрӯз дар ҷумҳурӣ 63 адад муассисаи таҳсилоти ибтидоии касбӣ, аз ҷумла, 56 литсейи касбии техникӣ ва 7 литсейи касбии саноати кишоварзӣ фаъолият менамоянд. Дар онҳо мутахассисони касбҳои коргариро аз рӯйи 14 самт ва 97 ихтисос тайёр мекунанд. Айни замон дар миқёси ҷумҳурӣ 78 адад муассисаи таҳсилоти миёнаи касбӣ (коллеҷҳо) фаъолият намуда, аз рӯйи 166 ихтисос мутахассисон омада карда мешаванд [2, с.9].

Вазорати маориф ва илми Ҷумҳурии Тоҷикистон бо мақсади баланд бардоштани сифати таълим, аз он ҷумла сифати таълими фанни физика таҳия намудани стандартҳо, роҳнамо барои омӯзгоронро ба роҳ мондааст. Сохтор ва услуби пешниҳоди роҳнамои омӯзиши фанни физика тарзе интихоб шудааст, ки фаолияти омӯзгорро дар ҷараёни банақшагирии таълиму тарбия амиқ ва мушаххас муайян намудааст [13].

Дар муассисаҳои таълимии ибтидоӣ ва миёнаи касбӣ, барои омӯзиши фанни физика, манбаи дониш ва методҳои таҳқиқотӣ иҷрои корҳои лабораторӣ ба шумор меравад. Дар иҷрои озмоиши физикӣ омӯзгор мустақилият ва мустаҳкам кардани малакаҳои амалии муаҳассилинро тарбия мекунад. Аз фанни физика озмоишро бо корҳои мустақилонаи хонандагон, яъне корҳои лаборатории фронталӣ, мушоҳида, таҷрибаҳои фронталӣ ва практикуми физикӣ ва ғайраҳо пурра намудан лозим аст [6,с. 14].

Омӯзонидани иҷрои корҳои лабораторӣ – яке аз ҷузъиёти фаъолияти омӯзгори физикаро ташкил медиҳад. Барои ташаккул додани малакаҳои иҷрои таҷрибаҳои физикии озмоишӣ донишҷӯён бояд иҷрои таҷрибаҳои физикиро донанд. Омӯзонидани таҷрибаҳои иҷрои корҳои лабораторӣ дар муассисаҳои таҳсилоти ибтидоӣ ва миёнаи касбӣ ин ташаккул додани маҳорату малакаҳои амалии донишҷӯён мебошад. Вобаста ба талаботи имрӯза донишҷӯёни муассисаҳои таълимӣ бояд иҷрои таҷрибаҳои физикии озмоиширо аз худ карда, тавассути он донишҳои нав гиранд [8].

Таҷрибаҳои физикии намоишӣ бо маводи омӯзиш робитаи қавӣ дошта, ҳангоми баёни мавзуъ аз ҷониби омӯзгор шарҳ дода мешавад. Истифодаи аёният, моҳирона, бо мисолҳои аниқ пешниҳод кардани маводи таълимӣ азхудкунии маводро таъмин менамояд. Дар ин маврид таҷрибаҳои физикии намоишӣ дар бобати ҳодисаҳо ва ашёи таълимӣ маълумоти ҳақиқӣ ва дуруст медиҳанд.

Ҳангоми интихоб намудани таҷрибаҳои лабораторӣ, омили вақтро ба эътибор гирифтан зарур аст, ки таҷрибаҳои лабораторӣ пурра иҷро шуда ва дар баробари ин барои дарккунии донишҷӯён кифоя бошад. Тайёрии назариявӣ ва амалии донишҷӯён, миқдор ва таҷҳизоти кабинети физика ва барои ҳар яке онҳо нишондод навиштан, самараи иҷрои корро меафзояд [2].

Дар замони муосир донишҷӯёни муассисаҳои таҳсилоти ибтидоӣ ва миёнаи касбӣ дар низоми кредитии таҳсилот таълим мегиранд. Аз ин рӯ, мо дар зер мисолҳоро меорем, ки салоҳиятҳои фанни физика ва салоҳиятҳои донишҷӯёнро нишон медиҳанд.

Дар мисоли мушаххас методикаи ташкилу гузаронидани кори лаборатории физикӣ **“Муайян кардани характеристикаи ҳароратии терморезистор”**-ро дар муассисаҳои таҳсилоти миёнаи касбӣ тибқи муносибати босалоҳият ба таълими физика бо ду вариант пешниҳод менамоем [6; 10;11]:

Мақсади таълим (дарс): Ҳангоми иҷрои кори лабораторӣ донишҷӯ оид ба қонунҳои ҷараёни доимӣ ва самаранок истифода бурдани реле дар соҳаҳои хоҷагии халқ маълумоте дошта бошанд.

- Ҳангоми иҷрои кори лабораторӣ техникаи бехатариро риоя намоянд.
- Муқовимати ноқилро чен карда тавонанд.
- Тарзи пайваст ва вазифаи амперметр, волтметрро шарҳ дода тавонанд.
- Кори лабораториро дуруст иҷро карда, аз натиҷааш хулосаҳои зарурӣ бароварда тавонанд.
- Аз рӯйи маълумотҳои ҳосилшуда ҷадвалро дуруст пур карда тавонанд.
- Доир ба кори лабораторӣ ҳисобот нависанд.

Барномаи дарс. Қисми ташкилии дарс:

Кор бо матни китоби дарсӣ (Курс физики. Л.С. Жданов, В.А. Маранджян. 1966.) Ҳамбастагии мазмуни мавзуъро бо мавзуъҳои пешина ва ҳаёти воқеӣ баён кунед [3].

Воситаҳои аёнӣ. Китоби дарсӣ. Дар ин ҷо барои санҷиши дониш саволу ҷавоб тавассути блитс-пурсиш (пурсиши кӯтоҳи интихобӣ) ва пурсиши ташаккулдиҳанда гузаронидан мувофиқи мақсад аст [3,с.12].

- Робитаи байни физика ва техникаву технологияро шарҳ диҳед.
- Робитаи байни физика ва соҳаи энергетикаро шарҳ диҳед.
- Моҳияти омӯзиши физика дар инқилоби технологияи муосирро шарҳ диҳед.
- Чиро муқовимат меноманд ва воҳиди ченкунии он чист?
- Муқовимати занҷири берунаро шарҳ диҳед.
- Муқовимати умумӣ (пурра) - ро дар пайвасти пайдарпай шарҳ диҳед.
- Муқовимати умуми (пурра)-ро дар пайвасти параллел (мувозӣ) шарҳ диҳед.
- Чиро қувваи ҷараён меноманд ва воҳиди ченкунии он чист?
- Муқовимат дар қонуни Ом барои қитъаҳои якҷинса ва ғайриякҷинсаи занҷирро шарҳ диҳед.

Санҷиши дониш (пурсиши вазифаи хонагӣ). Саволу ҷавоб тавассути блитс-пурсиш (пурсиши кӯтоҳи интихобӣ) ва пурсиши ташаккулдиҳанда [8, с.15]:

1. Табиати физикии ноқили металлро шарҳ диҳед.
2. Ба амал омадани ҷараёни электрикиро шарҳ диҳед.
3. Ҷараёни барқро кадом мафҳумҳо тавсиф медиҳанд?
4. Мафҳум ва формулаҳои қувваи ҷараён, шиддат ва муқовиматро шарҳ диҳед.

Ташаккул додани салоҳиятҳо

Проблемагузорӣ. Бо мақсади хотиррасон кардани донишҳои пешина ба донишҷӯён саволҳои зеринро пешниҳод мекунем [3,с.12].

1. Мафҳуми ҷараёни электрикӣ. Барои ҳосил шудани ҷараёни электрикӣ чӣ бояд кард?
2. Қисмҳои занҷири электрикиро номбар кунед.
3. Хусусиятҳои ҷараёни электрикиро (ҳароратӣ, химиявӣ, магнитӣ) шарҳ диҳед.
4. Қувва, зичӣ ва самти ҷараёнро нақл кунед.
5. Ба муқовимати ноқилҳо характеристика диҳед.

Варианти I

Проблема. Ҳарорати терморезистор чӣ тавр ҳисоб карда мешавад?

Лавозимот: терморезистори ММТ-4, пробирка, омметр, термометр то 100^{0}С, стакани обдор, манқали электрикӣ, штатив бо муфта ва дастгоҳ, симҳои пайвасткунанда, авометри АВО-63, калид.

Ташаккул додани салоҳиятҳо

Корҳои гурӯҳӣ: Гурӯҳи 1:

Кор бо матни китоби дарсӣ: Характеристикаи асбобҳое, ки дар иҷрои кор истифода бурда мешаванд, бо методи инсерт хонед ва ба он диққат диҳед, ки асбобҳо коршоям бошанд [1, с.5].

Тавсияи методӣ. Барои муайян кардани характеристикаи ҳароратии терморезистор авометри АВО-63-ро низ истифода бурдан мумкин аст. Дар ин ҷо муқовиматро бо методи кӯпрукӣ муайян мекунанд. Корро вобаста ба дараҷаи хунукшавии терморезистор иҷро мекунанд. Ба ҷойи манқали электрикӣ, спиртовка, шкафи хушкунаки ШС-150-ро

истифода бурдан мумкин аст. Барои ин пеш аз ченкуниҳо ба зарф оби гарм мерезанд. Дар охири кор барои тезонидани раванди хунукшавӣ ба зарф ях ё оби хунук меандозанд [13].

Гурӯҳи 2:

Мазмун ва методи иҷрои кори лабораториро бо методи инсерт хонда, бо тарзи омода кардани асбобҳо (таҷҳизотҳо) шинос шавед [1, с.5].

Гурӯҳи 3:

Кор бо матни китоби дарсӣ: Қисми боқимондаи матни кори лабораториро бо методи инсерт хонда, бо тартиби иҷрои кор шинос шавед [1, с.5].

Намояндагони гурӯҳҳо баромад карда, ҳамкурсони худро бо тарзи омода кардани лавозимот ва тартиби иҷро кардани кори лабораторӣ шинос менамоянд.

Мазмуни кор:

Терморезисторҳо асосан дар занҷирҳо вазифаи термореллеро иҷро мекунанд. Муқовимати электрикии принсипи кори термореле ҳарорати терморезисторро тағйир медиҳад, ки ин тағйир ёфтани бузургии ҷараёни аз терморезистор мегузаштаро таъмин мекунад.

Агар ба занҷир терморезистор ва релеи электромагнитиро пайдарпай пайваст кунем, он гоҳ тағйирёбии қувваи ҷараёни релеро ба кор меандозад (расми 1). Кори васлу ҷудо кардани фирӯзонак, зангӯлаи электрикӣ дар ҳамин ҳолат ба амал меояд. Инро сигнализатсия меноманд, агар фосилаи тағйирёбии ҷараён дар занҷири терморезистор аз қимати ҷараёни резистор бакорандозанда зиёд бошад.

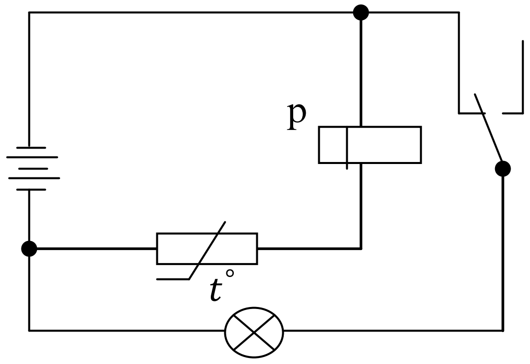

Расми 1. Схемаи сигнализатсияи автоматии ҳароратӣ

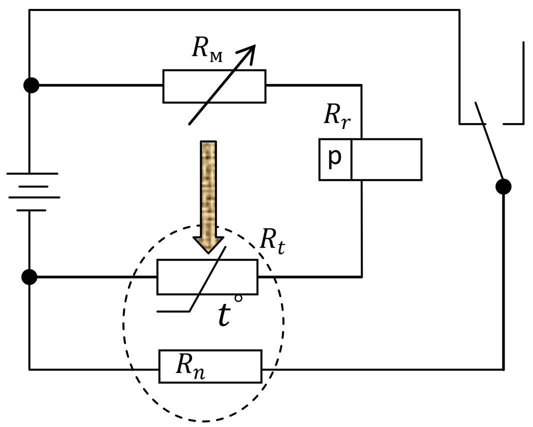

Расми 2. Схемаи танзими автоматии ҳароратӣ

Термореле ҳам ҳароратро назарат карда, ҳам онро ба таври автоматӣ танзим мекунад. Маълум аст, ки барои танзим кардани ҳарорат дар инкубаторҳо, кӯраҳои металлгудозӣ маҳз термореллеро истифода мебаранд [13]. Схемаи танзими автоматии ҳарорат дар расми 2 нишон дода шудааст.

Ҳангоми гарм кардани муқовимати электрикӣ нимноқилҳо ба монанди муқовимати электрикии металлҳо наафзуда, кам мешавад. Ҳангоми тағйир ёфтани ҳарорат тағйирёбии муқовимати электрикии нимноқилҳои ғайрихаттӣ мешавад. Ҳарорати нимноқил як дараҷа тағйир ёбад, дар ин ҳолат тағйирёбии нисбии муқовимати он $\Delta R: R$ дар интервалҳои гуногун ҳархела мебошад. Коэффитсиенти термикии муқовимати нимноқилҳо ба ҳарорат вобаста буда, зарурати тартибдиҳии графикиро ба миён меорад.

Муайян кардани тағйирёбии ҳарорат донистани характеристикаи ҳароратии муқовимати нимноқилӣ-терморезисторро имконият медиҳад. Дар ин ҷо методи чен кардани ҳарорат баланд буда (то 10^{-4}-10^{-5} дараҷа), ба воситаи он ҳароратро аз масофа автоматӣ чен мекунанд.

Пробиркаро ба стакони обдор ғӯтонида, характеристикаи терморезистор (ки бо термометри дар пробиркаи глисериндор ҷойгиршуда робитаи ҳароратии хуб дорад) чен карда мешавад. Дар ҳолати гарм шудани об дар як вақт ҳам ҳарорат ва ҳам муқовимати терморезистор чен карда мешавад.

Тартиби иҷрои кор:

1. Ҳарорат ва муқовимати аввалаи терморезисторро чен кунед.
2. Манқали электрикиро ба шабакаи барқ пайваст карда, пас аз ҳар 5^0C то ҷӯшидани об ҳарорат ва муқовимати терморезисторро чен кунед.
3. Натиҷаи ченкуниҳоро ба ҷадвали ҳисоботӣ дохил кунед;

t^0C	5^0C	10^0C	15^0C	20^0C	25^0C	30^0C	35^0C	40^0C	45^0C
R, Ом									

4. Аз рӯйи қиматҳои ҷадвали графикӣ ба ҳарорат вобаста будани муқовимати терморезисторро муайян кунед.

Саволҳои санҷишӣ:

1. Қонуни Ом барои қитъаҳои якҷинса ва ғайриякҷинсаи занҷирро шарҳ диҳед.
2. Қонуни Ом барои занҷири сарбастаро фаҳмонед.
3. Табиати ҷараёни электрикиро дар филизот шарҳ диҳед.
4. Хусусиятҳои ҷараён дар филизотро шарҳ диҳед.
5. Маънои физикии қувваи электроҳаракатдиҳандаро маънидод кунед.

Варианти 2.

Проблема. Ҳисоб ва монтаж кардани терморегулятори автоматӣ

Лавозимот: терморезистор ММТ- 4, (R_{20} = 1,2 кОм), реле РП-5, авометр АВО-63, миллиамперметр барои 5 Ма, барареаи аккумуляторҳо 4-6 В, калориметр бо гармкунакаш, термометр то 100^0C, магазини муқовиматҳо 1 кОм, реостат 5 кОм, фурӯзонак 6,3 В, симҳои пайвасткунанда.

Ташаккул додани салоҳиятҳо

Корҳои гурӯҳӣ: Гурӯҳи 1:

Кор бо матни китоби дарсӣ: Характеристикаи асбобҳоеро, ки дар иҷрои кор истифода бурда мешаванд, бо методи инсерт хонед ва ба он диққат диҳед, ки асбобҳо коршоям бошанд [1, с.4].

Тавсияҳои методӣ

Барои боэътимод кор кардани схемаи танзими автоматии ҳарорат бояд ҳаминро ба назар гирифт, ки ба сифати манбаъ ба ҷойи росткунак ё элементҳои галвании хушк батареяи аккумуляторҳо истифода шавад. Ҳангоми ба сифати манбаъ истифода бурдани росткунакҳо пулсатсияҳои хеле хурди ҷараён барои кори мунтазами реле халал мерасонанд. Ғунҷоиши хурди батарея мавриди истифода бурдани элементҳои хушк, боиси тағйир ёфтани шиддат мегардад.

Ба сифати гармкунак спирали 80 печидадори (диаметри печ 7 мм) аз сими 0,3 мм-и реостати куҳна сохташударо истифода бурдан мумкин. Ҳангоми аз гармкунаки баландиқтидор (беш аз 10 Вт) истифода намудан, контактҳои реле ба ҳам “часпида” мемонанд. Ҳамроҳи гармкунак ба занҷир фурӯзонаки фонуси кисагиро пайваст кардан

қулай мебошад. Он гоҳ пайваст ва ҷудошавии гармкунакро на танҳо аз рӯйи садобарории контактҳои реле ё ба воситаи омметр мушоҳида кардан мумкин аст, балки ин равандро аёнӣ дидан имконпазир мегардад. Охири термометр ва терморезистор ба ҳамдигар наздик ҷойгир карда мешаванд. Мавқеи онҳоро бо ҳалқаи резинӣ муқаррар мекунанд. Гармкунак нисбат ба термометр ва терморезистор пасттар ҷойӣ мегирад. Агар ин масофа аз ҳад зиёд шавад, муддати ба кор даромадану аз кор мондани реле хеле дароз мегардад. Барои баланд намудани хассосии реле РП-5 ҳарду симпечи онро параллел пайваст намудан лозим.

Гурӯҳи 2:

Мазмун ва методи иҷрои кори лабораториро бо методи инсерт хонда, ба тарзи омода кардани асбобҳо (таҷҳизотҳо) шинос шавед.

Гурӯҳи 3:

Кор бо матни китоби дарсӣ: Қисми боқимондаи матни кори лабораториро бо методи инсерт хонда, бо тартиби иҷрои кор шинос шавед [1, с.4].

Намояндагони гурӯҳҳо баромад карда, ҳамкурсони худро бо тарзи омода кардани лавозимот ва тартиби иҷро кардани кори лабораторӣ шинос менамоянд.

Мазмун ва рафти иҷрои кор:

Маълум аст, ки терморезисторҳо асосан дар занҷирҳо вазифаи терморелеро иҷро мекунанд. Муқовимати электрикӣ принсипи кори термореле ҳарорати терморезисторро тағйир додан аст, ки ин тағйир ёфтани бузургии ҷараёни аз терморезистор мегузаштаро таъмин мекунад.

Барои тағйирёбии қувваи ҷараёни релеро ба кор андохтан ба занҷир терморезистор ва релеи электромагнитиро пайдарпай пайваст кардан лозим аст (расми 1). Кори васлу ҷудо кардани фурӯзонак, зангӯлаи электрикӣ дар ҳамин ҳолат ба амал меояд. Инро сигнализатсия меноманд, агар фосилаи тағйирёбии ҷараён дар занҷири терморезистор аз қимати ҷараёни резистор бакорандозанда зиёд бошад.

Ҳароратро назорат ва онро ба таври автоматӣ танзим кардан бо ёрии термореле иҷро карда мешавад. Барои танзим кардани ҳарорат дар инкубаторҳо, кӯраҳои металлгудозӣ маҳз терморелеро истифода мебаранд.

Дар расми 2 схемаи танзими автоматии ҳарорат нишон дода шудааст. Дар расм сигналдиҳанда гармкунаки R_2 пайваст карда мешавад. Ҳангоми ба t_2 расидани ҳарорат реле ба кор даромада, гармкунакро аз занҷир ҷудо мекунад. Ҳангоми хунукшавӣ муқовимати терморезистор меафзояд ва дар симпечи реле қувваи ҷараён кам мешавад. Қувваи ҷараён дар реле тадриҷан кам шуда, ба дараҷае мерасанд, ки ҳангоми $t_1<t_2$ будан реле ба кор медарояд ва гармкунакро боз ба занҷир пайваст мекунад. Боз ҳарорат афзуда, ҳангоми ба t_2 расидан реле ба кор медарояд ва гармкунакро аз занҷир ҷудо мекунад ва ғайра. Дар натиҷаи чунин пайвасту ҷудошавиҳои хунуккунак ҳарорат дар ҳаҷме, ки гармкунак ва терморезистор ҷойгир мешаванд, дар атрофи ягон ҳарорати миёна лаппида меистад. Ампилутудаи лаппиши ҳарорат аз омилҳои гуногун аз коэффитсиенти ҳароратии муқовимати терморезистор, аз фарқи ҷараёни пайвастшавӣ ва ҷудошавии реле, аз вобастагии байни муқовимати реле ва терморезистор, шароитҳои гармиивазкунии байни резистор ва гармкунак вобастагӣ дорад [13].

Ба занҷир пайваст кардани магазини муқовиматҳо R_M барои танзим кардани ҳарорати кори реле имконият медиҳад. Маълум аст, ки ҳангоми доимӣ будани шиддат, агар барои ҳосил кардани ҷараёни электрикӣ релеро бакордароранда муқовимати R_M-ро

зиёд кунем, зарурати ба ҳароратҳои нисбатан баланд гарм кардани терморезистор ба миён меояд ва баръакс, ҳангоми кам кардани муқовимати $R_М$ ҳарорате, ки дар он реле ба кор медарояд, паст мешавад.

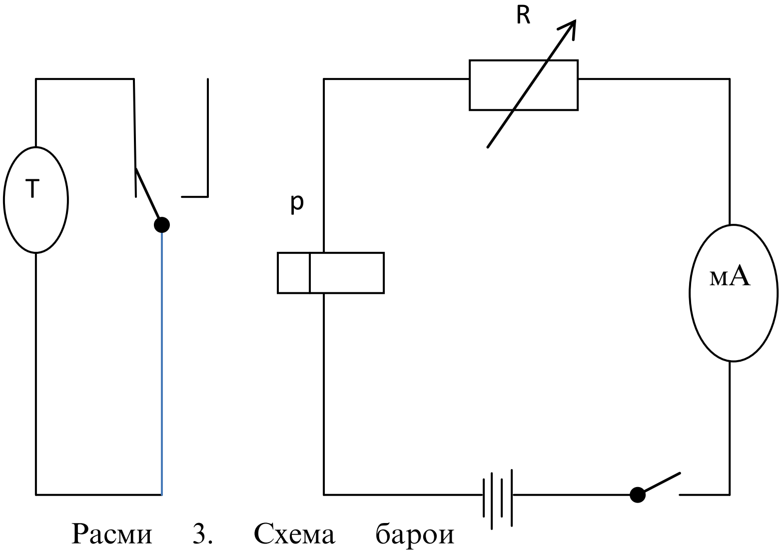

Расми 3. Схема барои муайян кардани ҷараёни бакорандозии реле

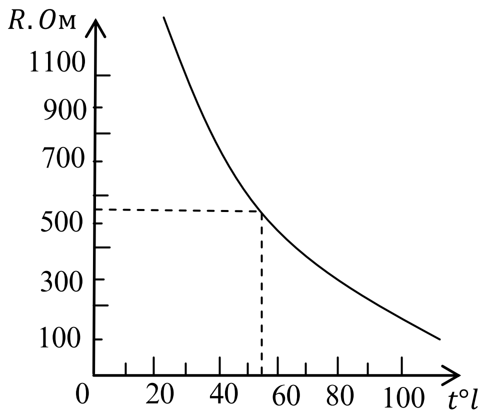

Расми 4. Графики ба ҳарорат вобаста будани муқовимати терморезистор

Мақсади ин кор аз ҳисоб кардани параметрҳо ва дар асоси он монтаж намудани термореле иборат мебошад, ки ҳарорати муайянро нигоҳ дошта тавонад. Мисоли ҳисоби терморелеро барои ҳарорати t_2 ва терморезистори ММТ-4 ((R_{20} = 1,2 кОм) нишон медиҳем. Чи тавре ки аз расми 3 маълум аст, масъалаи гузошташуда ба ҳисоб кардани муқовимати $R_М$ меорад. $R_М$-ро тавре интихоб намудан лозим аст, ки баъди ба магазини муқовиматҳо гузоштани он ҳангоми ба t_2 баробар будани ҳарорат дар занҷири терморезистор ҷараёни $\mathcal{I}$ ҷорӣ гардад, ки барои ба кор андохтани реле қодир бошад.

Мувофиқи қонуни Ом, ҷараён дар занҷири симпечи реле аз рӯйи баробарии

$\mathcal{I} = \frac{U}{R_{t_2}+R_м+R_t}$ муайян карда мешавад, ки дар он U- шиддати батарея, R_t – муқовимати терморезистор дар ҳарорати додашуда, R_t- муқовимати симпечи реле, $\mathcal{I} = \mathcal{I}_м -$ ҷараёни бакордарории реле мебошад.

Ҳамаи бузургиҳои ба ин формула дохилшударо чен карда, муқовимати матлубро ҳисоб кардан мумкин аст:

$$R_М = \frac{U}{\mathcal{I}} - (R_{t_2} + R_{t_1})$$

Тартиби иҷрои кор:

1. Барои муайян кардани қувваи ҷараёни корандози реле аз рӯйи расми 3 занҷире тартиб диҳед. Қувваи ҷараёнро бо як маром зиёд карда (бо воситаи реостат), релеро ба кор дароред. Бо ҳам пайваст шудани контактҳои релеро бо ёрии омметр ошкор кардан мумкин. Ҷараёни корандози реле аз рӯйи нишондоди миллиамперметр муайян карда мешавад.
2. Шиддати батарея $\mathcal{U}$ ва муқовимати реле R_1-ро бо авометр чен кунед.
3. Аз графики вобастагии муқовимати терморезистор ва ҳарорат (расми 4) истифода бурда, муқовимати терморезистор R_{t_2}-ро барои 50^0С муайян кунед.
4. Муқовимати магазини муқовиматҳо $R_М$-ро ҳисоб кунед.

5. Схемаи дастгоҳи танзим намудани ҳароратро (расми 2) тартиб диҳед ва боварӣ ҳосил кунед, ки ҳисоби шумо дуруст аст.

6. Бузургии муқовимати танзим намудани ҳароратро барои 60^0C ҳисоб кунед ва дурустии онро дар таҷриба санҷед.

Саволҳои санҷишӣ

1. Пайвасти пайдарпай ва мувозии ноқилҳоро шарҳ диҳед.
2. Формулаҳои қувваи ҷараён, шиддат ва муқовиматро нависед.
3. Формулаҳои кор ва тавоноии ҷараёнро нависед.
4. Таҷрибаи ноқилияти электронии филизотро шарҳ диҳед.
5. Вобастагии ҷараён ба шиддатро нақл кунед.
6. Вобастагии муқовимати ноқил ба дарозӣ, масоҳати буриш ва навъи моддаро шарҳ диҳед.

Тарзи илман дуруст ва шавқовар гузаронидани машғулиятҳо барои омода кардани мутахассисони ба талаботи замон ҷавобгӯ мусоидат мекунад. Танҳо ҷаҳонбинии илмӣ ва ҷомеаи бо донишҳо ва тафаккури техникӣ мусаллаҳ метавонад алайҳи ҳама гуна буҳрони ҷаҳонӣ рақобатпазир, тобовар ва муваффиқ бошад.

Таъсири илм ба тамоми самтҳои фаъолияти инсон - технологӣ, иқтисодиёт, кишоварзӣ, саёҳат, фарҳанг ва ҷаҳонбинӣ торафт меафзояд.

Мо бояд омӯзиши муқаддимаи табиатшиносиро аз боғчаи кӯдакон шуруъ намуда, дар тамоми зинаҳои минбаъдаи таҳсилот омӯзиши асосҳои табиатшиносии муосирро барои тамоми соҳаҳо ва ихтисосҳо ба роҳ монем, стандарт ва нақшаву барномаҳои таълмиро бо назардошти дастури раҳнамо ва созандаи Пешвои миллат бо бартарӣ додан ба омӯзиши фанҳои табиатшиносӣ, дақиқ ва риёзӣ таҷдиди назар намоем, муассисаҳои таълимиро бо асбобҳои аёнӣ ва лавозимоти озмоишгоҳии муосир таъмин созем, мазмуну моҳияти омӯзиш, пажӯҳиш ва дарки ҳодисоти табиат низ дар асоси консепсияи ягонагии инсону табиат ва талаботи муосир бояд сурат гирад.

Қайд кардан зарур аст, ки барои рушди илмҳои дақиқ ва табиатшиносӣ шароити мусоид лозим аст, яъне бояд заминаи кофии моддиву техникӣ вуҷуд дошта бошад.

Дар ҳамаи зинаҳои таҳсилот аз имконияти мавҷуда истифода намудан, эҷодкорона муносибат кардан ба таълим, ҷалби донишҷӯён ба таҷрибаву ихтироот маъсулияти омӯзгорон мебошад.

Муқарриз: *Абдулҳай Шарифзода*- д.и.ф.м., профессори ИИТ ДДБ ба номи Носири Хусрав

АДАБИЁТ

1. Болотов, В.А. Компетентностная модель / В.А. Болотов // Педагогика. -2013. -№ 10.
2. Давлатов А. Китоби намоиш ва таҷрибаҳо аз физика / А.Давлатов Д. Кӯчакшоев. - Душанбе: Сифат, 2013.
3. Жданов Л.С. Курс физики. Для средних специальных учебных заведений / Л.С. Жданов, В.А. Маранджян. - Москва: Наука, 1966. -463 с.
4. Зиёев Х. Салоҳиятҳои омӯзгор дар муносибатҳои нав / Х. Зиёев //Маърифати омӯзгор. -2018. -№ 6.
5. Иванов Д.А. Компетентностный подход в образовании. Проблемы, Понятия, Инструментарий: Учебно-методическое пособие / Д.А.Иванов, О.В.Соколов, К.Г. Митрофанов. - Омск: Издательство ОмГПУ, 2003. - 101 с.
6. Кабардин О.Ф. Машғулиятҳои лабораторӣ аз физика барои омӯзишгоҳҳои касбию техникии миёна / О.Ф.Кабардин, В.А.Орлов, Н.И. Шефер. - Душанбе: Маориф, 1984.
7. Мякишев Г.Я. Физика-11 (китоби дарсӣ барои синфи 11-уми мактабҳои таҳсилоти умумӣ) / Г.Я.Мякишев, Б.Б. Буховсев. Тарҷумаи С. Қодирӣ. -Душанбе: Эр-граф, 2015.
8. Назиров Ҳ.Н. Ташкилу гузаронидани дарси кори лабораторӣ доир ба мавзуи “Муайян кардани дарозии мавҷи рӯшноӣ бо ёрии панҷараи дифраксионӣ” тибқи муносибати босалоҳият ба таълим / Ҳ.Н.Назиров,

Қ.С.Умаров // Маводи конференсияи илмӣ-амалии ҷумҳуриявӣ дар мавзуи “Муносибати босалоҳият дар таълими фанҳои табиӣ-риёзӣ: воқеият ва имкониятҳо дар шароити татбиқшавии он” ба муносибати 30-солагии Истиқлолияти давлатии Ҷумҳурии Тоҷикистон. -Душанбе: ДДОТ ба номи С.Айнӣ, 2019. -С. 33-35.
9. Омӯзгор. № 36 (12312). 8 сентябри соли 2021.
10. Практикум по физике в средней школе. Под ред. В.А. Бурова, Ю.И. Дика. -М.: Просвещение. - 1987.
11. Практикуми физикӣ дар мактаби миёна. Раҳимов Б. – Душанбе: Маориф, 1988.
12. Раҳимов Б. Китоби дарсӣ барои синфи 10 / Б.Раҳимов, Т.Шукуров, П. Раҷабов. -Душанбе: Матбуот, 2011. -270 с.
13. Рябоволов Г.И. Планирование учебного процесса по физике. Учебно-методическое пособие для преподавателей средних специальных учебных заведений / Г.И.Рябоволов, П.И.Самойленко, Е.И. Огородникова. - Москва: Высшая школа, 1984. -341 с.
14. Саидов С. Ташкили кори лаборатории практикуми физикӣ тибқи муносибати босалоҳият ба таълим / С.Саидов, У.С. Умаров. - Душанбе: – ДДОТ, 2019.
15. Умаров У.С. Интихоб ва тартиб додани масъалаҳои мазмуни электроэнергетикидошта / У.С. Умаров //Маҷмуаи “Такмили усулҳои таълими физика”. – Душанбе: ДДОТ, 1995.

ТАТБИҚИ МУНОСИБАТИ САЛОҲИЯТНОКӢ БА ТАЪЛИМ ҲАНГОМИ ТАШКИЛИ КОРИ ЛАБОРАТОРӢ АЗ ФАННИ ФИЗИКА ДАР МУАССИСАҲОИ ТАҲСИЛОТИ ИБТИДОИИ КАСБӢ

Дар соҳои маориф омӯзгорон нақши асосӣ мебозанд. Вазорати маориф ва илми Ҷумҳурии Тоҷикистон бо мақсади баланд бардоштани сифати таълим, аз он ҷумла сифати таълими фанни физика, таҳияи намудани стандартҳо, роҳнамо барои омӯзгоронро ба роҳ мондааст. Дар ҷумҳурӣ сохта ва истифода додани муассисаҳои таълимии замонавӣ, таъсиси литсейҳои соҳавӣ, гимназияву коллеҷҳо ва баланд бардоштани маоши кормандони дар ин соҳа ба рушди илму маориф мусоидат мекунад. Дар шароите, ки техникаву технологияи муосир рушд намуда, талабот ба мутахассисони фанҳои дақиқ ва табиатшиносӣ меафзояд, пешниҳоди Асосгузори сулҳу ваҳдати миллӣ-Пешвои миллат, Президенти Ҷумҳурии Тоҷикистон муҳтарам Эмомалӣ Раҳмон дар бораи эълон гардидани солҳои 2020-2040 ҳамчун “Бистсолаи омӯзиш ва рушди фанҳои табиатшиносӣ, дақиқ ва риёзӣ дар соҳаи илму маориф” муҳим ва саривақтӣ мебошад. Дар муассисаҳои таълимии ибтидоӣ ва миёнаи касбӣ барои омӯзиши фанни физика манбаи дониш методҳои таҳқиқотӣ ва озмоиш ба шумор мераванд. Инҳо корҳои лаборатории фронталӣ, мушоҳида ва таҷрибаҳои фронталӣ ва практикуми физикӣ ба шумор мераванд. Таҷрибаҳои намоишии физикӣ дар муассисаҳои таҳсилоти ибтидоӣ ва миёнаи касбӣ методҳои донишандӯзии илмиро инъикос менамоянд. Дар мақолаи мазкур мисоли мушаххаси методикаи ташкилу гузаронидани кори лаборатории практикуми физикӣ дар мавзуи “Муайян кардани характеристикаи ҳароратии терморезистор” дар муассисаҳои таҳсилоти ибтидоии касбӣ тибқи муносибати босалоҳият ба таълими физика пешниҳод шудааст.

Калидвожаҳо: таълим, маориф, омӯзгор, литсей, коллеҷ муассисаҳои таълимии ибтидоӣ ва миёнаи касбӣ, физика, лаборатория, босалоҳият.

ПРИМЕНЕНИЕ КОМПЕТЕНТНОСТНОГО ПОДХОДА К ОБУЧЕНИЮ И ПРОВЕДЕНИЮ ЛАБОРАТОРНЫХ РАБОТ ПО ФИЗИКЕ В НАЧАЛЬНЫХ ПРОФЕССИОНАЛЬНЫХ УЧЕБНЫХ ЗАВЕДЕНИЯХ

Учителя играют ключевую роль в осуществлении образовательной деятельности в сфере образования. Министерство образования и науки Республики Таджикистан разработало методические рекомендации для учителей с целью повышения качества образования, в том числе качества преподавания физики. Строительство и эксплуатация современных учебных заведений в стране, создание специализированных лицеев, гимназий и колледжей, повышение заработной платы в этой сфере будут способствовать развитию науки и образования. С развитием современных методов и технологий и растущим спросом на специалистов в области естественных и точных наук Основоположником мира и национального единства, Лидером Нации Эмомали Рахмоном была предложена программа «Двадцатилетие изучения и развития естественных, точных и математических наук в сфере науки и образования”, является важной и своевременной. В учреждениях начального и среднего профессионального образования изучение физики является источником знаний и проверяются методы исследования. Сюда входят фронтальные лабораторные работы, наблюдения и эксперименты, а также физическая практика. Экспериментальные физические опыты в учреждениях начального и среднего профессионального образования отражают методы научного обучения. В нашей статье мы представляем конкретный пример методики организации и проведения лабораторных работ по физике по теме “Определение характеристики температуры терморезистора” в начальных профессиональных учебных заведениях.

Ключевые слова: обучение, образование, учитель, лицей, колледж, начальное и среднее профессиональное образование, физика, лаборатория, двадцатилетие, компетентность.

APPLICATION OF A COMPETENT ATTITUDE TO LEARNING AND CONDUCTING LABORATORY WORKS IN PHYSICS IN PRIMARY PROFESSIONAL EDUCATIONAL INSTITUTIONS

Teachers play the key role in the implementation of educational activities in the field of education. The Ministry of Education and Science of the Republic of Tajikistan has developed guidelines for teachers in order to improve the quality of education, including the quality of teaching physics. The construction and operation of modern educational institutions in the country, the creation of specialized lyceums, gymnasiums and colleges, an increase in wages in this area will contribute to the development of science and education. With the development of modern methods and technologies and the growing demand for specialists in the field of natural and exact sciences, the founder of peace and national unity, the Leader of the Nation Emomali Rahmon proposed the program "Twenty years of study and development of natural, exact and mathematical sciences in the field of science and education", which is defined as twenty years of study and development of science and education is important and timely.In institutions of primary and secondary vocational education, the study of physics is a source of knowledge and research methods are tested. This includes frontal laboratory work, observation and experimentation, and physical practice. Experimental physics experiments in institutions of primary and secondary vocational education reflect the methods of scientific teaching. In our article, we present a specific example of a methodology for organizing and conducting laboratory work in physics on the topic "Determination of the temperature characteristic of a thermistor" in primary vocational schools.

Key words: training, education, teacher, lyceum, college, primary and secondary vocational education, physics, laboratory, twentieth anniversary, competence.

Маълумот дар бораи муаллифон: ***Гулаев Ибодулло Ходжаназарович* -** Донишгоҳи давлатии Бохтар ба номи Носири Хусрав, номзади илмҳои педагогӣ, дотсент, мудири кафедраи методикаи таълими физика. **Суроға:** 735140, Ҷумҳурии Тоҷикистон, ш. Бохтар, кӯчаи Айнӣ, 67. E-mail: **guiaev59-03 mail.ru.** Телефон: **(+992) 919-07-89-59**

***Ойматова Ҳоҷаримоҳ Холмуродовна* -** Донишгоҳи давлатии Бохтар ба номи Носири Хусрав, номзади илмҳои педагогӣ, дотсент. **Суроға:** 735140, Ҷумҳурии Тоҷикистон, ш. Бохтар, кӯчаи Айнӣ, 67.

Сведение об авторах: ***Гулаев Ибодулло Ходжаназарович* -** Бохтарский государственный университет им.Носира Хусрава, кандидат педагогических наук, доцент, заведующий кафедрой методики преподавания физики. **Адрес**: 735140, Республика Таджикистан, г.Бохтар, улица Айни, 67. E-mail: **guiaev59-03mail.ru.** Телефон: **(+992) 919-07-89-59**

***Ойматова Ходжармох Холмуродовна* -** Бохтарский государственный университет им.Носира Хусрава, кандидат педагогических наук, доцент. **Адрес**: 735140, Республика Таджикистан, г.Бохтар, улица Айни, 67

Information about the authors: ***Gulaev Ibodullo Khodjanazarovich* -** Bokhtar State University named after Nosir Khusrav, Candidate of Pedagogical Sciences, Associate Professor, Head of the Department of Methods of Teaching Physics. **Address**: 735140, Republic of Tajikistan, Bokhtar, Aini street, 67. E-mail: **guiaev59-03mail.ru**. Phone: **(+992) 919-07-89-59**

***Oimatova Khodjarmoh Holmurodovna* -** Bokhtar State University named after Nosir Khusrav, Candidate of Pedagogical Sciences, Associate Professor. **Address:** 735140, Republic of Tajikistan, Bokhtar, Aini street, 67
.

УДК:371.81

ОМИЛҲОИ АСОСИИ ТАШАККУЛИ ХОНИШИ ИФОДАНОК, ФИКРРОНӢ ВА МАЛАКАҲОИ ДАРКИ МАЪНО ДАР ХОНАНДАГОНИ ЗИНАИ ТАҲСИЛОТИ ИБТИДОӢ

Ҳамроев Ҳ.Ч.

Пажӯҳишгоҳи рушди маориф ба номи Абдураҳмони Ҷомии АТТ,
Филиали Донишкадаи ҷумҳуриявии такмили ихтисос ва бозомӯзии кормандони соҳаи маориф дар шаҳри Бохтари вилояти Хатлон

Тавре ки маълум аст, фаҳмидани маънои матни мутолиашуда аз тарафи хонанда бисёр муҳим мебошад, зеро ки дарки матни хондашуда маҳсули асосии фаъолияти хонандаро возеҳ гардонида, ҳамзамон мутолиакунанда маҳсули заҳмати хешро зуд мефаҳмад. Барои амалӣ гаштани ин андешаҳо муҳаққиқон таъкид кардаанд, ки дар маркази диққати муаллим бояд ҳамин масъала қарор гирад. Ба ақидаи омӯзгорони соҳибтаҷриба, мазмуни матн дар сурате фаҳмида мешавад, ки хонанда қобилияти фаҳмиши маъно ва таркиби луғавии бой дошта бошад ва иловатан қабл аз қироати матн калимаҳои душворфаҳм аз ҷониби омӯзгор шарҳу эзоҳ дода шаванд.

Олим-забоншиноси машҳури тоҷик М. Шакурӣ қайд кардааст, ки пеш аз сар кардани хониш талабагонро ба мавзуи асар ошно кардан, онҳоро ба хондани асар тайёр намудан, яъне пеш аз хондани, масалан, шеър, дар талабагон он кайфият ва ҳиссиётеро, ки дар шеър ҳукмрон аст, ҳосил кунонидан даркор аст. Яъне, мавсуф тавсия додааст, ки пеш аз сар кардани хониши матн суҳбати муқаддимавӣ гузаронидан лозим меояд, ки ин айни муддаост. Албатта, суҳбати муқаддимавӣ ба хонандагон имкон медиҳад, ки онҳо дар иртибот ба мавзуъ оид ба матне, ки хонда мешавад (хоҳ насрӣ бошад, хоҳ назмӣ), тасаввуроти пешакӣ ҳосил кунанд, то ин ки фаҳмидани мазмуни асар осон гардад [14, с. 107].

Олим ва методисти шинохта М.Лутфуллозода дар китоби «Методикаи таълими забони модарӣ дар синфҳои ибтидоӣ» дар боби «Сифатҳои хониш ва такмил додани онҳо» чунин қайд кардааст: «Сифатҳои хониш ба сурати маҷмуъ иборатанд аз дурустии хониш, равонии хониш, ифоданокии хониш ва хониши бошуурона, на фақат ном бурдан ва тавзеҳ додани ин сифатҳо дорои аҳамияти босазост, балки ҷобаҷогузорӣ, яъне тартиби овардани онҳо низ муҳим мебошад» [4,с.60].

Аз ин чор сифати хониш, ки дар боло зикр ёфт, албатта, дурустии хониш дар ҷойи аввал меистад ва ин ақидаро муаллифи китоб низ таъкид кардааст. Ба қавли М.Лутфуллоев, дар дарсҳои хониш ҳамаи фаъолияти шогирдон аз хондан шуруъ мешавад ва ин ақида дуруст ҳам аст. Мавсуф қайд мекунад, ки «нодуруст хондани калимаҳо бештар дар синфи 1 мушоҳида карда мешавад, зеро ки талабаи синфи якум ҳанӯз малакаи зарурии хондан надорад. Барои онҳо ҳарфҳо, ки дар китобҳои дарсӣ саф оростаанд, ба ҷуз аломат чизи дигаре нестанд. Вале тадриҷан мефаҳманд, ки ин аломатҳо, яъне ҳарфҳо овозҳоро ифода мекунанд, ки дорои маъное ё вазифае мебошанд. Агар талаффузи овозҳо ва хондани онҳо дар калимаҳо дуруст ва ба сурати пайдарпай давом намояд, ғалатхонии калимаҳо аз тарафи шогирдон то охири синфи IV ва ҳатто синфи V давом мекунад» [5,с.61].

Албатта, рафъ кардани ҳолатҳои нодуруст хондани калимаҳо аз ҷониби хонанда, ба назари мо, танҳо ба муаллими соҳибтаҷриба вобастагӣ дорад.

Мавриди зикр аст, ки олим ва педагоги шинохтаи тоҷик М.Лутфуллозода дар китоби «Методикаи таълими забони модарӣ дар синфҳои ибтидоӣ» дар бобҳои «Сифатҳои хониш ва такмил додани онҳо», «Матнҳои бадеӣ ва тарзи хониши онҳо» ва «Хониши мақолаҳои илмии оммафаҳм» муфассал оид ба роҳу усул ва воситаҳои ташаккул додани малакаҳои кор бо матн ва хониши бошуурона ибрози андеша намудааст, аксаран қобили қабул ва лоиқи бахрабардорианд, вале бо дарназардошти тағйироти солҳои охир дар методика ва муносибат ба таълим бавуқуъомада боз ҳам ба такмил ниёз доранд [6,с.109].

Чуноне, ки М. Лутфуллоев қайд кардааст: «Методика ҳамчун фанни педагогӣ ба дидактика - назарияи умумии таълим ва маълумот алоқаи мустаҳкам дорад. Ин алоқамандӣ, пеш аз ҳама, дар он зоҳир мегардад, ки ҳам дидактика ва ҳам методика масъалаҳои роҳу воситаҳои таълимро меомӯзанд. Вале, агар дидактика масъалаҳои умумии таълим, алалхусус, назарияи онро омӯзад, методика чун қисми дидактика ба ҳамон қоида, принсип ва қонуният, ки дидактика муқаррар мекунад, такя менамояд» [7, с.61-62].

Мувофиқи ин гуфтаҳои илмӣ ва дастрас будани маводи таълимӣ, аёният, бошуурона аз худ намудани мавод, мустаҳкамии дониш, салоҳиятнокӣ, зарурияти такрори пайдарпай, фаъолияти хонандагон, мустақилӣ, алоқаи таълим, алоқаи таълим бо ҳаёт, бо муҳити бачаҳо ва ғайра метавонанд чараён ва раванди таълимро таъмин намоянд ва онро дар таълими ҳар як фанни ибтидоӣ ва махсусан забони модарӣ истифода бурд ва самаранокии дарсро таъмин кард.

Диққатҷалбкунанда будани матн, новобаста аз жанри назмиву насрӣ ё мақолаи илмии оммафаҳм будани он, ғайр аз ташаккули дарки зебоӣ ва муҳаббат ба каломи бадеъ, инчунин ба маънифаҳмӣ низ замина мегузорад.

Ба муносибати ҷорӣ гардидани таълими ҳамгиро ба ёрии муаллимони синфҳои ибтидоӣ олим, педагоги шинохтаи тоҷик, академик Ф.Шарифов дастури методӣ таҳти унвони «Таълими муштарак асоси инкишоф ва тарбия»-ро ба табъ расонидааст, ки барои муаллимони синфҳои ибтидоии мактабҳои Тоҷикистон туҳфаи бебаҳост. Вобаста ба ин, академик М.Лутфуллоев дар пешгуфтори ин дастур чунин қайд кардааст: «Дастури мазкур асари тому яклухт буда, дарси забони модариро дар синфи IV фаро мегирад. Муаллиф ба ҳеҷ ваҷҳ мақсад нагузоштааст, ки чараёни дарсҳои ҳамгирои забону хонишро муфассал баён намояд. Ӯ хуб мефаҳмад, ки ба ин эҳтиёҷ нест: рафти дарс, мазмуни дарс, пастию баландии дарс, қабл аз ҳама марбут ба муаллим аст» [12,с.2],

Муаллими ҳақиқию эҷодкор эҳтиёҷ ба нақл надорад. Муаллифи дастур, ба фикри мо, вазифа гузоштааст, ки:

а) лаҳзаҳои ҷудогонаи дарс, аз қабили корҳои луғавию лексикиро чӣ тавр метавон ба ҳам муштарак ё махлут кард, то ки сифату самараи ин лаҳзаҳо боз ҳам биафзояд;

б) як маводи таълим чӣ тавр метавонад, ба чанд вазифа: /ташаккули сифатҳои хониш, имло, инкишофи нутқ/ хизмат намояд;

в) ва аз ҳама муҳим, ҳамин мавод то кадом андоза барои тарбияи маънавии мактаббачагон ҳамчун поя ё омил хизмат карда, тафаккури мустақили шогирдонро ривоҷ медиҳад;

г) азбаски дарси минбаъда давоми мантиқии дарси пешин аст ва мазмуни машғулиятҳо ҳамдигарро пурра менамоянд, барои инкишофи фаъолияти фикр, ки онро равоншиносон «ҳудуди наздиктарини фикр» меноманд, мусоидат карда, таълими ҳамгиро /инкишофёбанда/-ро таъмин менамояд.

Дар ин маврид забоншинос С. Аминов чунин қайд кардааст: «Дар таълими забони тоҷикӣ матн рукни асосӣ буда, дарси забонро бидуни он тасаввур кардан ғайриимкон аст, зеро матн натиҷаи фаъолияти фикрии хонандагон мебошад, аз ин рӯ, истифодаи матн дар дарсҳои забони тоҷикӣ, қабл аз ҳама, вазифаи инкишоф додани тафаккури хонандагонро таъмин менамояд» [1,с.11].

«Таълими забони модариро, ки акнун бо матнҳои хониш ҳамгирост, бидуни матн ва дарки маънифаҳмӣ наметавон тасаввур кард, зеро ҳар як коре, ки оиди забони модарӣ ба хонандагон омӯзонда мешавад, тавассути матн ҳамгиро мегардад. Аз ин ҷо хулосаЕ бармеояд, ки матнро бе қоидаи забон ва қоидаи забонро бе матн ҷудо наметавон кард ва ҳар ду тавъам хизмат менамоянд ва якдигарро пурра месозанд. Аз ин рӯ, омӯзиш ва ташаккули малакаҳои кор бо матн ва хониши бошуурона дар чараёни дарсҳои забони модарӣ дар синфҳои ибтидоӣ аз муҳимтарин масоил маҳсуб мешавад» [2,с. 115].

Педагоги бузурги рус К.Д.Ушинский чунин мешуморад, ки дар таълими хонандагон хониши бомулоҳизаю бошуурона мавқеи муҳим дорад. Мазкур ба омӯзиши забони модарӣ диққати махсус медод.

Мероси педагогии К.Д. Ушинскийро асосан масъалаи тарбияи бошуурона хондан, равишу усулҳои хониши ифоданок ва муҳокимаи асари хондашуда ташкил медиҳад. Ӯ чунин қайд мекунад: «Хондан - ҳоло ин ягон маъно надорад: мақсади асосӣ дар сари он аст, ки кас чӣ тавр мехонад ва мазмунашро чӣ тавр мефаҳмад. Бинобар ин ба шумо маслиҳат, ки дар таълими хондан ҳаргиз шитоб накунед, барои тарбияи ақлӣ ва ахлоқии шогирдон пайваста кӯшед» [11,с.105].

Забоншинос ва педагоги барҷаста В.А. Сухомлинский сабаби ақиб мондани фикрро таҳқиқ карда, қайд менамояд, ки агар дар синфҳои ибтидоӣ бачаҳо кам-кам хонда фикр карда бошанд, дар онҳо сохтори камфаъолиятии майна ба вуҷуд меояд [10, с.161].

Таҷрибаҳои гузаронидашуда дар синфҳои ибтидоӣ нишон медиҳанд, ки қироати зиёди матн фаъолияти фикрро метезонад. Барои фаъолгардонии фикр дар дарсҳои забони модарӣ усулҳои мухталифи саволу ҷавобро метавон истифода кард.

Олим-методисти варзидаи дигари тоҷик Ф. Шарифов таъкид кардааст, ки барои ба амал баровардани мақсаду вазифаҳои омӯзиши лексикаи забони модарӣ дар синфҳои ибтидоӣ муаллим бояд корҳои лексикиро дар асоси принсипҳои дидактикии дастрасӣ, илмият, пайдарҳамӣ ва системанокӣ дар таълим, алоқамандии таълим бо тарбия ва ба назар гирифтани хусусияти синнусолӣ ташкил намояд.

Дуруст аст, ки агар омӯзиши лексикӣ /луғавӣ/, аз як тараф, нутқи бачаҳоро бой ва пуробуранг гардонад, аз тарафи дигар, онҳоро ба маънифаҳмӣ ё дарки маънои матн омода месозад. Инчунин, ҷаҳонбинии хонандагон васеъ гардида, тафоҳумашон нисбати ашёҳо ва муҳити атроф меафзояд [13, с.74].

Мавсуф қайд кардааст, ки гузаронидани машқҳои лексикӣ шарти зарурӣ баҳри замина гузоштан ба дарки маънифаҳмии кӯдакон аст.

Барои исботи фикр ҷумлаҳои зеринро аз назар мегузаронем: Нон асоси зиндагӣ аст. Ҳавои гарм ба мо маъқул шуд. Ман барои дониш гирифтан ба мактаб меравам.

Албатта, интихоби калима, ибора ва ҷумла, мавқеи истифодаи онҳо ба захираи луғавии хонандагон вобастагӣ дорад. Яъне, ин ба он марбут аст, ки муаллим дар дарсҳои забони модарӣ то кадом дараҷа захираи луғавии бачагонро бой гардонидааст, дар лаҳзаҳои дарс ҷиҳатҳои эмотсионалии онро ба инобат гирифта, ба муҳит ва зиндагӣ тасаввуроти талабагонро то кадом андоза васеъ ва инкишоф додааст.

Муаллиф боз илова кардааст, ки «талаби дигар дар синфҳои ибтидоӣ ин мақсаду вазифаҳои корҳои лексикӣ иҷро ва ин талаботи дидактикӣ риоя карда шаванд, муаллим аз методҳои роҳу воситаҳои гуногуни гузаронидани корҳои лексикӣ истифода мебарад. Метод, роҳу воситаҳои машқҳои лексикӣ дар синфҳои I-II-III-IV ҳар хел мешаванд. Онҳо ҳарчанд дар ин синфҳо мазмунан давоми мантиқии якдигар бошанд ҳам, вале аз ҳамдигар фарқ низ доранд. Ин фарқ, пеш аз ҳама, дар асоси гуногунии дониш, маҳорат ва малакаҳои салоҳиятнокии талабагони синфҳои гуногун, дар асоси гуногунии таҷрибаи ҳаётӣ ва забонии онҳо ва дар асоси имкониятҳои синнусолӣ ба миён меояд» [15, с.87].

Аз ин ҷо хулосае метавон баровард, ки гузаронидани машқҳои мухталифи лексикӣ-грамматикӣ, таҳлилу таркибҳои овозӣ ва истифодаи методҳои гуногуни дарс дониш, салоҳияти (дониш, маҳорат ва малакаҳо) хонандагони синфҳои поёниро, бешубҳа, таъмин мекунанд ва муҳаббати бачаҳоро нисбат ба забони модарии хеш бедор менамоянд. Илова ба ин, метавон гуфт, ки барои амалӣ гаштани фикрҳои боло боз аз аёниятҳои гуногун, аз қабили расм, филмҳои тасвирӣ, муҳовараю нақшаҳо, харита, маҷаллаю рӯзнома, варақчаҳо, видеопроектор ва воситаҳои техникии дигари таълим метавон истифода кард. Корҳои эҷодӣ ва мустақилона низ метавонанд фикри бачаҳоро инкишоф диҳанд ва ба дарки маънифаҳмии онҳо мусоидат намоянд.

Илова ба ин, аз хелҳои гуногуни нутқ, ба монанди робитаву муошират ва муносибати нутқи шифоҳӣ, гап, сухан, калом, гуфтор, нутқи ботинӣ, изҳори ифодаи баёни фикри буррою бофаросат, нутқи хаттӣ - иншо, имло ва дигар намудҳои хат, дарки нутқи касони дигар ва нутқи шифоҳӣ аз садою симо, дарки нутқи хаттӣ /хониш/: хониши шунавоӣ, хониши ботиниро истифода бурдан мумкин аст, ки инҳо заминаи асосӣ барои дарки маъноии хонандагон мегарданд.

Кори мустақилона дар фаъолияти фикрии хонандагон яке аз воситаҳои асосӣ ба ҳисоб меравад,- қайд кардааст забоншинос Р.Мирзоев, - тавассути гузаронидани корҳои мустақилона метавон хонандагонро ба маънифаҳмӣ омода сохт, зеро корҳои мустақилона зеҳн, ақл хирад ва заковати талабагонро инкишоф медиҳанд ва онҳоро дар иҷрои ҳар гуна кору амали мақсаднок омода месозанд.

Ба ақидаи Р.Мирзоев, «мактаббачагони хурдсол ба тезию таровати фавкулода ба дарки маънӣ омодаанд. Хонандагони синфҳои 1-1У дар навбати аввал он ашёеро дарк мекунанд, ки ба онҳо аз рӯйи аломату хусусияташон бештар кайфият мебахшанд. Аксар онон ба намуди зоҳирии ашё, хуррамию зебоии онҳо, рангубор, ҳаҷм, ҳаракат ва фаҳмою дастрас буданашон баҳо ва диққат медиҳанд» [9, с.32].

Аҳамияти амалии таҳқиқоти С.Аминовро оид ба методикаи таълими матнсозӣ дар дарсҳои забони тоҷикӣ усулҳои таълими сохт ва хусусиятҳои матн, инкишофи нутқи хаттии хонандагон оид ба матнсозӣ ташкил медиҳад. Азбаски маъно аксар аз матн ба вуҷуд меояд, бинобар ин маънифаҳмӣ ба матн иртиботи қавӣ дорад, бахусус, дар мактаб дар дарсҳои забони модарӣ, ки бачаҳо матнҳоро мехонанд, мазмунашонро нақл мекунанд. Аз ҷумла, мавсуф бар чунин ақида аст, ки «ҳадафи асосии таълими забони модарӣ дар мактаб он аст, ки хонандагон битавонанд фикри хеш ва каси дигарро дар шакли шифоҳию таҳрирӣ беғалат, содаю фаҳмо ва мураттаб баён кунанд. Возеҳ аст, ки матнҳо дар вусъату рушди нутқ танҳо василаи омӯзиши мавзуъҳои грамматикӣ набуда, балки рукни асосии дарсҳои забон маҳсуб мегарданд. Онҳо ин рукнҳоро вақте анҷом медиҳанд, ки мутаводим ва бо назардошти синну соли талабагон дар китобҳо ҷойгузин карда шаванд. Ҳар як матн вазифа ва мавқеи муайян дорад. Умдатарин вазифаи онҳо дар амал татбиқ намудани қоидаҳою таърифоти забон (грамматика) аст» [3, с.10].

Масалан, М. Лутфуллоев омилҳои фикрро чунин қисмат кардааст, ки онҳо, бешубҳа, дар ташаккули дарки маънои матн ба хонандаи хурдсол кумак расонида метавонанд. Аз ҷумла, мавсуф таъкид кардааст: «Усул ва тарзҳое, ки муаллим дар дарсҳо истифода мебарад, дар сурате арзиш доранд, ки агар онҳо майли табиии талабаҳоро нисбати фаҳмидан, ҷустуҷӯ ва таҳқиқ кардан фаъол намуда, оҳанги таҳсилро барангезанд, фаъолияти фикри эҷодӣ ва мустақилии бачаҳоро бедор намуда, муносибати онҳоро дар хусуси ҳаёти воқеӣ руҳбаланд намоянд...

Барои ҳамин ҳам инкишофи фикр аз вазифаҳои аввалиндараҷаи мактабу муаллим ба шумор меравад. Фаъолияти фикр фаъолияти маърифатҷӯӣ буда, дар шаклҳои амалиёти инсон зоҳир мегардад, масалан, дар тасаввурот, дар ҳиссиёт, дар амалиёти мантиқӣ ва ғайра.

Фикрнокӣ ё шакли олии фаъолияти дарккунӣ бо мақсади моҳияти аломату хусусиятҳои ашёҳои гуногун, бо мақсади фаҳмидани ҳодиса ва воқеаҳои ҳанӯз ошкорнагардида равона карда мешавад» [7,с.61].

Аз ин андешаҳои олимона маълум мегардад, ки муаллим то он вақте ки дар дарсҳояш аз ин омилҳои асосии ташаккули фикр, ки ба дарки маъно равона гардидаанд, истифода накунад, ба мақсади ниҳоӣ дар таълими шогирдони хурдсол расида наметавонад.

Дар ин маврид академик Ф. Шарифзода тавсия кардааст, ки «оид ба омӯзиши мавзуи калима, номи ашё дар синфи дуюм пас аз хулосаю ҷамъбасти мавзуи гузашта, диққати аҳли синфро ба матни «Зиёрати олим», ки ба дарсҳои 3-4 бахшида шудааст, намуна меорем.

Аввал муаллим матнро ифоданок қироат карда, баъд талабагон ҳам онро як-як мехонанд, мазмуни матн маънидод карда мешавад. Сипас, калимаҳои душворфаҳм шарҳу эзоҳ меёбанд: башорат - хабари хуш, анбиё – пайғамбарон.

Саволҳои дар китоб пешниҳодшуда имконият медиҳанд, ки суҳбати шавқоваре доир ба мазмуни матн ороста шавад. Тадбири дигар шарҳи калимаҳои «зиёрат», «дӯстӣ», «олим», «фаришта», «Худованд», «муҳаббат» хоҳад буд.

Баъд аз ин диққати талабагон ба теъдоди калимаҳо ва мазмуни ин мисраъҳо ҷалб карда мешавад.

Муаллим талаб мекунад, ки ҳар кас фикри худро вобаста ба мазмуни матн шифоҳӣ баён кунад.

Олим илми сари забонро намеписандад ва агар устод аз чараёни илмомӯзии шогирди худ розӣ бошад, шогирд ҳатман ба мақсад мерасад. Ин тадбир мувофиқи хусусиятҳои руҳӣ ва имкониятҳои ақлии шогирдон буда, раванди дарсро шавқовар менамояд ва ба талаботи эҷодии талабагон мусоидат хоҳад кард.

Луғатҳои «зиёрат», «адаб», «хеш», «дӯстӣ» шарҳ дода мешаванд ва бо истифода аз онҳо талабагон ҷумлаҳо мегӯянд:

1. Ман ҳар пагоҳ ба зиёрати падарам медароям.
2. Дӯстон оинаи якдигаранд.
3. Тоҷи сари инсон адаб аст.

Ин ҷумлаҳо мавриди муҳокима қарор дода мешаванд ва боз аз матн беҳтарин ҷумлаҳо интихоб мегарданд.

Супориши минбаъда, ки дар хотимаи дарс анҷом дода мешавад, дарсро мустаҳкам ва ҷамъбаст менамояд.

Бо истифода аз матни «Зиёрати олим» бачаҳо фикри худро дар бораи шаъну шарафи инсонӣ, адаб, китоб, эҳтироми падару модар ва муаллим мухтасар менависанд, аз ин мисраъҳо низ истифода мебаранд:

Хок шав зери пои ӯ, ки биҳишт,
Дар қадамгоҳи модарон бошад.
Бо чашми хирад нигар падарро,
Аз хизмати ӯ мапеч сарро.

Дар хона ин шеърҳоро аз ёд кунед,- гуфта ба бачаҳо вазифаи хонагӣ медиҳем» [13, с.49].

Олим хеле дуруст таъкид кардааст, ки калимаҳо сермаъно мешаванд ва ҳамин сермаъноӣ ба хонанда имконият медиҳад, ки нутқашро бой гардонида, ҳар калимаро дар зарурат ва дар ҷойи даркорӣ истифода баранд.

Аз ин ҷо хулосае бармеояд, ки талаба ҳар қадар зиёдтар калима донад ва таркиби луғавиаш бой гардад, ҳамон қадар ба маънифаҳмӣ қудрат пайдо мекунад. Пас барои таркиби луғавии бачагонро бой гардонидан на танҳо дар мактаб машқҳои гуногуни хаттию шифоҳӣ гузаронидан зарур аст, балки дар хона ҳам аз рӯйи имкон волидайн метавонанд дар бойшавии нутқи бача саҳмгузор бошанд. Бар замми ин, дар бой гардонидани нутқ мавқеи мактаб, оила, ҷамъият, муҳит ва васоити ахбори умум хеле муҳим арзёбӣ мешавад.Калимаҳои ҳаммаъно ё худ наздикмаъно барои инкишофи нутқи шифоҳӣ ва хаттии хонандагон ёрӣ мерасонанд. Яъне, бачаҳо чунин калимаҳоро дар зарурат ба ҷойи якдигар истифода мебаранд ва ба нақли мазмуни матн тайёр мешаванд. Барои мисол, калимаҳои ҳаммаъноии зеринро метавон овард: офтоб - шамс, хуршед, меҳр.

Ба сарвақтам куҷо афтад маҳе, к-аз шоми навмедӣ,
Намехоҳад, ки дар вайронаи ман офтоб афтад.

(Осафӣ)

Масалан, Рӯдакӣ ба ҷойи калимаи офтоб хуршедро истифода кардааст:

Бе рӯи ту хуршеди ҷаҳонсӯз мабод,
Ҳам бе ту чароғи оламфурӯз мабод.

Низомии Ганҷавӣ бошад, ба ҷойи хуршед шамсро мавриди истифода қарор медиҳад:

Симро кай бувад масобати зар.
Фарқ бошад зи шамс то ба қамар,

Абулқосим Фирдавсӣ дар байти зерин калимаи меҳрро истеъмол менамояд:

Чу аз чархи гарданда бифрӯхт меҳр,
Биёрост рӯи заминро ба чеҳр.
Дунё -ҷаҳон - гетӣ- олам:
Гар шарм наёядад зи нодонӣ,
Бешармтар аз ту кист дар дунё?

Дар истифодаи феълҳои ҳаммаъно: давид - тохт, бохт - бой дод, руст шуд - пинҳон шуд, роҳӣ шуд - равон шуд, шунид - гӯш кард, сифатӣ: мулоим - нарм, тоза - озода, хуб -

нағз, гарм – сӯзон - тафсон, бамаза - болаззат, кушод - васеъ, бузург – машҳур - шинохта, тоза - хуррам ва дигар калимаю таркибҳоро оид ба дигар ҳиссаҳои нутқ истифода бурдан мумкин аст. Калимаҳои муқобилмаъно низ нутқро бой карда, ба маънофаҳмии бачагон ёрӣ медиҳанд. Масалан: хуб - бад, пок-нопок, хоб - бедор, хунук- сармо, боло - поён, сиёҳ - сафед, нав - куҳна, шаб - рӯз ва ғайра. Калимаҳои муқобилмаъно ё зидмаъно барои муқоисаи ашё, сифат, хислат, аломат, ҳаракату амалиёт низ хизмат мекунанд.

Ба ин маънӣ Ф. Шарифов чунин ишора кардааст: «Дар машқ бо калимаҳои муқобилмаъно муаллим диққати талабагонро ба муқоисаи предметҳо, сифатҳо ва амалиёту ҳаракат ҷалб менамояд, чунки ба воситаи муқоиса фикри мантиқии кӯдакон хубтар инкишоф меёбад, онҳо кунҷков ва муҳокимарон мегарданд. Барои ин масалан, муқоисаи калимаҳои бой – камбағал, рӯз - шаб ва монанди инҳо қулай аст. «Бой ҳама чиз дорад, либосҳои наву зебо мепӯшад, хӯрокҳои лазиз мехӯрад, «камбағал» ҳеҷ чиз надорад, либосҳояш даридагӣ, хӯроки хӯрданӣ надорад; рӯз - равшану гарм аст, шаб - торику сард аст. Ин муҳокимарониҳои одитарин маҷрою мантиқи тафаккури ояндаи кӯдаконро муайян менамояд ва чӣ гуна ҷараён гирифтани он ба таҳлили маънои калима ва машқҳои лексикӣ вобаста мебошад» [15, с. 21].

Чунонки дар боло зикр гардид, калимаҳои зидмаъно (муқобилмаъно) на танҳо таркиби луғавии хонандагонро бой мегардонанд, балки дарсро шавқовару пурмазмун намуда, дар хонандагон тафаккури мантиқӣ ва таҳлилиро ташаккул медиҳанд.

Ф. Шарифов таъкид кардааст, ки барои ба амал баровардани ин мақсаду вазифаҳои омӯзиши лексикии забони модарӣ дар синфҳои ибтидоӣ муаллим корҳои лексикиро дар асоси принсипҳои дидактикии дастрасии илмият, пайдарҳамӣ ва системанокӣ дар таълим, алоқамандии таълим ба тарбия ва ба назар гирифтани хусусияти синнусолӣ ташкил менамояд.Дуруст аст, ки омӯзиши лексикӣ (луғавӣ) аз як тараф нутқи бачаҳоро бой ва пуробуранг гардонад, аз тарафи дигар, онҳоро ба маънифаҳмӣ ё дарки маънои матн омода месозад, инчунин, ҷаҳонбинии хонандагон васеъ гардида, фаҳмишашон нисбати ашё ва муҳити атроф меафзояд.

Дар интиҳо гуфтан ҷоиз аст, ки роҳ, тарз ва усулҳои таълими ташаккули фикр, малакаи дарки маъно ва хониши бошуурона дар хонандагони зинаи таҳсилоти ибтидоӣ хеле зиёд буда, аз омӯзгор тақозо менамоянд, ки маводи пешниҳодмегардида, усули таълим ва воситаҳои таълимро қаблан омода намуда, натиҷаро тарҳрезӣ намоянд.

Муқарриз: *Иззатова М.Н.* –д.и.п, профессори ДДК ба номи А.Рӯдакӣ

АДАБИЁТ

1. Аминов С. Методика обучения тестообразованию на уроках таджикского языка. 13.00.12 – Методика обучения родного языка дисс... канд. пед.наук / С. Аминов. –Душанбе, 1995. -24 с.
2. Аминов С. Тест и его обучение в школе / С.Аминов. –Душанбе, 2002. -164 с.
3. Аминов С. Методика обучения тестообразованию на уроках таджикского языка. 13.00.12 – Методика обучения родного языка Дисс... канд. пед.наук / С.Аминов. – Душанбе, 1995. -24 с.
4. Лутфуллоев М. Методикаи таълими забони модарӣ дар синфҳои ибтидоӣ / М.Лутфуллоев. –Душанбе: Маориф, 1986. -248 с.
5. Лутфуллоев М. Методикаи таълими забони модарӣ дар синфҳои ибтидоӣ / М. Лутфуллоев. –Душанбе: Маориф 1986 -248 с.
6. Лутфуллоев М. Методикаи таълими забони модарӣ дар синфҳои ибтидоӣ / М. Лутфуллоев. –Душанбе: Маориф, 1986. -248 с.
7. Лутфуллоев М. Асосҳои таълими ибтидоӣ / М. Лутфуллоев. – Душанбе, 2007. - С. 61-62.
8. Лутфуллоев М. Асосҳои таълими ибтидоӣ / М. Лутфуллоев. – Душанбе, 2007. -503 с.
9. Мирзоев Р. Самостоятельные работы по родному языку / Р. Мирзоев. – Душанбе: Маориф, 1983. - 40 с.
10. Сухомлинский В.А. Павлишская средняя школа / В.А. Сухомлинский. - М.: Просвещение, 1969. -278 с.
11. Ушинский К.Д. Руководство к преподаванию по родному языку. Изд.18. с.1 / К.Д. Ушинский. - М.6Просвещение, 1989. -252 с.
12. Шарифов Ф. Таълими ҳамгиро проблема, таҳқиқ ва андешаҳо / Ф. Шарифов. – Душанбе: Маориф, 2000. - 187 с.
13. Шарифов Ф. Дарси ҳамгиро фикри мустақилона ва Эҷод мехоҳад / Ф. Шарифов. – Душанбе: Маориф, 1995. -202с.
14. Шукурӣ М. Методикаи таълими забони тоҷикӣ дар мактаби ибтидоӣ / М.Шукури, А.Эшонҷонов, М. Раҳмонов. –Сталинобод: Нашриёти давлатии Тоҷикистон, 1956. -226 с.
15. Шарифов Ф. Таълими ҳамгиро проблема , таҳқиқ ва андешаҳо / Ф.Шарифов. –Душанбе: Маориф, 2000. - 187 с.

ОМИЛҲОИ АСОСИИ ТАШАККУЛИ ХОНИШИ ИФОДАНОК, ФИКРРОНӢ ВА МАЛАКАҲОИ ДАРКИ МАЪНО ДАР ХОНАНДАГОНИ ЗИНАИ ТАҲСИЛОТИ ИБТИДОӢ

Дар мақола дар асоси ақида ва пешниҳодҳои олимон ва муҳаққиқон роҳ, тарз ва воситаҳои истифодаи равандҳои таълимӣ, ки омили ташакккули малакаҳои хониш ва дарки маъно мебошанд, инъикос ёфтаанд. Вобаста ба методҳои таълими забони модарӣ дар синфҳои ибтидоӣ қайд карда шудааст, ки дар бобҳои «Сифатҳои хониш ва такмил додани онҳо», «Матнҳои бадеӣ ва тарзи хониши онҳо» ва «Хониши мақолаҳои илмии оммафаҳм» муфассал роҳу усул ва воситаҳои ташаккул додани малакаҳои кор бо матн ва хониши бошуурона нишон дода шудаанд, ки аксаран қобили қабул ва лоиқи баҳрабардориянд. Дар мақола таъкид карда шудааст, ки бо истифода аз усулҳои таълими муосир хониши бомулоҳизаю бошуурона мавқеи муҳим дорад. Муаллиф бо истифода аз намунаҳо ба омӯзгорони синфҳои ибтидоӣ тавсия медиҳад, ки диққати заруриро ба хониши ифоданок ва дарки матни хондашуда равона созанд. Пешниҳод карда шудааст, ки омӯзгорони синфҳои ибтидоӣ бо такя ба пешниҳоди олимону муҳаққиқон дар нақшаҳои кории худ тағйирот ворид намуда, омилҳои рушди тафаккур ва дарки маъноро самаранок ба хонандагон омӯзанд.

Калидвожаҳо: дарки маъно, калимаҳои ҳаммаъно ва муқобилмаъно, ташаккули фикр, нутқи мураттаб, тафаккури мантиқӣ, сифатҳои хониш, принсипҳои дидактикӣ, воситаҳои таълим.

ОСНОВНЫЕ ФАКТОРЫ ВЫРАЗИТЕЛЬНОГО ЧТЕНИЯ, МЫШЛЕНИЯ И НАВЫКОВ ВОСПРИЯТИЯ ЗНАЧЕНИЯ УЧАЩИХСЯ НАЧАЛЬНОЙ СТУПЕНИ ОБРАЗОВАНИЯ

В статье на основе взглядов и рекомендаций учёных и исследователей отражаются пути, способы и средства использования учебной деятельности, являющиеся факторами формирования навыков чтения и осмысления. В связи с методами обучения родного языка в начальных классах отмечено, что разделах " Качество обучения и ее совершествование", "Художественные тексты и способы их чтения" и "Чтение общепонятных, научных текстов и статей" о методах и способах развития навыков работы над текстами и выразительного чтения конкретно высказаны и общеприняты и рекомендованы к использованию. В статье подтверждено, что выразительное чтение имеет важное место в использовании современных методов обучения. Автор, используя данные образцы, рекомендует учителям начальных классов обратить особое внимание на выразительное чтение и осмысление содержания прочитанного учениками. Предлагается, что учителя начальных классов с опорой на предложения и рекомендации учёных и исследователей должны внести изменения в свои рабочие планы в аспекте учёта факторов развития мышления и осмысления учащихся.

Ключевые слова: познание значения, синонимы и антонимы, развитие мышления, последовательная речь, критическое мышление, качественное учение, принсипи дидактики, средство обучение.

MAIN FACTORS OF EXPRESSIVE READING, THINKING AND SKILLS OF MEANING PERCEPTION OF THE PUPILS IN THE PRIMARY LEVEL OF EDUCATION

In the article following the points of view and recommendations of the scientists and recearch workers is reflected the ways, methods and means of using the teaching activities, occured the facts of forming the skills of reading and understanding.Due to the methods of teaching native language in the elementary classes in the chapters "The quality of learning and its improvement", "Artistic texts and ways of reading them", "Generally understood scientific texts and articles" it is noticed about the methods and ways of developing skills in work with texts and expressive reading specifically told that generally excepted and recommended to be used.In the article it is confirmed that expressive reading plays important role in the using modern methods of teaching.Using the lesson patterns the author recommends the teachers of the elementary classes to pay special attention to the expressive reading and understanding the meaning of the read text by the pupils.It is offered that the teachers of the elementary classes following the offers and recommendations of the scientists and recearch workers should change their work plans in the aspect of factors developing thinking and understanding of the pupils.

Key words: Understanding meaning, synonyms and antonyms, thinring development, sequential speech, critical thinking, quality learning, didactic principles, means of teaching.

Маълумот дар бораи муаллиф: ***Ҳамроев Ҳабибулло Ҷураевич*** **-** Пажуҳишгоҳи рушди маориф ба номи А. Ҷомии Академияи таҳсилоти Тоҷикистон, унвонҷӯй, мудири шуъбаи таълими филиали Донишкадаи ҷумҳуриявии такмили ихтисос ва бозомӯзии кормандони соҳаи маориф дар шаҳри Бохтари вилояти Хатлон. Телефон**: (+ 992) 903-02-67-68,** E-mail**: habibhamroev013 @gmail.com**

Сведение об авторе: ***Хамроев Хабибулло Джураевич*** **–** Институт развития образования имени Абдурахмана Джами Академии образования Таджикистана, соискатель, заведующий учебным отделом Филиала Республиканского института повышения квалификации и переподготовки работников сферы образования в городе Бохтар Хатлонской области. Телефон**: (+ 992) 903-02-67-68,** E-mail**: habibhamroev013 @gmail.com**

Information about the author: ***Hamroev Habibullo Juraevich*** Institute for the Development of Education named after Abdurakhman Jami of the Academy of Education of Tajikistan, applicant, head of the educational department of the Branch of the Republican Institute for Advanced Studies and Retraining of Educational Workers in the city of Bokhtar, Khatlon region. Phone: **(+ 992) 903-02-67-68**, E-mail: **habibhamroev013 @gmail.com**

УДК: 370.41

ФАЪОЛИЯТИ МУСТАҚИЛОНАИ ТАЪЛИМӢ ОМИЛИ РУШДИ НЕРУИ АҚЛИЮ ЗЕҲНИИ ТАЛАБАГОНИ ХУРДСОЛ

Бозоров Х.
Донишгоҳи давлатии Кӯлоб ба номи Абӯабдуллоҳи Рӯдакӣ

Дар аҳди Шуравӣ низоми **синфӣ-дарсӣ** ба таври васеъ истифода шуда, омӯзгор аз методи **шарҳдиҳӣ-аёнӣ** истифода мекард, донишро дар шакли тайёр ба талаба пешниҳод намуда, диққати асосиро ба инкишофи хотира равона месохт, хонанда вазифадор буд, ки пас аз шунидан ё хондан маълумоти гирифтаашро дар хотир нигоҳ дорад ва онро бозгӯӣ карда тавонад. Дар натиҷа, чунин сохти таълимдиҳӣ ба он оварда расонид, ки аксарияти хонандагон аз уҳдаи мустақилона ҳал кардани вазифае, ки дар раванди дарс дар наздашон гузошта мешуд, баромада наметавонистанд. Мактаб шогирдонро ба таври кофӣ мустақилона фикр кардан ва барои ҳалли масъалае муносибати эҷодӣ карданро наомӯхт.

Дар Қонуни Ҷумҳурии Тоҷикистон «Дар бораи маориф» омадааст, ки «…тарбияи мустақилият, ташаббускорӣ, фаъолӣ дар талабагони хурдсол талаби замон аст» [4]. Ин маънои онро дорад, ки муаллиму тарбиядиҳандагон бояд мунтазам дар ҷустуҷӯи роҳу усулҳои нави таълиму тарбия бошанд, то ки хонандагон на донишҳои тайёр, балки қисми зиёди онҳоро ба таври мустақилона, бо мадад ва раҳнамоии муаллим ба даст оваранд.

Айни замон, омӯзгорон ба хотири рушди зеҳн ва нутқи талабагони хурдсол дар раванди дарсҳои забони модарӣ аз усулҳои таълими шифоҳӣ, аёнӣ ва амалӣ ба таври васеъ истифода мебаранд, ки самти фаъолияти муаллиму талаба ба ташаккули қобилияти фикрӣ нигаронида шудааст. Истифодаи самараноки методҳои таълим ҳам роҳи муаллим ва ҳам талабагонро мунаввар сохта, ба ҷаҳонбинӣ, инкишоф ва қобилияти фикрии онҳо мусоидат менамояд.

Мушоҳидаҳо собит намуданд, ки баъзе муаллимон байни тарзу восита фарқе намебинанд. Ҳол он ки байни ин мафҳумҳои таълим фарқияти ҷиддӣ дида мешавад. Масалан, ба воситаҳои таълим ҷумлаҳо, ибораю калимаҳо, мисолу масъалаҳо, воситаҳои аёнию маводи дидактикӣ, воситаҳои техникӣ, китобҳои дарсӣ ва ғайра шомиланд.

Ба усулҳои таълим, усулҳои шифоҳӣ, кор бо китоб, машғулиятҳои амалии таълим, мушоҳида, таҷриба, намоишдиҳӣ, суҳбат, нақли муаллим, лексияи таълимӣ, мубоҳиса ва ғайра шомиланд.

Усули таълими шифоҳӣ ҳамон вақт самараи дилхоҳ медиҳад, ки муаллим барои нақл нақша, харита, машқу масъала ва дигар аёнияту маводи дидактикиро бо мақсади рушди зеҳн ва нутқи хонанда истифода барад. Дар синфҳои ибтидоӣ нақли муаллим 5-10 дақиқа давом мекунад. Барои шавқу рағбати бачаҳоро бедор намудан, муаллим дар раванди дарс аз асбобҳои аёнӣ, воситаҳои техникӣ, оҳанги ифода, имою ишора самаранок истифода мебарад.

Яке аз усулҳои таълими шифоҳӣ усули суҳбат буда, дар ҷараёни таълим истифодаи ин усул фаъолияти муаллиму талабагонро бо ҳам омезиш дода, иштироки фаъолонаи талабагонро таъмин менамояд ва дар онҳо кунҷкобӣ, ҷустуҷӯ, ҳозирҷавобӣ ва эҷодкориро афзун мегардонад. Мисол, ҳикояи « Деҳқон ва хирс».

Дархостҳои педагогӣ нисбати таълими мавзуъ:

«1.Саволҳо бояд матиқан фаҳмо равшан ва дар шакли кӯтоҳ баён карда шаванд.

2.Пайдарҳамӣ ва тадриҷан душвор шудани саволҳо. Дар ин маврид қобилияти маърифатҷӯӣ ва фикрии бачаҳоро инкишоф медиҳем.

3.Савол набояд дар доираи як шакл маҳдуд монад.Онро мазмунан ба ду –се шакл додан мумкин бошад [6, с.185].

Саволҳо:

1.Деҳқон ва хирс чӣ маслиҳат карданд?

2.Бори дуюм чӣ ҳодиса рӯй дод?

3.Чаро дӯстии деҳқону хирс барҳам хӯрд? [2, с.-87-88].

Дар синфҳои ибтидоӣ талабагон бояд ба савол пурра ҷавоб диҳанд. Дар баъзе синфҳо саволи хонандагон ба хонандагон, яъне ба ҳамдигар таҷриба карда мешавад. Хуб мешавад, ки дар ин маврид савол ба муаллим дода шавад.Муаллим саволро ислоҳ карда, ба хонанда медиҳад. Дар ин ҳолат савол характери педагогӣ мегирад.

Методи мубоҳиса ба методи шифоҳӣ мансуб буда, дар рушди қобилияти фикрии талабгон нақши босазо дорад.

Бояд гуфт, ки қолаби шахшудамонда имконият намедиҳад, ки муаллимон дар раванди дарс боҷуръат бошанд, ҳол он ки ба шогирдон пешниҳод намудани дониши пойдор, ҳақиқӣ, илмӣ ва амалкунанда орзуи деринаи ҳар як омӯзгор аст. Дар вазъияти имрӯза, ки аз гуфтану шунидан иборат аст, мубоҳисаи таълимиро ба вуҷуд овардан мушкил аст, зеро хонандагонро ба шунавандаи пассив мубаддал сохтаем. Дар ин бора педагоги машҳур Ш.А.Амонашвили чунин менависад: «Дар бачаҳо ҳанӯз аз синфи тайёрӣ, вақте ки дар онҳо майлҳои дар ҳама бобат ба тамоюли муаллим розӣ шудан ибтидо мегирад, маърифати баҳс мабаҳсро ташаккуд додан кардан даркор аст» [1, с.194-195].

Чунки ин тарзи таълим моро қаноатманд карда наметавонад. Мо мехоҳем, хонанда ба муаллими худ дар раванди дарс рақобат нишон диҳад, баҳс кунад. Ба фикри муаллим розӣ нашавад: дар синф муҳити мубоҳиса, баҳсу муҳокима ҳукмрон гардад ва ҳар қадар ки мо ин корро барвақт, масалан, аз синфи тайёрӣ ҷорӣ намоем, ҳамон қадар ба манфиати педагогикаи имрӯза мебошад.

Мисол, муаллим ба талабагон муроҷиат карда мегӯяд: «Шумо гуфтед, ки калимаҳои «дафтар» ва «Одил» ҳарду аз ду ҳиҷо иборатанд. Аммо ман ба фики шумо розӣ нестам. Калимаи «Одил» аз ду ҳиҷо иборат аст, зеро ду садонок дорад: садоноки **о** ва **и**.Садонокҳои **о** ва **и** аз ҳамдигар фарқ мекунанд. Вале калимаи «дафтар» аз як ҳиҷо иборат аст, зеро дар ин ҷо танҳо як садонок, садоноки **а** аст. Пас, мо чӣ тавр гуфта метавонем, ки калимаи **«дафтар»** мисли калимаи **«Одил»** аз ду ҳиҷо иборат аст?

Марҳамат, то ин вақт муаллим мефаҳмонад, ки дар калима чанд садонок бошад, ҳамон қадар ҳиҷо аст, шояд калимаи «дафтар»-ро талабагон даҳҳо бор амалӣ ба ҳиҷо ҷудо карда бошанд. Вале имрӯз муаллим барои талабагон чизи «нав»-ро муаррифӣ намуд.Талабагон ба фикр фурӯ рафтанд. Ду–се гурӯҳ пайдо мешавад. Баҳс оғоз мешавад.

Масалан, гурӯҳи 1–ум: дар вақти талаффузи калимаи «дафтар» манаҳ ду бор ҳаракат мекунад, гулӯ ҳам ба пушти даст ду бор мерасад, аз ин рӯ, ин калима аз ду ҳиҷо иборат аст.

Гурӯҳи дуюм: Не, муаллим, манаҳ ду бор ларзад ҳам, як садонок аст, бинобар он як ҳиҷо мебошад.

Гурӯҳи сеюм: як садонок бошад ҳам, дар ду ҷо омадааст, барои ҳамин ҳам ду ҳиҷоро ташкил мекунад.

Агар рафту ҳамин гуна баҳсу мубоҳисаҳо ба амал наоянд, муаллим вазифадор аст, ки худаш ташаббускор шуда, чунин баҳсро ташкил намояд. Чунки барои таълими муосир на танҳо фаҳмидани мавзӯъ муҳим аст, инчунин роҳи гирифтани маълумот ҳам зарур аст. Аз ин рӯ, самаранокии методҳо на дар аз худ намудани донишҳо, балки дар омӯзонидани роҳи донишомӯзӣ мебошад.

Ба усули таълими аёнӣ, мушоҳида ва намоиш дохил шуда, яке аз усулҳои фаъоли бедор намудани ҳиссиёти маърифатҷӯии талабагон буда, бештар дар таълими фанҳои табиатшиносӣ истифода бурда мешавад. Мушоҳидаҳо бо мақсадҳои гуногун гузаронида мешаванд: мушоҳидаҳое, ки бевосита дар рафти фаъолият, ҳаракат, меҳнат, корҳои пажӯҳишӣ гузаронида мешаванд, аҳамияти калони дидактикӣ доранд. Мисол: «Зоғи доно» [5, с.11].

Аломатҳои шартиеро, ки дар зиндагӣ аз аҳамият холӣ нестанд, бояд ба талабагон биомӯзонем ва таъкид намоем, ки дар мавриди дучор омадан, риояи онҳоро фаромӯш накунанд. Ҳангоми мушоҳида аз талабагон ҷой, вақт, баъди ҳар як мушоҳида мустақилона хулоса бароварда тавонистан ва мақсадҳоро озодона баён кардан, талаб карда мешавад.

Усули намоиш низ аз методҳои аёнӣ буда, ба асли ашё, ҳодиса ва ё амалиёт хос аст. Вақте ки объекти ҳақиқӣ намоиш дода мешавад, таъсираш дучанд меафзояд:1. Вобаста ба

мавзуъ ва мақсади дарс, дуруст интихоб намудани маводи намоиш.2.Баробари намоиш шарҳу эзоҳ додан ва дар ин кор маводи омода кардаи талабагонро низ истифода кардан.3.Дастрасии маводи намоиш, ки ҳангоми мушоҳидаи кори амалӣ гузаронида мешавад.4. Хулоса ба шакл даровардани намоиш яке аз бартарии усулҳои таълими аёнист.

Масалан, «**Неъмати чор фасл» [**2, с.98]

-Чӣ медиҳӣ, зимистон,
Ба деҳаи кӯҳистон?
-Барфаки резон диҳам,
Зеби кӯҳистон диҳам.
-Чӣ медиҳӣ баҳорон,
Ба деҳаи кӯҳистон?
-Ман резаборон диҳам,
Чукрию торон диҳам.
Замини сабзу гулпӯш,
Чашмаю рӯди пурҷӯш.
-Тобистон, эй тобистон,
Чӣ медиҳӣ ба моён?
- Ман ноку анор диҳам,
Меваи бисёр диҳам,
Сайру саёҳат диҳам,
Дунёи роҳат диҳам.
-Тирамоҳи зарнисор,
Чӣ медиҳӣ, ту бисёр,
-Ҳосил ҳама ғун шавад,
Маҳсулаш афзун шавад.
Ман хони алвон диҳам
Баҳри шумоён диҳам.

Усули амалии дарсро машқ, корҳои амалию таълимӣ, фаъолияти эҷодии талабагон, кор бо китоб ташкил медиҳад.

Машқ яке аз методҳои маъмулии таълим буда, ба хусусиятҳои таълим, мавзуи муайяни омӯхташаванда ба синну соли бачаҳо вобаста аст. Дар ҷараёни тадрис корҳои зиёди тарҳи эҷодидошта тавсия дода мешаванд, ки онҳо бештар ба характери фанни таълимӣ вобастаанд. Масалан: нақли хаттӣ, иншо, тартиб додани нақша, ба саволҳо ҷавоб навиштан, имлоҳои эҷодӣ ва ғайра.

Мисол,навиштани нақли хаттӣ дар синфи 2-юм аз рӯйи ҳикояи «Дастёри модаркалон» [3, с.220].

Нақша:

1.Модаркалони Нафиса

2.Модаркалон аз чӣ хурсанд мешавад?

3.Модаркалон ба Нафиса чӣ гуфт?

(Калимаҳо барои истифодабарӣ: Модаркалон, хеле, айнак, сӯзан, афсонагӯӣ, пиразан, дурахшидан, чашмон, сила.)

«Нафиса модаркалон дорад. Вай хеле пир шудааст.Модаркалон афсонаҳои бисёре медонад.

Нафиса ба сӯзани модаркалонаш ресмон мегузаронад, Модаркалон хеле хурсанд мешавад, чашмонаш медурахшанд. Модаркалон ҳар доим сари набераашро сила карда, « умри дароз бин» мегӯяд».

Мисоли дигар, навиштани нақли хаттӣ аз рӯйи ҳикояи «Муҳаббати ҷасур» (Забони модарӣ барои синфи 2). [8, с.253].

Нақша:

1.Ёқубу Муҳиддин дар куҷо бозӣ мекарданд?

2.Муҳаббат ба куҷо мерафт?

3.Ӯ ҳуштаки дарози чиро шунид?

4.Муҳаббат бачаҳоро аз чӣ наҷот дод?

5.Падару модарони бачаҳо ба Муҳаббат чӣ гуфтанд?

Яке аз рӯзҳои офтобии фасли баҳор дар байни роҳи оҳани назди истгоҳи Хонақоҳ, ду писарбача бозӣ мекарданд. Хонандаи синфи панҷум Муҳаббат ба мактаб мерафт. Вай пайваста ҳуштаки дароз кашидани поездро шунида, ба қафояш нигоҳ кард, поезд бо шитоб меомад, кӯдакон бошанд саргарми бозӣ буданд. Муҳаббат ба сӯйи бачаҳо давида, зуд яктоашро аз роҳи оҳан берун баровард. Боз, чолокона давида, дуюмашро ҳам аз роҳи оҳан берун баровардa, худро паси ӯ ба канор гирифт. Поезд тирвор гузашта рафт. Ҳамин тавр, Муҳаббат ҷони худро дар хатар гузошта, ду писари хурдсолро аз фалокат наҷод дод. Маълум шуд, ки ин кӯдакон Ёқуби сесола ва Муҳиддини сеюнимсола будаанд.

Падару модари Ёқубу Муҳиддин ба Муҳаббати ҷасур аз самими дил миннатдорӣ намуданд.

Усули таълими мустақилона омили асосии рушди зеҳн ва нутқи хонандагон буда, талабаро ба фикр кардан водор менамояд. Лекин «....вақте ки асарҳои перомуни дидактика навиштаро мутолиа менамоед, мушоҳида мекунед, ки дар онҳо ба корҳои мустақилона на ҳамчун усулҳои тадрис, балки ҳамчун воситаи донишомӯзӣ ё тарзи таълим баҳо дода мешавад. Ба фикрам, ин носозгорӣ нисбат ба корҳои мустақилона аст» [6, с.194].

Фаъолияти мустақилона дар ҳамаи давру замон ба сифати усулҳои таълим истифода карда мешуд ва мешавад. Шахсиятҳои зиёде дар натиҷаи мутолиаи мустақилонаи китобҳо ва дигар сарчашмаҳо соҳиби илму дониш гардидаанд. Таҷрибаи зиндагӣ собит намудааст, ки ин гуна дониш дар замири инсонҳо хона гирифта, ҳамсафари доимии онҳо мебошад. Мисол, дар синфҳои камкомплетӣ муаллим раванди таълимро дар ду-се синф, дар як вақт идора мекунад. Талабагон асосҳои дониш: хондан, навиштан, ҳисоб кардан, тофтану бофтан, тасвир кардан ва дигар малакаҳоро ба таври мустақилона омӯхта, аз бар мекунанд.

«Аз хондану мустақилона омӯхтан, хӯдомӯзӣ кардан то ҳоло ҳеҷ кас аз ҳеҷ кас музде нагирифтааст» [6, с.150].

Муаллим дар раванди дарс, пеш аз ҳама, ба фаъолияти мустақилонаи талабагон такя карда, ба тарзи иҷрои кори мустақилонаи ҳар як талаба назорат ва бо усули муҳокимаи умумӣ онро месанҷад. Хелҳои фаъолияти мустақилона ниҳоят гуногун буда, чанде аз онҳоро ҳамчун намуна ба хотир оварда, пешниҳод менамоем: Бо калимаҳои додашуда тартиб додани ҷумла; аз рӯйи ҳаракати пайконакҳо, тартиб додани ҷумла; аз ҳарфҳои додашуда, тартиб додани ҳиҷоҳо; аз ҳиҷоҳо тартиб додани калима; дар калимаҳо ҳарфҳои садонокро муайян намудан; аз ҳарфҳои аввали расмҳои додашуда, сохтани калима; ба ҳар ҳарфи калимаи «китоб» гирд овардани калима, зарбулмасал ва порчаҳои шеърӣ; бо ҳарфҳои «китоб» сохтани калима ва сипас сохтани ҷумла; аз ҳарфҳои пароканда калимаҳо тартиб додан; аз ҳиҷоҳои додашуда калима тартиб додан; ҳарфҳои лозимаро гузошта, калима тартиб додан; аз калимаҳои додашуда, калимаҳои муқобилмаънояшонро ёфта, навиштан; ба саволҳо ҷавоб навиштан; аз ҳарфҳои калимаи «ҷавоҳирот», «тасодуфан», «гаронтар», калимаҳои нав сохтан; аз калимаҳои пароканда, ҷумла тартиб додан ва ғайра [7, с. 21-42]. Мисолҳо: 1.**Ба ҷойҳои холӣ ҳафи ӯ ё ӣ гузошта, калимаҳоро кӯчонед.**

_ст,к_дак,вах_,д_стр_й,р_з,х_рдан,г_ш,с_й,ч_пон,хом_ш,ҷ_шон,р_боҳ,

с_рох,к_ча, хур_с,танҳо_, доно_,раҳо_, ошно_,бобо_, шиносо_, моҳ_,роз_,зиндаг_,синф_,сомон_,давлат_,тоҷик_,дашт_, ширин_, мусиқ_, қайч_,боз_, д_ст, гандум_, мардум_, р_бардор [8, с.33].

Дар рафти дарс, ё дар хона ба сифати кори мустақилона иҷро намудани чунин машқҳо маҳорату малакаи дуруст ва беғалат навиштани талабагонро рушд дода, сатҳи дониши онҳоро мустаҳкам мекунад. Талабагон амалан дар натиҷаи талаффузи дуруст ва муқоиса кардан мавридҳои истифодаи ҳарфи «у, ӯ» ва «и,ӣ»-ро аз худ мекунанд.

2) Калимаҳоро мувофиқи ҷадвал нависед [8, с.37].

Бед, сияҳгӯш, Хайрӣ, Анор, тӯс, Гулдара, наргис, Лола, савсан, нок,чанор, арча, Садбарг, ёсуман, Саричашма, Фарҳод, анҷир, Хуррамобод, насрин, Чортут.

Дарахт	Одам	Деҳа	Гул

3)Аз ҳарфҳои додашуда, тартиб додани ҳиҷоҳо [7.с-46]

Дода шудааст:а)ҳарфҳои ҳамсадои **х,н,л,р,м.**б)Ҳарфҳои садоноки **о, а**

в)Сохтани ҳиҷоҳои **хо, но, ла, ло, ра, ро, мо, мА**

4)Аз ҳиҷоҳо тартиб додани калима Хонандагон мустақилона аз ҳиҷоҳои дар нақша пешниҳодшуда истифода карда, номи мавзуи дарсиро муайян мекунанд. Ташкили чунин фаъолияти мустақилона дар хонандагон зиракӣ, кунҷкобӣ ва эҷодкорию ҳозирҷавобиро тарбия мекунад.

5)Аз ҳафрҳои аввали расмҳои додашуда сохтани калима»

Ин супориш дар аввал аз талабагон каме фикр карданро талаб мекунад. Баъди он ки ба мантиқи сухани муаллим сарфаҳм рафтанд, иҷрои ин кор осон мешавад. Муаллим ба талабагон супориш медиҳад, ки мустақилона аз расмҳои ҳайвонот, меваҳо ва асбобҳои рӯзгор калима тартиб диҳанд. Хелҳои фаъолияти мустақилона ниҳоят зиёд буда, интихоби онҳо ба ҳар як дарс, ба тарҳи маводи таълим ва мавзуъ, инчунин ба дараҷаи тайёрии талабагон вобаста аст. Масалан, дар синфҳои III-IV фаъолияти мустақилонаи талабагон дар дарсҳои забони модарӣ ба се гурӯҳ ҷудо мешавад: 1). хомӯшона ва такроран хондан ва ба нақли даҳонакӣ тайёр шудан. 2) шарҳи луғат; 3) корҳои хаттӣ оид ба матни хондашуда. Дар вақти такроран хондан, муаллим чунин вазифа месупорад: матни хондагиатонро (аз рӯйи саволҳо, аз рӯйи нақша) нақл кунед, асарро ба қисмҳо ҷудо карда, ба ҳар як қисм сарлавҳа гузоред, аз матн мувофиқи саволҳои додашуда ҷиҳатҳои асосии фалон қаҳрамонро муайян кунед, ба саволҳо ҷавобҳои мувофиқ тайёр кунед; шеър ё ягон порчаи онро аз ёд намоед [10, с.256]. Дар раванди дарс ташкил ва гузаронидани фаъолияти мустақилона боиси фаъол гардонидани тафаккури мантиқии хонандагон мегардад. Самаранокии таълим ба он вобаста аст, ки муаллим дар ин ё он лаҳзаи дарс, кадом хели кори мустақилонаро истифода мебарад ва чӣ тарз диққати аҳли синфро ба иҷрои он сафарбар мекунад, ба ин восила ҷаҳонбинӣ, кунҷкобӣ, эҷодкории талабагонро рушд бахшида, қобилияти фикрии онҳоро қавитар мегардонад.

Педагог Н.К.Крупская яке аз вазифаҳои мактабро дар он медид, ки бачаҳо бояд ба кори мустақилона одат кунанд. «Одаме, ки худаш хонда наметавонад ва танҳо чизҳои муаллим гуфтаро аз худ мекунад, ноуҳдабарост. Ба мо лозим аст, ки насли наврасро тавре таълим диҳем, ки худаш мустақилона ба донишҳо мусаллаҳ гардад. Ин яке аз вазифаҳоест, ки мактаб бояд ҳал кунад» [6, с.194].

Муқарриз: *Иззатова М.Н.* –д.и.п, профессори ДДК ба номи А.Рӯдакӣ

АДАБИЁТ

1. Амонашвили Ш.А. Функсияи тарбиявию таълимии баҳо додан ба талабагон / Ш.А. Амонашвили. - М.,1984. –С.194-195.
2. Байзоев А. Забони модарӣ барои синфи 1 /А.Байзоев [гурӯҳи муаллифон].- Душанбе, 2012. -167 с.
3. Лутфуллоев М. Методикаи таълими забони модарӣ дар синфҳои ибтидоӣ /М.Лутфуллоев. - Душанбе, 1985. - 248 с.
4. Қонуни ҶумҳурииТоҷикистон «Дар бораи маориф». -Душанбе, 2014.
5. Лутфуллоев М. Забони модарӣ барои синфи 1 /М.Лутфуллоев. -Душанбе, 2008. - 143с.
6. Лутфуллоев М. Дидактикаи муосир /М.Лутфуллоев. - Душанбе, 2001. - 336 с.
7. Лутфуллоев М. Алифбо /М.Лутфуллоев, Ф.Шарифзода, И.Абдуллоев. - Душанбе, 2014. -151 с.
8. М.Лутфуллозода. Методикаи таълими ибтидоии забони модараӣ / М.Лутфуллоев, И.Абдуллоев, М.Ҷалилова. - Душанбе, 2020. - 265 с.
9. Зиёев М. Забони модарӣ барои синфи 4 / М.Зиёев, У. Эрматова [гурӯҳи муаллифон]. - Душанбе, 2012. - 343с.
10. Шарифзода Ф. Ҳадафи фикр кашфи асрор аст. -Хуҷанд, 2021. - 250 с.
11. Шарифзода Ф. Забони модарӣ барои синфи 2. -Душанбе, 2017. -325с.
12. Шарифзода Ф. Таҳқиқи асрори таҳсилот ва таълим. -Душанбе, 2020. - 463с.

13. Эшонҷонов А. Методикаи таълими забони тоҷикӣ дар мактабҳои ибтидоӣ /А.Эшонҷонов, М.Шукуров, М.Раҳмонов. - Душанбе,1964. -263 с.

ФАЪОЛИЯТИ МУСТАҚИЛОНАИ ТАЪЛИМӢ ОМИЛИ РУШДИ НЕРӮИ АҚЛИЮ ЗЕҲНИИ ТАЛАБАГОНИ ХУРДСОЛ

Мақола ба баррасии фаъолияти мустақилонаи таълимӣ бахшида шудааст. Хелҳои фаъолияти мустақилона ниҳоят зиёд буда, интихоби онҳо ба ҳар як дарс, ба тарҳи маводи таълим ва мавзуъ, инчунин ба дараҷаи тайёрии талабагон вобаста аст. Масалан, дар синфҳои III-IV фаъолияти мустақилонаи талабагон дар дарсҳои забони модарӣ ба се гурӯҳ ҷудо мешавад: 1). хомӯшона ва такроран хондан ва ба нақли даҳонакӣ тайёр шудан. 2) шарҳи луғат; 3) корҳои хаттӣ оид ба матни хондашуда. Муаллиф қайд менамояд, ки дар раванди дарс ташкил ва гузаронидани фаъолияти мустақилона боиси фаъол гардонидани тафаккури мантиқии хонандагон мегардад. Самаранокии таълим ба он вобаста аст, ки муаллим дар ин ё он лаҳзаи дарс, кадом хели кори мустақилонаро истифода мебарад ва чӣ тарз диққати аҳли синфро ба иҷрои он сафарбар мекунад, ба ин васила ҷаҳонбинӣ, кунҷкобӣ, эҷодкории талабагонро рушд бахшида, қобилияти фикрии онҳоро қавитар мегардонад. Фаъолияти мустақилона дар ҳамаи давру замон ба сифати усулҳои таълим истифода карда мешуд ва мешавад. Шахсиятҳои зиёде дар натиҷаи мутолиаи мустақилонаи китобҳо ва дигар сарчашмаҳо соҳиби илму дониш гардидаанд. Таҷрибаи зиндагӣ собит намудааст, ки ин гуна дониш дар замири инсонҳо хона гирифта, ҳамсафари доимии онҳо мебошад.

Калидвожаҳо: фаъолияти мустақилонаи таълимӣ, дарсҳои забони модарӣ, ташкил ва гузаронидани фаъолияти мустақилона, мутолиаи мустақилонаи китобҳо.

САМОСТОЯТЕЛЬНАЯ УЧЕБНАЯ ДЕЯТЕЛЬНОСТЬ - ФАКТОР РАЗВИТИЯ ИНТЕЛЛЕКТУАЛЬНЫХ ВОЗМОЖНОСТЕЙ МЛАДШИХ ШКОЛЬНИКОВ

Статья посвящена обзору самостоятельной учебной деятельности. Существует множество видов самостоятельной деятельности, выбор которых зависит от каждого урока, оформления учебных материалов и тем, а также уровня подготовленности учащихся. Например, в III-IV классах самостоятельная деятельность учащихся на родном языке делится на три группы: 1). молчаливое и многократное чтение и подготовка к устной презентации. 2) словарное описание; 3) письменная работа по прочитанному тексту. Автор отмечает, что организация и проведение самостоятельной деятельности на уроке приводит к активизации логического мышления учащихся. Эффективность обучения зависит от использования учителем самостоятельной работы в данный момент урока, а также от того, как привлечь внимание класса к ее выполнению, тем самым развивая мировоззрение учащихся, любознательность, творческие способности и укрепляя их интеллектуальные способности. Самостоятельная работа всегда была и будет использоваться как метод обучения. Многие люди приобрели знания в результате самостоятельного чтения книг и других источников. Опыт показал, что такие знания укореняются в сердцах людей и являются их постоянными спутниками.

Ключевые слова: самостоятельная учебная деятельность, уроки родного языка, организация и проведение самостоятельной деятельности, самостоятельное чтение книг.

INDEPENDENT LEARNING ACTIVITY - A FACTOR OF THE DEVELOPMENT OF INTELLECTUAL POSSIBILITIES OF JUNIOR SCHOOLCHILDREN

The article is devoted to the review of independent educational activity. There are many types of independent activities, the choice of which depends on each lesson, the design of educational materials and topics, as well as the level of preparedness of students. For example, in grades III-IV, independent activities of students in their native language are divided into three groups: 1). silent and repeated reading and preparation for oral presentation. 2) dictionary description; 3) written work on the read text. The author notes that the organization and conduct of independent activities in the classroom leads to the activation of students' logical thinking. The effectiveness of teaching depends on the teacher's use of independent work at the moment of the lesson, as well as on how to draw the attention of the class to its implementation, thereby developing students' worldview, curiosity, creativity and strengthening their intellectual abilities. Independent work has always been and will be used as a teaching method. Many people have acquired knowledge through independent reading of books and other sources. Experience has shown that such knowledge takes root in the hearts of people and is their constant companion.

Keywords: independent learning activity, lessons of the native language, organization and conduct of independent activities, independent reading of books.

Маълумот дар бораи муаллиф: ***Бозоров Хушвахт*** **-** Донишгоҳи давлатии Кӯлоб ба номи Абӯабдуллоҳи Рӯдакӣ, номзади илмҳои педагогӣ, дотсент. **Суроға**: 735360, Ҷумҳурии Тоҷикистон, шаҳри Кӯлоб, кӯчаи С.Сафаров, 16

Сведение об авторе: ***Бозоров Хушвахт*** - Кулябский государственный университет им. Абуабдулаха Рудаки, кандидат педагогических наук, доцент. **Адрес:** 735360, Республика Таджикистан, г. Куляб, улица С. Сафарова 16

Information about the author: ***Bozorov Khushvakht*** - Kulyab State University named after. Abuabdulah Rudaki, Candidate of Pedagogical Sciences, Associate Professor. **Address:** 735360, Republic of Tajikistan, Kulyab, S. Safarov street 16

УДК:373.01

МЕЪЁРҲО, НИШОНДИҲАНДАҲО ВА САВИЯҲОИ ФАЪОЛНОКИИ ЭҶОДИИ МАЪРИФАТИИ МАКТАББАЧАГОНИ ХУРДСОЛ

Имомова М.А.

Донишгоҳи давлатии Хуҷанд ба номи Академик Б.Ғафуров

Дар адабиёти психологию педагогӣ маҷмуи меъёрҳои дақиқ ва маъмули тавсифкунандаи фаъолнокии эҷодии маърифатии мактаббачагони хурдсол вуҷуд надорад. Дар таҳқиқоти педагогӣ масъалаи таърифи нишондиҳандаҳои дақиқ, бевосита ва миқдории фаъолнокии эҷодии маърифатии мактаббачагони хурдсол натиҷабахш ҳал карда нашудааст.

Ҳамаи гуногунии меъёрҳои фаъолнокии эҷодии маърифатии дар таҳқиқоти мо таҳлилшавандаро метавон аз рӯйи чор асос тасниф намуд. Асоси якуми фаъолнокии эҷодӣ равандҳои маърифатӣ (хотира, диққат, тахайюл ва тафаккур) мебошанд. Асоси дигар маҳсулоти фаъолияти омӯзишии хонандагон - масъалаи эҷодии ҳалгардида ё таҳқиқоти анҷомдодашуда аз рӯйи ин ё он мавзуъ мебошад. Асоси сеюм имкониятҳои инфиродии эҷодӣ, қобилиятҳои аз тарафи хонандагон дар фаъолияти омӯзишӣ ба кор бурдашаванда (ҳавасмандии омӯзиш, қобилиятҳо, савияи донишҳо, қобилияти арзёбии фаъолияти худ, коршоямӣ ва ғайра) мебошад. Асоси чорумро таҳсилоти шахсиятӣ (ҷаҳонбинӣ, ҷидду ҷаҳд ва ғ.) ташкил медиҳад.

Дар робита бо нуктаҳои зикргардида вазифаи навбатии таҳқиқоти мо таҳияи меъёрҳо ва нишондиҳандаҳое мебошад, ки имкон медиҳанд савияи рушди фаъолнокии эҷодии маърифатии мактаббачагони хурдсол арзёбӣ гардад.

Ҳангоми интихоби меъёрҳои фаъолнокии эҷодии маърифатии мактаббачагони хурдсол аз ҷумлаи гуногунии онҳо мо нуктаҳои зеринро интихоб намудем: асоснокии меъёрҳои фаъолнокии эҷодии маърифатӣ дар консепсияҳои психологию педагогии муосир, ки ба синни хурди мактабӣ марбут мебошанд; инъикоси меъёрҳои фаъолнокии эҷодии маърифатии сохтори он; коршоямӣ дар амалияи педагогӣ, дастрасии ташхиси онҳо.

Қаблан, мо муҳтавои фаъолнокии эҷодии маърифатии мактаббачагони хурдсолро нишон додем, ки ҷузъҳои ангезавию отифавӣ, маърифатӣ, иродавӣ ва фаъолиятию эҷодиро дар бар мегирад. Ҷузъҳои мазкурро муфассал баррасӣ менамоем.

Эҳтиёҷот дар асоси ҳар гуна фаъолияти мақсаднок, аз ҷумла дар фаъолияти омӯзишӣ, манбаи фаъолнокии шахс мебошад. Қонеъсозии эҳтиёҷот бо ангезаҳое алоқаманд аст, ки инсонро ба фаъолият водор месозанд ва шакли зуҳуроти эҳтиёҷот мегарданд.

Фаъолияти омӯзишӣ пурангеза буда, ба ангезаҳои гуногуни омӯзишӣ нигаронида мешавад. Агар ангезаҳо ба вазифаҳои омӯзишӣ мувофиқ бошанд (рағбат ба ҷиҳати муҳтавоии фаъолияти омӯзишӣ, ба он чи ки омӯхта мешавад, рағбат ба раванди фаъолият), кори хонанда бомаънӣ ва босамар мегардад. Д.Б.Элконин чунин ангезаҳоро омӯзишию маърифатӣ меномад. Дар асоси онҳо эҳтиёҷи маърифатомӯзӣ ва эҳтиёҷ ба худинкишофдиҳӣ, инчунин эҳтиёҷ ба худтакмилдиҳӣ, инкишофи қобилиятҳои худ қарор дорад [3].

Гурӯҳи дигари ангезаҳо - ангезаҳои иҷтимоии омӯзиш мебошанд, дар миёни онҳо мавқеи асосиро, махсусан дар синни хурди мактабӣ, ангезаи гирифтани баҳоҳои баланд ишғол мекунад, чунки баҳои баланд - гарави офияти отифӣ, манбаи ҳавасмандиҳо, шарти таъмини мавқеи иҷтимоӣ дар гурӯҳ мебошад. Ба ангезаҳои густардаи иҷтимоӣ ангезаҳои қарз, масъулият, зарурати фарогирии таҳсилот мансубанд. Ангезаҳои мазкур ба кори омӯзишӣ маънои муайян медиҳанд, аммо онҳо аз амалкунанда дида, бештар "донисташаванда" мебошанд. Ангезаи ноилшавии муваффақият, ки одатан бо хоҳиши гирифтани баҳоҳои хуб ҳамроҳ аст, муҳим арзёбӣ мегардад. Ҳангоми ин навъи ангеза кӯдак ба самти сифат таваҷҷуҳ мекунад, ки ба туфайли он худтанзимкунӣ ташаккул меёбад.

Ангезаи маърифатӣ ба ҷанбаи фаъолияти омӯзишии шогирди хурдсоли мактаб ва ба рушди фаъолнокии эҷодии маърифатӣ таъсири бевосита мерасонад. Маҳз эҳтиёҷот ва ангезаҳо ҷанбаи ҷустуҷӯӣ ва эҷодии фаъолияти омӯзиширо муайян мекунанд. Бинобар ин, ҳангоми таҳқиқоти рушди фаъолнокии эҷодӣ омӯхтани ҷузъи ангезавии он хеле муҳим аст. Ҷузъи отифӣ -эҳсосот, руҳия, отифаҳо, ҳолати кӯдак низ нақши басо муҳим доранд. Ҳаёти отифии мактаббачаи хурдсолро муносибати байниҳамдигарӣ бо омӯзгор, раванди омӯзиш, муносибат дар хонавода бо падару модар, бо ҳамсинфон (муносибат бо ҳамсинфон ва мавқеъ дар синф) ташаккул медиҳанд.

Робитаи мусбат бо фаъолият, эҳсосоти мусбати отифӣ ба кӯшиши мактаббачаи хурдсол ба фаъолияти омӯзишӣ ва ҷанбаи эҷодии он таъсир мерасонад. Агар кӯдак дар дарс эҳсосоти гуворо дошта бошад, барои ӯ ҳама чиз ҷолиб аст, аз чизе тарсу ҳарос нахоҳад дошт, ӯ ба мавзуи маърифатандӯзӣ саргарм аст, ӯ хуб таҳсил мекунад; агар кӯдак ба дарс шавқу рағбат надорад ё ӯ аз эҳтимоли иштибоҳ кардан, нобоварӣ ба худ тарсу ҳарос дошта бошад, дар фаъолияти омӯзишӣ ба мушкилоти зиёд рӯ ба рӯ хоҳад шуд.

Аз рӯйи маълумоти физиологҳо, то 7-солагӣ қишри нимкураҳои калони майна, аллакай ба дараҷаи қобили мулоҳиза болиғ мебошад. Аммо шуъбаҳои бештар муҳим ва махсуси майна, ки масъули барномасозӣ, танзим ва назорати шаклҳои мураккаби фаъолияти равонӣ мебошанд, дар кӯдакони ин синну сол ҳанӯз пурра ташаккул наёфтаанд (раванди инкишофи шуъбаҳои пешонии майна танҳо дар 12-солагӣ хотима меёбанд), дар натиҷаи он таъсири танзимкунанда ва боздорандаи қишр ба сохторҳои зерқишрӣ ба қадри кофӣ нест. Номукаммалии функсияи танзимкунандагии қишр дар вижагиҳои ба кӯдакони ин синну сол хос буда, ташкили фаъолият дар соҳаи отифӣ зоҳир мегардад: мактаббачагони хурдсол ба осонӣ ба тарафи дигар ҷалб мешаванд, ба тамаркузи тулонии диққат қодир нестанд, мутаассиршаванда мебошанд.

Отифаҳо ва эҳсосоти кӯдаки синни хурди мактабӣ ба иродаи ӯ - ба қобилияти бошуурона танзим намудани рафтор ва фаъолият таъсири назаррас мерасонад, то ки ба мақсади дар назди худаш гузошташуда бирасад ва мушкилиҳои дучоршавандаро бартараф намояд [4].

Эҳсосоти мусбат, дар аксар ҳолатҳо, иродаро мустаҳкам мекунанд, эҳсосоти манфӣ бошанд, онро заиф месозанд. Аммо худи ирода ба эҳсосоти инсон низ таъсиргузор аст. Инсони боирода эҳсосоти худро идора карда метавонад. Ирода дар шароити зиндагии воқеии инсон тарбия мешавад ва раванди мазкур аз лаҳзаи таваллуди ӯ оғоз мегардад. Рушдёбии иродаи кӯдак ба иҷрои талаботи калонсолон, ки ба эҳтиёҷот ва меъёрҳои ҷомеа асос меёбад, вобаста аст. Ҳар қадар савияи талабот болотар ва пешниҳоди онҳо дақиқу доимӣ бошад, албатта, дар доираи имконоти синнусолӣ ва инфиродии инсон, ҳамон қадар натиҷаҳои тарбия муътамад ва бештар хоҳанд буд.

Талаботи фаъолияти омӯзишӣ ногузир боиси дар хонандагон ташаккул ёфтани худсарӣ ҳамчун тавсифи ҳамаи равандҳои равонии онҳо мегардад. Худсарӣ дар натиҷаи он ташаккул меёбад, ки кӯдак ҳамарӯза ҳамон кореро мекунад, ки мавқеи хонанда аз ӯ талаб мекунад: тавзеҳотро мешунавад, масъалаҳоро ҳал мекунад ва ғайра. Тадриҷан, ӯ кардани кори лозимиро ёд мегирад, аммо на он чиро ки дилаш мехоҳад. Ҳамин тавр, хонандагон идоракунии рафтори худро (то ин ё он дараҷа), бартараф намудани душвориҳо, ҳаракат кардан ба сӯйи ҳадаф, ҷустуҷӯи роҳҳои беҳтари дастрасӣ ба ҳадафро меомӯзанд ва албатта, бо он чи ки ӯ мехоҳад, на ҳамеша мувофиқат мекунанд. Дар раванди фарогирии донишҳои нав, маҳоратҳо, малакаҳо ва тарзҳои амалкунӣ хонанда бо душвориҳои зиёд дар идроки маводи омӯзишӣ дучор меояд, ки бартарафсозии онҳо ҳатто агар дар ӯ ангезаи мусбати маърифатӣ ва робитаҳои отифавӣ бошад ҳам, бо масрафи кӯшишҳои иродавӣ марбут мебошад.

Ҷузъи иродавӣ фаъолсозии фаъолияти ботинӣ ва зоҳирии хонандагонро, ки ба ноилшавии муваффақият нигаронида шудааст, таъмин намуда, имкон медиҳад, ки кӯдак, тадриҷан, ба фарогирии равандҳои равонии худ, идоракунии идрок, диққат ва хотира комёб гардад.

Ба ғайр аз устувории ангезаи маърифатӣ, робитаи мусбати отифӣ ва кӯшишҳои иродавӣ, ҷузъи маърифатии омӯзиш ҳам басо муҳим мебошад.

Синни хурди мактабӣ давраи инкишофи муассир ва таҳаввулоти сифатноки равандҳои маърифатӣ аст: онҳо ба фарогирии ҷанбаи бавосита оғоз ёфта, бошуурона ва беихтиёрона мешаванд. Кӯдак, тадриҷан, равандҳои равонии худро фаро гирифта, идоракунии идрок, диққат ва хотираи худро меомӯзад.

Ба ақидаи Л.С.Виготский, бо оғози таълим дар мактаб тафаккур ба маркази фаъолияти бошууронаи кӯдак баромада, ба функсияи бартаридошта табдил меёбад. Дар ҷараёни таълими мунтазами ба азхудкунии донишҳои илмӣ нигаронидашуда, инкишофи тафаккури мафҳумии гуфторию мантиқӣ ба вуқуъ меояд, ки ба бозсозии ҳамаи дигар равандҳои маърифатӣ ҳидоят мекунад: "хотира дар ин синну сол тафаккурӣ ва идрок андешаманд мешавад". Дар раванди фаъолияти омӯзишӣ азхудкунии асосҳои шуури назариявӣ ва тафаккур боиси пайдошавӣ ва рушди ташкилаҳои сифатӣ, аз қабили рефлексия, таҳлил, барномаи ботинии амалҳо мегардад. Синни хурди мактабӣ ҳамчун давраи бештар мусоид ва ҳиссиётӣ барои рушди хаёлот мебошад. Бозиҳо, гуфтугӯҳои кӯдакон неруи тасаввурӣ, тақвияи хаёлотро инъикос менамоянд. Дар ҳикояҳо ва гуфтугӯҳои онҳо воқеият ва тасаввурот метавонанд дар натиҷаи таъсири қонуни воқеияти отифавии хаёлот аз тарафи кӯдакон ҳамчун падидаи воқеӣ эҳсос гардад. Тафаккури мактаббачаи хурдсол ҳанӯз озод аз усулҳои қолабии маъмул ва равишҳои ҳалли масъалаҳои дорои ҳар гуна муҳтаво ва савия буда, қобилияти зуд ивазкунии амалҳои худро вобаста ба тағйирёбии вазъият, фавран гузаштан аз як тарзи ҳалли масъала ё проблема ба рафтори дигар, гуногунсозии кӯшиши ҳалли проблема ё масъала ва бо ҳамин пайдо намудани роҳҳои нави ҳалли онҳоро дорад [4]. Қайд намудани аҳамияти ҷузъҳои фаъолиятию эҷодӣ, ки имкон медиҳанд тавсифномаҳое чун амалҳои ҳаматарафаи таълимӣ (АҲТ) муайян карда шаванд. АҲТ дар раванди таҳсилоти мактаб ба сифати натиҷаҳои шахсиятӣ ва фарофаннии азхудкунии барномаи асосии таҳсилотии савияи дахлдори таҳсилоти умумӣ аз тарафи хонандагон баромад мекунад. АҲТ - ин маҳорати омӯхтан, яъне қобилияти инсон ба худтакмилдиҳӣ тавассути азхудкунии таҷрибаи нави иҷтимоӣ мебошад. Ба ақидаи А.В. Фёдорова, ин "ҷамъбасти амалҳои фароҳамкунандаи имконияти самтгирии густардаи хонандагон, ҳам дар соҳаҳои гуногуни фаннӣ ва ҳам дар сохтани худи фаъолияти таълимӣ, аз ҷумла аз тарафи хонандагон идрок шудани самтгирии ҳадафмандӣ, тавсифномаҳои арзишию маъноӣ ва амалиётӣ мебошад" [10, с.12].

Ба функсияҳои амалҳои ҳаматарафаи таълимӣ инҳо мансубанд:

- таъмини имконоти хонанда дар самти мустақилона амалисозии омӯзиш, дар назди худ гузоштани ҳадафҳои таълимӣ, ҷустуҷӯ кардан ва истифода намудани воситаҳои зарурӣ ва тарзҳои дастрасӣ ба онҳо, равандҳо ва натиҷаҳои фаъолиятро назорат ва арзёбӣ намудан;

- фароҳам овардани шароит барои инкишофи ҳаматарафаи шахсият ва худамалисозии он дар асоси омодагӣ ба таҳсилоти муттасил, ки зарурати он ба ҷомеаи чандфарҳангӣ ва ҳаракатнокии баланди касбӣ вобаста мебошад;

- таъмини азхудкунии муваффақонаи донишҳо, маҳоратҳо ва малакаҳо ва ташаккулёбии салоҳиятнокӣ дар ҳар гуна соҳаи фаннӣ.

4 намуди амалҳои ҳаматарафаи таълимиро фарқ мекунанд:

- шахсиятӣ - худмуайянкунии шахсиятӣ, самтгирии арзишию маъноии хонандагон ва арзёбии ахлоқию этикӣ;

- маънисозӣ ва самтгирӣ дар нақшҳои иҷтимоӣ ва робитаҳои байнишахсӣ; маърифатӣ: амалҳои омӯзишии умумитаълимӣ (маҳорати гузоштани масъалаи таълимӣ, интихоби усулҳо ва ёфтани иттилоот барои ҳалли он, кор карда тавонистан бо иттилоот, сохторикуниии донишҳои дарёфтшуда); амалҳои таълимии мантиқӣ (маҳорати таҳлил ва таркиб кардани донишҳои нав, муқаррар намудани робитаҳои сабабию оқибатӣ, исбот кардани мулоҳизаҳои худ); матраҳ кардан ва ҳал намудани проблема (маҳорати тасвияти проблема ва пайдо кардани тарзҳои ҳалли он);

- иртибототӣ - маҳорати воридшавӣ ба муколама, пешбурди он, фарқ кардани вижагиҳои муошират бо гурӯҳҳои мухталифи одамон;

- танзимӣ - мақсадгузорӣ, банақшагирӣ, тасҳеҳи нақша.

Натиҷаҳои фарогирии амалҳои ҳаматарафаи таълимӣ аз бисёр лиҳоз дар портфолиои хонандагон инъикос ёфтаанд, ки он иборат аз "парвандаи комёбиҳо"-и хос, ганҷури

дастовардҳои шахсии мактаббачаи хурдсол дар намудҳои гуногуни фаъолият, муваффақиятҳои ӯ - ифтихорномаҳо, дипломҳо, ҷоизаҳо, натиҷаҳои санҷишҳо ва ғайра мебошад. Ҳамин тавр, барои муайян кардани дараҷаи рушди фаъолнокии эҷодии маърифатии мактаббачагони хурдсол аз тарафи мо меъёрҳои зерин ҷудо карда шуданд: ангезавию отифӣ; иродавӣ; маърифатӣ; фаъолиятию эҷодӣ. Ба нишондиҳандаҳои меъёри *ангезавию отифӣ* инҳо мансубанд: хоҳиши иштирок дар фаъолият, омӯзиш; идроки аҳаммияти маърифатандӯзӣ; кӯшиши бештар донистан; эҳсосоти мусбати отифӣ; шавқу завқ доштан, қаноатмандӣ аз фаъолият. Ба нишондиҳандаҳои меъёрҳои *иродавӣ* мансубанд: суботкорӣ, бодиққатӣ дар маърифатандӯзӣ; қотеият ва исрор дар фаъолият.

Нишондиҳандаҳои меъёри *маърифатӣ* чунинанд: фаъолнокӣ;

чандирият; асолати тафаккур,

Нишондиҳандаҳои меъёри *фаъолиятию эҷодӣ* аз инҳо иборатанд:

- муассирӣ, - натиҷаоварии фаъолияти эҷодии маърифатӣ.

Дар асоси меъёрҳои мазкур ва нишондиҳандаҳо мо савияҳои рушди фаъолнокии эҷодии маърифатии мактаббачагони хурдсолро тибқи дараҷагузории зерин: такроркунию бозтавлидӣ, ҷустуҷӯию иҷроӣ ва ташаббусию эҷодӣ тавсиф кардем.

Савияи такроркунию бозтавлидӣ. Дараҷаи пасти ҳавасмандии фаъолияти маърифатӣ; набудани шавқу завқи ботинӣ аз раванди фаъолияти таълимӣ; ифодашавии заифи кӯшиши иродавӣ дар ҳалли масъалаҳои эҷодӣ; тамоюли амал кардан дар зери роҳбарии омӯзгор. Ҳангоми мушкилиҳо шавқу рағбат аз миён рафта, отифаҳои манфӣ зоҳир мешаванд. Зуҳуроти ками фаъолнокӣ, ташаббускорӣ, муташаккилӣ, мустақилият ва отифӣ будан. Ҷанбаи азхудкунии донишҳо такроркунӣ буда, бо кӯшиши ба хотир гирифтан ва бозгӯ намудани донишҳои тайёр, фарогирии усули корбурди онҳо аз рӯйи намуна; набудани шавқу ҳавас ба амиқкунии донишҳо; набудани қобилияти матраҳ намудани миқдори зиёди ғояҳои ғайриодӣ ва асил, набудани талош ба ҷустуҷӯи якчанд ҷавобҳо ба як савол. АҲТ рушди заиф дорад, миқдори дастовардҳои шахсӣ дар намудҳои гуногуни фаъолият маҳдуд мебошад.

Савияи ҷустуҷӯию иҷроӣ. Шавқу рағбати маърифатандӯзӣ ҳамчун ангеза дар сохтори ҳавасмандии омӯзиш ҷойгоҳи миёнаро ишғол мекунад. Мавҷуд будани шавқу рағбати устувори маърифатӣ, масъалагузориҳои ба омӯзгор нигаронидашуда. Ҳангоми душвориҳо робитаи отифии мусбат аз миён намеравад. Устувории зиёди кӯшишҳои иродавӣ, ки дар талоши то ба охир бурдани кори оғозгардида зоҳир мегардад. Дараҷаи баланди мустақилият дар қабули вазифа ва тарзи иҷро намудани он. Воситаҳо барои иҷрои вазифаи матраҳшуда мустақилона ҷустуҷӯ мешаванд. Фаъолнокӣ, ташаббускорӣ, муташаккилӣ ва мустақилӣ ба қадри кофӣ бештар зоҳир мешавад, аммо на ба таври доимӣ. Ҷанбаи азхудкунии донишҳо ҷустуҷӯию иҷроӣ аст. Бо талоши ошкорсозии маънои падидаҳо ва равандҳо, муайянкунии робитаи миёни онҳо, фарогирии тарзҳои корбурди донишҳо дар шароити тағйирёфта. Қобилияти пешниҳоди якчанд ғояҳои асил, ғайриодӣ, талош ба ёфтани якчанд ҷавобҳо ба як савол. АҲТ дар савияи барои синну сол кофӣ инкишоф ёфтааст, миқдори муайяни комёбиҳои шахсӣ дар намудҳои муайяни фаъолият мавҷуданд.

Савияи ташаббусию эҷодӣ. Савияи баланди шавқу рағбати маърифатӣ, хоҳиши ҳалли масъалаҳои маърифатӣ. Зуҳуроти исрор ва суботкорӣ дар дарёфти натиҷае, ки боиси қаноатмандӣ ва хушҳолӣ мегардад. Фаъолнокӣ, ташаббускорӣ, муташаккилӣ ва мустақилият ҳамеша зоҳир мегардад. Ҷанбаи азхудкунии донишҳо эҷодкорона аст. Донишҳо бо умқ ва илмӣ будани худ фарқ мекунанд. Кӯшиши на танҳо ворид шудан ба умқи моҳияти падидаҳо ва робитаҳои байниҳамдигарии онҳо, балки барои ин мақсад пайдо кардани тарзи асили ҳалли масъалаҳои маърифатӣ ба мушоҳида мерасад. Бо роҳи ҷустуҷӯҳо, ташаббус дар мақсад ва масъалагузориҳо коркарди барномаи мустақили муносиби амалҳо, интиқоли донишҳо дар шароити нав анҷом дода мешавад. Қобилияти пешниҳод кардани бисёр ғояҳои асилу ғайриодӣ, кӯшиши пайдо кардани посухҳои сершумор ба як савол. Савияи баланди инкишофи АҲТ, миқдори зиёди комёбиҳои шахсӣ дар намудҳои мухталифи фаъолият.

Муқарриз: *Шаропов Ш.А.* – д.и.п., професорри ДДХ ба номи академик Б.Ғафуров

АДАБИЁТ

1. Агапов, В. С. Структура и развитие креативных способностей младших школьников / В. С. Агапов, Е. П. Шульга. — Москва : Изд-во РУДН, 2010. — 231с.
2. Акмалов, А. Ю. Творческие задания как средство активизации познавательной деятельности учащихся старших классов на предметах гуманитарного цикла :дис. ... канд. пед. наук : 13.00.01 / А. Ю. Акмалов. — Челябинск, 1995. — 231с.
3. Волкова,М.А.Мотивированное поведение как фактор проявления и развития творческих способностей детей младшего школьного возраста / М. А. Волкова, Н. А. Корягина// Актуальные проблемы гуманитарных и естественных наук. — 2011. — N• 7. — С.20Н—207.
4. Галямова, Э. М. Развитие творческой активности младших школьников в процессе художественного конструирования :автореф. дис. канд. пед. наук : 13.00.01 / Э. М. Галямова. — Москва, 2004. — 20с.
5. Курилова, С. Ю. Образовательные горизонты дидактической игры в контексте активизации познавательной деятельности младших школьников / С. Ю. Курилова // Известия Российского государственного педагогического университета им. А. И. Герцена. — 2007. — Т. 18. — № 44. — С.379-383.
6. Самостоятельная деятельность учащихся: дидактический анализ процесса и структуры воспроизведения и творчества / [под ред. П. И. Пидкасистого]. — Москва : Педагогика, 1972. — 183с.
7. Слизкова, Е. В. Программа формирования познавательной активности младших школьников средствами информационно-образовательной среды / Е. В. Слизкова, Е. М. Мозолевская Актуальные проблемы гуманитарных и естественных наук. — 2014. — 3• 2, ч. 2. — С.186—189.
8. Смыслова, С. Л. Творческая активность педагога: история и современность / С. Л. Смыслова, С. И. Черноморченко. — Тюмень :Тюмен. гос. ун-т, 2013. — 208с.
9. Соколова, И. lO. Психолого-педагогические условия активизации и эффективности познавательной деятельности учащихся / И. Ю. Соколова // Вестник Томского государственного педагогического университета. — 2004. — N. 5. — С. I52—155.
10. Федорова, Т. В. Педагогические условия развития творческого воображения школьников / Т. В. Федорова Образование и саморазвитие. — 2010. — Т. 1. — У• 17. — С.I9I—197.
11. Фадюшина, Л. П. Педагогические условия развития познавательной активности учащихся младших классов сельской школы / Л. П. Фадюшина, Н. С. Стерхова// Вестник Шадринского государственного педагогического института. — 2010. — N• 3 (8). — С.132—138.
12. Хуторской, А. В. Дидактическая эвристика: теория и технология креативного обучения / А.В.Хуторской.— Москва: Изд-во МГУ, 2003.—416с.
13. Ходырева, Е. А. Игровая среда как фактор развития творческой активности младших школьников :дис. ... канд. пед. наук : 13.00.01 / Е. А. Ходырева. — Киров, 1998. — 206с.
14. Шамова, Т. И. Активизация учения школьников / Т. И. Шамова. — Москва : Педагогика, 2001. — 208с.
15. Шипилов, А. Н. Развитие творческой познавательной активности школьников в процессе конструкторской деятельности: дис.канд. пед.наук / А. Н. Шипилов. — Липецк, 2004. — 171с.

МЕЪЁРҲО, НИШОНДИҲАНДАҲО ВА САВИЯҲОИ ФАЪОЛНОКИИ ЭҶОДИИ МАЪРИФАТИИ МАКТАББАЧАГОНИ ХУРДСОЛ

Дар мақола меъёрҳо, нишондиҳандаҳо ва савияҳои фаъолнокии эҷодии маърифатии мактаббачагони хурдсол мавриди баррасӣ қарор дода шудааст. Дар адабиёти психологию педагогӣ маҷмуи меъёрҳои дақиқ ва маъмули тавсифкунандаи фаъолнокии эҷодии маърифатии мактаббачагони хурдсол вуҷуд надорад. Дар таҳқиқоти педагогӣ масъалаи таърифи нишондиҳандаҳои дақиқ, бевосита ва миқдории фаъолнокии эҷодии маърифатии мактаббачагони хурдсол натиҷабахш ҳал карда нашудааст. Ҳамаи гуногунии меъёрҳои фаъолнокии эҷодии маърифатии дар таҳқиқоти мо таҳлилшавандаро метавон аз рӯйи чор асос тасниф намуд. Асоси якуми фаъолнокии эҷодӣ равандҳои маърифатӣ (хотира, диққат, тахайюл ва тафаккур) мебошанд. Асоси дигар маҳсулоти фаъолияти омӯзишии хонандагон - масъалаи эҷодии ҳалгардида ё таҳқиқоти анҷомдодашуда аз рӯйи ин ё он мавзуъ мебошад. Асоси сеюм имкониятҳои инфиродии эҷодӣ, қобилиятҳои аз тарафи хонандагон дар фаъолияти омӯзишӣ ба кор бурдашаванда (ҳавасмандии омӯзиш, қобилиятҳо, савияи донишҳо, қобилияти арзёбии фаъолияти худ, коршоямӣ ва ғайра) мебошад. Асоси чорумро таҳсилоти шахсиятӣ (ҷаҳонбинӣ, ҷидду ҷаҳд ва ғ.) ташкил медиҳад. Дар робита бо нуктаҳои зикргардида вазифаи навбатии таҳқиқоти мо таҳияи меъёрҳо ва нишондиҳандаҳое мебошад, ки имкон медиҳанд савияи рушди фаъолнокии эҷодии маърифатии мактаббачагони хурдсол арзёбӣ гардад.

Калидвожаҳо: фаъолнокии эҷодии маърифатӣ, меъёрҳои фаъолнокии эҷодии маърифатии мактаббачагони хурдсол, инъикоси меъёрҳои фаъолнокии эҷодии маърифатӣ.

КРИТЕРИИ, ПОКАЗАТЕЛИ И УРОВНИ ТВОРЧЕСКОЙ РАЗВИТОСТИ МЛАДШИХ ШКОЛЬНИКОВ

В статье рассматриваются критерии, показатели и уровни творческой познавательной активности младших школьников. В психолого-педагогической литературе нет четкого и единого набора критериев, характеризующих творческую познавательную деятельность младших школьников. В педагогических исследованиях проблема определения точных, прямых и количественных показателей творческой познавательной деятельности младших школьников эффективно не решалась. Все анализируемые в нашем исследовании переменные критерии познавательной творческой активности можно классифицировать по четырем основаниям. Первой основой

творческой деятельности являются познавательные процессы (память, внимание, воображение и мышление). Основой других продуктов учебной деятельности учащихся является решенная творческая задача или выполненное исследование по определенной теме. Третье основание - индивидуальный творческий потенциал, способности, используемые учащимися в процессе обучения (мотивация к обучению, способности, уровень знаний, способность оценивать свою деятельность, пригодность и т. д.). Четвертая основа – личностное воспитание (мировоззрение, трудолюбие и т. д.). В связи с этими моментами следующей задачей нашего исследования является разработка критериев и показателей, которые позволят оценить уровень развития творческой и познавательной активности младших школьников.

Ключевые слова: познавательная творческая деятельность, нормы познавательной творческой деятельности младших школьников, отражение норм познавательной творческой деятельности.

CRITERIA, INDICATORS AND LEVELS OF CREATIVE DEVELOPMENT OF JUNIOR SCHOOLCHILDREN

The article discusses the criteria, indicators and levels of creative cognitive activity of younger students. In the psychological and pedagogical literature there is no clear and unified set of criteria that characterize the creative cognitive activity of younger students. In pedagogical research, the problem of determining the exact, direct and quantitative indicators of the creative cognitive activity of younger schoolchildren has not been effectively solved. All the variable criteria of cognitive creative activity analyzed in our study can be classified according to four bases. The first basis of creative activity is cognitive processes (memory, attention, imagination and thinking). The basis of other products of educational activity of students is a solved creative problem or a completed research on a specific topic. The third basis is individual creative potential, the abilities used by students in the learning process (motivation to learn, abilities, level of knowledge, ability to evaluate their activities, suitability, etc.). The fourth foundation is personal education (worldview, diligence, etc.). In connection with these points, the next task of our study is to develop criteria and indicators that will allow us to assess the level of development of creative and cognitive activity of younger students.

Key words: cognitive creative activity, norms of cognitive creative activity of junior schoolchildren, reflection of the norms of cognitive creative activity.

Маълумот дар бораи муаллиф: ***Имомова Муборак Абдулазизовна*** **-** МТД «Донишгоҳи давлатии Хуҷанд ба номи академик Бобоҷон Ғафуров», унвонҷӯи кафедраи педагогикаи иҷтимоӣ ва касбӣ . **Суроға**: 735700, Ҷумҳурии Тоҷикистон, шаҳри Хуҷанд, гузаргоҳи Мавлонбеков, 1. E-mail:**muborak19@mail.ru**

Сведение об авторе: ***Имомова Муборак Абдулазизовна***- Государственное образовательное учреждение «Худжандский государственный университет имени академика Б.Гафурова», соискатель кафедры социальной и профессиональной педагогики. **Адрес:** 735700, Республика Таджикистан, город Худжанд, проезд Мавлонбекова, 1. E-mail:**muborak19@mail.ru**

Information about the author: ***Imomova Muborak Abdulazizovna*** **-** State educational institution "Khujand State University named after academician B. Gafurov", applicant for the department of social and professional pedagogy. **Address**: 735700, Republic of Tajikistan, Khujand city, Mavlonbekov passage, 1. E-mail: **muborak19@mail.ru**

УДК:372.861

МЕТОДИКАИ ИНКИШОФИ САЛОҲИЯТИ КАСБИИ МУАЛЛИМОНИ ОЯНДАИ ФАННИ ТЕХНОЛОГИЯ (ТАЪЛИМИ МЕҲНАТ)

Холова М.Р.

Донишгоҳи давлатии Хуҷанд ба номи академик Б.Ғафуров

Асосҳои назариявии тайёрии методии муаллимиояндаро аз рӯи анъана педагогика ва психология таҳия карда, вазифаҳои методикаи таълими фанро ба раванди таълиму тарбия ташкил мекарданд. Диққати асосӣ ба масъалаҳои гузаронидани дарсҳои гуногун, корҳои беруназсинфӣ, омӯзиши намунаҳо, ташаккули мафҳумҳо, ҳалли масъалаҳо дода мешуд. Методологияи таълими фан, ки як соҳаи амалии педагогӣ буда, барои таъмини ҷанбаи технологии раванди таълим пешбинӣ шудааст, нақши он бо таҳияи дастурҳо оид ба омӯзиши маводи таълимӣ маҳдуд шуда буд. Ташаккули қобилият дар амал татбиқ намудани ин тавсияҳо вазифаи асосии тайёрии методии муаллими оянда мебошад.

15-20 соли охир дар мақоми методҳои фаннӣ тағйироти ҷиддӣ ба амал омад: аз татбиқи дидактика онҳо ба соҳаҳои мустақили илмӣ табдил ёфтанд. Сатҳи нави онҳо ба методология, назария ва татбиқи он асос ёфтааст. Тадқиқоти методологӣ ба диалектика, таҳлили низоммандӣ ва равиши фаъолият асос ёфтааст. Предмети илми методологӣ низомест, ки аз ҳадафҳои таълим, мазмуни таълими фаннӣ, методҳо, воситаҳо ва шаклҳои таълим иборат аст.

Муносибати низомманд дар тадқиқоти илмӣ-педагогӣ ҳамчун «низоми амалҳо бо муҳити зист, ки табдил додани он ба воситаи ташхис ва лоиҳасозӣ натиҷаи таълимро таъмин менамояд», муайян карда шудааст [7, с. 56]; «Маҷмуи шароити зиндагӣ, яъне фазои мушаххаси ҷисмонӣ, табиӣ ва иҷтимоию фарҳангӣ, ки дар он одам шахсияти худро зуҳур менамояд, ҳамчун шахс амалӣ мегардад» [12, с. 86]. Дар асоси ин мафҳуми ҳамчун «муҳити зист»-ро метавон «низоми шароитҳои таълими хонандагон, ки ба фаъолиятиояндаи касбии онҳо ба ҳадди имкон наздик бошад» [13, с. 87], тавсиф намуд.

Вақтҳои охир дар осори педагогӣ истилоҳи «технология»-ро дар шаклҳои гуногун истифода мебаранд: технологияи таълим, дарс, таълими ҳалли масъалаҳо ва ғ. бештар истифода мешаванд. Истифодаи ин истилоҳ барои тавсифи муфассали раванди баррасишаванда марҳилаҳои он, пайдарпайии онҳо ва воситаҳои татбиқ, таҳияи маводи ташхисӣ ва ғ. вазифадор менамояд.

Аз рӯ, метавон гуфт, ки технологияи таълим тарзи фаъолияти низоми методии таълим ва технологияи раванд бошад, тарзи фаъолияти он дар шароити муайян мебошад. Аммо дар назарияи омӯзиш ва татбиқи он ҳамин масъалаҳо баррасӣ мешаванд.

Хусусияти равиши фаъолият дар ташаккули донишҳои назариявӣ, малака ва маҳорати амалӣ мебошад. Хусусиятҳои татбиқи равиши фаъолиятро ошкор намуда, зарур мешуморем, ки мафҳуми «фаъолият», ки ҳамчун «раванди ҳамаҷонибаи фароҳам овардани шароит барои мавҷудият ва рушди он аз ҷониби субъекти ичтимоӣ, раванди табдил додани воқеияти иҷтимоӣ мутобиқи ниёзҳо, ҳадафҳо ва вазифаҳои иҷтимоӣ пешниҳод карда шавад» [14, с. 148].

Таҳлили адабиёти илмӣ [14, 15] ва ҳуҷҷатҳои меъёрӣ имкон дод, ки хусусиятҳои инварианти фаъолиятро муайян намоем: шакли зуҳуроти фаъолияти мақсадноки субъект мебошад; фаҳмидан ва мутобиқ кардани мавзуи кори амалии худро дар назар дорад; бевосита дар низоми муносибатҳои субъекту субъектҳо ба амал бароварда мешавад; ба муҳити зист таъсир мерасонад ва ғайра.

Бояд гуфт, ки равиши фаъолият дар якҷоягӣ бо равиши низомию экологӣ тағйироти доимии намудҳои фаъолияти амалии донишҷӯён ва омӯзгоронро дар назар дорад.

Вазифаҳои илми методикаро ба гурӯҳҳое тақсим кардан мумкин аст, ки ба ҷузъҳои сохтории он мувофиқанд: 1) методологӣ; 2) назариявӣ; 3) таҳияи барнома. Якум иборат аз таҳияи методҳои тадқиқот, лоиҳаи низомҳои методологӣ, ки ба мавзуъҳои тадқиқотӣ ва муҳити берунии онҳо тақлид мекунанд, инчунин татбиқи натиҷаҳои тадқиқот дар амалия мебошад.

Охирин амалӣ намудани тадқиқоти методӣ, аз ҷумла пешгӯии натиҷаҳои он, шарҳу тавсифи онҳо, ба низом даровардани қонуниятҳои ошкоршударо таъмин менамояд. Гурӯҳи сеюми вазифаҳо барои ба хонандагон омӯзонидани тарзу методҳои гуногуни ташкили раванди таълим, маҳорати ба кор бурдани онҳо дар вазъиятҳои гуногун ва дар амал ҷорӣ намудани нуқтаҳои назариявӣ нигаронида шудааст. Умуман, методологияи таълими фан сарбории функсионалии зерин – методологӣ, пешгӯӣ, тавзеҳӣ, тавсифӣ, низомсозӣ, тарбиявӣ, эвристикӣ, эстетикӣ, амалӣ, меъёрӣ ва баҳодиҳиро дорад.

Вазифаи методологӣ аз он иборат аст, ки муҳаққиқони оянда бо назарияи худи илм, ки бояд дар мактаб таълим дода шавад, муҷаҳҳаз гардонида шаванд, ки имкон медиҳад объект, предмети дуруст интихоб карда, фарзияро тартиб дода, мақсадҳое, ки ба методҳои тадқиқот мувофиқанд, муайян карда шаванд. Дониши методологӣ инчунин, барои дар амал татбиқ намудани натиҷаҳои кори тадқиқотӣ, ташкили таҷрибаҳо, коркарди маълумоти онҳо зарур аст.

Дар таълим равандҳоеро, ки дар илм ба амал меоянд, тадқиқотчиёнро бо методологияи тадқиқоти илмӣ, методҳои шинохт муҷаҳҳаз гардонида, донишҷӯёнро ба ташаккули қобилияти ҳалли масъалаҳои гуногуни эҷодӣ, қабули қарорҳои масъулиятнок дар вазъиятҳои душвор тамаркуз мекунад. Дар раванди таълим малакаҳои меҳнати фикрӣ мунтазам ва пайдарпай ташаккул меёбанд: ба нақшагирии кор, ҷустуҷӯи роҳҳои оқилонаи иҷрои он, аз нуқтаи назари танқидӣ баҳо додан ба натиҷаҳои бадастовардашуда ва ғайра.

Хусусияти тадқиқоти методӣ дар он аст, ки хулосаҳои онҳо дар амалияи таълимӣ бевосита татбиқ мешаванд ва дар навбати худ, илмро бо маводи таҷрибавӣ таъмин менамояд, ки умумияти назариявиро тақозо мекунад.

Моҳияти вазифаи пешгӯӣ дар пешгӯии истифодаи мунтазами методологӣ дар ҳолатҳои гуногун дида мешавад. Тадқиқотчӣ ва таҷрибаомӯз аксар вақт дар фаъолияти худ бо вазъияти интихоб дучор мешаванд. Олим бояд масъалаи интихоби заминаи методологии тадқиқот, пайдарпайии амалҳои худро ҳангоми татбиқи он ҳал намояд, натиҷаҳои ниҳоии ҳам худи таҳқиқ ва ҳам марҳилаҳои мобайнии онро пешбинӣ намояд, инчунин душвориҳоеро, ки дар рафти тадқиқот дучор мешаванд, пешбинӣ намояд. Таҷрибаомӯз бояд ҳар рӯз масъалаи интихобро ҳал кунад. Масалан, муаллим ба дарс тайёрӣ дида, бояд ҳаҷми беҳтарини мухтавои маводи таълимиро лоиҳасозӣ намояд, методҳои таълимро муайян намояд, воситаҳо ва шаклҳои кор бо хонандагонро нишон диҳад, дар бораи марҳилаи ниҳоии дарс фикр кунад ва ғайра. Сохти стратегияи дарс бештар на танҳо ба донистани назарияи таълими фан, балки доштани малакаҳои пешгӯӣ, ки мазмун ва методҳои ташаккули онро илми методологӣ таҳия кардааст, вобаста аст.

Вазифаи тавзеҳдиҳӣ ба муқаррар намудани сабабҳои пайдоиши мафҳумҳои алоҳида, муайян кардани мазмуни онҳо, динамикаи инкишоф, шарҳи моҳияти қонуниятҳои гуногун ва натиҷаҳои тадқиқот дахл дорад. Он ба ошкор намудани ҳам мазмуни ҳодисаи номаълум ва ҳам натиҷаҳои таҳлили он нигаронида шудааст. Чунин мешавад, ки муаллиф пас аз анҷом додани тадқиқот, барои равшан ва фаҳмо таҳия кардани хулосаҳои худ душворӣ мекашад. Аммо, муваффақияти кори тадқиқотии ӯ ба он вобаста аст, ки онҳо то кадом андоза равшананд. Тадқиқотчӣ бояд натиҷаҳоро тавре пешниҳод намояд, ки онҳо

барои ҳар як иштирокчии соҳаи ин илм фаҳмо бошанд. Аз ин рӯ, вазифаи тавсифӣ хеле муҳим аст, ки татбиқи он ба аз худ намудани қобилияти дуруст тавсиф кардани мушоҳидаҳо, марҳилаҳои таҳқиқот, предмет ва объекти он ва ғайра мусоидат мекунад.

Б.Гаргай дар асоси тадқиқоти муаллифони хориҷӣ панҷ марҳилаи такмили ихтисосро муайян мекунад. Марҳилаи аввал - муаллимони таҷрибаомӯз. Онҳо ба тавсияҳои беруна тамаркуз мекунанд, зеро таҷрибаи кам доранд ва аз хато кардан метарсанд. Марҳилаи дуюм пас аз 2-3 соли кор дар мактаб оғоз меёбад. Омӯзгорон гарчанде ки дар корашон бо душвориҳо рӯ ба рӯ мешаванд, аммо кӯшиш мекунанд, ки фаъолияти педагогии худро таҳлил намуда, маънои онро муайян созанд. Дар марҳилаи сеюм омӯзгорон маҳорату малакаҳои муайян пайдо мекунанд ва метавонанд бо ҳолатҳои фавқулода мубориза баранд. Муаллимон пас аз 5-8 соли кор ба давраи камолоти касбӣ дохил мешаванд, ки ба он дида тавонистани муаммоҳои педагогӣ ва бомуваффақият ҳал намудани онҳо хос аст. Марҳилаи панҷум вақте оғоз мешавад, ки омӯзгорон дар мактаб зиёда аз даҳ сол кор кардаанд [5, с. 52].

Дар инкишофи касбӣ ва шахсият олим Э.Ф.Зеер ҳафт марҳиларо ҷудо мекунад. Муаллиф таъкид мекунад, ки гузаштан аз як марҳалаи такмили ихтисос ба марҳалаи дигар низоми мавҷудаи ҳамкории шахсият ва муҳити иҷтимоию касбиро аз мувозинат берун мекунад. Ин боиси бӯҳронҳои рушди касбӣ мегардад. Вай ҳафт бӯҳронро муайян мекунад: бӯҳрони роҳнамоии таълимӣ ва касбӣ, бӯҳрони интихоби касбӣ, бӯҳрони мутобиқшавии касбӣ, бӯҳрони инкишофи касбӣ, бӯҳрони мансабҳои касбӣ, бӯҳрони худшиносии ичтимоӣ ва касбӣ дар марҳилаи азхудкунӣ, бӯҳрони аз даст додани қобилияти касбӣ, фаъолияти касбӣ [6, с. 83].

Омилҳои объективӣ дар пайдоиши бӯҳронҳо дар марҳилаҳои аввали такмили ихтисос аҳамияти ҳалкунанда доранд: тағйирёбии фаъолияти роҳбарикунанда, тағйирёбии вазъи иҷтимоӣ. Дар марҳилаҳои минбаъда омилҳои субъективӣ нақши афзоянда мебозанд: баланд шудани сатҳи саъю кӯшиш ва худбаҳодиҳӣ, зуҳури зарурати тасдиқ ва худшиносӣ [6].

А.К. Маркова се марҳиларо муайян мекунад: марҳилаи мутобиқшавӣ ба касби худ, марҳилаи худшиносӣ дар касб, марҳилаи дигаргунсозии эҷодӣ. Дар марҳилаи аввал, мушкилоти мутобиқшавӣ дорои хусусияти методологӣ, психологӣ мебошанд. Марҳилаи худшиносӣ дар касб бо ҳолати нороҳатӣ, тарс аз ҳалли мушкилоти нав, номутобиқатӣ байни сатҳи касбии худ ва интизориҳои дигарон алоқаманд аст. Роҳи раҳоӣ аз бӯҳрон дар рушди эҷодиёти касбӣ мебошад [8, с. 41].

Бӯҳронҳо омӯзгорро водор месозанд, ки роҳҳои нави амалӣ намудани собиқаи касбӣ, маҳрукҳои нави рушди касбӣ ва шахсиятро ҷустуҷӯ намояд. Мо рушди касбӣ ва шахсии омӯзгорро «фаъолияти батадриҷ афзояндаи фаъол, ки ба ташаккули мавқеи педагогӣ, ноил шудан ба ягонагии маънавии шахсӣ ва касбӣ, ташаккули шуури касбӣ дар ягонагӣ бо рафтори касбӣ, дар натиҷаи ташаккули шуури касбӣ нигаронида шудааст, рушди ташхисии фарҳанги педагогӣ» мешуморем [4, с.47].

Барои боз ҳам хубтар иҷро гаштани касби омӯзгорӣ аз ҷониби муаллим ва мураббӣ қаблан бояд шахсан худи ӯ омодагии касбӣ дошта бошад. Ӯ бояд дар раванди фаъолияти доимии худ бо як қатор барномаҳое, ки раёсат онро муҷаҳҳаз месозад, ошно гашта, тамрин дода шавад. Албатта, мудири муассисаи таълимӣ ин барномаҳоро барои такмили маҳорати омӯзгорӣ бо мутахассисони соҳа омода менамояд. [1, с. 95].

Инчунин, профессор А.А. Азизов дар таҳқиқоти худ оиди масъалаи мазкур чунин қайд намудааст: Маданияти касбии омӯзгорӣ ҳамчун як хусусияти умумии намудҳои гуногуни фаъолияти омӯзгор ва муошırати омӯзгорӣ пайдо шуда, рушди ниёзҳо, манфиатҳо, самтҳои арзишӣ, қобилиятҳои шахсиятро дар робита бо фаъолияти омӯзгорӣ ва муошırати омӯзгорӣ ошкор ва таъмин менамояд. Маданияти касбии омӯзгорӣ мафҳуми сатҳи олии хулосаи назарӣ мебошад, ки дар мафҳумҳои «фарҳанги фаъолияти омӯзгорӣ», «фарҳанги муошırати омӯзгорӣ» ва «фарҳанги шахсияти омӯзгор» мушаххас карда шудааст" [2, с. 222]

Илми методика вазифаҳои меъёрию баҳодиҳиро иҷро мекунад. Амалисозӣ аз таҳияи стандартҳо ва арзёбии натиҷаҳои раванди таълим иборат аст. Қонуниятҳое, ки алоқаҳои таркибии низоми методии таълими фанро тавсиф мекунанд, ҳамчун танзимкунандаи он баромад мекунанд. Масалан, раванди ташаккули мафҳумҳо пайдарпайии муайяни марҳилаҳоро дар бар мегирад, ки амалҳои мантиқӣ ва эвристикӣ доранд. Муқарраротi назариявӣ, ки ин равандро муайян мекунанд, танзимкунанда мебошанд, ки имконият медиҳанд раванди ташаккули консепсияи мушаххасро назорат намуда, пайдоиши мушкилотро пешгӯӣ намоем ва онҳоро сари вақт ба назар гирем.

Тайёрии методии муаллими оянда аз худ намудани фаъолиятеро, ки онро сохтор ва вазифаҳои методикаи таълими фан ҳамчун соҳаи мустақили илмӣ муайян мекунанд, дар назар дорад. Тайёр кардани муаллимони оянда ба фаъолияти методӣ дар тамоми давраи дар донишгоҳ буданаш ба амал бароварда мешавад, гарчанде ки дар ин раванд нақши асосӣ ба бахши назария ва методикаи таълими фанҳо тааллуқ дорад, ки донишҷӯ дар давраи аввал дучор намегардад. Аз ин рӯ, дар солҳои якум ва дуюми таълим ташаккули омодагии омӯзгорони оянда ба фаъолияти касбӣ бояд дар раванди омӯзиши фанҳои махсус амалӣ карда шавад. Ба ин ҳам мазмуни фанни омӯхташуда ва ҳам методҳои таълими он хизмат карда метавонанд. Муаллим дар вақти хондани лексия ва ё гузарондани машғулиятҳои амалӣ ба алоқаи мазмуни таълим дар донишгоҳ бо мактаб диққати махсус медиҳад. Ин махсусан ба он фаслҳое дахл дорад, ки дар китобҳои дарсии мактабҳо ва донишгоҳҳои олӣ мавҷуданд.

Мундариҷаи пешниҳоди маводро дар мактаб метавон ҳамчун воситаи ҳавасмандгардонии омӯзиши ҷиддӣ дар донишгоҳи омӯзгорӣ истифода бурд. Омӯзгори донишгоҳ донишҷӯёнро барои ҷустуҷӯи маводи таълимӣ, таҳлили он, равшан кардани масъала ва лоиҳасозии масъалаҳо дар асоси он, бо роҳҳои гуногуни ҳал кардани онҳо, интихоби мувофиқи он, сифатҳои шахсӣ ва маҳорати касбии худро ташаккул додан, ҷалб менамояд, ки барои фаъолияти методӣ зарур мебошад.

Дар курсҳои боло муаллимони оянда ба омӯзиши методикаи таълими фан шуруъ мекунанд. Ба методологияи илм диққати махсус дода мешавад. Азбаски миқдори соатҳои таълимӣ дар як курс кам аст, бо асосҳои методии курс шинос кардани муаллимони оянда ниҳоят душвор аст. Ин холигиҳоро тавассути курсҳои интихобӣ, ки бо андешаҳои умумии омӯзиши амиқи мавзуъ муттаҳид карда мешаванд, пур кардан мумкин аст. Онҳо алоқаи методологияи фанро бо педагогика, психология, информатика, мантиқ ба назар мегиранд. Методҳои тадқиқотро омӯхта, имкони истифодаи маълумотҳои оморӣ дар коркарди таҷриба, нақши муҳити берунии низомии методӣ ва таъсири ҷузъҳои он ба фаъолияти низоми методии таълими фан аниқ карда мешаванд. Дар корҳои курсӣ ва рисолаи хатм донишҷӯ малакаҳои методӣ, сифатҳои касбии шахсияти омӯзгори оянда амалӣ мегарданд.

Барои он ки раванди таълими методӣ идорашаванда бошад, бояд сатҳҳои ташаккули он муайян карда шаванд, ки ҷудо кардани як воҳиди таҳлили омодагии омӯзгорони оянда ба фаъолияти методиро дар назар дорад, ки мо онро вазъияти интихоби методологӣ меномем ва он методи ҳалли масъалаи методологӣ мебошад.

Бо сатҳи баланд таҳияи мустақилонаи вазифаҳои методӣ, қобилияти пешгӯӣ ва муайян кардани роҳҳои самараноки ҳалли онҳо, назорат ва арзёбии амалҳо хос аст. Дараҷаи миёна аз он муайян карда мешавад, ки чӣ гуна вазифаҳои инфиродии дараҷаи баланди мураккаб бо ёрии муаллим, ки масалан, метавонад вазифаи маърифатиро пешниҳод кунад ва рафти ҳалли онро назорат кунад, иҷро карда мешаванд. Сатҳи паст нишон медиҳад, ки донишҷӯ бояд ба кори худ ҳавасманд бошад, муаллим аз болои пешрафти ӯ назорат кунад, аз намуна ва воситаҳои муайян истифода барад ё дар бораи амалҳо маълумот пайдо кунад.

Таваҷҷуҳ ба таълими махсуси касбии омӯзгориояндаи технология бо робитаи бевоситаи он бо фаъолиятиояндаи педагогии хатмкунандаи муассисаи таълимии олӣ комилан асоснок карда мешавад.

Охирин моро водор мекунад, ки дар бораи вазъияти кори таълими умумии технология чанд мулоҳиза баён кунем. Бо камоли боварӣ гуфта метавонем, ки технология (таълими меҳнат) яке аз фанҳои ҳатмии муассисаи таҳсилоти миёнаи умумӣ ва яке аз қисмҳои таркибии низомии таълими политехникӣ ва меҳнат мебошад.

Мазмун, шаклу методҳои технология (таълими меҳнат) ба он нигаронида шудаанд, ки донишҷӯён бо асосҳои техника, технологияи ташкил ва иқтисодиёти истеҳсолот шинос шаванд. Технология (таълими меҳнатӣ) барои ба мактаббачагон додани низоми дониш, малака ва маҳорати меҳнатӣ, инкишоф додани эҷодиёти техникӣ ва ҳунарҳои мардумӣ, ташаккули фарҳанги меҳнатӣ дар мактаббачагон пешбинӣ шудааст [3, с. 34]. Вазифаҳои технология (таълими меҳнат), инчунин мазмуни барномаҳои таълимии мактабҳо мувофиқи талаботи ичтимоию иқтисодӣ ва илмию техникӣ тағйир меёбанд. Муҳиммияти тарбия намудани фарҳанги технологӣ ба ҷавонон ҳоло дар саросари ҷаҳон эътироф шудааст.

Хусусияти фарққунандаи фанни технология (таълими меҳнат) дар он аст, ки барномаҳои ин фан озодии нисбӣ дар интихоби маводи таълимӣ вобаста ба шароити маҳаллӣ ва минтақавӣ, муҳити кор, хоҳиши волидайн ва кӯдакон, ихтисос ва касби омӯзгорӣ ва ғайра мебошад. Ин хусусият имкон медиҳад, ки раванди таълимро тафриқа ва фардӣ кунонида, бо таваҷҷуҳ ба таъмини сатҳи ҳатмии дониш ва малакаи хонандагон, фазои ягонаи таълимӣ нигоҳ дошта фароҳам оварда шавад.

Чунин озодии нисбӣ дар амали муаллими технология (таълими меҳнат) талаботи иловагиро нисбат ба тайёрии ӯ ва сатҳи инкишофи салоҳиятҳои илмию тадқиқотӣ мегузорад. Маҳз муаллими технология (таълими меҳнат) бояд тасаввуроти хонандагонро дар бораи истеҳсолот, фурӯш ва истеъмоли неъматҳои моддӣ ташаккул диҳад; дар бораи маданияти меҳнат ва маишат; дар бораи зарурият ва хусусиятҳои худмуайянкунии касбӣ аз тарафи ҳар як шаҳрванди давлат, ташаккул додани диҳад.

Ва азбаски нақшаи таълимии ин фанни таълимӣ ҳуҷҷати асосии танзимкунандаи фаъолияти омӯзгорону донишҷӯён аст, омӯзгор барои таҳия, татбиқ ва ислоҳи минбаъдаи он бояд худаш доираи васеи салоҳиятҳои илмиро дар таҳлили пойгоҳи моддию техникии устохонаи таълимии муассисаи таълимии миёнаи умумӣ, ҷалби имкониятҳои муҳити таълими технологӣ, истеҳсолӣ, бо назардошти майли хонандагон, саъю кӯшиши онҳо ва ғайра дошта бошад [15, с. 39]. Дар раванди ташаккул ва азхудкунии доираи мафҳумҳо,

одатан, чаҳор сатҳ баррасӣ мешавад: таҷрибавӣ, умумӣ, байнифаннӣ ва фалсафӣ. Сатҳи фалсафиро, одатан, этимологияи мафҳум муайян мекунад. Тарҷума аз юнонӣ «teсhne» — санъат, ҳунармандӣ, маҳорат, "логоҳо" - консепсия, таълим. Юнониёни қадим мафҳуми «техне»-ро барои фарқ кардани раванд ва натиҷаи фаъолияте, ки бо маҳорати баланд анҷом дода мешавад, истифода мебурданд, ки ҳоло онро маҳорат ё ҳунари касбӣ меноманд. Меъёри чунин фаъолият сифати баланди натиҷа буд, ки танҳо бо тартиби муайян ноил шудан ба ҳадаф ба даст меояд. Пеш аз ҳама, ин дастурҳои қатъӣ, аз қабили "бигир", "гузоштан", "чен кардан", "тобовар кардан" ва ғайра ифода ёфтааст. Ба истилоҳи муосир, дар сатҳи фалсафӣ, технология илми беҳтарин фаъолият аст.Дар луғати тафсирии забони русӣ технология ҳамчун маҷмӯи методҳо ва равандҳои истеҳсолот дар соҳаи муайян, инчунин тавсифи илмии методҳои истеҳсолот муайян карда шудааст [9, с. 797].

Ҳамин тариқ, метавон гуфт, ки муайян намудани мазмуни таълими фанни технология (таълими меҳнат) ва фароҳам овардани шароити беҳтарини раванди самараноки он ҳам бо назардошти тамоюлҳои умумии рушди низоми таҳсилоти касбӣ ва ҳам дигаргуниҳои пайваста баамаломадаро дар мазмуни технологияи фаннӣ (таълими меҳнат), хусусиятҳои он талаб мекунад. Барои муаллими ояндаи технология (таълими меҳнат) ин мазмун барои синтези донишҳои илмии тамоми фанҳои таълимӣ ҳамчун намунаи истифодаи онҳо дар соҳаҳои гуногуни фаъолияти инсон, ҳамчун дастурамал хизмат мекунад. Ин чунин маъно дорад, ки муаллими фанни технология бояд барои амалӣ намудани таълими иқтисодӣ, экологӣ, технологӣ, таълими политехникӣ ва таъмини иттилоотии ин раванд омода бошад, ҳалли масъалаҳои ихтироъкориро омӯзонад, малакаҳои лоиҳакашӣ ва дигар малакаҳоро ташаккул диҳад.

Муқарриз: *Азизов АА.* – д.и.п., профессорри ДДХ ба номи академик Б.Ғафуров

АДАБИЁТ

1. Абдуссалам Абдулла Джуканди. Изучить роль руководителя учебного заведения как специалиста начального этапа в Триполи. Учебная программа / Абдуссалам Абдулла Джуканди. 1982.-96с.
2. Азизов А.А. Профессиональная культура и профессиональная компетентность будущего учителя / А.А. Азизов, М.М. Таирова // Вестник Таджикского национального университета. –Душанбе, 2020. - №5. - С. 222-225.
3. Бердышев А. В. Образовательная область технологии (трудового обучения) и технология образования. Учебное пособие / А.В. Бердышев. - СПб. 1998. -244с.
4. Галицких Е.О. Интегративный подход как теоретическая основа профессионально-личностного становления будущего педагога в университете: дисс. ... док. пед. наук: 13.00.01 / Е. О. Галицких. - СПб., 2002.-387 с.
5. Гаргай В.Б. Повышение квалификации учителей на Западе: поведенческий подход. Учебное пособие / В. Б. Гаргай. -М.: Педагогика. 2005.- 102с.
6. Зеер Э. Ф. Психология профессионального развития. Учебное пособие / Э. Ф. Зеер. - М.: Академия, 2006. - 239 с.
7. Мануйлов, Ю.С. Средовой подход в воспитании: дис. ... д-ра пед. наук: 13.00.01 / Ю.С. Мануйлов. - М.: 1997. - 193 с.
8. Маркова А. К. Психология труда учителя. Учебное пособие / А. К. Маркова. -М.: Просвещение, 1993.-120с.
9. Ожегов С. И. Толковый словарь русского языка: 80000 слов и фразеологических выражений / С. И Ожегов, Н.Ю. Шведова; Российская академия наук. Институт русского языка им. В.В. Виноградова. - 4-е изд., дополненное. - М.: Азбуковник, 1999. - 944 с.
10. Педагогическая энциклопедия. Т.4. - М.: Изд-во Советская энциклопедия. - 1968. – 534с.
11. Прилепина А.В. О соотношении понятий «компетенция» - «компетентность» в педагогических исследованиях / А.В. Прилепина // Вестник Оренбургского государственного педагогического университета. - 2007. - № 4. - С. 153-160.
12. Симонова Г.И. Средовой подход в решении актуальных проблем образования сельских школьников / Г.И. Симонова // Вестник Вятского государственного гуманитарного университета. -2009. - Т. 3. - № 3. - С. 86.
13. Фортыгина С.Н. Информационно-образовательная среда как средство формирования проектировочной компетенции у будущих учителей начальных классов: дис. ... канд. пед. наук: 13.00.08 / С.Н. Фортыгина. - Челябинск, 2016. - 181 с.

14. Фортыгина С.Н. Информационно-образовательные технологии как средство реализации требований ФГОС НОО / С.Н. Фортыгина // Современные концепции развитии науки: сб. науч. ст. Междунар. науч.-практ. конф. : - Уфа: Аэтерна, 2016. - С. 148-149.
15. Фортыгина С.Н. Проектирование современного урока в информационно-образовательной среде / С.Н. Фортыгина // Приволжский научный вестник. - 2013. - № 9 (25). - С. 91-94.

МЕТОДИКАИ ИНКИШОФИ САЛОҲИЯТИ КАСБИИ МУАЛЛИМОНИ ОЯНДАИ ФАННИ ТЕХНОЛОГИЯ (ТАЪЛИМИ МЕҲНАТ)

Дар мақола сухан оиди методикаи инкишофи салоҳияти касбии муаллимони ояндаи фанни технология (таълими меҳнат) меравад. Муаллиф иброз медорад, ки ҷанбаи арзишманди омодагии касбии омӯзгори технология дар кафедра ин ташаккули маҷмуи арзишҳои мушаххаси педагогии фаъолияти касбӣ мебошад. Муаллими ояндаи фанни технологияи дар давраи таҳсил дар донишгоҳ низоми арзишҳои худро оид ба шахсияти донишҷӯ, фаъолияти педагогӣ, маҳорати касбии худ, арзиши донишҳои психологию педагогӣ ва ғайра ташаккул медиҳад. Сифати баланди тайёрии касбӣ ва педагогии омӯзгори технологияро танҳо дар сурати дар сатҳи зарурӣ ба роҳ мондани раванди таълим ва фаъолияти фаъоли маърифатии хонандагон ба даст овардан мумкин аст. Ин аз як тараф, ба дарсҳои аудиторӣ (лексияҳо, амалӣ (семинарҳо), корҳои лабораторӣ) ва аз тарафи дигар, ба воситаҳои назорати дониш ва малакаҳо дахл дорад, ки барои баҳодиҳии омодагӣ ба амалияи мустақил имкон медиҳанд.

Калидвожаҳо: бухрон, таълим, касб, интихоби касб, бухрони мутобиқшавӣ, рушди касб, худшиносии ичтимоӣ, азхудкунӣ, қобилият, маҳорат, малака

МЕТОДИКА РАЗВИТИЯ ПРОФЕССИОНАЛЬНОЙ КОМПЕТЕНТНОСТИ БУДУЩИХ УЧИТЕЛЕЙ ТЕХНОЛОГИИ (ТРУДОВОЙ ОБУЧЕНИЯ)

В данной статье речь идет о методике развития профессиональной компетентности будущих учителей технологии (трудовой обучения). Автор отмечает,что ценностный аспект профессиональной подготовки учителя технологии на кафедре представляет собой формирование совокупности специфических педагогических ценностей профессиональной деятельности. Будущий учитель технологии в период обучения в вузе строит собственную систему ценностей о личности школьника, о педагогической деятельности, собственном профессионализме, значении психолого-педагогических знаний и т.д. Высокое качество профессионально-педагогической подготовки учителя технологии может быть достигнуто только при достаточно эффективной организации учебного процесса и активной познавательной деятельности студентов. С одной стороны это относится к аудиторным занятиям (лекции, практические (семинарские), лабораторные работы), а с другой стороны - к средствам контроля знаний и умений, которые позволяют оценить подготовку к самостоятельной практической деятельности.

Ключевые слова: кризис, образование, профессия, выбор карьеры, кризис адаптации, карьерный рост, социальное амосознание, мастерство, способность, умение , навык.

METHODOLOGY FOR THE DEVELOPMENT OF PROFESSIONAL COMPETENCE OF FUTURE TECHNOLOGY TEACHERS (LABOR TRAINING)

This article deals with the methodology for developing the professional competence of future technology teachers (labor training). The author notes that the value aspect of the professional training of a technology teacher at the department is the formation of a set of specific pedagogical values of professional activity. During the period of study at the university, a future technology teacher builds his own system of values about the student's personality, pedagogical activity, his own professionalism, the value of psychological and pedagogical knowledge, etc. High quality of professional and pedagogical training of a technology teacher can be achieved only with a sufficiently effective organization of educational training and active cognitive activity of students. On the one hand, this applies to classroom studies (lectures, practical (seminars), laboratory work), and on the other hand, to the means of control of knowledge and skills that allow you to evaluate the preparation for independent practice.

Key words: crisis, education, profession, career choice, adaptation crisis, career growth, social self-awareness, mastery, ability, skill

Маълумот дар бораи муаллиф: ***Холова Марҷона Рустамшоевна*** **-** Донишгоҳи давлатии Хуҷанд ба номи академик Б.Ғафуров, унвонҷӯи кафедраи технология ва методикаи таълими он. **Суроға**: 735700, Ҷумҳурии Тоҷикистон, ш. Хуҷанд, гузаргоҳи Мавлонбеков 1. Телефон: **988-14-05-16**

Сведение об авторе: ***Холова Марджона Рустамшоевна*** - Худжандский государственный университет им. Б. Гафурова, соискатель кафедры технологии и методики её обучения. **Адрес:** 735700, Республика Таджикистан, г.Худжанд, проезд Мавлонбекова 1. Телефон: **988-14-05-16**

Information about the author: ***Kholova Mardzhona Rustamshoevna*** - Khujand State University. B. Gafurova, Applicant of the Department of Technology and Methods of its Teaching. **Address:** 735700, Republic of Tajikistan, Khujand, Mavlonbekov passage 1. Phone**: 988-14-05-16**

УДК:371.10

РУШДИ ТАСАВВУРОТ ОИД БА ТАШАККУЛ ВА РУШДИ ФАРҲАНГИ МУОШИРАТ

Давлатзода Р.Г.
Донишгоҳи давлатии Данғара

Масъалаи ташаккули фарҳанги муошırати иҷтимоӣ хусусияти маҷмуавӣ дорад, ки аз баррасии он дар доираи соҳаҳои мухталифи илм бармеояд. Дар ошкор намудани масъалаи ташаккул ва инкишофи фарҳанги муошırати иҷтимоӣ саҳми мутфаккирон ва файласуфон бузург аст. Ба раванди тарбия, ташаккули шахсияти шаҳрванд аксарияти файласуфони атиқа, ба монанди Феофраст, Фалес, Плутарх, Афлотун ва Арасту диққати махсус равона намудаанд. Дар давраи атиқа тарбия ва таълим ҳамчун раванди ягона баррасӣ мегардиданд, аз ин хотир масъалаи фарҳанги муошират аз ин раванд ҷудо карда намешуд.

Маҳз дар давраи аниқа аввалин кӯшиши омӯзонидани одамон ба рафтори муайян, қоидаҳои тарбияи бошуурона, ки шаклҳои рафтор, махсусан асосҳои ахлоқии онҳоро муайян менамуданд, мушоҳида карда мешавад. Фарҳанги муошırати иҷтимоӣ дар ин марҳила ба фазилатҳои асосии инсон, тасаввуроти ӯ оид ба ахлоқ ва шуури шаҳрвандӣ шабоҳат дошт. Мутобиқати камолоти сохтори бадан ва ороиши маънавӣ-ахлоқӣ, зебоӣ ва тавоноӣ, адолат ва покдоманӣ, шуҷоат ва ақл асоси чунин рафтор ба ҳисоб мерафтанд. Қоидаи рафтор, дар шакли умумӣ, инсонро ба зоҳирнамоии оғози адолатнокӣ равона менамуд. Фарҳанги муошırати иҷтимоӣ қоидаҳои рафторро дар вазъияти мушаххас дар бар намегирифт, балки танҳо самти умумии фаъолиятро пешниҳод менамуд. Дар чунин ҳолат ба ҳар як нафар озодии интихоби рафтор пешниҳод карда мешуд, лекин озодӣ мавҷудияти маълумот ва тарбияро фарогир буд [12,с.104].

Дар давраи асримиёнагӣ низ ақидаҳои педагогӣ дар доираи фалсафа, теология ва адабиёти бадеӣ пайдо мешуданд. Дар ин марҳила ивазшавии ғояи рушди ҳаматарафаи шахсият дар асоси аксентизм ва мавъизаи калисо дар таҳсилот амалӣ гардид. Дар тарбия, марҳилаи мазкур, осори фаромӯшнашаванда гузошт. Тарбия ба фарҳанги этикет саҳми бузург гузошт ва дар арзишҳои эстетикӣ, ҳатто дар баъзе ҳолатҳо бар зарари арзишҳои этикӣ асос меёфт. Дар асоси рушди тамуддун ва фарҳанг, масъалаи тарбия ва меъёрҳои рафторӣ низ ба таври мушаххас ташаккул ёфтанд. Этикет дар ин давра хусусияти қонунро дошт ва зуҳуроти шахсиятро чунон маҳдуд карда буд, ки барои рафтор озодии кофӣ намегузошт. Лекин ғояи ташаккули тамоми хусусиятҳои этикети рафторӣ, хоҳиши тобеъ намудани ҳаёти инсон ба эстетика, бешубҳа ғояи пешбаранда буд, гарчанде таркиби этикии тарбия, дар ин марҳила, то андозае зарар дид. Маҳз дар давраи асримиёнагӣ бори аввал ба таври возеҳ ақидае баён карда шуд, ки таълим имтиёз аст, он нишонаест, ки фарқияти шахси соҳибмақомро аз шахси маъмулӣ таъмин менамояд [13,с.39-40].

Дар марҳилаи замони нав як навъ тавозуне ба даст оварда шуд, ки мувофиқи он этикет бо унсурҳои этикӣ пурра гардида, худбаҳодиҳӣ асоси этикет гардид ва ҳамин тариқ, зуҳуроти эстетикии меъёрҳои рафтор рушд намуданд. Илова бар ин, самти нав дар этикет талаботи риояи қоидаҳои одоб дар муошират бо намояндагони мухталиф, на танҳо қишрҳои болоии ҷомеа гардид. Ҳамин тариқ, этикет аз доираи элитаи ҳукмрон берун баромад. Меъёрҳои тарбия ва қоидаҳои одоб ҳамчун имтиёз боқӣ монда, бо нигоҳ доштани шароити беҳтарин барои инсон ва муҳити атроф мавриди истифода қарор гирифтанд.

Ҳамин тариқ, дар давраи замони нав ба тарбия аҳамияти махсус дода мешуд, он ҳамчун падидаи ҳамаҷониба, ки аз унсурҳои мухталиф таркиб ёфтааст, баррасӣ карда мешуд. Таркиби этикии тарбия ва ҷолибияти эстетикии ботарбиятӣ тавозуни муайянро касб намуданд, тарбия ҳамчун имтиёз, этикет, ки фарқияти як нафарро аз нафари дигар таъмин менамуд, боқӣ монд. Як навъ тавозуни таркиби этикӣ ва эстетикии тарбия дар марҳилаҳои минбаъда низ нигоҳ дошта шуд, лекин падидаи муҳимми фарҳанги ғарбӣ дар асри XX консепсияи фарҳанги муошират гардид.

Фарҳанги муошират ичтимоӣ мафҳуми мураккаби маҷмуавӣ аст, ки сифат ва сатҳи такомули муоширатро нишон медиҳад ва қисми таркибии фарҳанги шахсият ба ҳисоб меравад. Он самтгириҳои арзишӣ ва меъёрӣ, тарҳҳои ахлоқии муошират, моҳияти сифатҳои ахлоқӣ ва равонии субъектҳои ҳамкориҳои робитавӣ, восита, қоида, услуб ва шаклҳои робитаҳоро тасниф менамояд. Фарҳанги муошират ичтимоӣ маҷмуи услуҳо, механизмҳо ва қоидаҳои амалиро дар бар мегирад. Хусусияти фарҳангии муошират ичтимоӣ ба афрод имконият медиҳад, ки ҳолатҳои моҷаровиро ба соҳаи фаъолияти касбӣ ба доираи ҳамкориҳои эҳсосотии байнишахсӣ нагузаронад, маъно ва ангезаҳои рафтори нафари дигарро дарк намояд, зоҳиршавии ҳолати эҳсосотиро дар муносибатҳо маҳдуд намояд ё ба пуррагӣ бартараф намояд. Таҳлили сарчашмаҳои илмӣ нишон медиҳад, ки дар доираи педагогика муносибати ягона ба назария ва амалияи рушди фарҳанги муошират ичтимоӣ вуҷуд надорад. Ин бо гуногунии назарҳо оид ба моҳияти мафҳуми “фарҳанг”, “муошират”, “робита” ва баррасии ин мафҳумҳо аз мавқеъҳои гуногун алоқаманд аст.

Мафҳуми “фарҳанг” ҳамчун падидаи мураккаб таснифоти ягона надорад ва дар шакли маҷмуи арзишҳои моддӣ ва маънавӣ, табиати “дуюми” ҷаҳони инсоният, натиҷа ё воситаи фаъолияти инсоният, сифати низомии ҷомеа пешниҳод карда мешавад. Маълум аст, ки мафҳуми “култура” баромади лотинӣ дошта, дар забони тоҷикӣ ҳамчун фарҳанг тарҷума карда шудааст. Дар Луғати тафсирии забони тоҷикӣ мафҳуми фарҳанг ҳамчун “маҷмуи дастовардҳои инсоният дар соҳаи муносибатҳои истеҳсолӣ, ҷамъиятӣ ва ахлоқӣ” [18,с.393] муайян карда шудааст.

Фарҳанг маҷмуи арзишҳои моддӣ ва маънавӣ, ки аз тарафи инсон дар раванди амалияи ҷамъиятӣ-таърихӣ бунёд шудаанд, аз он ҷумла фаъолияти эҷодии истеҳсол, инчунин восита ва роҳҳои истифода ва интиқоли онҳо мебошад [19,с.174].

Дар таснифотҳои фарҳанг духӯра будани фарҳанг таъкид карда мешавад: аз як тараф, фарҳанг ҷаҳони таҷрибаи ичтимоии инсон, ки бо арзишҳои устувори моддӣ ва маънавӣ ҷамъоварӣ шудааст; аз тарафи дигар он хусусияти сифатии фаъолияти инсонӣ ба ҳисоб меравад [7,8,16].Фарҳанг дорои тамоми заминаҳо мебошад, ки ҳамчун низоми мураккаби муташаккил тасниф карда шавад, ки алоқаи ногусастании тамоми унсурҳои амалкунандаро пешниҳод менамояд. Ба монанди низомҳои дигар, фарҳангро низ метавон аз рӯйи аломатҳои гуногун навъбандӣ намуд. Ҳамин тариқ, метавон фарҳангро аз рӯйи аломатҳои умумиинсонӣ, этникӣ, ҳудудӣ, ичтимоӣ, ҷавонон ва ғайраҳо навъбандӣ намуд.

Ба сарчашмаҳои ташаккул ва инкишофи фарҳанг муҳити халқӣ ва касбӣ тааллуқ доранд. Интиқоли таҷрибаи фарҳангии ташаккулёфтаи насли бузург ба насли наврас ба қувват гирифтан ва рушди ин таҷриба дар барандагони нави фарҳанг мусоидат менамояд.

Дар баъзе ҳолатҳо бофарҳангии шахсият бо маълумотнокӣ, маънавиёт, сатҳи рушди ҷанбаҳои зеҳнӣ монанд карда мешавад, ки ҳамчун хусусияти муайяни шахсият шуморида мешавад. Лекин, дар сатҳи назариявӣ, фарҳанг ин хусусияти муҳимми ҷамоа аст мебошад,

ки дар сатҳи бадастовардашудаи рушди таърихии муносибати шахсият ба муҳит ва ҷамоа ифода мегардад. Инчунин, аксарият фарҳангро ба сифати худифоданамоии эҷодии афрод ва ҷомеа қабул менамоянд. Дар навбати худ, мафҳуми бофарҳангии шахсият ба сифати маҷмуи самтгириҳо ва арзишҳои моддӣ ва маънавӣ, хусусиятҳои сатҳи рушди он, фаъолияти эҷодӣ оид ба истеҳсол, нигоҳдорӣ, азхудкунӣ ва интиқоли арзишҳо мавҷуд аст. Дар маънои васеъ фарҳанг хусусияти устувори шахсӣ аст, ки ҷанбаҳои ҷаҳонбинӣ ва аксиологиро дар бар мегирад ва муносибати ӯро бо муҳити атроф муайян менамояд.

Гуногунии сохтории унсурҳои фарҳанги инсонро, ки дар таҳқиқоти илмӣ пешниҳод карда шудаанд, ҷамъбаст намуда, С.В.Захаренко се гурӯҳи алоҳидаи онҳоро ҷудо намудааст [4,с.50]:

-унсури назариявӣ-идеологӣ, ки аз донишҳои андухтаи инсон оид ба воқеияти объективӣ, оид ба инсон ва ҷомеаи инсонӣ, ҷаҳонбинии ташаккулёфта ва самтгириҳои шахсият иборат мебошад. Моҳиятан, ин пойгоҳи рушди фарҳанги инсонӣ ба ҳисоб меравад;

-унсури ҷамъиятӣ-психологӣ, ки ҷаҳони иҷтимоӣ-равонии инсонро дар бар мегирад. Маҳз ин ҷаҳон ба иҷтимоигардии инсон дар ҷомеа мусоидат намуда, фарҳанги рафтории ӯро ташаккул медиҳад;

-унсури рафторӣ, ки аз маҳорат, услубҳо, воситаҳо, меъёрҳои ҳар як навъи фаъолиятро дар бар мегирад.

Таҳлилҳо нишон медиҳанд, ки азхудкунии ин унсурҳои фарҳанг ва сатҳи амалинамоии он нишондиҳандаи асосии бофарҳанг будани инсон ба ҳисоб меравад. Аз ин хотир, дар шароити имрӯза ба азхудкунии унсурҳои зикргаридаи фарҳанг диққати махсус равона карда мешавад.

В.А.Сластенин ва И.Ф. Исаев ҷанбаҳои мухталифи фарҳангро мавриди омӯзиш ва баррасӣ қарор дода, мафҳуми “фарҳанг” –ро бо мафҳуми “эҷодиёт” алоқаманд намудаанд. “Фарҳанг ҳамеша эҷодиёт бо тамоми хусусиятҳои амалӣ эҷодӣ мебошад, он ҳамеша ба гиранда, ба гуфтугӯ равона карда шудааст, азхудкунии он бошад, рушди кашфиёти шахсӣ, бунёди ҷаҳони фарҳанг дар худ, ҳамдардиву ҳамкорӣ аст, ки дар он ҳар як унсури нав азхудшудаи фарҳанг қисмати пешинаи фарҳангро на тасдиқ менамояд ва на рад менамояд” [14,с.17].

Ифодаи он, ки “дар ҷомеа зиндагӣ намуда, аз он озод будан номумкин аст” [20, с.568] - имконият медиҳад, ки тамоми унсурҳои зикргардидаи фарҳангро ба як мафҳум – “фарҳанги муносибати байни одамон”, аз он ҷумла муносибатҳои хидматӣ муттаҳид намуд, гарчанде баъзе унсурҳои он ба мундариҷаи фарҳанги умумӣ дохил мешаванд.

Мафҳуми “муошират” низ бо фаҳмиши мураккаб ва гуногунҷанба тафовут дорад. Яке аз муосибатҳо ба муошират, ки дар шароити имрӯза ба таври васеъ паҳн гардидааст, аз тарафи Г.М.Андрева коркард шудааст. Мувофиқи ин муносибат муошират ҳамчун раванди мураккаб, ки интиқол ва қабули иттилоот, ҳамкорӣ ва якдигарфаҳмии одамонро дар низоми ташаккулёфтаи муносибатҳои ҷамъиятӣ дар бар мегирад, баромад менамояд [2,с.160]. Б.Д. Паригин қайд менамояд, ки муошират раванди мураккаб ва гуногунҷанба мебошад, ки дар он афрод дар як ҳолат ҳамкорӣ менамоянд ва якҷоя бо раванди иттилоотӣ рушд менамоянд, ки дар муносибат бо одамони дигар, таъсири тарафайни онҳо ба якдигар, ҳамдардӣ ва фаҳмиши тарафайни онҳо мушоҳида карда мешавад [11,с.18]. М.И.Еникеев муоширатро ҳамчун тайёрӣ ва гузаронидани гуфтушунидҳо оид ба масъалаҳои мухталиф, ки дар шароити иқтисоди бозоргонӣ пайдо мешаванд, тасниф

намудааст [3,с.560]. Таҳлили сарчашмаҳои илмӣ нишон медиҳад, ки дар аксарияти таҳқиқот ва воситаҳои таълимӣ таснифоти мафҳуми муошират вуҷуд надорад, муаллифон бевосита ба баррасии хусусиятҳо, вазифаҳо ва фарҳанги муошират оғоз намудаанд.

Масъалаи муошират масъалаи умумиилмӣ ба ҳисоб меравад, аз ин хотир миқдори зиёди таснифотҳои он мавҷуданд, аз ҷумла:

-муошират ҷанбаи моддӣ ва маънавии фаъолияти инсон аст;

-муошират навъи фаъолияти иҷтимоии инсон аст;

- муошират ва фаъолият ҷанбаи маҷмуавии ҳастии ҷамъиятии инсон аст;

-муошират ҷамъи навъҳои имконпазири алоқаҳои равонӣ байни одамон аст.

Дар доираи психология чунин таснифоти мафҳуми "муошират" пешниҳод карда шудааст: "Муошират ин раванди мураккаби гуногунҷанбаи бароҳмонӣ ва рушди алоқаҳо байни одамон ё гурӯҳҳо аст, ки дар асоси талаботҳои фаъолияти якҷоя пайдо мешавад. Он аз робита, интераксия ва идроки иҷтимоӣ иборат аст. Робита дар ивазнамоии иттилоот байни афроди муошираткунанда зоҳир мегардад. Ҷанбаи интерактивӣ ташкили ҳамкории байни афроди муошираткунандаро дар бар мегирад. Идрок ин раванди қабули як нафар аз тарафи нафари дигар ва бароҳмонии якдигарфаҳмӣ дар асоси чунин қабулнамоӣ ба ҳисоб меравад" [9,с.181].

Яке аз масъалаҳои муҳим монандӣ ва тафовути мафҳумҳои "муошират" ва "робита" ба ҳисоб меравад. Муҳаққиқони Ғарб дар мафҳумҳои "муошират" ва "робита" фарқиятеро намебинанд. Мафҳуми робита решаи лотинии коммуникатсия дошта, маънои алоқаро дорад. Дар Луғати тафсирии забони тоҷикӣ мафҳуми "робита" ҳамчун "бастагии байни ду чиз, пайванд, бастагӣ, алоқа" маънидод карда шудааст [18,с.167]. Яъне, метавон робитаро ҳамчун алоқа ва алоқамандии байни ду нафар ё гурӯҳ баррасӣ намуд. Дар асоси ҷанбаҳои зикргардида метавон ин ду мафҳумро ҳамчун синоним истифода намуд.

Нисбат ба масъалаи мазкур Г.М. Андреева, А.В. Соколов ва дигарон ибрози ақида намудаанд. Масалан, Г.М.Андреев чунин мешуморад, ки мафҳуми "робита" ин аллакай "муошират" аст [2,с.432], А.В.Соколов бошад, қайд менамояд, ки "муошират яке аз вазифаҳои асосии робита" ба ҳисоб меравад [15,с.24].

А.В.Соколов ба навъҳои муошират нишон медиҳад, ки дар онҳо васеъ будани мафҳуми "робита" нисбат ба мафҳуми "муошират" мушоҳида карда мешавад. А.В.Соколов чунин навъҳои муоширатро ҷудо намудааст:- муошırати субъектӣ-субъектӣ (ба муошират тааллуқ дорад);- субъектӣ-объектӣ (дар робитаҳои идоракунӣ мавҷуданд);
-объектӣ-субъектӣ (ҳамчун робита-тақлиднамоӣ зоҳир мегардад) [15,с.24-27].

Ҳамин тариқ, дар асоси баррасии ҷанбаҳои зикргардида, метавон қайд намуд, ки мафҳуми "робита" нисбат ба мафҳуми "муошират" васеътар буда, муошират ҳамчун қисми таркибии робита баромад менамояд.

Дар доираи муносибати дигари муайяннамоии алоқамандии мафҳуми "робита" ва "муошират" тариқи мафҳуми "иттилоот" ба ҳисоб меравад. А.П.Абрамов чунин таснифоти мафҳуми "муошират"-ро пешниҳод намудааст: "Муошират ин робитаи иҷтимоӣ аст, ки бо ёрии воситаҳои забонӣ амалӣ мегардад, робитаи иҷтимоӣ – ин ивазнамоии иттилоот аст, ки байни одамон, яъне ҷомеа ба миён меояд, робита ин ивазнамоии иттилооти навъҳои гуногун мебошад" [1,с.11].Фарҳанг ва муошират дар рушди худ дар ягонагии диалектикӣ қарор доранд. Муошират ҳамчун шарти зарурии истеҳсоли арзишҳои фарҳангӣ, аз он ҷумла инсон, ҳамчун воситаи ҳастии фарҳанг баррасӣ карда мешавад. М.С. Каган чунин қайд намудааст, ки "ҳамкориҳои байни

субъектҳо – ин маҳсули воқеӣ ва “механизми” фарҳанг ба ҳисоб меравад” [5,с.245].Ҳамин тариқ, мафҳуми “фарҳанг” ва “муошират” бо якдигар ҳамгиро гардида, мафҳуми нави мундариҷавӣ ва сохтории “фарҳанги муошират”–ро тавлид намудаанд. Дар асоси муносибати иҷтимоӣ-фалсафӣ ба субъектҳои фарҳанги муошират, метавон сатҳҳои зерини онро ҷудо намуд: инсоният ба таври умумӣ; ҷомеаи алоҳида; гурӯҳи иҷтимоӣ; шахсияти мушаххас.Бо рушди фарҳанги ҷаҳонӣ ва ҷомеа мафҳуми “фарҳанги муошират” рушд намудааст, дар як ҳолат ба “фарҳанги рафтор” диққати махсус равона карда шудааст, ки ба мафҳуми “фарҳанги муошират” наздикӣ дорад. Лекин, ошкор карда шуд, ки фарҳанги муошират нисбат ба фарҳанги рафтор ва этикет маънои васеъ дорад. “Этикет ин намунаи ғояи рафтори робитавӣ, фарҳанги муошират – воқеияти он ба ҳисоб меравад” [10,с.135].

Ҳамин тариқ, дар асоси баррасии таснифотҳои мухталифи мафҳуми “фарҳанги муошират” ва таҳлили алоқамандии он бо мафҳумҳои аз рӯйи маъно наздик ва монанд, ба чунин хулоса омадем, ки фарҳанги муошират падидаи гуногунҷанба буда, хусусияти ҳамгироӣ дорад ва аз унсурҳои зерини сохторӣ иборат аст: маърифатӣ: дониш ва дарки меъёрҳои этикаи касбӣ; ҳавасмандӣ- хоҳиши муошират бо нафари дигар ё гурӯҳи дигари иҷтимоӣ; ҳиссиётӣ-робитавӣ-қобилияти қабул намудани шарики муошират новобаста аз мавқеи иҷтимоӣ; рафторӣ-фаъолиятӣ – қобилияти равона намудани муошират ба ҳалли вазифаҳои фаъолияти амудӣ. Қайд намудан зарур аст, ки бо назардошти масъалаҳои ташаккули фарҳанги муошират, зарур аст, ки маънои ин мафҳум ба таври назаррас васеъ гардонида шавад. Дар ҳолати таснифоти мафҳуми “фарҳанги муошират” зарур аст, ки ба маънои васеи фарҳанг ҳамчун воситаи махсуси фаъолият, ки механизмҳои ғайрибиологии коркардшударо дар бар мегирад, такя намоем. Маҳз дар асоси чунин механизмҳо фаъолияти одамон дар ҷомеа ҳамоҳанг ва амалӣ гардонида мешавад. Чунин таснифоти васеи фарҳанг аз тарафи Э.С.Маркарян пешниҳод гардида, дар илм васеъ паҳн гардидааст, асосан дар таҳқиқотҳои Э.В.Соколов, ва М.С.Каган мушоҳида карда мешавад [17, с.88].

Фаҳми фарҳанги муошират мувофиқи меъёрҳои иҷтимоӣ воситаҳои махсуси рафторро дар бар мегирад, ки гузариши раванди муоширатро байни одамон таъмин менамояд. Муошират дар аксарияти ҳолатҳо на мақсад, балки воситаи ҳалли вазифаҳои робитавӣ ба ҳисоб меравад. Муошират дар фаъолияти коллективӣ ва гурӯҳии одмон нақши робитавӣ-алоқавиро иҷро менамояд. Мазмуну мундариҷа ва шаклҳои муошират аз ҳамон фаъолияти мушаххас, ки дар доираи он амалӣ мегардад, вобаста аст.

Фарҳанги муоширати ҷомеа ин сатҳи рушди боигариҳои маънавии ҷомеа дар соҳаи муносибатҳои тарафайни одамон, ба монанди принсипҳо ва арзишҳои гуманистӣ, меъёрҳои этикӣ, низоми донишҳо дар соҳаи муошират, сатҳи муайяни донишҳо дар ин самт ва сатҳи истифода намудани онҳо ба ҳисоб меравад.

Дар раванди азхудкунии боигариҳои маънавии ҷомеа дар соҳаи муошират шаклҳои берунаи танзими рафторӣ ба шаклҳои дохилӣ мубаддал мегарданд, талаботи ҷомеа, дониш, эътиқод, ниёзмандӣ, одат мегарданд, ки дар ягонагӣ бо сифатҳои ҳиссиётиву иродавӣ ангезаҳои рафтори инсон ба ҳисоб мераванд, дар нақши худбаҳогузорӣ, худидоранамоӣ баромад намуда, ягонагии талаботҳои ҷомеа ва рафтори инсонро таъмин менамоянд. Дар ин радиф метавон фарҳанги муоширати шахсиятро ҳамчун бунёди мураккаби шахсӣ баррасӣ намуд, ки бо сатҳи азхудкунӣ, қабул, истифода ва ғанигардонии боигариҳои маънавии ҷомеа аз тарафи шахсият дар соҳаи муошират арзёбӣ намуд.

Муқарриз: ***Лутфуллоева П. М.*** **– н.и.п., дотсент, АТТ**

АДАБИЁТ

1. Абрамов А. П. Культура общения офицера / А.П. Абрамов // Грамота. -2011. -№ 3 (9). -Ч. 3. -С. 11-18.
2. Андреева Г.М. Социальная психология / Г.М.Андреева. -М.: МГУ, 1980. -160 с.
3. Еникеев М. И. Энциклопедия. Общая и социальная психология / М.И. Еникеев. -М.: ПРИОР, 2002. -560 с.
4. Захаренко С. В. Воспитание культуры служебных отношений у курсантов военных вузов: дис. канд.пед. наук / С.В. Захаренко. -М., 2011. -168 с.
5. Каган, М.С. Общение как ценность и как творчество / М.С.Каган, А.М. Эткинд // Вопросы психологии. -1988.- № 4. -С. 245-263.
6. Каган М.С. Мир общения: Проблема межсубъективных отношений / М.С.Каган. -М., 1988. -319 с.
7. Комаров В.П. Культура межнационального общения учащихся / В.П. Комаров // Вестник ОГУ. -1999. -№ 3. –С. 42-50.
8. Крылова Н.Б. Формирование культуры будущего специалиста Н.Б.Крылов. -М.: ВШ, 1990. -212 с
9. Кузьмина Е. И. Психология военного управления / Е.И. Кузьмина, В. Б. Ионкин. -М., 2008. -181с.
10. Лихачев Д. С. Школа этикета. -Екатеринбург: Сред.-Урал., 1997. 135 с.
11. Пассова Е. И. Обучение общению на иностранном языке / Е. И.Пассова, Е. С. Кузнецова. Под ред. Е. И. Пассова. –Воронеж, 2002. -142с.
12. Педагогические воззрения Платона и Аристотеля. Законы. -Петроград: Слово, 1916. -104 с.
13. Рыжов В.В. К построению теоретической схемы анализа деятельности общения / В.В. Рыжков // Вопросы психологии. -1980.- №1.- С.39-40.
14. Сластенин В. А. Профессионально-педагогическая культура преподавателя высшей школы как объект теоретического исследования / В.А. Сластенин, И.Ф. Исаев // Теория и практика высшего педагогического образования: Межвузовский сборник научных трудов. Под ред. В. А. Сластенина. -М., 1993. -С. 17-27.
15. Соколов А. В. Введение в теорию социальной коммуникации / А.В. Соколов // Речь. -1996. -№ 4. -С. 24-27.
16. Соколова В.В. Культура речи и культура общения / В.В. Соколов. - М.: Просвещение, 1995. -231 с.
17. Соколов Э.В. Культура и личность / Э.В. Соколов. –Л.: Наука, 1982. -231с.
18. Фарҳанги тасфирии забони тоҷикӣ. Зери таҳрири С.Назарзода, А.Сангинов, С. Каримов, С.Ҳ.Султон. –Душанбе, 2008. -680с.
19. Философский словарь. Под ред. М. М. Розенталя, П. Ф. Юдина. -М.: Политиздат, 1968. -452с.
20. Энциклопедический словарь крылатых слов и выражений. -М.: Локид-Пресс, 2003. -568 с.

РУШДИ ТАСАВВУРОТ ОИД БА ТАШАККУЛ ВА РУШДИ ФАРҲАНГИ МУОШИРАТ

Дар мақолаи мазкур ташаккул ва инкишофи тасаввурот оид ба фарҳанги муошират мавриди баррасӣ қарор дода шудааст. Муаллиф қайд менамояд, ки масъалаи фарҳанги муошират ҳанӯз дар давраи атиқа пайдо гардида, давра ба давра хусусиятҳои мухталифро касб намудааст. Дар шароити имрӯза ба таҳқиқи ҷанбаҳои мухталифи фарҳанги муошират ҳамчун падидаи гуногунҷанба диққати махсус равона менамоянд. Дар доираи педагогика муносибати ягонаи ба назария ва амалияи рушди фарҳанги муоширати иҷтимоӣ вуҷуд надорад. Ин бо гуногунии назарҳо оид ба моҳияти мафҳуми “фарҳанг”, “муошират”, “робита” ва баррасии ин мафҳумҳо аз мавқеъҳои гуногун алоқаманд аст. Фарҳанг ин маҷмуи арзишҳои моддӣ ва маънавӣ, ки аз тарафи инсон дар раванди амалияи ҷамъиятӣ-таърихӣ бунёд шудаанд, аз он ҷумла фаъолияти эҷодии истеҳсол, инчунин восита ва роҳҳои истифода ва интиқоли онҳо мебошад. Мафҳуми “муошират” низ бо фаҳмиши мураккаб ва гуногунҷанба тафовут дорад. Дар аксарияти таҳқиқотҳо ва воситаҳои таълимӣ таснифоти мафҳуми муошират вуҷуд надорад, муаллифон бевосита ба баррасии хусусиятҳо, вазифаҳо ва фарҳанги муошират оғоз намудаанд. Яке аз масъалаҳои муҳим монандӣ ва тафовути мафҳумҳои “муошират” ва “робита” ба ҳисоб меравад. Муҳаққиқони Ғарб дар мафҳумҳои “муошират” ва “робита” фарқиятеро намебинанд. Мафҳуми робита решаи лотинии коммуникатсия дошта, маънои алоқаро дорад. Мафҳуми “фарҳанг” ва “муошират” бо якдигар ҳамгиро гардида, мафҳуми нави мундариҷавӣ ва сохтории “фарҳанги муошират” –ро тавлид намудаанд. Дар асоси муносибати иҷтимоӣ-фалсафӣ ба субъектҳои фарҳанги муошират, метавон сатҳҳои зерини онро ҷудо намуд: инсоният ба таври умумӣ; ҷомеаи алоҳида; гурӯҳи иҷтимоӣ; шахсияти мушаххас.

Калидвожаҳо: фарҳанг, муошират, робита, фарҳанги моддӣ, фарҳанги муошират, гурӯҳҳои иҷтимоӣ, педагогика, психология, тафаккур, ҷаҳонбинӣ, субъект.

РАЗВИТИЕ ПРЕДСТАВЛЕНИЙ О ФОРМИРОВАНИИ И РАЗВИТИИ КУЛЬТУРЫ ОБЩЕНИЯ

В данной статье рассматривается формирование и развитие представлений о культуре общения. Автор отмечает, что проблема культуры общения появилась еще в древности и постепенно приобретала различные черты. В современных условиях особое внимание уделяется изучению различных аспектов культуры общения как многогранного явления. В педагогике не существует единого подхода к теории и практике формирования культуры социального общения. Это связано с разнообразием взглядов на природу понятий «культура», «коммуникация», «общение» и обсуждением этих понятий с разных позиций. Культура – это совокупность материальных и духовных ценностей, созданных человеком в процессе общественно-исторической практики, в том числе творческой деятельности производства, а также средства и способы их использования и передачи.Понятие «общение» также отличается сложным и многогранным пониманием. В большинстве исследований и учебных пособий отсутствует классификация понятия общения, авторы приступили непосредственно к обсуждению особенностей и задач культуры общения. Одним из важнейших вопросов является сходство и различие понятий «общение» и «коммуникация». Западные ученые не видят разницы между «общением» и «коммуникацией». Понятие общения имеет свои латинские корни и означает “связь”. Понятия «культура» и «коммуникация» взаимодействовали и интегрировались друг с другом, создавая новое содержание и структурированное понятие «культура общения». Исходя из социально-философского подхода к субъектам культуры общения, можно выделить следующие уровни: человечество в целом; отдельное общество; социальная группа; конкретная идентичность.

Ключевые слова: культура, общение, коммуникация, материальная культура, культура общения, социальные группы, педагогика, психология, мышление, мировоззрение, субъект.

DEVELOPMENT OF IDEAS ABOUT THE FORMATION AND DEVELOPMENT OF A CULTURE OF COMMUNICATION

This article examines the formation and development of ideas about the culture of communication. The author notes that the problem of the culture of communication appeared in antiquity and gradually acquired different features. In modern conditions, special attention is paid to the study of various aspects of the culture of communication as a multifaceted phenomenon.In pedagogy, there is no single approach to the theory and practice of forming a culture of social communication. This is due to the diversity of views on the nature of the concepts of "culture", "communication", "communication" and the discussion of these concepts from different positions. Culture is a set of material and spiritual values created by man in the process of socio-historical practice, including the creative activity of production, as well as the means and methods of their use and transmission.Communication is also a complex and multifaceted concept. In most studies and textbooks, there is no classification of the concept of communication, the authors began directly to discuss the features and tasks of the culture of communication. One of the most important issues is the similarity and difference between the concepts of "communication" and "communication". Western scholars do not see the difference between "communication" and "communication". The concept of communication has its Latin roots in communication and means connection.The concepts of "culture" and "communication" interacted and integrated with each other, creating a new content and structured concept of "communication culture". Based on the socio-philosophical approach to the subjects of the culture of communication, the following levels can be distinguished: humanity as a whole; separate society; social group; specific identity.

Keywords: culture, communication, connection, material culture, communication culture, social groups, pedagogy, psychology, thinking, worldview, subject.

Маълумот дар бораи муаллиф: ***Давлатзода Рустам*** **-** Донишгоҳи давлатии Данғара, унвонҷӯи кафедраи методикаи таълим ва таҳсилоти ибтидоӣ. **Суроға:**735320, Ҷумҳурии Тоҷикистон, ноҳияи Данғара, кӯчаи Шарипов, 3. Телефон: **918 31 11 31; 907 03 36 63**

Сведение об авторе: ***Давлатзода Рустам*** **–** Дангаринский государственный университет, соискатель кафедры методики преподавания и начального образования. **Адрес:**735320, Республика Таджикистан, Дангаринский район, улица Шарипова 3.Телефон: **918 31 11 31; 907 03 36 63**

Information about the author*: Davlatzoda Rustam* - Dangara State University, applicant for the Department of Teaching Methods and Primary Education. Address: 735320, Republic of Tajikistan, Dangara district, Sharipova street 3. Phone: **918 31 11 31; 907 03 36 63**

УДК:371.124

БАЛАНД БАРДОШТАНИ ОМОДАГИИ КАСБИИ ОМӮЗГОРОН БА ФАЪОЛИЯТИ РАВОНШИНОСИ МАКТАБ

Отаҷонов Ш.Ҷ.

МДТ Коллеҷи омӯзгории "Донишгоҳи давлатии Хуҷанд ба номи академик Б.Ғафуров"

Рӯз аз рӯз ниёз ба кормандони соҳибихтисос дар тамоми соҳаҳо бештар мегардад. Ибораи "мутахассиси соҳаи худ"-ро метавон ҳамчун яке аз омилҳои муҳим шуморид, зеро он яке аз вижагии асосии касбӣ маҳсуб меёбад. Барои ҳар як намуди фаъолият ё касби муайян бояд рӯйхати сифатҳои муҳимми кормандон низ вуҷуд дошта бошад, ки аз рӯйи он метавон сатҳи қобилияти кории кормандро муайян намуд. Аз ин рӯ, дар мактабҳо, хусусан бо хонандагони синфҳои болоӣ санҷишҳои тестӣ гузаронида мешаванд, ки барои муайян кардани хислат ва қобилияти хонандагон аҳамияти зиёд доранд.

Вақтҳои охир мо шоҳиди воридшавии мавҷи сермаҳсули равонӣ дар соҳаи маориф гашта истодаем. Бисёре аз муассисаҳои таълимӣ хадамоти равоншиносии худро доранд. Бояд тазаккур дод, ки касби равоншиносӣ ба таври васеъ паҳн шуда истодааст ва вобаста ба ин ниёз ба мутахассисон низ дар ҳоли афзоиш аст.Фаъолияти як равоншиноси касбӣ дар мактаб комилан мустақил аст. Мустақил будани ӯ аз он сабаб аст, ки фаъолияти ӯ як системаи ҷудонашавандаи мустақили мақсадноку сервазифаро фаро мегирад.

Аммо на ҳамаи равоншиносон имрӯз омодаанд, ки ҳангоми кор дар мактаб вазифаи худро ҳамчун як системаи ҷудонашавандаи равоншиносӣ ва педагогӣ густариш диҳанд. Бисёриҳо ё фаъолияти худро бо соҳаҳои муайяни кор маҳдуд мекунанд (яъне, танҳо ташхис мекунанд ва тавсияҳои умумӣ ба "хонандагони душвортарбия" медиҳанд ва ғ.) ё дар муаммоҳои бекарони мактаб "ғарқ" шуда, ба "ёрии таъҷилии психологӣ" мубаддал гашта, танҳо ба масъалаҳои гуногуни ночиз ёрӣ мерасонанд. Рушди босуръати иҷтимоии кишвар бе афзоиши неруи эҷодӣ ва маънавии шаҳрвандони он, бе рушди фаъолият, ташаббус ва қобилияти онҳо ғайриимкон аст. Ташаккули ин ва дигар сифатҳо, пеш аз ҳама, дар солҳои мактабхонӣ сурат мегирад. Ин аст, ки ҳоло вазифаҳои рушд ва ташаккули шахсият ва фардияти хонандагон, фароҳам овардани шароите, ки бо он рушди қобилияти эҷодии ҳар як хонанда таъмин карда мешавад, дар мадди аввал меистанд.

Айни замон дар ҳалли ин масъалаи печида мактаб мушкилиҳои ҷиддиеро паси сар мекунад ва яке аз сабабҳояш дар он аст, ки таълиму тарбия хеле заиф ба роҳ монда шудааст. Ҳангоми таҳияи вазифаҳои таълиму тарбия, мақомоти роҳбарикунандаи маориф аксар вақт танҳо рушди шахсияти хонандагонро ба назар мегиранд.

Аслан, самаранокии раванди таълим аз рӯйи он чизе муайян карда мешавад, ки хонандагони мактаб медонанд ва аз уҳдаи иҷрои он мебароянд. Ин, албатта, хеле муҳим аст, аммо кофӣ нест, зеро ҳанӯз маълум нест, ки маводи омӯхташуда то кадом андоза ба шахсияти хонанда таъсир мерасонад ва то кадом андоза барои ҳифозати маводи таълимӣ, барои рушди минбаъдаи тафаккури хонанда, эътиқод ва қобилияти ӯ асар мегузорад. Ба ибораи дигар, то чӣ андоза самаранок будани худи раванди таълим номаълум мегардад [5].

Равоншинос бояд дорои таҷрибаи ғании касбӣ ва шахсӣ бошад, то ин ки масъулияти равониро ҳамаҷониба ва пайдарпай амалӣ созад.

Равоншносӣ як қисми раванди умумии педагогӣ ва таълимӣ дар муассисаҳои омӯзишӣ маҳсуб меёбад. Раванди мазкур он вақт пурмазмун ва муассир мегардад, ки агар он бо фаъолияти педагогӣ мувофиқ карда шавад. Мо фикр мекунем, ки фаъолияти якҷояи педегог ва психолог имкон медиҳад, ки сифати кори онҳо беҳтар гардад, зеро пешрафти кори мактаб танҳо бо як равоншинос ба вуқуъ намеояд. Мавриди тазаккур аст, ки фаъолияти сермаҳсули равоншинос метавонад ба тамоми доираи фаъолияти мактаб таъсири амиқ гузорад, ҳамчунин барои тағйироти куллӣ заминаи мусоид фароҳам орад.

Бешубҳа, кори равоншиносӣ дар мактаб қобилият ва истеъдод аст, аммо пеш аз ҳама, он натиҷаи омодагии махсуси босифати касбӣ мебошад.Дар бораи сифатҳои муҳимми касбӣ муҳаққиқон фикрҳои худро иброз намудаанд. Масалан, В.Д. Шадриков таҳти мафҳуми сифатҳои муҳимми касбӣ сифатҳои инфиродии субъектро мефаҳмад, ки ба раванди фаъолият дохил мешаванд ва ба самаранокии татбиқи он аз рӯйи талаботи асосии фаъолият (маҳсулнокӣ, сифат ва эътимоднокӣ) таъсир мерасонанд, ки ба самаранокии фаъолият ва муваффақияти рушди он имконият фароҳам меоранд [3]. А.А. Деркач ба сифатҳои аз ҷиҳати касбӣ манфиатнок он сифатҳоеро шомил менамояд, ки ба самаранокии вазифаҳои такмили ихтисос таъсир мерасонанд. Ҳамчунин, доир ба қобилияти муҳимми касбӣ муҳаққиқ В.А.Бодров афкори хешро баён намудааст. Олими мазкур он хислатҳоеро барои мутахассис зарур мешуморад, ки ташаккули фаъолиятро ба таври ҳақиқӣ муайян менамоянд. Ба маҷмуи чунин хислатҳо хусусиятҳои ҷисмонӣ, антропометрӣ, физиологияи шахсӣ мансубанд. Айни замон, барои ҳар як касб масъалаи сифатҳои муҳимми касбӣ муҳим аст. Хеле муҳим ва зарур аст, ки мутахассиси соҳаи психология салоҳиятдор бошад. Аз ин рӯ, равоншиносони ояндаро мебояд, ки ҳатто аз солҳои донишҷӯӣ, дар худ сифатҳои муҳимми касби равоншиносиро инкишоф диҳанд. Талабот ба равоншиносони касбӣ боиси афзоиши шумораи донишҷӯёне мегардад, ки дар оянда мехоҳанд соҳиби маълумоти равоншиносӣ гарданд.

Ҳамин тариқ, " хислатҳои зарурии касбӣ - ин маҷмуи хислатҳои устувори шахсист, ки барои бомуваффақият анҷом додани фаъолияти касбӣ имконият фароҳам меоранд" [3].

Муҳаққиқи варзида В.А.Толочек менависад, ки ба омодагии касбӣ хусусиятҳои шахсӣ, хусусиятҳои психофизиологӣ (темперамент), хусусиятҳои равандҳои равонӣ (хотира, диққат, тафаккур, хаёлот) дохил мешаванд ва нисбат ба намудҳои муайяни фаъолият ҳатто хусусиятҳои анатомӣ ва морфологии шахсро дар бар мегирад [17].

А.Б. Каганов қайд мекунад, ки омоданамоии касбии омӯзгорон ба фаъолияти равоншиноси мактаб, ҳамчун хулқу атвори шахсият, барои таъмини оғози муваффақонаи меҳнат тарҳрезӣ шудааст ва метавонад нишондиҳандаҳои баландро ба бор орад. Онҳо боварӣ доранд, ки сифатҳои номбурда дорои хусусияти зерин мебошанд: зеҳнӣ (тафаккур), ахлоқӣ (рафтор), эҳсосӣ (эҳсосот), ирода (қобилияти худидоракунӣ), ташкилӣ (механизми фаъолият). Он, инчунин, ҳолати руҳӣ (суботи эҳсосот, тамаркуз, қаноатмандӣ, омодагӣ ба фаъолият, муқовимат ба якрангӣ ва ғ.), дониш, малака, маҳорат (гностикӣ, созанда, таррохӣ, коммуникативӣ, ташкилӣ) -ро дар бар мегирад.

Омӯзгор на ҳама вақт имкон дорад (ва касе наметавонад ӯро айбдор кунад), ки саривақт сабабҳои душвориҳои гуногун дар кори таълиму тарбия бо хонандагони синну соли гуногунро ошкор намояд, монеаҳоеро, ки дар рушди зеҳнӣ ва шахсӣ мавҷуданд, бартараф карда, ба расонидани кумаки равонӣ дар ҳалли масъалаҳои гуногун ва баҳсбарангези хонандагон вақт ёбад. Омӯзгорон танҳо ба таҷриба ва зеҳни худ такя намуда, аксар вақт фикри худро доир ба шахсияти хонанда бидуни маълумоти кофӣ дар бораи ӯ, бидуни дарк кардани ангезаҳои аслии рафтор ва амали ӯ, бо истифода аз таассуроти худ арзёбӣ мекунанд. Аз ин рӯ метавон хулоса кард, ки мактаб бо мутахассисон ва он воситаҳое, ки барои гирифтани маълумоти бисёрҷонибаи боэътимод оид ба хусусиятҳои равонӣ дар бораи рушди руҳии ҳар як хонанда зарур аст, таъмин карда нашудааст. Тавре ки таҷрибаи машваратии касбӣ нишон медиҳад, хонандагоне, ки касб интихоб накардаанд, аксар вақт ба равоншинос муроҷиат мекунанд, то муайян кунанд, ки руҳияи онҳо барои кадом пеша мувофиқтар аст ва онҳо интизори гирифтани тавсияҳои мушаххас оид ба касбиояндаи худ ҳастанд. Дар паси ин на танҳо як тасаввуроти нодурусти паҳншуда дар бораи хоҳиши интихоби ҳар як шахс ба касб, балки эҳтимолан хоҳиши бесалоҳиятона гузоштан дар ҳалли мушкили муҳимтарини ҳаёт, яъне

соҳибкасб шудани нафари дигаре меистад. Машварат ҳамчун як раванди ҳамкории байни равоншинос ва хонандаи мактаб тарҳрезӣ шудааст. Муваффақият дар ин ҷода аз он вобаста аст, ки оё равоншинос бо хонанда муносибати боэътимод барқарор карда метавонад ё не. Ҳар гуна фишор, оҳанги директивӣ, таҳмили ақидаи касе қобили қабул шуда наметавонад. Аз ибтидо ба хонанда фаҳмондан лозим аст, ки интихоби касб танҳо он вақт дуруст хоҳад буд, ки он бошуурона, мустақил бошад ва давраи интихоб як марҳилаи хеле дароз ва заҳматталабе дар омӯзиши олами касбҳо хоҳад буд [5].

Сифатҳои муҳимми касбии шахсияти равоншиноси мактаб кадомҳоянд? Барои ҷавоб додан ба ин савол, пеш аз ҳама, ҳадафи равоншиносро ҳамчун як касб муайян кардан лозим аст. Фаъолияти касбии ӯ ба расонидани кумаки равонӣ ба як шахс ё гурӯҳи одамон дар ҷараёни ҳалли мушкилоти равонии бо онҳо бавуҷудомада равона шудааст, яъне, дар лаҳзаҳои душвор ба ёрии онҳо меояд. Равоншинос бояд касбияти худро истифода кунад, то ба шахс дар ҳалли баъзе мушкилоте, ки ба сари ӯ омадааст, ёрӣ расонад. Ӯ бояд ба мактаббачагон кумак кунад, ки ба қобилияти неруи худ эътимод дошта бошанд, эътиқоди худро ба ҳаёт барқарор кунанд, то ин ки онҳо дар ҳаёт некбин бошанд, ба онҳо солимии равонӣ, сифати баланди зиндагӣ фароҳам оваранд ва рушди комили шахсияти онҳоро таъмин кунад. Зарурати расонидани кумаки равонӣ аз равоншинос на танҳо омӯзиши ҳамаҷонибаи вазъияте, ки хонанда ё гурӯҳи хонандагон дар он дучор мешаванд, балки дахолати мустақимро низ талаб мекунад. Е.А. Климов касби равоншиносро ба касби намуди "шахс ба шахс" тасниф мекунад, ки дониш, малака ва қобилиятҳои махсусро талаб мекунад. Ба ин хусусиятҳо хайрхоҳӣ, ҳисси ҳамдардӣ, суботи эҳсосотӣ, фаъолияти зеҳнӣ, сатҳи баланди дониши касбӣ, қобилияти муошират бо мактаббачагон, меҳрубонӣ, хушмуомилагӣ, мушоҳида ва ғайра дохил мешаванд. Р. Каттелл хусусиятҳои шахсии равоншиноси ҳақиқиро пешниҳод мекунад:

1. Равоншинос бояд қобилиятҳои баланди (умумии) равонӣ дошта, доно, оқил бошад, дорои тафаккури озод ва таҳлилӣ бошад.

2. Равоншинос ҷамъиятшинос аст, бинобар ин ӯ бо мактаббачагон кор карданро афзал медонад. Вай шахсест, ки ҳамеша дар муошират буда, метавонад ба осонӣ гурӯҳҳои фаъол ташкил кунад, номи мактаббачагонро хуб дар ёд гирад, дар муошират меҳрубон, хушмуомила, дипломат бошад.

3. Ӯ амалҳои муштаракро дӯст медорад, манфиатҳои шахсиашро ба манфиатҳои гурӯҳӣ тобеъ мекунад, бовиҷдон, вазифашинос ва масъулиятнок аст, қавӣ, энержӣ буда, ба худ мутеъ карданро хеле хуб медонад. Ӯ далер аст, масъалаҳои амалиро зуд ҳал мекунад.

4. Равоншинос аз ҷиҳати эмотсионалӣ устувор, ором, воқеан вазъро дарк мекунад, ба стресс тобовар аст.

Р.В. Овчарова "зуҳуроти шахсии ба кори психолог номувофиқ" -ро номбар мекунад: норасоӣ дар камолоти шахсият, қувваи пасти "худбинӣ", зеҳни кунд, дарки ҳамдардӣ, озод набудани тафаккур, норасоӣ дар қобилияти ҳалли мушкилоти худ, аз ҳад зиёд танбал, қобилияти ташкилотчигӣ надоштан, муқовимати манфӣ бо стресс, ниёз ба муҳофизати аз ҳад зиёд, изтироби зиёд ва худгунаҳкоркунӣ, худбаҳодиҳии паст [13].

Психолог бояд диққати худро ба арзиши мавқеи шахси дигар равона кунад, эътиқоди қобилият ва имкониятҳои ӯро дарк намояд. "Ӯ бояд бо мизоҷи худ ҳамчун шахсе, ки қодир аст дар заминаи фарҳанг зиндагӣ кунад, сатҳи зарурии инъикоси зуҳуротро дошта бошад, муносибат намояд» [4], яъне равоншинос бояд дорои ахлоқи баланд бошад. Равоншиноси мактаб бояд қодир бошад, ки вокунишҳои мухталифро (шифоҳӣ ва ғайришифоҳӣ) ба доираи васеи вазъият ва мушкилоти хонанда пайдо кунад ва аз ҳукмҳои арзишӣ дар бораи амали хонанда канорагирӣ кунад. Бинобар ин, равоншинос бояд кӯшиш кунад, ки мафҳумҳои зиёдеро дар кори худ фаҳмад ва истифода барад.

Психологи амалии мактаб "маънаван самаранок" аст, яъне қодир аст фикру ақидаҳо, калимаҳо ва намунаҳои рафторро дар фарҳанги худ ва дар маданияти дигарон инкишоф диҳад. Равоншиноси соҳибихтисоси мактаб маҳдудиятҳои қобилиятҳои худро мефаҳмад ва қабул мекунад, омода аст бо мактаббачагон ҳамкорӣ кунад, имкониятҳо ва сатҳи касбияташро баҳо диҳад, "мундариҷаи фаъолияти касбии худро мунтазам инъикос намояд" [3].Сифатҳои коммуникативии шахсияти ӯ барои як равоншиноси амалӣ аҳамияти калон доранд, яъне ӯ қобилияти фаҳмидани хонандагони мактаб ва аз ҷиҳати равонӣ дуруст таъсир расонданро пайдо намояд.Кори ташхисӣ як пайванди анъанавии кори равоншиноси мактаб буда, таърихан шакли аввалини амалияи психологии мактаб аст. Имрӯз он то ҳол ҳиссаи бузурги вақти кории мутахассисро мегирад. Сабабҳои ин возеҳанд. Аввалан, ташхис он чизест, ки равоншиноси мактабро дар ҳама гуна таҳсилот омӯзонидаанд ва ӯ новобаста ба намуди омӯзиш онро аз худ намудааст. Сониян, ин намуди "муаррифӣ"-и фаъолияти психологӣ (он чиро нишон додан мумкин аст, ки ба роҳбарият ҳисобот додан мумкин аст) ҳам барои омӯзгорон ва ҳам барои волидон фаҳмотар аст. Ниҳоят, ташхис барои гузаронидан, коркард ва тафсири натиҷаҳо аз равоншинос вақт ва саъю кӯшиши зиёдро талаб мекунад, зеро дар аксари шаклҳои мавҷудаи он барои истифода дар шароити мактаб ҳам аз ҷиҳати техникӣ ва ҳам моҳиятан мутобиқ карда нашудааст. Масалан, чунин лаҳзаеро гирем: хусусиятҳои равонии хонанда ба самаранокии фаъолияти таълимӣ чӣ гуна таъсир мерасонанд ва кадом усулҳои педагогӣ бо ин хусусиятҳо кор мекунанд? Одӣ карда гӯем, бо натиҷаҳои санҷиш чӣ бояд кард? Масалан, равоншиноси мактаб бояд донад, ки кадом хусусиятҳои равонии кӯдак ба ӯ барои бомуваффақият аз худ кардани мавод дар фанҳои табиатшиносӣ монеъ мешаванд.

Солҳои охир тадқиқоти илмие ба миён омаданд, ки хусусиятҳои фаъолияти психодиагностикии мактабиро босалоҳият ва созанда муайян мекунанд. Барои намуна:

Хонандагони мактаби миёна бояд дар бораи интихоби касби худ бо психолог машварат кунанд. Вобаста ба дараҷаи ташаккули нақшаҳои касбии онҳо, сатҳи инкишофи майлу рағбат, муваффақияти таҳсил хонандагон ба машваратҳои гуногун ниёз доранд.Бо мақсади нишон додани он, ки чӣ тавр натиҷаи санҷишҳои ташхисӣ гирифташударо барои машварати касбӣ истифода кунем, мо якчанд мисолҳои мушаххасро баррасӣ менамоем.Психолог бояд ба ҳар машварат бодиққат омодагӣ бинад, ҳама маълумотро дар бораи хонандагон, ки ҳангоми машварат дар ихтиёри ӯст, бодиққат омӯзад. Машварат омодагии хубро талаб мекунад, барои он ки ҳисси эътимод ба ӯ афзоиш ёбад. Аз эҳтимол дур нест, ки агар психолог ба хатоҳо роҳ диҳад, рафтори хонандаро дуруст баҳо дода натавонад ва ҳолату вазъи хонандаеро, ки барои машварат ба назди ӯ омадааст, печида созад, ҳисси эътимод ба ӯ пайдо намегардад. Инчунин, аз ҳама гуна баҳодиҳӣ дар бораи манфиатҳо, майлу рағбат, қобилиятҳои хонанда ва афзалиятҳои ӯ канорагирӣ кардан лозим аст. Танҳо дар ин сурат метавон ба самимияти кӯдак ва ба даст овардани маълумоти зарурӣ дар бораи хусусиятҳои инфиродии ӯ умед баст.Гузаронидани машваратҳои касбӣ бо хонандагони синфҳои IX ва X-XI хусусиятҳои хосси худро дорад. Масалан, бисёр хонандагони синфи 9 ҳатто пеш аз хатми мактаби миёна бояд касб интихоб кунанд. Тибқи пурсиши мо, аксари хонандагони синфи нуҳ (57%) мактабро тарк мекунанд, боқимонда ё мехоҳанд ба синфи 9 (37,5%) раванд, ё (5,5%) нақшаҳои мушаххасе барои оянда надоранд. Бо интихоби ихтисосҳои гуногун, муҳандисӣ ва техникӣ (зиёда аз 47%), илмҳои гуманитарӣ (зиёда аз 29%) ва хеле кам илмҳои табиӣ (10%), рағбат доранд ва боқимондаи хонандагонн фикрҳои возеҳ надоранд. Интихоби касб аз ҷониби хонандагони синфи ҳаштум ба сатҳи фаъолияти академии онҳо вобаста аст ва дар маҷмуъ, ба манфиатҳои давраҳои муайяни фанҳои таълимӣ мувофиқат мекунад. Ҳангоми номбар кардани касбҳои ҷолибтарин касоне номбар карда мешаванд, ки ба таҷрибаи ҳаёти онҳо бештар алоқаманданд. Одатан, волидон интихоби хонандаро

дастгирӣ мекунанд. Ихтилоф танҳо дар ҳолатҳое мушоҳида мешавад, ки волидон мехоҳанд фарзандонашон таҳсилро дар мактаб идома диҳанд ва худи хонандагон ба мактабҳои касбӣ ё техникум рафтанро афзалтар медонанд.Барои маълумотҳои омӯзиши ин хонандагон, ки аз ҷониби равоншинос дар синфҳои 7 ва 8 ба даст омадаанд, бояд пурра истифода шаванд. Онҳоро таҳлил намуда, равоншинос метавонад бо намудҳои васеи робитаҳои ин маълумот бо ҳолатҳои гуногуни машварати касбӣ дучор оянд. Вобаста ба дараҷаи мутобиқати нақшаҳои касбӣ барои хонанда, гузаронидани стратегияи мушаххаси корҳои инфиродӣ пешбинӣ карда шудааст. Хонандаи синфи 11 А.С., барои интихоби касб, ки раҳгум зада буд, барои машварат ба назди равоншинос омад. Вай технологияро дӯст медорад, ӯ мехост тарроҳи таҷҳизоти радио шавад, аммо ҳисси нобоварӣ ба худ ӯро намегузорад, ки барои интихоби касбиояндааш кӯшиш кунад ва ӯ фикр мекунад, ки оё душвориҳои талаботи касби интихобкардаашро паси сар карда метавонад ё не.

Пас аз муҳокимаи ҳамаҷониба маълум шуд, ки таваҷҷуҳ ва майл ба технология устувор аст, ки аллакай аз синфи 6-ум зоҳир мешаванд. А.С. дар маҳфилҳои радиотехникӣ ҳузур доштааст ва ӯ дар вақти холӣ кор кардан бо технологияро дар қатори дигар фаъолиятҳо афзалтар медонад. Онҳо талаботи касбҳои техникиро муфассал муҳокима карданд. Аз ҷумла, тавре ки шумо медонед, равоншиносон ду омили қобилияти техникиро фарқ мекунанд: фаҳмиши техникӣ ва тафаккури фазоӣ. Барои омӯхтани ин омилҳо санҷишҳои махсуси ташхисӣ мавҷуданд. Ба А.С. вазифаҳое пешниҳод карда шуданд, ки қобилиятҳои техникиро нишон медиҳанд, ки ӯ хеле бомуваффақият иҷро кардааст. Ҳангоми якчанд вохӯриҳо бо равоншинос А.С. вазифаҳои муаррифии фазо, заковати техникӣ, тафаккури мантиқиро бомуваффақият ҳал кард. Натиҷаҳо ҳар дафъа бо А.С. муфассал муҳокима карда мешуданд. Дар асоси тадқиқот ба хулосае омаданд, ки А. С. аллакай дар марҳилаи интихоби касб қобилиятҳои хуби техникӣ дорад, ки дурустии интихоби ӯро тасдиқ мекунанд. Аммо, дар суҳбатҳо маълум шуд, ки як монеа вуҷуд дорад, яъне сатҳи дониши ӯ дар математика он қадар баланд нест, дар ҳоле ки ин яке аз фанҳои асосӣ ҳангоми дохилшавӣ ба донишгоҳ аст, инчунин барои бомуваффақият таҳсил кардан дар донишгоҳи техникӣ фанни мазкур хеле муҳим аст. Тадбирҳо (якҷоя бо омӯзгор-математик) барои ҷуброни вақти аздастрафта дар омӯзиши ин фан муайян карда шуданд. Натиҷаи муҳимтарини ин машваратҳои касбӣ он буд, ки маълумоти ҳангоми ташхис бадастомада ба ташаккули эътимоди А.С. ба худ ва қобилиятҳои ӯ таъсири назаррас расонидааст.Вай дар бораи роҳҳои омода кардани худ ба касб ва барои дохил шудан ба донишгоҳ хеле ҷиддӣ фикр мекард. Тавре ки худи ӯ қайд намуд, он талошҳое, ки ҳоло барои такмил додани математика сарф мекунад, барабас нахоҳанд рафт ва ин барои рафъи мушкилоти бамиёномада мусоидат мекунад. Равоншинос пешниҳод кард, ки А.С. дар бораи муодилҳои эҳтиётӣ низ фикр кунад, агар ба ҳар ҳол, бо ҳамин сатҳи дониш фавран ба донишгоҳ дохил шудан имконнопазир бошад. Мактаби мушаххаси техникӣ ва ҳатто масъалаи ҷойи пешниҳодшудаи кор муҳокима мешуд, аммо ҳамаи ин дар ҳошияи ҳамон касб мувофиқ карда шуда буд.

Хонандаи синфи 11 И. К. барои муайян кардани мувофиқати ӯ ба касби духтур ба психолог муроҷиат кард, зеро ин касб барои ӯ муҳим ба назар мерасад ва илова бар ин, вай илмҳои табиатшиносиро дӯст медорад. Бо вуҷуди ин, ҳангоми суҳбат якчанд ҳолатҳо ба вуҷуд омаданд, ки ба равоншинос имкон доданд, ки И. К. аз ин нақшаи касбӣ даст кашад ва дар бораи чизи дигар фикр кунад. Аввалан, маълум шуд, ки хоҳиши табиб шудан ногаҳон ба вуҷуд омадааст, зеро "чизеро аллакай ҳал кардан лозим аст". Духтар дар бораи касби табибӣ маълумоти хуб надошт, танҳо чизҳои маъмулро медонад, масалан вай амалан наметавонад нозукиҳои гуногуни касби мазкурро номбар кунад. Тадқиқоте, ки бо ёрии як силсила санҷишҳо гузаронида шуд, қобилияти баланди ӯро дар

фанҳои иҷтимоӣ ва гуманитарӣ, инчунин қобилияти заифи ӯро дар фанҳои табиатшиносӣ ошкор намуд. Ташхиси психофизиологӣ заъфи шадиди системаи асаб ва инерсияи онро нишон дод, ки дар суҳбатҳои минбаъда ва ҳангоми истифодаи саволномаҳо барои муайян кардани хулқу атвори И.К. тасдиқ карда шуд. Ҳамин тавр, пас аз ташхиси равонии хонанда И. К. қобилияти кории дараҷаи паст дарёфт гардид. Вай бо изтироби баланд, суботи эмотсионалии паст, зиёд шудани хастагӣ, хоҳиши кор кардан аз рӯйи алгоритми додашуда тавсиф мешавад. Дар суҳбат бо духтар маълум шуд, ки вай кор карданро бо одамон дӯст намедорад, муошират бо китобҳоро афзалтар медонад.

Пас аз муҳокимаи маълумотҳои бадастомада ва ифшои тамоми маъниҳо, равоншинос дар интихоби касби табибӣ хеле эҳтиёткор буданро ба И.К. баён намуд ва ӯ бо он розӣ шуд. Баъди омӯхтани хислатҳои духтар равоншинос ба ӯ касбҳои дигар тавсия намуд, ки бо хислатҳои И.К. мувофиқтар буданд. Яке аз муодилҳое, ки бо ӯ муҳокима карда шуд ва аз ҷониби ӯ бо таваҷҷуҳ қабул карда шуд, касби китобдор, библиограф буд. Барои И.К. бори аввал мушкилот дар робитаи қобилиятҳо (аз ҷумла қобилиятҳои табиӣ) ва талаботи касб ба миён омад. Дар қисми ниҳоии кор бо И.К., нақшаи омӯзиши касби интихобшуда ва омодагӣ ба он якҷоя тавсиф карда шуд. Фанҳои таълимии мактабӣ, ки бояд ба онҳо таваҷҷуҳи махсус зоҳир карда шавад, ҷудо гардиданд, муассисаҳои таълимӣ номбар шуда, шиносоӣ бо онҳо низ пешниҳод гардиданд.

Ин мисолҳо нишон медиҳанд, ки кори машваратии равоншинос то кадом андоза гуногун инкишоф меёбад ва бар дӯши ӯ чӣ масъулияти бузург гузошта шудааст. Бояд қайд кард, ки равоншинос бояд махсусан дар ҳолатҳое эҳтиёткор бошад, ки нияти касбии хонанда бо дониши андухта ва зеҳни ӯ мувофиқат намекунад. Бояд кори машваратиро тавре ташкил кард, ки қарори интихоби касб мустақил бошад ва самараи муштараки хонанда.Таҳлили ин ақидаҳо ба мо имкон медиҳад, ки принсипҳои сохтмон ва ташкили фаъолияти психодиагностикии равоншиноси мактабро ба таври зерин муқаррар намоем:

Якум, мувофиқати равиши ташхиси интихобшуда ва усули мушаххас ба ҳадафҳои фаъолияти равоншиноси мактаб (ҳадафҳо ва вазифаҳои дастгирии самаранок). Барои мо ин маънои онро дорад, ки усули истифодашаванда бояд маҳз ҳамон хусусиятҳои психологии хонандаро, ки дониши онҳо барои омӯзиш ва рушди бомуваффақият дар муҳити мактаб зарур аст, ошкор кунад. Ин талабот хеле муҳим аст, аммо осон нест. Чӣ тавр муайян кардан мумкин аст, ки кадом хусусиятҳо муҳимманд ва кадоми онҳо ҳатман дар ҷараёни омӯзиш ва интихоби касб ташхис карда шаванд? Мо чунин мешуморем, ки мақоми психологӣ ва педагогии кӯдак метавонад кумаки пурарзиш расонад ва имкон медиҳад аҳамияти хусусиятҳо ва сифатҳои муайяни равонии хонанда баҳогузорӣ карда шаванд..

Дуюм, натиҷаҳои тадқиқот бояд фавран бо забони "педагогӣ" таҳия карда шаванд ё ба осонӣ ба чунин забон тарҷума карда шаванд. Яъне, бо такя ба натиҷаҳои ташхис, равоншинос ё худи омӯзгор метавонад сабабҳои омӯзиш ё мушкилоти рафтори кӯдакро баҳо дода, барои азхудкунии бомуваффақияти дониш ва муошират манфиатнок шароит фароҳам орад. Татбиқи ин раванд низ мушкил аст, зеро аксари усулҳои имрӯза дар "бозори психологии мактабӣ" ба талаботи он ҷавобгӯ нестанд.

Сеюм, пешгӯии усулҳои истифодашаванда, яъне қобилияти пешгӯӣ кардан дар асоси онҳо хусусиятҳои муайяни инкишофи кӯдак дар марҳилаҳои минбаъдаи омӯзиш, пешгирии вайронкуниҳо ва душвориҳои эҳтимолӣ мебошад. Саволи муҳим барои психолог ё педагоги мактаб ин аст, ки чӣ гуна раванди таълимро дар асоси маълумоти ташхисӣ ба нақша бояд гирифт, то он боиси мушкилоти гуногун нашавад. Аксари онҳо имкон медиҳанд, ки омӯзиши кӯдак дар синфи якум пешгӯӣ карда шавад (аммо бо дигар шароити мусоид - тамос бо ҳамсинфон, омӯзгор, фазои мусоид дар оила ва ғ.)

Чаҳорум – қувваи баланди рушди метод, яъне имкони ба даст овардани натиҷаи дилхоҳ дар ҷараёни имтиҳон ва дар асоси он сохтани барномаҳои гуногуни рушд маҳсуб меёбад. Дар амалияи мактаб, равоншинос дар аксари ҳолатҳо ба гузаронидани ташхиси "тоза"-и хонандагон манфиатдор аст, ки дар он аз таъсири калонсолон дар робита бо кӯдак худдорӣ карда шудааст. Панҷум - сарфаи тартибот. Методикаи хуби мактабӣ ин як амали кӯтоҳ ва бисёрфунксионалӣ мебошад, ки ҳам дар версияҳои инфиродӣ ва ҳам гурӯҳӣ вуҷуд дорад.

Бояд қайд кард, ки омодагии касбии омӯзгорон дар фаъолияти равоншиноси мактаб ташхиси дурусти "омодагӣ ба мактаб"-ро дар бар мегирад ва ба муайян кардани он ки чӣ гуна кӯдак ба ҳаёти мактабӣ омода шудааст ва муваффақияти ӯро дар фаъолияти таълимӣ пешгӯӣ кунад нигаронида шудааст. Ҳангоми ташхиси омодагӣ ба мактаб, дар хотир доштан лозим аст, ки ҳамаи ҷузъҳои омодагии равонӣ набояд таҳия карда шаванд ва муҳим он аст, ки ҳамаи ин ҷузъҳо мавҷуд бошанд, ҳатто агар сатҳи ташаккули баъзеи онҳо паст бошад.

Ҳамин тариқ, омодагӣ ба мактаб сатҳи зарурӣ ва кофии рушди рӯҳии кӯдак барои аз худ кардани барномаи таълимии мактаб дар шароити таҳсил дар як гурӯҳи ҳамсолон мебошад. Омодагии касбии омӯзгорон ба фаъолияти равоншиноси мактабӣ дар кӯдак дар тули давраи кӯдакии томактабӣ ташаккул меёбад ва тарбияи мураккаби сохторӣ, аз ҷумла омодагии зеҳнӣ, иҷтимоӣ-шахсӣ, ҳавасмандӣ ва эҳсосотӣ-иродаӣ мебошад.

Хулоса, барои омодагии касбии омӯзгорон ба фаъолияти як равоншиноси мактаби муосир доштани сифатҳои зерини касбӣ, аз ҷумла: қобилияти баланди равонӣ, ҳамдардӣ, малакаҳои муошират, хушмуомилагӣ, масъулият, суботи эмотсионалӣ, оромӣ, таҳаммулпазирӣ, эҷодкорӣ, хайрхоҳӣ, одамгарӣ, зеҳни иҷтимоӣ, созмондиҳӣ ва ғайра, муҳим арзёбӣ мегардад.

Муқарриз: Юнусова Н.Р. – д.и.п., профессори ДМТ

АДАБИЁТ

1. Афонькина Ю.А. Психологическая диагностика готовности к обучению детей 5 – 7 лет / Ю.А. Афонькина, Т.Э. Белотелова, О.Е. Борисова. – Волгоград: Учитель, 2012. – 62 с.
2. Андреева А.Д. Руководство практического психолога. Психическое здоровье детей и подростков / А.Д.Андреева, Т.В.Вохмянина, А.П.Воронова, Н.И. Чуткина. Под ред. Дубровиной М.В. -М., 1995.
3. Ананьев, Б. Г. Педагогические приложения современной психологии / Б. Г. Ананьев. Под ред. Ильясова, И. И., Ляудис, Я. М. -М., 1981.
4. Выготский, Л. С. Педагогическая психология // Психология: классические труды / Л. С. Выготский. - М., 1996.
5. *Дубровина И. В.* Особенности психического развития детей в семье и вне семьи / *И. В. Дубровина, М. И. Лисина* // Возрастные особенности психического развития детей. -М., 1982.
6. Гайдар К.М. Практикум по психодиагностике. Часть 5. Психодиагностика интеллектуальной готовности ребенка к школьному обучению / К.М.Гайдар, Н.И.Вьюнова, Л.В.Темнова – Воронеж: Воронежский государственный университет, 2001.
7. Давыдова В.И. Подготовка детей к обучению в школе /В.И.Давыдова, О.М.Трофимчук, Т.В.Башак, И.Ю.Кривошеина, О.Д.Усманова. – Челябинск, 2007. – 142 с.
8. Захаров А.И. Предупреждение отклонений в поведении ребенка / А.И. Захаров. - С-Пб., 1997.
9. Кулагина И.Ю. Возрастная психология: развитие ребенка от рождения до 17 лет / И.Ю. Кулагина. – М.: УРАО, 1999. – 175 с.
10. Кулагина И.Ю. Возрастная психология: Полный жизненный цикл развития человека. Учебное пособие для студентов высших учебных заведений / И.Ю Кулагина. – М.: ТЦ Сфера, 2001. – 464 с.
11. Лисина М.И. Общение и его влияние на развитие психики дошкольника / М.И.Лисина. - М., 1974.
12. Марцинковская Т.Д. Диагностика психического развития детей. Пособие по практической психологии / Т.Д. Марцинковская. – М.: ЛИНКА – ПРЕСС, 1997. – 176 с.
13. Нижегородцева Н.В. Психолого-педагогическая готовность ребенка к школе: Пособие для практических психологов, педагогов, родителей /Н.В.Нижегородцева, В.Д.Шадриков. – М.: Гуманит.изд. центр ВЛАДОС, 2001. – 256 с.
14. Обухова Л.Ф. Возрастная психология. Учебник / Л.Ф.Обухова. – М.: Педагогическое общество России, 2004. – 442 с.
15. Овчарова Р.В. Технологии практического психолога образования: уч.пособ.для студентов вузов и практич.работников / Р.В. Овчарова. - М.: ТЦ «Сфера», 2010. — 448с.
16. Павлова Т.Л. Диагностика готовности ребенка к школе / Т.Л.Павлова. – М.: ТЦ Сфера, 2006. -128 с.
17. Петрова О.О. Возрастная психология. Конспект лекций / О.О. Петрова, Т.В.Умнова. – Ростов н/Д: Феникс, 2004. – 224 с.

18. Семаго Н.Я. Теория и практика оценки психического развития ребенка / Н.Я. Семаго, М.М.Семаго. – СПб.: Речь, 2005. – 384 с.
19. Толочек В. А. Современная психология труда. Учебное пособие / В. А. Толочек. — СПб.: Питер, 2010. -479 с.

БАЛАНД БАРДОШТАНИ ОМОДАГИИ КАСБИИ ОМӮЗГОРОН БА ФАЪОЛИЯТИ РАВОНШИНОСИ МАКТАБ

Дар мақола оид ба баланд бардоштани омодагии касбии омӯзгорон ба фаъолияти равоншиноси мактаб маълумот дода шудааст. Фаъолияти як равоншиноси мактаб ба ҳалли мушкилот ва таъмини раванди таълим бо роҳи ташкили робитаи равоншинос бо хонандагон, машварат ва додани маслиҳату кумак нигаронида шудааст. Равоншинос бояд ба ҳар машварат бодиққат омодагӣ гирад, ҳама маълумотро дар бораи хонандагон бодиққат омӯзад.Муаллифи мақола ба хулосае омадааст, ки машварат омодагии хубро талаб мекунад ва он боис мегардад, ки дар зеҳни хонанда ҳисси эътимод ба равоншинос зиёд гардад. Сифатҳои коммуникативии шахсияти ӯ барои равоншиноси амалӣ аҳамияти зиёд доранд, аз ҷумла қобилияти дарк кардани хонандагони мактаб ва аз ҷиҳати равонӣ дуруст таъсир расондан ва ба онҳо. Инчунин, бояд ҳамаи масъалаҳои амалиро зуд ҳал кунад, аз ҷиҳати эмотсионалӣ устувор, ором бошад, ба стресс тобовар буда, ҳодисаҳои бавуқуъомадаро ба таври воқеӣ баҳогузорӣ намояд.

Калидвожаҳо: равоншинос, равоншиноси мактаб, равоншиноси амалӣ, омодагии касбӣ, ташхис, раванди таълим дар мактаб, машварат.

СОВЕРШЕНСТВОВАНИЕ ПРОФЕССИОНАЛЬНОЙ ГОТОВНОСТИ ПЕДАГОГОВ К ДЕЯТЕЛЬНОСТИ ШКОЛЬНОГО ПСИХОЛОГА

В статье речь идет о совершенствовании профессиональной готовности педагогов к деятельности школьного психолога. Деятельности школьного психолога выступает как средство решения и обеспечения воспитательного процесса и способы организации взаимоотношений психологов и учащихся. Психолог должен тщательно готовиться к каждой консультации, внимательно изучать все сведения об учащемся, которые к моменту консультации имеются в его распоряжении. Автор статьи приходит к выводу, что консультация требует хорошей подготовки, для того чтобы у консультируемого сформировалось чувство доверия к психологу. Большое значение для практического психолога имеют коммуникативные качества его личности: умение понимать школьников и психологически корректно воздействовать на них, он должен иметь высокие (общие) умственные способности, быть проницательным, рассудительным, свободомыслящим аналитиком. А также быстро решать практические вопросы, быть эмоционально устойчивым, выдержанным, спокойным, реально взвешивать обстановку, устойчивым к стрессу. При диагностике готовности к школе необходимо помнить о том, что все компоненты психологической готовности не обязательно должны быть максимально развиты, гораздо важнее, чтобы присутствовали все эти компоненты, даже если уровень сформированности некоторых из них невысок.

Ключевые слова: психолог, школьный психолог, практический психолог, профессиональная готовность, диагностика, образовательный процесс в школе, консультация.

IMPROVING THE PROFESSIONAL READINESS OF TEACHERS FOR THE ACTIVITIES OF A SCHOOL PSYCHOLOGIST

The article deals with the improvement of the professional readiness of teachers for the activities of a school psychologist. The activity of the school psychologist acts as a means of solving and ensuring the educational process and ways of organizing the relationship between psychologists and students. The psychologist must carefully prepare for each consultation, carefully study all the information about the student that is at his disposal by the time of the consultation. The author of the article comes to the conclusion that counseling requires good preparation in order for the counselee to develop a sense of trust in the psychologist. Of great importance for a practical psychologist are the communicative qualities of his personality: the ability to understand schoolchildren and psychologically correct influence on them, he must have high (general) mental abilities, be an insightful, reasonable, free-thinking analyst. And also quickly solve practical issues, be emotionally stable, self-possessed, calm, really weigh the situation, resistant to stress. When diagnosing readiness for school, it must be remembered that all components of psychological readiness do not have to be maximally developed, it is much more important that all these components be present, even if the level of formation of some of them is low.

Key words: psychologist, school psychologist, practical psychologist, professional readiness, diagnostics, educational process at school, consultation.

Маълумот дар бораи муаллиф: ***Отаҷонов Шарифҷон Ҷӯраевич***– Муассисаи давлатии таълимии “Коллеҷи омӯзгории “Донишгоҳи давлатии Хуҷанд ба номи академик Б.Ғафуров”,омӯзгори кафедраи педагогика ва психология. **Суроға:** 734700, Ҷумҳурии Тоҷикистон, шаҳри Хуҷанд, гузаргоҳи Мавлонбеков, 1.

Сведение об авторе: ***Отаджонов Шарифджон Джураевич*** – Государственное образовательное учреждение «Педагогический колледж Худжандского государственного университета имени академика Б. Гафурова», преподаватель кафедры педагогики и психологии. **Адрес:** 734700, Республика Таджикистан, город Худжанд, проспект Мавлонбекова 1.

Information about the author: ***Otajonov Sharifjon Juraevich*** - State Educational Institution "Pedagogical College of Khujand State University named after Academician B. Gafurov", teacher of the Department of Pedagogy and Psychology. **Address:** 734700, Republic of Tajikistan, Khujand city, Mavlonbekov avenue 1.

УДК:371.018

ЭҶОДИЁТИ ШИФОҲИИ МАРДУМ - АСОСИ ФАРҲАНГИ ЭТНОПЕДАГОГӢ

Аҳророва Г.У.

Донишкадаи иқтисод ва савдои ДДТТ дар шаҳри Хуҷанд

Маҳаки асосии фарҳанги этнопедагогӣ аз он иборат аст, ки шаклҳо, усулҳо ва воситаҳое, ки дар раванди тарбия истифода мешаванд, бо эҷодиёти дастаҷамъонаи халқ вобаста буда, аз ҷониби халқ пазируфта шудаанд. Хусусияти хосси фарҳанги этнопедагогӣ – инъикоси он дар фолклор мебошад. Эҷодиёти бадеии шифоҳии халқро "фолклор" мегӯянд. Истилоҳи "фолклор"-ро бори нахуст соли 1846 таърихшиноси англис Виллиам Ҷон Томс пешниҳод кардааст. Фолклор вожаи англисӣ буда, фолк-халқ, лор-дониш, ҳикмат аст [16, с.14]. Фолклор яке аз қисматҳои гаронбаҳои маданияти миллии ҳар як халқ аст. Олими шинохта Асадулло Сӯфизода дар асари пурарзиши худ "Фолклор – ҳамрадифи таърих" чунин менависад: "Эҷодиёти бадеии даҳонӣ маҳсули ақлу заковат ва ҷаҳонбинии оммаи меҳнаткаш аст, ҳодисаву воқеаҳои иҷтимоии ин ё он давраи тараққиёти ҳаёти ҷамъиятро оинасон инъикос месозад" [15,с.3]. Академик Муҳаммадулло Лутфуллозода чунин қайд мекунад, ки "эҷодиёти бадеии шифоҳии мардуми тоҷик қалъае ё кохеро мемонад, ки дохили он пур аз зару зевар, садафу гавҳар, нақшу нигор аст" [7, с.214].

Фолклори тоҷик аз ҷумлаи бойтарин ва шукӯҳмандтарин осори лафзии халқ ба шумор меояд ва дорои анъанаҳои қадимаи миллӣ буда, бо мухтассоти бадеию услубӣ ва мундариҷаи ғаниаш дар миёни фолклори кишварҳои Шарқ мақоми хосса дорад. Он аз осори манзуму мансури шифоҳӣ, расму оинҳои мардумӣ, бовару эътиқодот, осори саҳнавӣ ва ғайра иборат буда, тули садсолаҳо пайваста инкишоф ёфта, такомулу таҳаввул пазируфтааст ва дар густариши ҳаёти маънавии ҷомеа нақши муассир бозидааст. Ба гуфти Асадулло Сӯфизода, "ибтидои санъати сухан дар фолклор аст. Халқ мисли сарроф аст, ҳар як асари худро, ки он ишқу муҳаббат, орзую умед, фикру андеша, ғаму андуҳ ва хаёлоти рангини худро ифода кардааст, аз аср ба аср, аз насл ба насл, аз даҳон ба даҳон сайқал дода, то даврони мо овардааст" [14, с.70].

Пайдоиш ва ташаккули фолклори тоҷикро муҳаққиқон ба аҳди бостон мансуб медонанд. Ҳарчанд анвои мухталифи фолклор дар замонҳои хеле қадим пайдо шудаанд, адибони ин аҳд аз ганҷинаи мардумӣ хеле фаровон истифода бурда, ҳатто чанде аз уламои маъруф бархе аз мухтассоти фолклорро дар асарҳояшон тафсир намудаанд, вале ҷамъоварӣ ва омӯзиши он дар Тоҷикистон танҳо баъди солҳои 20-уми асри XX оғоз шуд. Донишманди барҷастаи тоҷик Абурайҳони Берунӣ дар китоби арзишмандаш "Осор-ул-боқия" роҷеъ ба таърихи пайдоиш ва хусусиятҳои ҷашну маросимҳои миллӣ маълумотҳои фаровон додааст [1].

Беҳтарин асарҳои адабиёти классикии тоҷик дар заминаи маводҳои фолклорӣ офарида шудаанд. Шарқшиноси рус Е.Э.Бертелс чунин қайд кардааст: "Шубҳае нест, ки дар адабиёти асри X бисёр чизҳо (ҳатто дар сурати истисно кардани эпоси қаҳрамонии пурҳашамат) бо эҷодиёти омма алоқаманд аст, образҳо ва ташбеҳҳои ҷудогонаи он замонро ҳоло ҳам дар эҷодиёти даҳанакии халқ пайдо кардан мумкин аст" [3,с.168].

Маҳз дар асрҳои миёна осори зиёди таърихӣ, аз қабили "Таърихи Табарӣ"-и Абуалии Табарӣ, "Таърихи Байҳақӣ"-и Абулфазли Байҳақӣ, "Зайн-ул-ахбор"-и Маҳмуди Гардезӣ ва дигарон ба миён омаданд, ки воқеоти таърих, ҳаводиси рӯзгор, кору пайкори

шоҳон, расму таомули шаҳру вилоятҳоро инъикос намудаанд. Бояд зикр кард, ки дар чунин асарҳо дар баробари инъикоси масоили таърихӣ, масъалаҳои арзишманди умумиинсонӣ, таомули давлатдорӣ, расму оинҳои миллӣ ва динӣ, бовару эътиқоди мардум инъикос ёфта, дар бархе аз онҳо қиссаву ривоёти халқӣ корбаст гардидаанд.

Дар асрҳои XI-XVI таълиф шудани осоре, аз қабили "Пандномa" –и Абумансур Муҳаммади Мотурудӣ, "Қобуснома" – и Унсурмаолии Кайковус, "Насиҳат-ул-мулук" –и Муҳаммади Ғазолӣ, "Ахлоқи Носирӣ" – и Насируддини Тӯсӣ, "Ахлоқи Ҷалолӣ" – и Ҷалолуддини Даввонӣ, "Кашф-ул-маҳҷуб"- и Ҳаҷвирии Ғазнавӣ, "Гулистон" -и Саъдии Шерозӣ, "Баҳористон"- и Абдурраҳмони Ҷомӣ, "Футувватномаи султонӣ" ва "Ахлоқи Мухсинӣ" – и Ҳусайн Воизи Кошифӣ ва ғайраҳо, зарбулмасалу мақол ва ҳикояҳои халқиро вориди ин осори арзишманд гардониданд.

Дар эҷодиёти Абуабдуллоҳи Рӯдакӣ, Носири Хисрав, Низомии Ганҷавӣ, Ҷалолиддини Румӣ, Камол, Саъдӣ, Убайди Зоконӣ, Восифӣ, Мушфиқӣ, Ҳилолӣ, Бедил, Сайидо, Савдо, Шоҳин, Аҳмади Дониш ва дигарон таъсири фолклор ва истифода бурдани он равшан мушоҳида мегардад. Ҳамзамон, истифодаи фаровони ҳикоётҳи халқиро дар осори ривоятие, аз қабили "Ҳазору як шаб", "Калила ва Димна", "Синдбоднома", "Марзбоннома", "Самаки айёр", "Дороднома", "Тӯтинома" ва ғайра метавон ба мушоҳида гирифт.

Ғояи шахси комил, ки ба фарҳанги этнопедагогӣ хос аст, асосан аз симоҳои умумии қаҳрамонони халқӣ иборат аст, ки дар эҷодиёти даҳонакии халқ инъикос ёфтаанд. Халқ эҷодкори таърих, офарандаи неъматҳои моддиву маънавӣ, бунёдгузори олами зебоӣ, кашшофи қаҳрамонон ва сужету образҳои оламгир мебошад. Вай ҳодисаву воқеаҳои иҷтимоӣ ва сиёсиро дар хотир нигоҳ медорад, аз даҳон ба даҳону аз авлод ба авлод мегузаронад.

"Дар ҷараёни таълиму тарбияи қавмҳои эронинажод аз эҷодиёти даҳонии халқ маълумотҳои зиёд ба даст овардан мумкин аст. Чунки дар эпосҳои қаҳрамонӣ, афсонаҳо, сурудҳо, ривоятҳо, чистонҳо, зарбулмасалҳо, мақолҳо афкори педагогӣ инъикос ёфтааст. Дар жанрҳои фолклорӣ таҷрибаи таърихии халқу ҷаҳонбинӣ, беҳтарин хусусиятҳои ахлоқии анъанаҳои тарбиявӣ ва нормаҳои эстетикӣ, ки вазифаи тарбиявиро иҷро менамоянд, дар давраҳои мухталифи таърихӣ тасвир ёфтааст. Эҷодиёти даҳонӣ таҷрибаи халқро дар соҳаи тарбия ҷамъбаст менамояд. Ба ибораи дигар, фолклор назарияи тарбияи халқӣ мебошад" [6, с.34].

Ахлоқ ва маънавият, ғояҳои инсондӯстӣ ва зебоишиносӣ, намунаҳои қаҳрамонӣ, далерӣ, ҷасорат, меҳнатдӯстӣ, камолоти ҷисмонӣ дар байни халқ бо зарбулмасалу мақолҳо, сурудҳо, афсонаҳо, ривоятҳо ва эпосҳо ифода мешуданд. Зарбулмасалу мақол, панду андарз, афсонаю тарона, сурудҳои навозишию аллаи модарон, дубайтӣ, чистону тезгӯяк, ривояту достонҳо арзишҳои маънавии халқ буда, дар худ таҷрибаи тарбиявии халқро таҷассум мекунанд. Барои тарбияи одоби кӯдакон ниёгони мо аз ҳикоя ва афсонаҳо дар бораи қаҳрамонҳои қабилаҳо ва корномаҳои онҳо истифода мебурданд. Дар онҳо мардум хислати асосии қаҳрамононро таъкид карда, меҳрубонӣ, инсондӯстӣ, адолат, эҳтиром ба калонсолон, муҳаббат ба Ватан, миллат, падару модар, фарзандон, ба табиат ва ҳайвонот, эҳсоси шаъну шарафи шахсӣ, ҷавонмардӣ, ғамхорӣ нисбати бечорагон ва ғайраро инъикос мекарданд. Барои намуна, чанд жанри эҷодиёти шифоҳии халқро меорем, ки дар тарбияи насли наврас аҳамияти муҳим доранд.

Афсонаҳо аз маъмултарин ва куҳантарин маҳсули зеҳнии башарият ҳастанд. Афсона жанри бештар густаришёфта буда, омӯзиши он хеле барвақт оғоз гардид. Маҷмуаи нахустин "Афсонаҳои халқии тоҷикӣ" ҳанӯз соли 1957 чоп шуд, ки минбаъд борҳо ба нашр расид. Афсонаҳо дар бораи ҳайвонот дар тадқиқоти илмии ҷолиби Мира Явич, мухтассоти афсонаҳои ҳаҷвии маишӣ дар таҳқиқи Д.Обидов таҳти унвони "Афсонаҳои ҳаҷвии маишии тоҷикӣ" (1978), омӯзиши умумият ва тафовути афсона ва дигар анвои насрӣ, таърихи пажӯҳиши афсонаҳои форсиасл дар пажӯҳишҳои Р.Раҳмонӣ ба анҷом расидаанд: "Афсона ва жанрҳои дигари насри шифоҳӣ" (1999), "Таърихи гирдоварӣ, нашр ва пажӯҳиши афсонаҳои мардуми форсизабон" (2001). Дар афсона ҷаҳонбинию ҷаҳоншиносӣ, тафаккур ва орзую омоли инсоният таҷассум ёфтааст. Ба гуфти академик Муҳаммадулло Лутфуллозода, "таъсири тарбиявии афсонаҳо, ривоятҳо, асотирҳо ба халқ ва ба шахсони алоҳида бузург мебошад" [7, с.216].

Роҷеъ ба истилоҳи "афсона" фикру андешаҳо мухталифанд. Донишманди маъруфи тоҷик Носирҷон Маъсумӣ "қисса ва ҳикояҳои халқӣ"-ро афсона ба шумор овардааст [8, с.14]. Воҳид Асрорӣ ва Раҷаб Амонов дар китоби "Эҷодиёти даҳанакии халқи тоҷик" афсонаро чунин таъриф кардаанд: "Ҳикояҳои хурди пандомез дар бораи ҳайвонот, ҳикояҳои дарози пур аз воқеаҳои ғайритабиӣ, ҳикояҳои саргузаштӣ дар бораи одамони шӯху зираку айёр афсона номида мешаванд" [2, с.216-217]. Фолклоршинос Равшан Раҳмонӣ бо назардошти мухтассоти афсона онро чунин ташреҳ намудааст: "Нақлҳо ва қиссаҳои иҷтимоӣ, маишӣ, ҳаҷвӣ, ишқӣ, ибратангез ва пандомез, ки дар бораи инсонҳои гуногун, ҳайвонот, махлуқоти хаёлӣ ба монанди дев, парӣ, аждаҳо ва низ сеҳру ҷоду ва дигар воқеот ва ҳаводиси саргузаштӣ, ки бо хаёли бадеъ, ба ҳайси андешаҳои рангин ва аҷибу ғариб баён кардаанд ва бо хаёлоти дилангезу пурҳаяҷон ба шунаванда ва хонанда завқу шавқ бахшанд ва орзуҳо ва ормонҳои мардумро инъикос диҳанд ва некиҳо чун раҳму шафқату шодию сурурро ва бадиҳо чун нафрату адоватро бедор кунанд, афсона номида мешавад" [12,с.35].

Фолклоршиноси маъруф Асадулло Сӯфизода чунин нигоштааст: "Афсона ҳамчун афкори бадеӣ ва иҷтимоии халқ зинаҳои тараққиёт ва таназзули ҳаёти мардумро бо обуранги ҷаззоб ифода карда омадааст. Аввалин чеҳраҳои беназир ва сурату сиратҳои оламгир дар афсона рух додааст " [14, с.4].

Афсонаҳо маъмулан дарбаргирандаи ҳикоёти ҳаётиву саргузаштӣ дар бораи ашхоси зираку айёр, олами наботот ва воқеаҳои ғайритабиӣ мебошанд. Аз замонҳои бисёр қадим масоили ахлоқиву матолиби ҳикамиро дар қолаби афсона меғунҷониданд. Афсонаҳо дар бораи ҳайвонот байни халқ хеле маъмул буда, дар даврае пайдо шудаанд, ки мардум ба шикор машғул буданд ва ҳайвонот барои инсон чун манбаи асосии ҳаёт аҳамияти хосса доштанд. Образҳои чунин афсонаҳо комилан рамзӣ буда, ҳар як тимсол ифодакунандаи ягон хислати одам аст. Аз ҷумла, шер, ки қавиҷусса аст, дар бисёр афсонаҳо ҳамчун сарвар ё подшоҳ ба тасвир омадааст. Аксаран гург персонажи нодону сода, баднафсу бераҳм, рӯбоҳ-маккору фиребгар, дузду дурӯғгӯй, муш ва мӯрча- меҳнаткашу заҳматписанд, буз-оқилу доно, харгӯш-тарсончаку буздил ҳастанд. Масалан, афсонаҳое, ки тавассути онҳо хислатҳои мухталифи инсонҳо таҷассум гардидаанд: "Рӯбоҳи зирак ва гурги нодон", "Шутур ва шағол", "Саъба ва фил", "Гург ва рӯбоҳ", "Акка ва мусича", "Мурғ, мурғобӣ ва муш", "Рӯбоҳ ва зоғ" ва ғ. Ин навъи афсонаҳо асосан пандомез буда, аз воқеаҳое, ки дар онҳо тасвир шудаанд, хулосаи ҳикматноке ҳосил мешавад.

Дар тасаввури инсонҳои ибтидоӣ қувваҳои мусбат: париҳо, малоикаҳо, фариштаҳо ва қувваҳои манфӣ: дев, ҷин, аҷина, аждаҳо маъмул буданд, ки ҳар яке метавонист нафъ ё зарари худро ба инсон расонад. Инсоният бо сохтани афсонаҳои сеҳрангез таъсири қувваҳои гуногунро ба зиндагиаш нишон дода, дар баробари ин ба воситаи сеҳру ҷоду мағлубияти қувваҳои бадиро ба қувваҳои некӣ ва ба ин васила, ба ҳаёти осоиштаву хушбахтона расиданашро таҷассум менамуд. Афсонаҳои "Эраҷпаҳлавон", "Ҳафт додарон", "Деви ҳафтсар", "Донак", "Қаличпаҳлавон", "Чӯбаки сандалвор", "Робиаи чилгазмӯй"-ро аз рӯйи мазмуну муҳтаво ва тарзи услуби баён ба гурӯҳи афсонаҳои сеҳрангез дохил намудан мумкин аст.

Дар афсонаҳои саргузаштӣ асосан оид ба зиндагӣ ва саргузашти қаҳрамонон маълумот дода мешавад. Ин навъи афсонаҳо ба ҳаёти мардум наздик буда, дар онҳо сеҳру ҷоду ва ё муъҷиза мавқеъ надошта, вазъи маишӣ ва иҷтимоии халқ ба таври рамзӣ мавриди тасвир қарор гирифтааст. Тимсоли ин афсонаҳо ғолибан чолоку айёр, зираку ҳозирҷавоб ва боақлу ҳаётдӯстанд. Афсонаҳои пандомӯзи "Вазири доно", "Қиссаи ду писари як подшоҳ", "Нақли се дузд", "Ҳикояти Дамбалпаҳлавон" намунаи боризи афсонаҳои саргузаштӣ маҳсуб мешаванд. Дар афсонаҳои ҳаҷвӣ инъикоси муносибатҳои ҷамъиятӣ, мазаммати хислатҳои манфури инсонӣ ба назар мерасанд. Образҳои хоссаи онҳо подшоҳ, бой, қозӣ, мулло, Кал, Кӯса, Ятим, Девона маҳсуб мешаванд. Дар афсонаҳои ҳаҷвӣ гӯливу нодонӣ, танбаливу фориғболӣ, дурӯғгӯиву буздилӣ, хасисиву баднафсӣ барин хислатҳои манфури инсонӣ ҳаҷв карда шудаанд. Афсонаҳои "Деҳқон ва кӯзаи тилло", "Подшоҳи кал", "Подшоҳ ва қозӣ", "Бойи фиребгар ва ятими доно", "Бой ва хизматгор", "Подшоҳ ва Кал", "Ҳасанак", "Кӯса ва савдогар" намунаҳои ҷолиби афсонаҳои ҳаҷвӣ ҳастанд.

Дар афсонаҳо бисёр паҳлуҳои муҳимми рӯзгордорӣ инъикос ёфтаанд. Аз ҷумла, одоби меҳмондорӣ ва зарурияти озодагӣ. Афсонаҳои "Парандаи хурдакак", "Чор шарти меҳмондорӣ" хеле пурмазмун ва дорои аҳамияти тарбиявианд. Орзую омоли халқ тарбия аст. Ба таври дигар, халқ ба воситаи орзу худ ва наслашро тарбия мекунад. Вақте Худодод (аз афсонаи "Панҷаи уқоб") шоҳзодаро аз марг наҷот медиҳад ва шоҳзода ба ивази ин некӣ бо Худододи диловар аҳди бародарӣ мебандад, ин орзу аст ва дар айни замон тарбия аст ба шоҳону амирону вазирон. Вақте духтари сеюми пирамарди нобино ("Духтари ҷасур") либоси мардона пӯшида, тамоми душвориҳоро натарсида, паси сар мекунад ва бо оби ҳаёт бармегардад, халқ дар дили наслаш далерию нотарсӣ, ҷасурию баландҳимматиро тарбия карданист.

Таърихи пайдоиши зарбулмасал ва мақолҳо, хусусан зарбулмасалу мақолҳои халқиро муқаррар кардан мушкил аст. И.С.Брагинский дар ин хусус менависад: "Пайдоиши назми халқи тоҷик сарчашмаи худро аз қадимтарин эътиқодот ва урфу одатҳои гузаштагони халқи тоҷик, аз давраҳои сохти ибтидоӣ-обшинагии Осиёи Миёна мегирад" [4,с.145]. Аз ин гуфта хулосае бармеояд, ки тамоми жанрҳои адабиёти даҳанакии халқ, аз қабили зарбулмасалу мақол, чистон, суруд, афсона, латифа, тамсил дар як замон ба вуҷуд омада бошанд. Ба гуфти олимон, "таърихи зарбулмасал бо таърихи ташаккули халқи тоҷик ва забони тоҷикӣ алоқаманданд" [2,с.83]. Зарбулмасалҳо ва мақолҳое, ки ҳазорсолаҳо пеш ба вуҷуд омадаанд, имрӯз ҳам наву тозаву ширин ба гӯш мерасанд. Бо ҳамин сабаб онҳо, ба монанди аксарияти қоидаву меъёрҳо хусусияти анъанавиро пайдо кардаанд ва ба яке аз унсурҳои асосии фарҳанги педагогии миллӣ мубаддал шудаанд. Чуноне ки М.Орифӣ қайд намудааст: "Ягон оилаи тоҷик нест, ки аъзоёни калонсоли он зарбулмасал надонад ва дар

муомилоти ҳаррӯза дар мавриди худ онҳоро кор нафармоянд” [11, с.9]. А.Сӯфизода зикр мекунад, ки “зарбулмасал ҳусну таровати сухан, ҷавҳари фикр, хулосаи таҷрибаву ҷаҳонбинӣ, ахлоқу одоб, афкори ғоявию иҷтимоӣ ва фалсафии халқ мебошад” [14, с.51].

Мушоҳида ва таҷрибаҳои амалӣ нишон медиҳанд, ки одамони синни гуногун барои пурқувват баён кардани фикр суханро бо истифодаи зарбулмасалу мақол оғоз менамоянд, ё фикру андешаи худро оид ба зарурати ташаккули сифатҳои ахлоқии бачаҳо бо зарбулмасалу мақолҳо ҷамъбаст мекунанд. Чунки зарбулмасалу мақолҳо маъноҳои гуногуни танқидӣ, таърифӣ, танбеҳу руҳбаландкунӣ, огоҳкуниву дастгирӣ намудан ва ғайра доранд. Таҳлили натиҷаи таҳқиқи профессор Маҷидова Б. нишон медиҳад, ки 90%-и падару модарон дар тарбияи фарзандони худ аз зарбулмасалу мақолҳо пурсамар истифода мебаранд [9]. Ин далели он аст, ки зарбулмасалу мақолҳо омил, восита ва роҳу усули махсуси таъсиррасонӣ ба шахсияти кӯдакон ба шумор мераванд. Бинобар ин, калонсолон – падару модар, бобою бибӣ, бародару хоҳар ва хешовандону наздикон бо мақсади таъсир расонидан ба одоб, рафтор, гуфтор, кирдор ва амалу андешаҳои кӯдакон таҷрибаи таърихии халқро мавриди истифода қарор медиҳанд. Гуфтан мумкин аст, ки зарбулмасалу мақолҳои тоҷикӣ руҳоният, тафаккури миллӣ, хусусиятҳои ба худ хосси халқи тоҷикро ифода мекунанд. Тоҷикон аз қадимулайём ҳамчун мардуми меҳнатдӯст, меҳмондӯст, ватанпарвар, хушмуомилаю боодоб шинохта шудаанд. Ин хусусиятҳои ба худ хоси халқи тоҷик дар зарбулмасалу мақолҳои зерин ифода гардидаанд: “Аввал таом, баъд калом”, “Агар меҳмонро хурсанд карданӣ бошӣ, бачаашро иззат кун”, “Меҳмон аз падар бузург аст”, “Меҳмон атои Худост”, “Агар сар боядат, сирро нигаҳ дор”, “Агар сад сол зери санг бошӣ, аз он беҳтар, ки зери нанг бошӣ”, “Хомӯшӣ забони донишмандон аст”, “Одами беватан – мурдаи бе кафан”, “Меҳнат шараф аст”, “Меҳнат кунӣ – роҳат мебинӣ”, “Аз одами бекор - ҳама безор” [2]

Дар зарбулмасалу мақолҳо аҳамияти илм, ҳунар, одобу ахлоқ ба тарзи бадеӣ инъикос ёфта, дар насли наврас тарбия намудани беҳтарин хусусиятҳои инсониро талқин менамояд. Муҳаққиқи рус Г.Н. Волков зарбулмасалу мақолҳоро аз ҷиҳати педагогӣ ба се намуд ҷудо кардааст: 1. Зарбулмасалҳое, ки дар онҳо ҷавонон ва кӯдакон ба кори нек, хулқу атвори нек, гуфтори нек даъват карда мешаванд. 2. Зарбулмасалҳое, ки калонсолонро ба рафтори хубу арзанда ҳидоят менамоянд. 3. Зарбулмасалҳое, ки мазмунан маслиҳат барои тарбияи фарзандон мебошанд [5, с.15].

Чистонҳои тоҷикӣ чи аз ҷиҳати мазмун ва чи аз ҷиҳати шакли бадеӣ ҷолиби диққат буда, дар тарбияи насли наврас нақши муассир доранд. Ин жанри аҷиб ва пурнафосати фолклор барои омӯхтан ва тадқиқи афкори қадим, давраҳои гуногуни тараққию инкишофи хаёлот, ҷаҳонбинӣ ва ақидаҳои иҷтимоии халқи тоҷик аҳамияти муҳим дорад. Ҷамъ кардан ва омӯхтани чистонҳо асосан баъд аз Инқилоби Октябр сар шудааст ва яке аз аввалин ташаббускорони ин соҳа М.Муҳаммадиев ва Т.Зеҳнӣ мебошанд. Соли 1934 аз тарафи Сухарев И.А. ва Сухарева О.А., К.Лутфуллоева, соли 1952 аз ҷониби Носирҷон Маъсумӣ, соли 1956 Р.Амонов ва Я.Калонтаров чистонҳои халқӣ ҷамъоварӣ шуда, нашр гардиданд.

Истилоҳи “чистон” аслан аз ибораи “чист он?”, ки дар ин шакли гуфтор фикру матлабе пинҳон аст, гирифта шудааст ва маънии он тасвири маҷозии аломату хусусиятҳои гуногуну рангоранги ашёву ҳодисаҳои зиндагӣ мебошад. “Чистон, -таъкид менамояд Н.Маъсумӣ, - ҳамчун асари адабии эҷодиёти даҳанакӣ тасвири маҷозии ин ё он предмет ва ҳодисаест, ки дар асоси хусусиятҳои мазмунан мувофиқи байни ду ё якчанд предмети

ноаён сохта мешавад, ки ба муаммо мубаддал мегардад" [8, с.106]. Олимон таърихи пайдоиши чистонҳоро бо таърихи пайдоиши предмети чистонашаванда алоқаманд медонанд [2, с.94]. Ҷустуҷӯ ва мушоҳидаҳои илмии олимон нишон медиҳад, ки истилоҳи "чистон" аз қадим боз дар фолклори тоҷик шуҳрат дорад ва шаклҳои носуфтаи онро ҳанӯз дар порчаҳои боқимондаи "Авесто", нақлу афсонаҳои гуногуни халқӣ ва қиссаву ҳикоятҳои "Ҳазору як шаб" дучор меоем.

Истилоҳи "чистон" дар баъзе мавзеъҳои тоҷикнишин ба ҳамин шакл маълум бошад ҳам, вале дар дигар мавзеъҳои аҳолинишини тоҷик бо калимаву мафҳумҳои гуногун интишор ёфтааст. Чунончи, дар байни тоҷикони Самарқанд "матал", "матали меёфтагӣ", Бухоро "шуғ", "шуғи меёфтагӣ", дар байни тоҷикони мавзеъҳои Кӯлоб "чистон", Ғарму Дарвоз "чистун", Ҳисор "чистон", "ёфтанак" ва мавзеъҳои гуногуни Бадахшон "ғаввестак" ва ғ. шуҳрат дорад [13,с.9].

Чистонҳои халқии тоҷикӣ дар натиҷаи меҳнат ва таҷрибаи бои офарандагони неъматҳои моддӣ ва маънавӣ - оммаи меҳнаткаш дар ҷараёни ҳаёт ва зиндагии чандинасра ба вуҷуд омадаанд. Тоҷикон чистонро бештар дар фасли зимистон, шабона дар вақти истироҳат эҷод мекарданд. Дар шабҳои дарози фасли зимистон авҷ гирифтани машғулияти чистонгӯӣ ва чистонкушоӣ сабаби муайян дорад. "Мардум дар фаслҳои баҳор, тобистон ва тирамоҳ, аз як тараф, ба корҳои гуногуни саҳро банд бошанд, аз тарафи дигар, имконият доштанд, ки дар шабҳои баҳору тобистон ба бозиву вақтхушиҳои дигар (дастгиракон, чашмпӯшакон, ёб-ёбакон ва ғ.) машғул шаванд [13,с.10]. Бинобар ин, мардум пас аз ба анҷом расидани кору бори саҳро чун расм дар шабҳои зимистон ба афсонагӯӣ ва чистонкушоӣ машғул мешуданд.

Тоҷикон дар мавридҳои чиллабарорӣ, ҳашар ва ё маъракаҳое, ки баҳри дилхушӣ ва ё иҷрои коре барпо мегардид, чистонгӯӣ ва чистонёбӣ мекарданд. Чунончи, дар оилае, ки фарзанди нав таваллуд мешуд, чун одат ва эҳтироми якдигар духтар ё писари худро ҳар бегоҳ ба он хона мефиристоданд, то ин ки зани нав кӯдакёфтаро то 40-рӯза шудани фарзандаш нигоҳубин намоянд. Ин ҳолат махсусан дар оилаҳое, ки пиразан ва ё пирамарде надоштанд, бештар мушоҳида карда мешуд. Дар ин маврид ҷавонон дар гирди сандалӣ ҷамъ омада, байни худ чистонгӯӣ ва чистонёбӣ мекарданд, то ки хобашон набараду ба модари дардманду тифли навзоди ӯ осебе нарасад.

Мардум барои тозаву ягона кардани пашм ва пахта (аз пашм ҷӯроб, чакман, намад ва аз пахта матоъҳои либосворӣ тайёр мекарданд) одамонро ба ҳашар даъват мекарданд. Дар ин ҷамъомад афсонаву чистонгӯӣ ва чистонёбӣ авҷ мегирифт.

Чистонгӯӣ дар ин маврид, аз як тараф, фикру ҷаҳонбинии одамонро инкишоф диҳад, аз тарафи дигар, барои сабук намудани меҳнат ва ноаён гузаштани вақт кумак мерасонад.

Чистонгӯӣ ва чистонёбӣ тартиби муайян дорад ва ба шуруъ шудани ин машғулияти аҷоиб асосан ҷавонон ташаббус нишон медоданд. Агар чистонгӯӣ дар доираи як оила шуруъ шавад, яке аз наберагон аз модаркалон ва ё бобои худ хоҳиш менамояд, ки чистоне гӯяд. Бобо ё модаркалон, албатта, хоҳиши онҳоро ба ҷо меовард.

Ҷавонон шаби дигар чистонҳои шунида ва медонистагиашонро байни худ такрор мекарданд. Агар чистонгӯӣ ва чистонёбӣ дар доираи васеъ сар мешуд, он гоҳ яке аз ҷавонон таклиф ва ё саволе ба миён гузошта: "Биёед, чистонгӯӣ мекунем", "ман як чистон дорам, кӣ меёбад?" гӯён диққати ҳозиринро ба худ ҷалб карда, чистоне мегуфт.

Машғулияти чистонгӯӣ ва чистонкушоӣ ба мисли дигар анъана ва расму одатҳои халқ дар ҳаёти гузаштаи мардуми тоҷик мавқеи хосса дошт. Зеро ин машғулият ва

анъанаҳо ба шароитҳои номусоид ва тоқатфарсои ҳаёти аҳли меҳнат алоқаманд буданд. “Халқ,- таъкид мекунад Н.Маъсумӣ, - ҳангоми кору истироҳат чистонгӯӣ ва чистонёбӣ карда, аз як тараф, меҳнати тоқатфарсои худро сабук менамуд, аз тарафи дигар, аз тарафи дигар, ба ин восита зиракӣ, ҳушёрӣ, нуктасанҷӣ, ҳозирҷавобӣ, хушзеҳнӣ ва ашёву предметҳои дар зиндагӣ мавҷуд бударо то чи дараҷа донистани якдигарро месанҷид ва доираи фикру назари худро такмил медод” [8,с.103]. Муҳаққиқон муайян кардаанд, ки чистон дар зиндагии мардум нақши мунир дошта “ҳатто дар мавридҳои ҷудогонаи чистонгӯӣ ва чистонёбӣ шахси гунаҳкоре, ки маҳкум карда шудааст, бо кушодани муаммое аз марг наҷот меёбад” [17, с.8].

Ба ин тариқ, афсона, зарбулмасалу мақол, чистонҳо ҳосили тахайюли инсонҳои эҷодкору бомаърифат буда, аз давраҳои қадим то имрӯз эҷод мешаванд. Бо гузашти вақт мазмуну мундариҷаи онҳо дигар шуда, бо дастовардҳои зеҳниву фикрӣ ва техникии замони муосир мутобиқ гардидаанд, вале аҳамияти тарбиявии худро гум накардаанд, балки таҳким бахшидаанд. Пӯшида нест, ки орзуву умед, ақлу заковат, доираи назар ва хаёлоти дурпарвози оммаи меҳнаткаш назар ба дигар жанрҳои фолклор дар афсона, зарбулмасалу мақол ва чистон васеъ ва ҳартарафа ифода ёфтааст. Зуҳуроти донишмандӣ, ҳозирҷавобӣ, зиракиву бофаросатӣ, дар гуфтугӯ ва баҳсу мунозира ғолиб омадани персонажҳои мусбати афсонаҳо, таҷассуми ақлу заковати халқ ва инъикоси иради оммаи меҳнаткаш аст.

Зарбулмасалу мақолҳо ифодагари ақлу заковати халқ буда, ҳикмат ва андарзҳои дар тули чандин аср фароҳамомадаи мардум мебошанд, ки асосан бо мақсади пурқуввату нишонрас шудани сухан ва зебову муассир ифода кардани фикр истифода мешаванд. Мушоҳида, таҷрибаи зиндагӣ, таҳлили маводи педагогӣ нишон медиҳанд, ки зарбулмасалу мақолҳо бештар хусусияти пандомӯзӣ, насиҳатбахшӣ, ахлоқӣ дошта, дар тарбияи хулқу атвори нек, меҳнатдӯстӣ, одобу рафтори ҳамида бештар истифода бурда мешаванд. Онҳо инсонҳоро ба иҷрои кори наку раҳнамун сохта, аз натиҷаи амале ҳушдор месозанд ва ё рафтору гуфтори номатлуби бархе афродро зери танқид қарор медиҳанд. Чи хеле ки А.М.Горкий қайд намудааст: “Ҳикмати бузург- дар содагии сухан аст, зарбулмасалҳо ва сурудҳо ҳамеша кӯтоҳу рехтаанд, аммо ақлу ҳис дар онҳо ба андозаи як китоб аст” [10, с. 172].

Чистон ҳам монанди афсона, зарбулмасалу мақол ва дигар жанрҳои фолклорӣ ба одамон завқи бадеӣ бахшида, дар парвариши зеҳн, дарккунии ҳодисаҳои ҳаёт, омӯхтани боигарии забони халқ аҳамияти муҳим дорад. Ба воситаи чистон метавон ҳушёриву зиракӣ ва доноии инсонро муайян кард, зеро инсоне, ки дорои ин хусусиятҳост, метавонад ҳама гуна муаммоҳоро ба зудӣ баррасӣ намояд. Ҳамин тавр, эҷодиёти даҳонакии халқ дар худ қудрати бузурги таъсир ба шуури одамонро дорад ва асоси фарҳанги этнопедагогии мардуми тоҷик маҳсуб меёбад. Беҳтарин сурудҳо, афсонаҳо, зарбулмасалу чистонҳо, латифаю рубоиёт, ки аз тарафи садҳо ҳазор гӯяндагон ва шунавандагон дар давоми асрҳои аср писандида шудаанд, завқи бадеӣ, ормон, орзу, кӯшиш, ахлоқ ва руҳияи эҷодкунандаи халқро барҷаста ифода менамоянд.

Муқарриз: Қодиров Каримҷон – д.и.п., профессори ДМТ

АДАБИЁТ

1. Абурайҳон Берунӣ. Осор-ул-боқия. –Душанбе: Ирфон, 1990, -432 с.
2. Асрорӣ В. Эҷодиёти даҳанакии халқи тоҷик (Фолклори тоҷик) / В.Асрорӣ, Р.Амонов.- Душанбе: Маориф, 1980. - 304 с.

3. Бертельс Е.Э. История персидско- таджикской литературы. Избранные труды. Т.1 / Е.Э. Бертельс. -М.: Изд-во вост. лит-ры, 1960. –556с.
4. Брагинский И.С. Из истории таджикской народной поэзии /И.С.Брагинский. -Москва: Изд. АН СССР, 1956. – 455с.
5. Волков Г.Н. Этнопедагогика / Г.Н. Волков. - Москва, 1999. -168с.
6. Қодиров Қ.Б. Таърихи афкори педагогии халқи тоҷик / Қ.Б.Қодиров. -Душанбе: Ирфон, 1998. – 233 с.
7. Лутфуллоев М. Осор. Ҷилди 5. Инсон ва тарбия / М.Лутфуллоев. – Душанбе: Собириён, 2013. – 464с.
8. Маъсумӣ Н. Фолклори тоҷик. -Душанбе, 1952. -262 с.
9. Маджидова Б. Народные традиции и обычаи как средство формирования нравственных качеств детей в семье: Автореферат на соиск. уч. степ. доктора пед. наук / Б.Маджидова. - Душанбе, 2004. - 38с.
10. Морохин В.Н. Хрестоматия по истории русской фольклористики /В.Н. Морохин. -Москва, 1973. -185 с.
11. Орифӣ М. Аз таърихи афкори педагогии халқи тоҷик. -Душанбе, 1962. -143с.
12. Раҳмонов Р. Афсона ва жанрҳои дигари насри шифоҳӣ /Р. Раҳмонов. -Душанбе, 1999. – 232 с.
13. Сӯфиев А. Чистонҳои халқии тоҷикӣ/ А.Сӯфиев. – Душанбе, 1972. - 178с.
14. Сӯфизода А. Фолклор – махзани сухан. – Душанбе: Адиб, 2007. – 112с.
15. Сӯфизода А. Фолклор – ҳамрадифи таърих. – Душанбе: Адиб, 1994. – 208 с.
16. Фолклори тоҷик. Мураттиб: Мавлонова М. -Хуҷанд: Ношир, 2016.-155 с.
17. Чистонҳо. Мураттиб: Ҳабибов А. -Душанбе, 1962.

ЭҶОДИЁТИ ШИФОҲИИ МАРДУМ - АСОСИ ФАРҲАНГИ ЭТНОПЕДАГОГӢ

Дар мақола нақши эҷодиёти шифоҳии мардум дар тарбияи маънавии ҷавонон таъкид гардидааст. Муҳаққиқ қайд мекунад, ки фолклори тоҷик аз ҷумлаи бойтарин ва шукӯҳмандтарин осори лафзии халқ ба шумор меояд ва дорои анъанаҳои қадимаи миллӣ буда, бо мухтассоти бадеию услубӣ ва мундариҷаи ғаниаш дар миёни фолклори кишварҳои Шарқ мақоми хосса дорад. Он аз осори манзуму мансури шифоҳӣ, расму оинҳои мардумӣ, бовару эътиқодот, осори саҳнавӣ ва ғайра иборат буда, тули садсолаҳо пайваста инкишоф ёфта, такомулу таҳаввул пазируфтааст ва дар густариши ҳаёти маънавии ҷомеа нақши муассир бозидааст. Вобаста ба ин муаллиф андеша дорад, ки ахлоқ ва маънавият, ғояҳои инсондӯстӣ ва зебоишиносӣ, намунаҳои қаҳрамонӣ, далерӣ, ҷасорат, меҳнатдӯстӣ, камолоти ҷисмонӣ дар байни халқ бо зарбулмасалу мақолҳо, сурудҳо, афсонаҳо, ривоятҳо ва чистонҳо ифода мешуданд. Ғояи шахси комил, ки ба фарҳанги этнопедагогӣ хос аст, асосан аз симоҳои умумии қаҳрамонони халқӣ иборат аст, ки дар эҷодиёти даҳонакии халқ инъикос ёфтаанд.Муҳаққиқ ба хулосае меояд, ки афсона, зарбулмасалу мақол, чистонҳо ҳосили тахайюли инсонҳои эҷодкору бомаърифат буда, аз давраҳои қадим то имрӯз эҷод мешаванд. Бо гузашти вақт мазмуну мундариҷаи онҳо дигар шуда, бо дастовардҳои зеҳниву фикрӣ ва техникии замони муосир мутобиқ гардидаанд, вале аҳамияти тарбиявии худро гум накардаанд, балки таҳким бахшидаанд. Эҷодиёти даҳонакии халқ дар худ қудрати бузурги таъсир расонидан ба шуури одамонро дорад ва асоси фарҳанги этнопедагогии мардуми тоҷик маҳсуб меёбад.

Калидвожаҳо: фолклор, афсона, зарбулмасалу мақол, чистон, фарҳанг, этнопедагогика, расму оин, ахлоқ, тарбия.

УСТНОЕ НАРОДНОЕ ТВОРЧЕСТВО – ОСНОВА ЭТНОПЕДАГОГИЧЕСКОЙ КУЛЬТУРЫ

В статье подчеркивается роль устного творчества в духовном воспитании молодежи. Исследователь отмечает, что таджикский фольклор является одним из самых богатых и славных устных наследий народа и имеет давние национальные традиции, с его художественно-стилистическими особенностями и богатым содержанием занимает особое место среди фольклора Востока. Он состоит из устных традиций, народных обычаев, верований, театральных представлений и т.д. Постоянно развивается, эволюционирует на протяжении веков и играет значительную роль в развитии духовной жизни общества. В связи с этим автор считает, что нравственность и духовность, идеи гуманности и эстетики, примеры героизма, отваги, трудолюбия, физической зрелости среди людей выражались в пословицах, песнях, легендах и мифах. Представление о совершенном человеке, характерное для этнопедагогической культуры, состоит в основном из общих образов народных героев, нашедших отражение в устном творчестве народа. Исследователь приходит к выводу, что сказки, пословицы и поговорки являются продуктом воображения творческих и образованных людей и создавались с древних времен. Со временем их содержание изменилось и адаптировалось к интеллектуальным и техническим достижениям современности, но они не утратили своей образовательной ценности, а усилили ее. Устное творчество народа имеет огромное влияние на сознание народа и является основой этнопедагогической культуры таджикского народа.

Ключевые слова: фольклор, мифы, пословицы, что, культура, этнопедагогика, обычаи, этика, образование.

ORAL FOLK CREATIVITY - THE BASIS OF ETHNOPEDAGOGICAL CULTURE

The article emphasizes the role of oral creativity in the spiritual education of young people. The researcher notes that Tajik folklore is one of the richest and most glorious oral heritage of the people and has long-standing national traditions, with its artistic and stylistic features and rich content, occupies a special place among the folklore of the East. It consists of oral traditions, folk customs, beliefs, theatrical performances, etc. It constantly develops, evolves over the centuries and plays a significant role in the development of the spiritual life of society. In this regard, the author believes that morality and spirituality, the ideas of humanity and aesthetics, examples of heroism, courage, hard work, physical maturity among people were expressed in proverbs, songs, legends and myths. The idea of a perfect person, characteristic of ethnopedagogical culture, consists mainly of general images of folk heroes, which are reflected in the oral creativity of the people.The researcher concludes that fairy tales, proverbs and sayings are a product of the imagination of creative and educated people and have been created since ancient times. Over time, their content has changed and adapted to the intellectual and technical achievements of our time, but they have not lost their educational value, but have strengthened it. The oral creativity of the people has a huge impact on the consciousness of the people and is the basis of the ethnopedagogical culture of the Tajik people.

Key words: folklore, myths, proverbs, what, culture, ethnopedagogy, customs, ethics, education.

Маълумот дар бораи муаллиф: ***Аҳророва Гулчеҳра Усмоновна-*** Донишкадаи иқтисод ва савдои Донишгоҳи давлатии тиҷорати Тоҷикистон, номзади илмҳои филологӣ, дотсенти кафедраи забонҳои тоҷикӣ ва русӣ. Суроға: 735700, Ҷумҳурии Точикистон, шаҳри Хуҷанд, хиёбони Исмоили Сомонӣ, 169. E-mail: **g_ahrorova@iet.tj.** Телефон: **+992927422565.**

Сведение об авторе: ***Ахророва Гулчехра Усмоновна-*** Институт экономики и торговли Таджикского Государственного университета коммерции, кандидат филологических наук, доцент кафедры таджикского и русского языков. **Адрес:** 735700, Республика Таджикистан, город Худжанд, проспект Исмоили Сомони, 169**.** E-mail: **g_ahrorova@iet.tj.** Телефон: (**+992)927422565.**

Information about the author: ***Ahrorova Gulchehra Usmonovna-*** Institute of Economy and Trade, Tajik State University of Commerce, PhD in Philology, Associate Professor of Candidate of the Department of Tajik and Russian Languages. **Adress**: Republic of Tajikistan, the city of Khujand,169 Ismoili Somoni Avenue**.** E-mail: **g_ahrorova@iet.tj.** **Phone**:(**+992)927422565.**

УДК 371 388

ДОИР БА МЕТОДИКАИ ТАШКИЛИ КОРҲОИ ЛАБОРАТОРӢ АЗ ФАННИ МЕТОДҲОИ АДАДӢ ДАР МИСОЛИ МАВЗӮИ ИТЕРАТСИЯИ СОДА

Баротов Р.Т.
Донишгоҳи миллии Тоҷикистон

Муқаддима. Масъалаи тайёр намудани мутахассисони ба талаботи замон ҷавобгӯи соҳаи илмҳои дақиқ, хусусан математика, дар маркази сиёсати Ҳукумати Ҷумҳурии Тоқикистон қарор дорад. Дар Паёми солонаи Асосгузори сулҳу ваҳдати миллӣ–Пешвои миллат, Президенти Ҷумҳурии Тоҷикистон муҳтарам Эмомалӣ Раҳмон ба Маҷлиси Олӣ (26 декабри соли 2019) солҳои 2020-2040 "Бистсолаи омӯзиш ва рушди фанҳои табиатшиносӣ, дақиқ ва риёзӣ дар соҳаи илму маориф" эълон гардиданд, ки дар заминаи он Фармони Президенти Ҷумҳурии Тоҷикистон таҳти №1445 аз санаи 31-уми январи соли 2020 ба имзо расидааст. Ин иқдом, дар навбати худ, аз мутахассисони соҳа коркарди усулҳои нав ба нави таълими фанҳои мазкурро талаб менамояд.

Солҳои охир методҳои математикӣ дар соҳаҳои гуногуни илмҳои табиатшиносӣ, иқтисодиёт ва ҷомеашиносӣ ба таври васеъ истифода мешаванд. Пас аз пайдо шудани тамғаҳои гуногуни компютерҳо ва коркарди забонҳои барномасозӣ татбиқи дастовардҳои математикиро дар ҳалли масъалаҳои амалӣ сари ҳар қадам мушоҳида кардан осон ба даст меояд. Масъалаҳои зиёди математикие вуҷуд доранд, ки ёфтани ҳалли аниқи онҳо имкон надорад. Аз ин лиҳоз, зарурати ёфтани ҳалли ададӣ ва ё тақрибии ин гуна масъалаҳо ба миён меояд. Як қисмати алоҳидаи математика – методҳои ададӣ ба коркарди методҳои тақрибии ҳалли масъалаҳои математикӣ машғул мебошад ва пайваста, аз сабаби зиёд будани талабот ба ҳалли чунин масъалаҳо, дар рушду инкишоф аст.

Самаранокии ҷараёни таълими фанҳои математика ва информатика дар муассисаҳои таҳсилоти олии касбӣ яке аз масъалаҳои муҳим ба шумор меравад. Сатҳу сифати таълими ин фанҳо ба бисёр омилҳое вобастагӣ доранд, ки арзёбии беғаразонаи сатҳи дониши донишҷӯён, ташкили робитаи байнифаннӣ, фаъолгардонии донишҷӯён дар рафти машғулиятҳо, ташаккули ҷаҳонбинии математикии донишҷӯён аз ҷумлаи онҳо мебошанд.

Тавре медонем, дар муассисаҳои таҳсилоти олии касбӣ фанни математика шартан ба шохаҳои зерин ҷудо карда мешавад: математикаи элементарӣ, алгебраи олӣ, таҳлили математикӣ, геометрияи аналитикӣ, муодилаҳои дифференсиалӣ, методҳои ададӣ, методҳои оптимизатсионӣ ва ғайра. Барои таълими ҳар яке аз ин шохаҳои илми математика навъҳои гуногуни таълим, ба мисли лексия, машғулияти амалӣ ва машғулияти лабораторӣ пешбинӣ шудааст.

Ташкил ва гузаронидани корҳои лабораторӣ аз методҳои ададӣ дар раванди омӯзиши ин фан нақши асосӣ мебозад ва яке аз воситаҳои муҳимми васеъ намудани дониши математикии донишҷӯён ба ҳисоб меравад. Дар ҳақиқат, кори лабораторӣ ба донишҷӯ имкон медиҳад, ки ӯ малака ва маҳорати дар амал татбиқ кардани дониши назариявии худро инкишоф диҳад. Аз ин лиҳоз, корҳои лабораторӣ аз фанни методҳои ададӣ бояд дар сатҳи зарурӣ ташкил карда шаванд, то ки самаранокии таълими ин фан бештар гардад.

Ба масъалаи методикаи таълими фанни математика дар муассисаҳои таҳсилоти олии касбӣ ва муассисаҳои таҳсилоти миёнаи умумӣ корҳои олимони зиёди хориҷию ватанӣ бахшида шудаанд, ки дар ин мақола мо бо овардани [9], [11]-[14], [15]-[17] иктифо мекунем.

Дар ҳолати зарурӣ хонанда метавонад ба рӯйхати адабиёти монографияи [15] муроҷиат намояд.Дар ин мақола мо дар мисоли як кори лабораторӣ роҷеъ ба методикаи ташкил ва гузаронидани корҳои лабораторӣ аз фанни методҳои ададӣ бо ёрии забонҳои барномасозӣ сухан меронем. Хотирнишон мекунем, ки ба ин масъалаи муҳим корҳои пештар чопкардаи мо [1-8] ва [10] низ бахшида шудаанд.

Мавзуи кори лабораторӣ. Методи итератсияи сода барои ҳалли системаи муодилаҳои хаттии алгебравӣ.

Мақсади кор. Мақсади асосии ин кори лабораторӣ аз татбиқи методи итератсияи сода барои ёфтани ҳалли тақрибии системаи муодилаҳои хаттии агебравӣ иборат мебошад.

Гузориши масъала. Ҳалли тақрибии системаи муодилаҳои хаттии алгебравии (СМХА) зерин бо ёрии методи итератсияи сода бо саҳеҳии додашудаи $\varepsilon = 0.01$ ёфта шавад:

$$\begin{cases} 10{,}9x_1 + 1{,}2x_2 + 2{,}1x_3 + 0{,}9x_4 = -0{,}7 \\ 1{,}2x_1 + 11{,}2x_2 + 1{,}5x_3 + 2{,}5x_4 = 5{,}3 \\ 2{,}1x_1 + 1{,}5x_2 + 9{,}8x_3 + 1{,}3x_4 = 10{,}3 \\ 0{,}9x_1 + 2{,}5x_2 + 1{,}3x_3 + 12{,}1x_4 = 24{,}6. \end{cases}$$

ТАЛАБИ 1:

1) СМХА-и додашударо ба шакли нормалӣ оред.

2)Шарти зарурӣ ва кифоягии наздикшавии методи итератсияи содаро ҳосил кунед.

3)Ҳалли тақрибииСМХА-и овардашударо ёбед.

ТАЛАБИ 2:

4)Алгоритм ва барномаи ёфтани ҳалли тақрибии СМХА – и додашударо бо ёрии методи итератсияи сода дар ин ё он забони барномасозӣ тартиб диҳед.

5) Натиҷаи кори барномаро барои СМХА - и муоинашаванда чоп кунед ва дурустии онро шарҳ диҳед.

Маълумоти мухтасари назариявӣ. Табиист, ки донишҷӯ барои иҷрои ин кори лабораторӣ маводи назариявиро бояд дар сатҳи муайян донад. Омӯзгор бояд донишҷӯро вазифадор намояд, ки ӯ пеш аз иҷрои кори лабораторӣ дар дафтари барои корҳои лабораторӣ ихтисос додааш, маводи назариявиро ақаллан дар ҳаҷми зерин орад ва ҳангоми супоридани кор онро шарҳу тавзеҳ дода тавонад.

Бигузор СМХА- и зерин дода шуда бошад:

$$\begin{cases} a_{11}x_1 + a_{12}x_2 + \ldots + a_{1n}x_n = b_1 \\ a_{21}x_1 + a_{22}x_2 + \ldots + a_{2n}x_n = b_2 \\ \ldots\ldots\ldots\ldots\ldots\ldots\ldots\ldots\ldots\ldots\ldots\ldots\ldots\ldots\ldots\ldots. \\ a_{n1}x_1 + a_{n2}x_2 + \ldots + a_{nn}x_n = b_n. \end{cases} \quad (1)$$

Матритсаҳои

$$A = \begin{pmatrix} a_{11} & a_{12} & \ldots a_{1n} \\ a_{21} & a_{22} & \ldots a_{2n} \\ \ldots & \ldots & \ldots \ldots \\ a_{n1} & a_{n2}\ldots & a_{nn} \end{pmatrix}, x = \begin{pmatrix} x_1 \\ x_2 \\ \vdots \\ x_n \end{pmatrix}, b = \begin{pmatrix} b_1 \\ b_2 \\ \vdots \\ b_n \end{pmatrix}$$

-ро дохил карда, системаи (1) - ро дар намуди матритсавӣ тасвир менамоем:

$$Ax = b. \quad (1')$$

Ҳангоми зиёд будани миқдори номаълумҳо ёфтани ҳалли аниқи СМХА бо ёрии методҳои маъмул, масалан методи Гаусс, хеле мушкил аст. Дар чунин ҳолатҳо барои ёфтани ҳалли система аз методҳои тақрибии ададӣ истифода кардан қулай мебошад. Яке аз ин гуна методҳо, методи итератсияи сода мебошад.

Методҳои итератсиониро методҳои пайдарпай наздиккунӣ низ меноманд. Методи сохтани $x^{(k+1)}$ $(k = 0,1,2,3,\dots)$дар асоси $\{x^{(i)}\}_{i=\overline{1,k}}$ итератсионӣ аст, агар $x^{(k+1)} = F_k(x^{(0)}, x^{(1)}, \dots, x^{(k)})$ бошад. Агар F_k танҳо аз $x^{(k)}$ вобаста бошад, он гоҳ мегӯянд, ки тартиби метод як аст. Метод хаттӣ номида мешавад, агар функсияи F хаттӣ бошад. Инчунин, метод статсионарӣ номида мешавад, агар F_k *аз к* вобаста набошад. Агар ҳалли системаи муодилаҳои хаттии алгебравии (1) – ро бо методи итератсионӣ ёфтанӣ шавем, F_k–ро чунон интихоб кардан лозим меояд, ки он аз матритсаи A ва вектори b низ вобаста бошад, яъне

$$F_k = F_k(A, b).$$

Методи итератсионии $x^{(k+1)} = F_k(A, b, x^{(0)}, x^{(1)}, \dots, x^{(k)})$ ба ҳалли $x^* = A^{-1} \cdot b$ наздикшаванда аст, агар дар ҳолати $k \to \infty, \|r_k\| = \left\|x^{(k+1)} - x^*\right\| \to 0$, ки дар ин ҷо κ-миқдори итератсия мебошад.

Фарз мекунем, ки элементҳои диагонали асосии матритсаи A аз нул фарқ мекунанд, яъне $a_{ii} \neq 0, i = \overline{1,n}$. Акнун аз муодилаи якуми система x_1, аз муодилаи дуюми он x_2 ва бо ҳамин тартиб аз муодилаи $n -$ ум $x_n -$ ро меёбем:

$$\begin{cases} x_1 = \beta_1 + \alpha_{12}x_2 + \alpha_{13}x_3 + \dots + \alpha_{1n}x_n, \\ x_2 = \beta_2 + \alpha_{21}x_1 + \alpha_{23}x_3 + \dots + \alpha_{2n}x_n, \\ \dots\dots\dots\dots\dots\dots\dots\dots\dots\dots\dots\dots\dots\dots\dots\dots. \\ x_n = \beta_n + \alpha_{n1}x_1 + \alpha_{n2}x_2 + \dots + \alpha_{n,n-1}x_{n-1}, \end{cases} \quad (2)$$

ки дар ин ҷо

$\beta_i = \frac{b_i}{a_{ii}}, \alpha_{ij} = -\frac{a_{ij}}{a_{ii}}$ ҳангоми $i \neq j$ будан ва $\alpha_{ij} = 0$ ҳангоми $i = j$ будан ҳастанд, $i, j = \overline{1,n}$.

Ба намуди (2) овардани СМХА-и (1) шакли нормалии он ном дорад.

Агар матрисаҳои

$$\alpha = \begin{pmatrix} \alpha_{11}\alpha_{12} & \dots\alpha_{1n} \\ \alpha_{21}\alpha_{22} & \dots\alpha_{2n} \\ \dots\dots\dots & \dots\dots \\ \alpha_{n1}\alpha_{n2} & \dots\alpha_{nn} \end{pmatrix} \text{ ва } \beta = \begin{pmatrix} \beta_1 \\ \beta_2 \\ \vdots \\ \beta_n \end{pmatrix}$$

– ро дохил намоем, он гоҳ системаи (2) – ро дар намуди матритсавии зерин навишта метавонем:

$$x = \beta + \alpha x. \quad (2')$$

Системаи (2) – ро бо методи пайдарпай наздикшавӣ ҳал мекунем. Ба сифати наздикшавии нолум, масалан, сутуни узвҳои озодро қабул мекунем, яъне $x^{(0)} = \beta$.

Ҳамин тариқ, пайдарпай матритса – сутунҳои зеринро месозем:

$x^{(1)} = \beta + \alpha x^{(0)} -$ наздикшавии якум;

$x^{(2)} = \beta + \alpha x^{(1)} -$ наздикшавии дуюм.

Умуман, ҳар гуна наздикшавии (κ+1) – ум аз рӯйи формулаи зерин ҳисоб карда мешавад:

$$x^{(k+1)} = \beta + \alpha x^{(k+1)}, k = 0,1,2,\dots. \quad (3)$$

Агар пайдарпай наздикшавиҳои $x^{(0)}, x^{(1)}, x^{(2)}, \dots, x^{(k)}, \dots$ дорои ҳудуди

$$x = \lim_{k\to\infty} x^{(k)}$$

бошад, он гоҳ ин ҳудуд ҳалли системаи (2) мебошад. Дар ҳақиқат, дар баробарии (3) ба ҳудуд гузашта, ҳосил мекунем:

$$\lim_{k\to\infty} x^{(k+1)} = \beta + \alpha \lim_{k\to\infty} x^{(k)} \text{ ё } x = \beta + \alpha x,$$

яъне вектори ҳудудии x ҳалли системаи (2′) мебошад. Аз ин ҷо бармеояд, ки он ҳалли системаи (1) низ ҳаст.

Формулаҳои наздикшавиро дар шакли кушода менависем:

$$\begin{cases} x_i^{(0)} = \beta_i, \\ x_i^{(k+1)} = \beta_i + \sum_{j=1}^{n} \alpha_{ij} x_j^{(k)}, \quad (3') \\ \alpha_{ii} = 0;\ i = \overline{1,n};\ k = 0,1,2,\dots \end{cases}$$

Методи пайдарпай наздикшавии бо формулаи (3) ва ё (3′) муайяншаванда, методи итератсияи сода ном дорад. Раванди итератсионии (3) наздикшаванда аст, яъне миқдори наздикшавиҳо, ки барои ёфтани ҳалли системаи (1) бо саҳеҳии додашуда заруранд, на он қадар калон мебошад, агар элементҳои матритсаи α бо қимати мутлақашон хурд бошанд. Ба ибораи дигар, барои татбиқи босамари раванди итератсионӣ, қимати мутлақи коэффитсиентҳои диагоналии системаи (1) нисбат ба қимати мутлақи коэффитсиентҳои ғайридиагоналии он бояд бузургтар бошанд. Дар айни ҳол узвҳои озод ягон нақш намебозанд. Агар барои системаи овардашудаи (2) ақаллан яке аз шартҳои

$$\sum_{j=1}^{n} |\alpha_{ij}| \le a < 1, i = \overline{1,n} \quad (4)$$

$$\sum_{i=1}^{n} |\alpha_{ij}| \le b < 1, j = \overline{1,n} \quad (5)$$

иҷро шавад, он гоҳ раванди итератсионии (3) ба ҳалли ягонаи он новобаста ба интихоби наздикшавии аввала наздик мешавад.

Барои системаи

$$a_{i1}x_1 + a_{i2}x_2 + a_{i3}x_3 + \ \dots + a_{in}x_n = b_i, i = \overline{1,n}$$

методи итератсионӣ наздикшаванда аст, агар нобаробариҳои зерин иҷро гарданд:

$$|a_{ii}| > \sum_{i \ne j} |a_{ij}|,\ i = \overline{1,n},$$

Яъне, агар қимати мутлақи коэффитсиентҳои диагоналӣ барои ҳар як муодилаи система аз суммаи қиматҳои мутлақи ҳамаи коэффитсиентҳои боқимонда калон бошад.

Дар амалия талаб карда мешавад, ки ҳалли тақрибии система бо саҳеҳии додашудаи $\varepsilon > 0$ ёфта шавад. Илова бар ин, ҳангоми навиштани барнома дар ягон забони барномасозӣ донистани миқдори итератсияҳо зарур аст.

Баҳои хатои методи итератсияи сода бо яке аз формулаҳои зерин муайян карда мешавад:

$$\left|x_i - x_i^{(k)}\right| \le \frac{a}{1-a} \max \left|x_j^{(k)} - x_j^{(k-1)}\right|, j = \overline{1,n}, \quad (6)$$

агар шарти (4) иҷро шавад;

$$\left|x_i - x_i^{(k)}\right| \le \frac{b}{1-b} \sum_{j=1}^{n} \left|x_j^{(k)} - x_j^{(k-1)}\right|, i = \overline{1,n}, \quad (7)$$

агар шарти (5) иҷро шавад.

Ҳамин тариқ, раванди итератсионӣ ба итмом мерасад, агар баҳои (6) ва ё (7) дар бораи таъмини саҳеҳии додашуда шаҳодат диҳад. Аниқаш, барои қатъ кардани раванди итератсионӣ тафтиши шарти зерин лозим меояд:

$$\max_{1 \le i \le n} \left|x_i^{(k)} - x_i^{(k-1)}\right| < \varepsilon. \quad (8)$$

ҲАЛЛИ МАСЪАЛА
ТАЛАБИ 1:

1) Системаи додашуда шакли (1) – ро дорад, ки дар он

$$A=\begin{pmatrix}10,9 & 1,2 & 2,1 & 0,9\\ 1,2 & 11,2 & 1,5 & 2,5\\ 2,1 & 1,5 & 9,8 & 1,3\\ 0,9 & 2,5 & 1,3 & 12,1\end{pmatrix},\ x=\begin{pmatrix}x_1\\ x_2\\ x_3\\ x_4\end{pmatrix},\ b=\begin{pmatrix}-0,7\\ 5,3\\ 10,3\\ 24,6\end{pmatrix}.$$

Акнун онро ба шакли нормалии (2) меорем:

$$\begin{cases}x_1=-0,0642-0,1101x_2-0,1927x_3-0,0826x_4,\\ x_2=0,4732-0,1101x_1-0,134x_3-0,2232x_4,\\ x_3=1,0510-0,2143x_1-0,1531x_2-0,133x_4,\\ x_4=2,0331-0,0744x_1-0,207x_2-0,1074x_3.\end{cases}$$

Ҳамин тариқ

$$\alpha=\begin{pmatrix}0 & -0,1101 & -0,1927 & -0,0826\\ -0,1101 & 0 & -0,134 & -0,2232\\ -0,2143 & -0,1531 & 0 & -0,1330\\ -0,0744 & -0,207 & -0,1074 & 0\end{pmatrix}\ \textit{ва}\ b=\begin{pmatrix}-0,0642\\ 0,4732\\ 1,0510\\ 2,0331\end{pmatrix}.$$

Пеш аз он ки ҳалли тақрибии ададии системаи ҳосилшударо бо ёрии алгоритми (3') ёбем, шарти наздикшавии (4) – ро месанҷем:

$$\sum_{j=1}^{4}|\alpha_{1j}|=|0|+|-0,1101|+|-0,1927|+|-0,0826|=0,3854\le 0,39<1;$$

$$\sum_{j=1}^{4}|\alpha_{2j}|=|-0,1101|+|0|+|-0,134|+|-0,2232|=0,4673\le 0,47<1;$$

$$\sum_{j=1}^{4}|\alpha_{3j}|=|-0,2143|+|-0,1531|+|0|+|-0,133|=0,5004\le 0,5<1;$$

$$\sum_{j=1}^{4}|\alpha_{4j}|=|-0,0744|+|-0,207|+|0,1074|+|-0|=0,3888\le 0,39<1.$$

Азбаски шарти (4) иҷро мешавад, пас методи итератсияи сода наздикшаванда аст. Ба сифати наздикшавандаи нолум матритсаи сутунии аъзои озодро интихоб мекунем, яъне

$$\vec{x}_i^{(0)}=\begin{pmatrix}-0.0642\\ 0.473\\ 1.051\\ 2.0331\end{pmatrix}.$$

Пайдарпай наздикшавиҳои якум, дуюм ва ҳоказо к+1 – ро аз рӯйи формулаи (3') меёбем:

к=0, $i=\overline{1,4}$:

$$\begin{cases}x_1^{(1)}=-0,0642-0,0521-0,2025-0,1679\approx-0,487,\\ x_2^{(1)}=0,4732+0,0069-0,1411-0,4538\approx-0,1144,\\ x_3^{(1)}=1,0510+0,0138-0,0724-0,27\approx 0,7227,\\ x_4^{(1)}=2,0331+0,0048-0,098-0,1129\approx 1,8272;\end{cases}$$

к=1, $i=\overline{1,4}$:

$x_1^{(1)}=-0,487;\ x_2^{(1)}=-0,1144;\ x_3^{(1)}=0,7227;\ x_4^{(1)}=1,8272;$

$$\begin{cases} x_1^{(2)} = -0,0642 + 0,0126 - 0,1392 - 0,151 \approx -0,3417, \\ x_2^{(2)} = 0,4732 + 0,0522 - 0,0968 - 0,4079 \approx -0,0207, \\ x_3^{(2)} = 1,0510 + 0,1044 + 0,0175 - 0,2424 \approx 0,9305, \\ x_4^{(2)} = 2,0331 + 0,0362 + 0,0236 - 0,0776 \approx 2,0153; \end{cases}$$

к=2, $i = \overline{1,4}$:

$x_1^{(2)} = -0,3417;\ x_2^{(2)} = -0,0207;\ x_3^{(2)} = 0,9305;\ x_4^{(2)} = 2,0153;$

$$\begin{cases} x_1^{(3)} = -0,0642 - 0,0023 - 0,1793 - 0,1664 \approx -0,4123, \\ x_2^{(3)} = 0,4732 + 0,0366 - 0,1246 - 0,4498 \approx -0,0647, \\ x_3^{(3)} = 1,0510 + 0,1753 - 0,0032 - 0,2674 \approx 0,854, \\ x_4^{(3)} = 2,0331 + 0,0254 - 0,0043 - 0,1 \approx 1,9542; \end{cases}$$

к=3, $i = \overline{1,4}$;

$x_1^{(3)} = -0,4123;\ x_2^{(3)} = -0,0647;\ x_3^{(3)} = 0,854;\ x_4^{(3)} = 1,9542;$

$$\begin{cases} x_1^{(4)} = -0,0642 + 0,0071 - 0,1645 - 0,1614 \approx -0,38298, \\ x_2^{(4)} = 0,4732 + 0,0442 - 0,1144 - 0,4362 \approx -0,0332, \\ x_3^{(4)} = 1,0510 + 0,0883 - 0,0099 - 0,2592 \approx 0,8900, \\ x_4^{(4)} = 2,0331 + 0,0307 + 0,0134 - 0,0918 \approx 1,9853; \end{cases}$$

к=4, $i = \overline{1,4}$:

$x_1^{(4)} = -0,38298;\ x_2^{(4)} = -0,0332;\ x_3^{(4)} = 0,8900;\ x_4^{(4)} = 1,9853;$

$$\begin{cases} x_1^{(5)} = -0,0642 + 0,0037 - 0,1715 - 0,1639 \approx -0,3960, \\ x_2^{(5)} = 0,4732 + 0,0410 - 0,1192 - 0,4434 \approx -0,0481, \\ x_3^{(5)} = 1,0510 + 0,0821 + 0,0051 - 0,2634 \approx 0,8748, \\ x_4^{(5)} = 2,0331 + 0,0285 + 0,0069 - 0,0956 \approx 1,9728; \end{cases}$$

к=5, $i = \overline{1,4}$:

$x_1^{(5)} = -0,3960;\ x_2^{(5)} = -0,0481;\ x_3^{(5)} = 0,8748;\ x_4^{(5)} = 1,9728;$

$$\begin{cases} x_1^{(6)} = -0,0642 + 0,0053 - 0,1685 - 0,1629 \approx -0,39035, \\ x_2^{(6)} = 0,4732 + 0,0424 - 0,1172 - 0,4404 \approx -0,0419, \\ x_3^{(6)} = 1,0510 + 0,0849 + 0,0074 - 0,262 - \approx 0,8815, \\ x_4^{(6)} = 2,0331 + 0,0295 + 0,01 - 0,094 \approx 1,9785; \end{cases}$$

Иҷрои шарти (8) – ро месанҷем:

$$|x_1^{(5)} - x_1^{(6)}| = 0,0056\ ;\ |x_2^{(5)} - x_2^{(6)}| = 0,00621\ ;$$
$$|x_3^{(5)} - x_3^{(6)}| = 0,0067\ ;\ |x_4^{(5)} - x_4^{(6)}| = 0,0057,$$

яъне $|x_i^{(5)} - x_i^{(6)}| \leq 0,01$ мебошад.

Акнун аз маводи назариявӣ ва ҳисоббарориҳои овардашуда истифода карда, алгоритми ҳалли масъаларо тартиб медиҳем.

Алгоритм дар намуди матнӣ-формулавӣ

1.Ибтидо

2.Дохилкунии n,q=0, eps;

3. Барои i=1то n

Барои j=1 то n

дохилкунии a[i][j];

4. Барои i=1то n
дохилкунии b[i];
5. Барои i=1то n
 ҳисобкунии bet[i]=b[i]/a[i][i];
6. Барои i=1то n
 Барои j=1 то n
 ҳисобкунии alp[i][j]=-a[i][j]/a[i][i];
7. Барои i=1то n
 хориҷкунии bet[i]=b[i]/a[i][i];
8. Барои i=1то n
 Барои j=1 то n
 хориҷкунии alp[i][j]=-a[i][j]/a[i][i];
9. Барои i=1то n
 ҳисобкунии x[0][i]=bet[i];
10. Барои k=1 то k<=20
l=0;
 Барои i=1то n
s=0;
 Барои j=1 то n
 Агар i==j бошад, он гоҳ
alp[i][j]=0;
 s=s+alp[i][j]*x[k][j];
q++;
Ҳисобкунии x[k+1][i]=bet[i]+s;
11. Агар (abs(x[k+1][i]-x[k][i])<=eps) бошад, он гоҳ
l++;
 Агар (l==n) бошад, гузар ба 12
 Барои i=1то n
 12. Хориҷкунии x[k+1][i]<<endl;
13. Қатъкунии ҳисобкунӣ;
14.Интиҳо.

Аз рӯйи алгоритми овардашуда, барномаи ҳалли масъаларо дар забони барномасозии ***C*** + + тартиб медиҳем.

Барномаи ҳалли масъала дар забони барномасозии C++

```
#include <iostream>
#include <math.h>
/* run this program using the console pauser or add your own getch, system("pause") or input
loop */
using namespace std;
int main(intargc, char** argv) {
	float a[100][100],b[100],bet[100],alp[100][100],x[100][100],eps;
intn,q=0;
cout<<"n=";
cin>>n;
cout<<"eps=";
cin>>eps;
for(int i=1;i<=n;i++){
for(int j=1;j<=n;j++){
cout<<"a["<<i<<"]["<<j<<"]=";
cin>>a[i][j];
```

```
}
cout<<endl;
}
for(int i=1;i<=n;i++){
cout<<"b["<<i<<"]=";
cin>>b[i];
}
/*
for(int i=1;i<=n;i++){
for(int j=1;j<=n;j++){
cout<<a[i][j]<<" ";
}
cout<<endl;
}
for(int i=1;i<=n;i++){
cout<<b[i]<<endl;
} */
for(int i=1;i<=n;i++){
bet[i]=b[i]/a[i][i];
}
for(int i=1;i<=n;i++){
for(int j=1;j<=n;j++){
alp[i][j]=-a[i][j]/a[i][i];
}
}
for(int i=1;i<=n;i++){
cout<<bet[i]<<" ";
}
cout<<endl;
for(int i=1;i<=n;i++){
for(int j=1;j<=n;j++){
cout<<alp[i][j]<<" ";
}
cout<<endl<<endl;
}
float s;
for(int i=1;i<=n;i++){
x[0][i]=bet[i];
}
for(int k=0;k<=20;k++){
int l=0;
for(int i=1;i<=n;i++){
 s=0;
for(int j=1;j<=n;j++){
if(i==j)
alp[i][j]=0;
 s=s+alp[i][j]*x[k][j];
}
q++;
x[k+1][i]=bet[i]+s;
// cout<<"x["<<k+1<<"]["<<i<<"]="<<x[k+1][i]<<endl;
if(abs(x[k+1][i]-x[k][i])<=eps)
l++; }
if(l==n){
```

```
for(int i=1;i<=n;i++){
cout<<"x["<<k+1<<"]["<<i<<"]="<<x[k+1][i]<<endl;
 }
break;
 }
cout<<"------------------------------------------------------------------------"<<endl;
 }
return 0;
}
}
```

Натиҷаи кори барномаи навишташуда, барои ҳолати муоинашуда чунин аст:

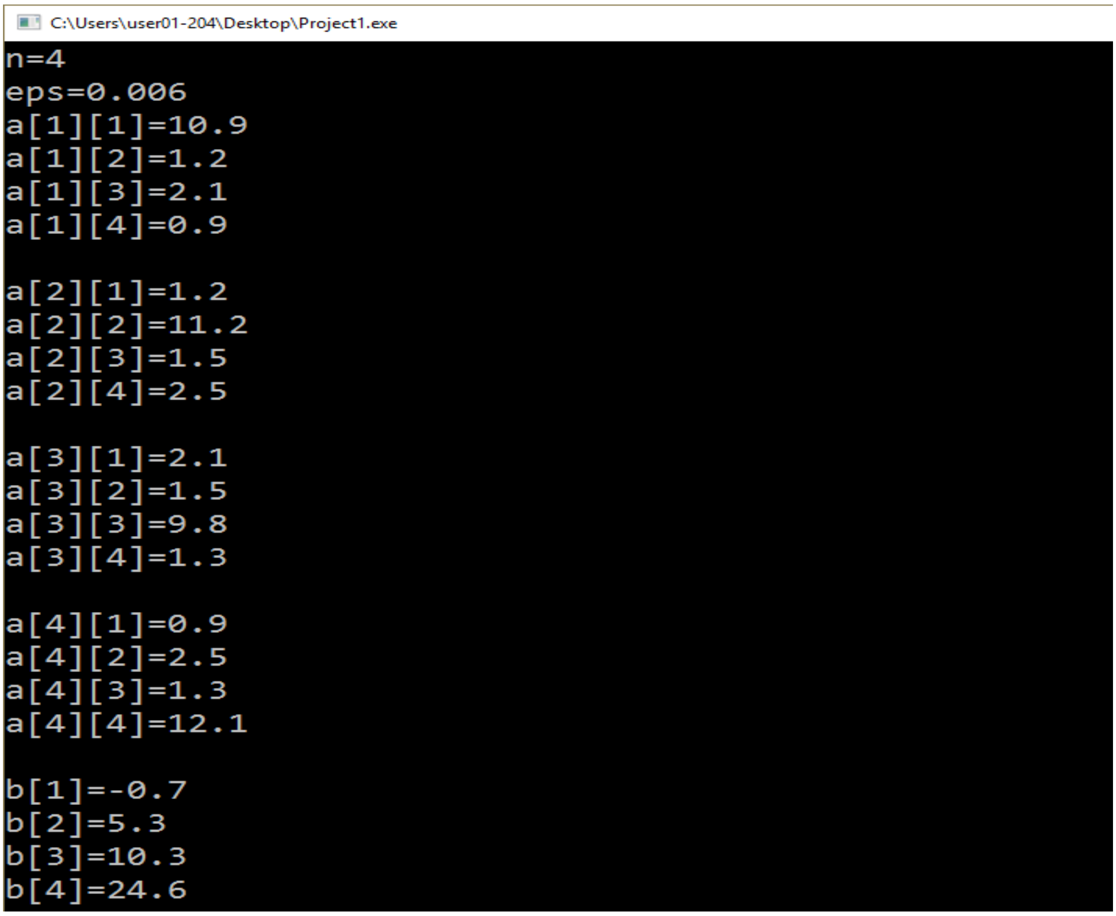

```
C:\Users\user01-204\Desktop\Project1.exe
-0.0642202 0.473214 1.05102 2.03306
-1  -0.110092  -0.192661  -0.0825688

-0.107143  -1  -0.133929  -0.223214

-0.214286  -0.153061  -1  -0.132653

-0.0743802  -0.206612  -0.107438  -1

x[1][1]=-0.486675
x[1][2]=-0.114474
x[1][3]=0.72266
x[1][4]=1.82714
----------------------------------------------------------------
x[2][1]=-0.341711
x[2][2]=0.0207287
x[2][3]=0.930453
x[2][4]=2.01527
----------------------------------------------------------------
x[3][1]=-0.412162
x[3][2]=-0.0646246
x[3][3]=0.85374
x[3][4]=1.95423
----------------------------------------------------------------
----------------------------------------------------------------
x[4][1]=-0.382946
x[4][2]=-0.0331767
x[4][3]=0.889998
x[4][4]=1.98534
----------------------------------------------------------------
x[5][1]=-0.395963
x[5][2]=-0.0481089
x[5][3]=0.874796
x[5][4]=1.97278
----------------------------------------------------------------
x[6][1]=-0.390352
x[6][2]=-0.0418732
x[6][3]=0.881538
x[6][4]=1.97846
----------------------------------------------------------------


--------------------------------
Process exited after 95.93 seconds with return value 0
Для продолжения нажмите любую клавишу . . .
```

Тавре дида мешавад, натиҷаи кори барнома бо натиҷаи ҳисоббарориҳои дастӣ якхела аст. Пас, барномаи навишташуда дуруст кор карда, дар амалия қобили истифода мебошад.

Қайд кардан бамаврид аст, ки барномаи овардашуда характери намунавӣ дорад, зеро донишҷӯён вобаста ба сатҳи дониши худ барномаи ҳалли масъаларо дар шаклҳои дигар метавонанд нависанд. Илова бар ин, вобаста ба малакаю маҳорати барномасозии донишҷӯён, метавонем навиштани барномаи ҳалли масъаларо дар ду ва ё зиёда забонҳои барномасозӣ талаб намоем. Ин кор ба донишҷӯён имкон медиҳад, ки як забони барномасозиро хуб дониста, дар натиҷаи муқоисаи рамзи барномаҳо забонҳои барномасозии дигарро аз худ кунанд. Дар ду намуд талаби тартиб додани алгоритми ҳалли масъала низ аз манфиат холӣ набуда, он боиси рушд ёфтани тафаккури таҳлилии донишҷӯ мегардад.

Инак, барномаи овардашуда барои омӯзгор имконият фароҳам меорад, ки:

- барои ҳар як донишҷӯ варианти алоҳида тартиб диҳад;
- ҳангоми тафтиши корҳо вақтро сарфа кунад;
- ҳангоми тафтиши корҳо ба сатҳи дониши донишҷӯён баҳои холисона диҳад;
- дар ҳолати зарурат вобаста ба мавзуи муоинашаванда масъалаҳои тестӣ тартиб диҳад;
- робитаи байнифанниро дар ҷараёни корҳои лабораторӣ таъмин намояд (масалан, курси методҳои ададиро бо шохаҳои дигари математика, забонҳои барномасозӣ ва фанҳои дигар);
- малакаю маҳорати касбиаш ташаккул ёбад;
- ҳисси масъулиятшиносияш баланд гардад.

Дар чунин шакл ташкил ва гузаронидани корҳои лабораторӣ аз фанни методҳои ададӣ ба донишҷӯ имкон медиҳад, ки:

- сатҳи ҷаҳонбинии математикӣ ва тафаккури ӯ ба таври мусбат тағйир ёбад;
- завқу ҳавасаш нисбат ба омӯзиши фанни математика афзояд;
- маҳорати масъалаҳалкунии ӯ рушд намояд;
- дар бораи татбиқи фанни математика иттилоъ пайдо кунад;
- дар зеҳни ӯ заминаи андешидани татбиқи математика дар ҳалли масъалаҳои амалӣ ва ҷустуҷӯи ин гуна масъалаҳо пайдо шавад;
- маҳорати алгоритмсозӣ ва барномасозии ӯ сайқал ёбад;
- фаъолияти эҷодии ӯ дар ҷараёни иҷрои корҳои лабораторӣ беҳтар гардад.

Хулоса. Тавре медонем, бо ёрии методҳои ададӣ ҳал кардани масъалаҳои амалӣ ҳисоббарориҳои бе ниҳоят калонҳаҷмро талаб менамояд. Аз ин лиҳоз, бо забонҳои барномасозӣ алоқаманд кардани корҳои лабораторӣ аз фанни методҳои ададӣ ба нафъи кор буда, ба беҳтар шудани сифати азхудкунии фанни мазкур аз ҷониби донишҷӯён боис мегардад. Илова бар ин, донишҷӯён ба ин васила асосҳои алгоритмсозӣ ва барномасозиро аз бар мекунанд, ки ин барои ҳамчун мутахассиси варзида ба камол расидани онҳо мусоидат менамояд.

Таҳлили маводи овардашуда нишон медиҳад, ки бо ёрии забонҳои барномасозии компютерӣ масъалаҳои асосии раванди таълими фанни методҳои ададӣ, аз қабили робитаи байнифаннӣ, ба таври шаффоф баҳогузории дониши донишҷӯён, фаъолгардонии донишҷӯён дар раванди иҷрои супоришҳо ҳаллу фасл гарданд. Қайд кардан бамаврид аст, ки дар айни ҳол худи омӯзгори фан низ ақаллан як забони барномасозиро дар сатҳи зарурӣ бояд донад.

Ҳамин тариқ, истифодаи технологияи иттилоотӣ дар раванди таълим тақозои замон буда, барои ба даст овардани натиҷаҳои назаррас сабаб шуда метавонад.

Муқарриз: Шерматов Н. –д.и.т., профессори ДМТ

АДАБИЁТ

1. Абдукаримов М.Ф. Активизация познавательной деятельности студентов вузов Республики Таджикистан при проведении лабораторных работ по предмету численных методов /М.Ф. Абдукаримов, Р.Т. Баротов, Н. Шерматов // Вестник Таджикского национального университета. Серия естественных наук. – 2016. – №1-1 (192). – С. 107-110.

2. Абдукаримов М.Ф. Инкишофи фаъолияти эҷодии донишҷӯёни МТОК-и Ҷумҳурии Тоҷикистон ҳангоми гузаронидани корҳои лобораторӣ аз фанни методҳои ададӣ / М.Ф. Абдукаримов, Р.Т. Баротов // Паёми Донишгоҳи миллии Тоҷикистон. – 2016. – №1/4. –С. 26-34.
3. Абдукаримов М. Ф. Таъмини арзёбии воқеъбинонаи дониши донишҷӯён ҳангоми гузаронидани корҳои лабораторӣ аз фанни методҳои ададӣ бо ёрии барномасозии компютерӣ / М.Ф. Абдукаримов, Р.Т. Баротов // Паёми Донишгоҳи миллии Тоҷикистон. – 2017. –№1/3. – С.57-64.
4. Абдукаримов М.Ф. Некоторые вопросы процесса организации лабораторных работ по предмету "Численные методы" / М.Ф. Абдукаримов, Р.Т. Баротов // Вестник педагогического университета. – 2018. –№3 (75). – С. 134-141.
5. Абдукаримов М.Ф. Методикаи ташкил ва гузаронидани корҳои лабораторӣ аз методҳои ададӣ дар мисоли мавзуи назарияи хатоҳо / М.Ф. Абдукаримов, Р.Т. Баротов // Паёми Донишгоҳи омӯзгорӣ. – 2018. – №5-2(77). – С.20-27.
6. Абдукаримов М.Ф. О некоторых вопросах, возникающих при проведении и организации лабораторных работ по курсу «Численные методы» / М.Ф.Абдукаримов, Р.Т.Баротов // Материалы X Юбилейной Международной научно-практической интернет-конференции «Инновационные технологии обучения физико-математическим и профессионально-техническим дисциплинам». – Мозырь, 2018. – С. 260-262.
7. Абдукаримов М.Ф. Доир ба методикаи ташкил ва гузаронидани корҳои лабораторӣ аз методҳои ададӣ / М.Ф. Абдукаримов, Р.Т. Баротов // Маводи конференсияи ҷумҳуриявии «Муаммоҳои муосири илмҳои дақиқ ва нақши он дар ташаккули ҷаҳонбинии илмии ҷомеа». – Хуҷанд, 2018. – С. 219-223.
8. Абдукаримов М. Ф. Ташкили робитаи байнифаннӣ ҳангоми гузаронидани корҳои лабораторӣ аз методҳои ададӣ дар мисоли мавзуи интихоби параметрҳои номаълум дар вобастагиҳои эмпирикӣ / М.Ф. Абдукаримов, Р.Т. Баротов, Н. Шерматов // Паёми Донишгоҳи миллии Тоҷикистон. – 2019. – №10. – С.314-323.
9. Алиев Б. Методҳои ададӣ / Б. Алиев, М. Ашуров. –Душанбе, 2010. – 209 с.
10. Баротов Р. Т. Баъзе масъалаҳои умумии методикаи ташкил ва гузаронидани корҳои лабораторӣ аз курси методҳои ададӣ / Р.Т. Баротов // Паёми Донишгоҳи миллии Тоҷикистон. – 2020. – №9. – С. 349-357.
11. Назаров А.П. Технологияи таъмини объективияти санҷиши дониши хонандагон оиди ҳосила бо истифода аз технологияи компютерии ҳозиразамон / А.П.Назаров // Паёми Донишгоҳи миллии Тоҷикистон. – 2017. – №1/5. – С. 103-108.
12. Назаров А. П. Компьютерная программа для проверки письменных контрольных работ по математике / А.П. Назаров // Школьные технологии. – 2020. –№1.–С.92-97.
13. Назаров А.П. Компьютерная поддержка проведения проверочных работ по теме «Простые числа» / А.П. Назаров // Информатика в школе. – 2020. – №9. – С. 59-64.
14. Назаров А.П. Сборник задач по компьютерному программированию / А.П.Назаров, М.Ф.Абдукаримов, С.Х. Мирзоев. – Душанбе, 2017. – 240с.
15. Нугмонов М. Теоретико-методологические основы методики обучения математике как науке / М. Нугмонов. – Душанбе, 2011. – 290 с.
16. Федотов А.А.Численные методы. Методические указания к выполнению лабораторных работ по курсу «Численные методы» / А.А.Федотов, П.В. Храпов. – Москва, 2012. – 141 с.
17. Шарифов Дж. Дидактические основы формирования навыков самостоятельной работы студентов в процессе обучения / Дж. Шарифов. – Душанбе, 1999. - 44 с.

ДОИР БА МЕТОДИКАИ ТАШКИЛИ КОРҲОИ ЛАБОРАТОРӢ АЗ ФАННИ МЕТОДҲОИ АДАДӢ ДАР МИСОЛИ МАВЗӮИ ИТЕРАТСИЯИ СОДА

Масъалаи методикаи таълими фанни математика яке аз масъалаҳои муҳим ба шумор меравад. Дар амалия барои таълими ҳар як шохаи илми математика методикаи алоҳида коркард кардан лозим меояд. Дар ин мақола дар мисоли як кори лабораторӣи мушаххас доир ба мавзуи татбиқи методи итератсияи сода дар ҳалли системаи муодилаҳои хаттии алгебравӣ масъалаи методикаи ташкил ва гузаронидани корҳои лабораторӣ аз фанни методҳои ададӣ омӯхта шудааст. Пас аз иҷрои кори лабораторӣи муоинашаванда хулосаҳои методӣ бароварда шуда, маслиҳатҳои муфид барои омӯзгорон ва донишҷӯён ироа гардидаанд. Масъалаи ташкили корҳои лабораторӣ аз фанни методҳои ададӣ пештар дар дигар корҳои муаллифи мақола аз зовияҳои гуногун, масалан, беғаразона баҳогузории сатҳи дониши донишҷӯён ва ташкили робитаи байнифаннӣ зимни ичрои корҳои лабораторӣ аз фанни мазкур мавриди омӯзиш қарор дода шуда буд. Дар ин кор бошад, аслан, ба паҳлуҳои дигари масъала таваҷҷуҳ зоҳир карда шудааст. Барои ноил гардидан ба ҳадафҳои гузошташуда аз забони барномасозии C++ истифода карда шудааст. Мақолаи мазкур давоми мантиқии мақолаҳои пештар чопкардаи муаллифон, ки дар рӯйхати адабиёт ҷой дода шудаанд, ба ҳисоб меравад.

Калидвожаҳо: методҳои ададӣ, кори лабораторӣ, итератсияи сода, робитаи байнифаннӣ, шакли нормалӣ, системаи муодилаҳо, наздикшавии аввала, пайдарпайии векторӣ, ҳалли тақрибӣ, методи пайдарпай наздиккунӣ.

О МЕТОДИКЕ ОРГАНИЗАЦИИ ЛАБОРАТОРНЫХ РАБОТ ПО КУРСУ ЧИСЛЕННЫХ МЕТОДОВ НА ПРИМЕРЕ ТЕМЫ ПРОСТОЙ ИТАРАЦИИ

Методика преподавания математики является одним из важнейших вопросов педагогики. На практике необходимо разработать отдельную методику обучения каждому разделу математики. В данной статье на примере одной конкретной лабораторной работы по применению метода простой итерации при решении системы линейных алгебраических уравнений исследуется вопрос о методике организации и проведения лабораторных работ по предмету численных методов. После выполнения рассматриваемой лабораторной работы были сделаны методические выводы и даны полезные советы преподавателям и студентам. Вопрос организации лабораторных работ по предмету численных методов ранее изучался в других работах автора статьи с разных сторон, например, объективной оценки знаний студентов и организации межпредметной связи при выполнении лабораторных работ. В данной работе особое внимание уделяется другим аспектам данного вопроса. Для достижения поставленных целей использовался язык программирования C++.Данную статью можно считать логическим продолжением ранее опубликованных статей автора, которые включены в библиографию.

Ключевые слова: численные методы, лабораторная работа, простая итерация, межпредметная связь, нормальная форма, система уравнений, начальное приближение, векторная последовательность, приближенное решение, метод последовательных приближений.

ON THE METHOD OF ORGANIZING LABORATORY WORKS ON THE COURSE OF NUMERICAL METHODS ON THE EXAMPLE OF THE TOPIC OF SIMPLE ITARATION

The methodology of teaching mathematics is one of the most important issues. In practice, it is necessary to develop a separate teaching methodology for each section of mathematics. In this article, using the example of one specific laboratory work on the application of the simple iteration method in solving a system of linear algebraic equations, the question of the methodology for organizing and conducting laboratory work on the subject of numerical methods is investigated. After completing the laboratory work under consideration, methodological conclusions were made and useful advice was given to teachers and students. The issue of organization of laboratory work on the subject of numerical methods was previously studied in other works of the author of the article from different angles, for example, an objective assessment of students' knowledge and the organization of interdisciplinary communication in the performance of laboratory work. In this paper, special attention is paid to other aspects of this issue. To achieve these goals, the C++ programming language was used. This article can be considered as a logical continuation of the previously published articles of the author, which are included in the bibliography.

Keywords: numerical methods, laboratory work, simple iteration, interdisciplinary connection, normal form, system of equations, initial approximation, vector sequence, approximate solution, method of successive approximations.

Маълумот дар бораи муаллиф: ***Баротов Раҷабалӣ Тагоймуродович***– муаллими калони кафедраи математикаи ҳисоббарорӣ ва механикаи факултети механикаю математикаи Донишгоҳи миллии Тоҷикистон.**Телефон:** 988747477. **Email**: rajabali. barotov86@mail.ru

Сведение об авторе: ***Баротов Раджабали Тагоймуродович***– старший преподаватель кафедры вычислительной математики и механики механико - математического факультета Таджикского национального университета. **Телефон:** 988747477. **Email**: rajabali. barotov86@mail.ru

Information about the author: ***BarotovRajabaliTagoymurodovich*** - Senior Lecturer, Department of Computational Mathematics and Mechanics, Faculty of Mechanics and Mathematics, Tajik National University. **Phone:** 988747477. **Email:**rajabali. barotov86@mail.ru

МУНДАРИҶА - СОДЕРЖАНИЕ

ИЛМҲОИ ТАЪРИХ ВА АРХЕОЛОГИЯ – ИСТОРИЧЕСКИЕ НАУКИ И АРХЕОЛОГИЯ

Хасанова М. М. Деятельность театральных учреждений Таджикистана в годы Великой Отечественной войны (1941-1945 гг.)………… *5*

Хусайнов Н.Т., Алимов Д.Х. История создания зерноуборочных механизмов и комбайнов……………….. *14*

Сайдалиева И.Ш. Инъикоси таърихи муҳоҷирати тоҷикон дар осори профессор Мансур Бобохонов *19*

Ғафуров А.М., Мирзоев Ғ.Ш. Ба Тоҷикистон омадани коргарони рус – биступанҷҳазориён ва бригадаҳои сарпараст........ *25*

Пайвандов Х.Б. Минтақаи Осиё – ҳавзаи уқёнуси Ором (АТР) – маркази қувваи нави геополитикӣ *32*

ИЛМҲОИ ФАЛСАФА - ФИЛОСОФСКИЕ НАУКИ

Амондуллоев Б.С. Форобӣ ҳамчун поягузори машшоияи шарқӣ........ *41*

Давлатов П.Н. Таъсири фалсафаи асрҳои IX-X БА Ибни Мискавайҳ *53*

Каримов А.А. Нуктае чанд оид ба масъалаи таносуби худо, олам ва одам дар дини насронӣ ва ислом...... *63*

Аминов Б.У. Разолат аз нигоҳи Абдуллоҳи Шабровӣ........ *73*

Одинаев Б. А. Тарбияи иҷтимоӣ - ахлоқии фарзанд аз нигоҳи ислом........ *84*

Зикирзода Ҳобил Масъалаи қазо ва қадар дар меҳвари озодӣ ва фармонбардории инсон........ *93*

*Саидов Д.М.*Таъсири идеологияи гурӯҳҳои динӣ-ифротӣ ба рушди маънавиёти ҷомеа........ *102*

ИЛМҲОИ ПЕДАГОГӢ – ПЕДАГОГИЧЕСКИЕ НАУКИ

Медведев В.В., Малахова Л.П. Межкультурное взаимодействие в педагогическом пространстве: развитие универсальной компетенции УК-5 у обучающихся бакалавриата в рамках дисциплины «Основы кросс-культурного взаимодействия»……………………. *112*

*Алиева Н.Ш.*Научные основы формирования речевого этикета студентов медицинского вуза - будущих врачей средствами русского языка *123*

Холмуродов Ф.Р. Мотивационные факторы самостоятельно-творческой деятельности студентов на занятиях по русскому языку в вузе *132*

Кахорова С. Х. Педагогические и методические подходы к развитию познавательного интереса школьников *139*

Тагоева Мавчигуль Технический кружок как одна из организационных форм школьного процесса обучения *146*

Назарова Х.А., Гайратова К.А. Важнейшие задачи охраны окружающей среды (экологические проблемы) *153*

Сафаров М.В., Мирализода А.М. Истифодаи технологияи педагогӣ ва усулҳои гуногуни таълимиғайрирасмӣ………….. *161*

Таирова М.М. Ташаккули қобилияти эҷодӣ ва маҳорати касбии донишҷӯёни ихтисоси дизайни маҳсулоти дӮзандагӢ дар таълими ҳунарҳои мардумӣ *170*

Хайдарова М.С. Муносибати низомманд ба ташхиси низомҳои таълим ва асосҳои назарияи ташхисии тафаккур *177*

Алимова Х.Б. Фаъолияти таълимии хонандагон дар раванди омӯзиши фанни зоологияи мактабӣ *182*

Алимова М.А. Ташаккули салоҳияти иттиллотӣ дар фаъолияти таълимии омӯзгори фанни химия *189*

Самиев С.Ф. Технологияҳои тарзи ҳаёти солим ва ташаккули салоҳиятҳои ҳифзи саломатии донишҷӯён дар машғулиятҳои тарбияи ҷисмонӣ *195*

Кассиров Ш.Н. Арзёбии таълими салоҳиятнок ҳамчун усули муассири таълим дар ташаккули донишҳои зеҳнии донишҷӯён *202*

Ҷумъахон Алимӣ, Одинаев К.Б. Проблемаи ташкили таълими интерактивии забонҳои хориҷӣ дар мактабҳои олӣ *206*

Орифов О.О. Рафъи мушкилоти таълими забони хориҷӣ дар мактабҳои олӣ дар назария ва амалияи педагогӣ *214*

Сангинов Б.К. Масъалаи ташаккули шавқу ҳаваси донишҷӯёни мактабҳои олӣ нисбат ба машғулиятҳои тарбияи ҷисмонӣ........ *221*

Умарова Р.Р. Методикаи таълими муосир дар раванди дарс.. ***226***

Абдуллоев Д.А. Нақши амсиласозӣ дар ташаккули ҷаҳони зеҳнии хонандагони хурдсол вобаста ба ҳалли масъалаҳои матнӣ аз математика.. ***234***

Шарипов Р.С. Шароитҳои педагогии ташаккули фарҳанги интернетии донишҷӯёни муассисаҳои таҳсилоти миёнаи касбӣ.. ***241***

Гулаев И. Х. Ойматова Ҳ.Х. Татбиқи муносибати салоҳиятнокӣ ба таълим ҳангоми ташкили кори лабораторӢ аз фанни физика дар муассисаҳои таҳсилоти ибтидоии касбӣ.. ***247***

Ҳамроев Ҳ.Ч. Омилҳои асосии ташаккули хониши ифоданок, фикрронӣ ва малакаҳои дарки маъно дар хонандагони зинаи таҳсилоти ибтидоӣ.. ***257***

Бозоров Хушвахт Фаъолияти мустақилонаи таълимӣ омили рушди неруи ақлию зеҳнии талабагони хурдсол.. ***264***

Имомова М.А. Меъёрҳо, нишондиҳандаҳо ва савияҳои фаъолнокии эҷодии маърифатии мактаббачагони хурдсол.. ***270***

Холова М.Р. Методикаи инкишофи салоҳияти касбии муаллимони ояндаи фанни технология (таълими меҳнат) ***276***

Давлатзода Р.Г. Рушди тасаввурот оид ба ташаккул ва рушди фарҳанги муошират............................. ***283***

Отаҷонов Ш.Ҷ. Баланд бардоштани омодагии касбии омӯзгорон ба фаъолияти равоншиноси мактаб ***290***

Аҳророва Г.У. Эҷодиёти шифоҳии мардум - асоси фарҳанги этнопедагогӣ.. ***298***

Баротов Р.Т. Доир ба методикаи ташкили корҳои лабораторӣ аз фанни методҳои ададӣ дар мисоли мавзӯи итератсияи сода.. ***307***

ВЕСТНИК
ТАДЖИКСКОГО НАЦИОНАЛЬНОГО УНИВЕРСИТЕТА

Научный журнал «Вестник Таджикского национального университета» основан в 1990 г. Печатная версия журнала зарегистрирована в Министерстве культуры Республики Таджикистан. Журнал включен в «Перечень рецензируемых научных изданий, в которых должны быть опубликованы основные научные результаты диссертаций на соискание ученой степени кандидата наук, на соискание ученой степени доктора наук» ВАК при Президенте Республики Таджикистан и ВАК Министерства образования и науки Российской Федерации. Журнал принимает научные статьи по следующим отраслям науки: исторические науки и археология (07.00.00), философские науки (09.00.00) и педагогические науки (13.00.00). Журнал включен в базу данных Российского индекса научного цитирования (РИНЦ), регулярно предоставляет в РИНЦ информацию в виде метаданных. Полнотекстовая версия журнала доступна на сайте издания **(**www.vestnik-tnu.com**).**

ВЕСТНИК
ТАДЖИКСКОГО НАЦИОНАЛЬНОГО УНИВЕРСИТЕТА

2022. №4

Над номером работали:
Ответственный редактор: М.К.Ибодова
Редактор таджикского языка: Ш.П.Абдуллоева
Редактор русского языка: О.Ашмарин
Корректор: П.Х.Латипова

Издательский центр
Таджикского национального университета
по изданию научного журнала
«Вестник Таджикского национального университета»:
734025, Республика Таджикистан, г.Душанбе, проспект Рудаки, 17.
Сайт журнала: www.vestnik-tnu.comj
E-mail: vestnik-tnu@mail.ru
Тел.: **(+992 37) 227-74-41**

Подписано в печать 29.06.2022 г.